C 489
C79uC
1912/13

UNIVERSITY OF ILLINOIS LIBRARY
OCT 6 1920

Aarbog

for

Københavns Universitet, Kommunitetet og den polytekniske Læreanstalt,

indeholdende

Meddelelser for det akademiske Aar 1912—1913

udgivet

efter Konsistoriums Foranstaltning

af

H. Munch-Petersen,
Professor, Dr. juris.

København.
Trykt i Universitetsbogtrykkeriet (J. H. Schultz A/S).
1918.

Aarbog

for

Københavns Universitet, Kommunitetet og den polytekniske Læreanstalt,

indeholdende

Meddelelser for det akademiske Aar 1912—1913

udgivet

efter Konsistoriums Foranstaltning

af

H. Munch-Petersen,
Professor, Dr. juris.

København.
Trykt i Universitetsbogtrykkeriet (J. H. Schultz A/S).
1918.

Medarbejdere:

Kontorchef *Alfr. Holck* (Legatmassen).

Inspektør *M. C. Harding* (den polytekniske Læreanstalt).

Universitetssekretær *Povel Fønss* og Bibliotekar, Cand. mag. *E. C. Spang Hanssen* (Resten).

Indholdsfortegnelse

Første Afsnit.

Universitetets og den polytekniske Læreanstalts Forhold som Læreanstalter.

A.

Universitetet.

I. Bestyrelse: Side.

a. Beretning for Aaret 1912—13 .... 979.
b. Kgl. Resol. 3. Juni 1913 om Docenters Optagelse i den akademiske Lærerforsamling .... 982.
c. Nedsættelse af en Kommission til Undersøgelse af Universitetets hele administrative og økonomiske Ordning .... 987.
d. Flidsattesternes Afskaffelse .... 988.
e. Grundregler for Studenterraadene og Forretningsorden for disse i deres Forhold til Universitetet .... 992.
f. Akademisk Disciplin .... 994.
g. Forskellige Sager .... 995.

II. Det akademiske Lærersamfund samt Censorerne ved Universitetets Eksaminer:

a. Afgang og Udnævnelser m. v., Oversigt for Aaret 1912—13 .... 999.
b. Friboliger og Huslejeportioner:
   1. Forslag om en personlig Huslejeportion til Professor extr., Dr. phil. Cl. Wilkens .... 1004.
   2. Anciennitetsfortegnelse med Hensyn til Option af Friboliger og Huslejeportioner over samtlige den 1ste Februar 1917 fast ansatte Lærere ved Universitetet .... 1008.
c. Universitetets Fritrykskonto .... 1017.
d. Docent J. Oskar Andersen udnævnes til Professor extraordinarius i Kirkehistorie under det teologiske Fakultet og optages som Medlem af dette ... 1017.
e. Docenten i Gymnastikteori. Afgørelse af, under hvilket Fakultet han hører 1019.
f. Docent, Dr. phil. C. Sarauw optages som Medlem af det filosofiske Fakultet 1021.
g. Konsulent i Udenrigsministeriet, Dr. phil. Aage Friis udnævnes til Professor i Historie efter Professor, Dr. phil. J. A. Fridericias Død .... 1022.
h. Docent, Dr. phil. Axel Olrik udnævnes til Professor extraordinarius i nordiske Folkeminder .... 1024.
i. Efter Docent Martin Knudsens Udnævnelse til Professor i Fysik oprettes et fast Docentur i Fysik, der besættes med Dr. phil. Niels Bohr. Bevilling af et Beløb til Assistance ved den Professoren i Fysik paahvilende Undervisning .... 1026.

III. Forelæsninger, Øvelser og Eksaminer: Side.

a. Fortegnelse over de Studerende, der i Aaret 1. Oktober 1912 til 30. September 1913 er blevet immatrikulerede .... 1031.
b. Anmeldte og holdte Forelæsninger og Øvelser .... 1047.
c. Afholdte Eksaminer:
  1. Tillægseksamen ved Universitetet i Henhold til Anordn. 28. Febr. 1908 1066.
  2. Almindelig filosofisk Eksamen efter Bekendtg. 8. Septbr. 1871 .... 1067.
  3. Særskilt Prøve i Hebraisk .... 1074.
  4. Teologisk Eksamen:
    α. Teologisk Embedseksamen .... 1075.
    Skriftlige Opgaver .... 1076.
    β. Praktiske Prøver .... 1077.
  5. Den fuldstændige juridiske Embedseksamen, den statsvidenskabelige Eksamen og den juridiske Eksamen for Ustuderede:
    Oversigt .... 1078.
    α. Fuldstændig juridisk Embedseksamen .... 1079.
    Skriftlige Opgaver .... 1087.
    β. Statsvidenskabelig Eksamen .... 1093.
    Skriftlige Opgaver .... 1095.
    γ. Juridisk Eksamen for Ustuderede .... 1096.
    Skriftlige Opgaver .... 1096.
  6. Lægevidenskabelig Embedseksamen .... 1097.
    Skriftlige Opgaver .... 1102.
  7. Skoleembedseksamen:
    α. Ved det filosofiske Fakultet .... 1104.
    Skriftlige Opgaver .... 1106.
    β. Ved det matematisk-naturvidenskabelige Fakultet .... 1118.
    Skriftlige Opgaver .... 1120.
  8. Magisterkonferenser:
    α. Ved det filosofiske Fakultet .... 1126.
    β. Ved det matematisk-naturvidenskabelige Fakultet .... 1129.
d. Almindelige Bestemmelser og enkelte Afgørelser:
  1. Immatrikulation:
    α. Realstudenter faar Adgang til at immatrikuleres ved Universitetet uden Tillægsprøve i Latin .... 1131.
    β. Andre Sager .... 1133.
  2. Tillægsprøven til Studentereksamen i Henhold til Anordning 28. Februar 1908 .... 1133.
  3. Den filosofiske Prøve .... 1137.
  4. Forelæsninger og Eksaminer under det teologiske Fakultet:
    α. Forslag om en Deling af den teologiske Embedseksamen .... 1138.
    β. Andre Sager .... 1147.
  5. Forelæsninger og Eksaminer under det rets- og statsvidenskabelige Fakultet:
    α. Den fuldstændige juridiske Embedseksamen .... 1148.
    β. Statsvidenskabelig Eksamen .... 1149.
    γ. Juridisk Eksamen for Ustuderede .... 1149.
  6. Forelæsninger og Eksaminer under det lægevidenskabelige Fakultet:
    α. Kgl. Anordning af 18. November 1912 om en Omordning af den lægevidenskabelige Embedseksamen ved Københavns Universitet .... 1150.
    β. Studieplan for Fagene til den lægevidenskabelige Embedseksamen. 1161.
    γ. Midlertidige Foranstaltninger vedrørende Volontærtjenesten .... 1166.
    δ. Indretning af Manuduktion i operativ Kirurgi ved Prosector chirurgiæ .... 1167.
    ε. Bevilling til løbende Udgifter ved Undervisningen i Anatomi og Gymnastikteori .... 1169.
    ζ. Andre Sager .... 1169.

7. Forelæsninger og Eksaminer under det filosofiske Fakultet: Side.
α. Magisterkonferens i Filosofi .... 1171.
β. Kgl. Anordning af 29. November 1912 om Optagelse af Kristendomskundskab som Fag ved Skoleembedseksamen under det filosofiske Fakultet og Bekendtgørelse fra Ministeriet for Kirke- og Undervisningsvæsenet af 30. November 1912 angaaende Ordningen af den ved kgl. Anordning af 29. November indførte Eksamen i Kristendomskundskab som Fag ved Skoleembedseksamen under det filosofiske Fakultet .... 1172.
γ. Magisterkonferens i semitisk Filologi .... 1179.
δ. Bekendtgørelse fra Ministeriet for Kirke- og Undervisningsvæsenet af 12. Februar 1913 om Ændring af Bestemmelserne for Skoleembedseksamen i Tysk .... 1180.
ε. Magisterkonferens i sammenlignende Sprogvidenskab .... 1181.
ζ. Andre Sager .... 1183.
8. Forelæsninger og Eksaminer under det matematisk-naturvidenskabelige Fakultet .... 1183.

IV. Prisopgaver:
a. Besvarelser af Prisopgaverne for 1912 .... 1185.
b. Prisopgaverne for 1913 .... 1190.
c. Almindelige Afgørelser .... 1191.

V. Akademiske Grader:
a. Dispensationer med Hensyn til Erhvervelse af Doktorgraden .... 1192.
b. Promotioner i 1912—13 .... 1192.
c. Trykkings-Godtgørelse til Doktorander .... 1195.
d. Andre Sager .... 1195.

VI. Akademiske Højtideligheder:
a. Beretning for Aaret 1912—13 .... 1196.
b. Andre Sager .... 1200.

VII. Universitetets videnskabelige Samlinger og Anstalter:
1. Universitetsbiblioteket. Aarsberetning 1912—13 .... 1201.
2. Det teologiske Laboratorium. Aarsberetning 1912—13 .... 1209.
3. Det juridiske Laboratorium. Aarsberetning 1912—13 .... 1210.
4. Det statistiske Laboratorium .... 1210.
5. De lægevidenskabelige Instituter:
a. Det fysiologiske Laboratorium .... 1213.
b. Det normal-anatomiske Museum .... 1216.
c. De fire Instituter ved Rigshospitalet .... 1220.
d. Det hygiejniske Institut .... 1222.
e. Ansættelse af en klinisk Assistent under Docenturet i Børnesygdomme 1224.
f. Andre Sager .... 1224.
6. Det filologisk-historiske Laboratorium. Aarsberetning 1912—13 .... 1224.
7. Det psykofysiske Laboratorium .... 1226.
8. Den botaniske Have:
a. Aarsberetning 1913 .... 1227.
b. Bevilling til ekstraordinær Hjælp ved Plantebestemmelserne .... 1236.
c. Andre Sager .... 1237.
9. Det zoologiske Museum:
a. Aarsberetning 1913 .... 1238.
b. Andre Sager .... 1251.
10. Det mineralogiske Museum:
a. Aarsberetning 1913 .... 1253.
b. Erhvervelse af Matr. Nr. 81 af Frederikssund Købstads Jorder til Fredning af en Køkkenmødding .... 1259.

Side.

c. Dekoration af Museets Forhal og Trappeanlæg .... 1260.
d. Skifte i Portnerstillingen .... 1261.
e. Andre Sager .... 1263.
11. Det kemiske Laboratorium:
a. Aarsberetning 1912—13 .... 1263.
b. Andre Sager .... 1266.
12. Det astronomiske Observatorium:
a. Forandret Anvendelse af den paa Finansloven for 1912 13 givne ekstraordinære Bevilling til Anskaffelse af Instrumenter til Observatoriet 1266
b. Afgiften til Observatoriet for Middagssignaler .... 1268.
c. Andre Sager .... 1273.
13. Det geografiske Laboratorium .... 1273.
14. Det histologisk-embryologiske Laboratorium:
a. Aarsberetning 1913 .... 1274.
b. Bevilling til Anskaffelse af Apparater til Brug ved Fotografering af mikroskopiske Præparater .... 1274.
15. Det matematiske Laboratorium .... 1277.
16. Det dyrefysiologiske Laboratorium:
a. Aarsberetning 1912—13 .... 1279.
b. Andre Sager .... 1280.
17. Det ferskvands-biologiske Laboratorium:
a. Aarsberetning 1913 .... 1281.
b. Bevilling til en Assistent i Sommermaanederne .... 1283.
18. Det marine-biologiske Sommerkursus i 1913 .... 1284.
19. Den Arnamagnæanske Stiftelse:
a. Aarsberetning 1913 .... 1286.
b. Ændring i Reglerne for Bestyrelsens Sammensætning .... 1286.

VIII. Universitetets Forhold ud ad til:
a. Fester ved fremmede Universiteter .... 1289.
b. Indbydelser til Kongresser m. v. .... 1289.
c. Andre Sager .... 1292.

IX. Det akademiske Legat- og Stipendievæsen:
1. Valg af Eforer .... 1299.
2. Oversigt over Fordelingen af Stipendier og andre Beneficier:
a. Kommunitetsstipendiet og Regensbeneficiet m. m. .... 1299.
b. De med Universitetet forbundne Kollegier .... 1305.
c. Andre Stipendier og Beneficier, som bortgives af Universitetet til Studium ved dette:
α. Pengelegater .... 1306.
β. Boglegater .... 1309.
d. Rejselegater .... 1310.
e. Stipendier, som ikke bortgives af Universitetet:
α. Understøttelser af Kommunitetets Midler .... 1310.
β. Andre Meddelelser .... 1321.
3. Tilkomne Legater ved Universitetet .... 1323.
4. Almindelige Bestemmelser vedrørende Legaterne .... 1327.
5. Forandringer i de fundatsmæssige Bestemmelser for enkelte Legater eller nærmere Regler for disse .... 1327.
6. Bevillinger eller Undtagelser fra de lov- eller fundatsmæssige Bestemmelser for Legaterne .... 1328.
7. Oplagspengene fra de lærde Skoler .... 1328.
8. De med Universitetet forbundne Kollegier:
a. Borchs Kollegium .... 1329.
b. Elers Kollegium .... 1330.
c. Valkendorfs Kollegium .... 1331.

9. Kommunitetsstipendiet og Regensbeneficiet: Side.
a. Ekstraordinær Understøttelse til en færøisk medicinsk Student .... 1332.
b. Stipendieportionerne til Alumner ved det grønlandske Seminarium . 1333.
c. Ny Instruks for Regenslægen og forskellige Regler vedrørende Alumnernes Sygehjælp .... 1334.
d. Forskellige Afgørelser vedrørende Kommunitets- og Regensalumner 1338.
e. Forskellige Afgørelser med Hensyn til islandske privilegerede Alumner 1342.
f. Forskellige Forhold paa Regensen.......... 1346.
10. Rentefrie Laan af Kommunitetets Midler.......... 1346.
11. Forhøjelse af de paa Kommunitetets Udgiftspost 1. h. bevilgede 13 Stipendier til polytekniske Eksaminander .... 1349.

B.

Den polytekniske Læreanstalt.

I. Forandringer i Undervisnings- og Eksamensplanen samt almindelige Afgørelser vedrørende Lærerstillingerne:
a. Ændringer i det detaillerede Undervisningsprogram .... 1352.
b. Nedsættelse af staaende Udvalg indenfor Lærerraadet.......... 1353.
c. Forhøjelse af Direktørens Honorar .... 1355.

II. Den polytekniske Læreanstalts Personalforhold:
a. Afgang og Ansættelser:
1. Oversigt for Aaret 1912—13 .... 1355.
2. Besættelse ved Konkurrence af det ved Professor N. G. Steenbergs Fratrædelse ledigblevne Professorat i teknisk Kemi .... 1356.
b. Andre Personalia:
1. Studierejser m. m. .... 1358.
2. Forskellige Sager .... 1358.

III. Laboratorier og Samlinger m. m.
a. Det kemiske Laboratorium .... 1358.
b. Det teknisk-kemiske Laboratorium .... 1359.
c. Det fysisk-kemiske Laboratorium .... 1359.
d. Det gæringsfysiologiske og landboteknisk-kemiske Laboratorium.......... 1360.
e. Det fysiske Institut .... 1361.
f. Det elektrotekniske Laboratorium .... 1365.
g. Maskinlaboratoriet.......... 1365.
h. Den teknologiske Samling.......... 1366.
i. Tegne- og Konstruktionsstuerne .... 1368.
k. Biblioteket .... 1368.
l. Undervisningen i Landmaaling og Samlingen af Landmaalingsinstrumenter. 1370.
m. Modelsamlingen for Opvarmning og Ventilation .... 1374.
n. Laboratoriet for Mikroskopi og Rendyrkning af Gæringsorganismer .... 1375.
o. Laboratoriet for Telegrafi og Telefoni .... 1375.
p. Skibsbygningssamlingen .... 1375.
q. Den teknisk-hygiejniske Samling.......... 1375.
r. Forskellige Sager vedrørende Læreanstaltens Budget.......... 1375.

IV. Forelæsninger, Øvelser og Eksaminer:
a. Forelæsninger, Øvelser og Ekskursioner m. m.......... 1377.
b. Eksaminer:
1. Afholdte Eksaminer.......... 1383.

Side.

2. Opgaver ved de praktiske og skriftlige Prøver ved de polytekniske Eksaminer .... 1405.
3. Almindelige Bestemmelser og enkelte Afgørelser .... 1418.
4. Den aarlige Eksamensafslutning .... 1421.

V. *Fripladser, Stipendier og Legater* .... 1424.

VI. *G. A. Hagemanns Kollegium* .... 1428.

Andet Afsnit.

Universitetets og Kommunitetets økonomiske Anliggender.

I. *Universitetskvæsturen* .... 1432.

II. *Universitetets Almanakprivilegium* .... 1437.

III. *Byggeforanstaltninger ved Universitetet og Kommunitetet* .... 1440.

IV. *Universitetsbygningens Forskønnelse* .... 1441.

V. *Universitetets Landsbykirker* .... 1442.

VI. *Forskellige Sager* .... 1443.

Tredie Afsnit.

Patronatsforholdet til Frue Kirke .... 1454.

Tillæg.

Den med Universitetet forbundne Legatmasse.
Aaret 1913.

	Side.
Regnskabsoversigten	1.
Rekapitulation og Anmærkninger til Regnskabsoversigten	13.
1. Den rentebærende Kapitals Forøgelse	13.
2. Den kontante Beholdnings Forøgelse	14.
3. Universitetets Legatkasses Aktiver	14.
4. Grev J. G. Moltkes Legater til Universitetet	22.
5. J. L. Smiths Legat	24.
6. Professorernes Enkekasse	25.
7. Legaternes Overskudsfond	25.
8. Ekstrakter af Eforiregnskaber:	
a. Valkendorfs Kollegium	27.
b. Borchs Kollegium	27.
c. Elers' Kollegium	28.
d. Hassagers Kollegium	29.
e. Det Arnamagnæanske Legat	29.
f. Bings Legat	30.
g. A. W. Scheels Stiftelse	30.
h. Liliendahls Legat	31.
i. Frue Kirke	31.

Første Afsnit.

Universitetets og den polytekniske Læreanstalts Forhold som Læreanstalter.

A.

Universitetet.

I. Bestyrelsen.

a. Beretning for Aaret 1912—13.

Den akademiske Lærerforsamling har i 1912—13 holdt 6 Møder, nemlig 24de Oktober 1912 med Dagsorden: 1) Meddelelser fra Rektor, 2) Valg af 5 Medlemmer af Konsistorium, 3) Valg af Universitetets Rektor for Rektoratsaaret 1912—13, 4) Valg af Lærerforsamlingens Protokolfører for 1912—13; 19. December 1912 med Dagsorden: 1)Meddelelser fra Rektor, 2) Studentereksamens-Udvalgets Forslag til Skrivelse til Ministeriet, 3) Sagen om Docenters Optagelse som Medlemmer af Lærerforsamlingen; 27. Marts 1913 med Dagsorden: 1) Meddelelser fra Rektor, 2) Meddelelse fra Studentereksamens-Udvalget, 3) Sagen om Docenters Optagelse som Medlemmer af Lærerforsamlingen, 4) Sag om forandret Stilling for forskellige Docenter under det lægevidenskabelige Fakultet, 5) Sag om Oprettelse af »Dansk Studiefond«; 10. April 1913 (ekstraordinært Møde) med Dagsorden: 1) Fortsættelse af sidste ordinære Mødes Behandling af Sagen om Oprettelse af »Dansk Studiefond«, 2) Fakulteternes Erklæringer over Sagen om forandret Stilling for forskellige Docenter; 29. Maj 1913 med Dagsorden: 1) Meddelelser fra Rektor, 2) Forslag fra Studentereksamens-Udvalget til Skrivelse til Ministeriet, 3) Forslag fra Konsistorium om Flidsattesters Afskaffelse, 4) Valg af Medlemmer af Folkeuniversitetsudvalget; 12. Juni 1913 (Fortsættelse af Mødet af 29. Maj) med Dagsorden: 1) Forslag fra Studentereksamens-Udvalget til Skrivelse til Ministeriet, 2) Forslag fra Konsistorium om Flidsattesters Afskaffelse, 3) Valg af Medlemmer af Folkeuniversitetsudvalget.

Til *Rektor* i Rektoratsaaret 1912—13 valgte den akademiske Lærerforsamling 24. Oktober 1912 Profesor Hector F. E. Jungersen, der tiltraadte Rektoratet 14. November 1912.

Til *Protokolfører for den akademiske Lærerforsamling* genvalgte denne 24. Oktober 1912 Professor F. E. Torm.

Dekanerne i Rektoratsaaret 1912—13 har været Professor J. C. Jacobsen i det teologiske, Professor L. A. Grundtvig og efter hans den 28. April 1913 indtrufne Død Professor H. Munch-Petersen som Prodekan i det rets- og statsvidenskabelige, Professor Th. Rovsing i det lægevidenskabelige, Professor A. B. Drachmann i det filosofiske og Professor J. N. Brønsted i det matematisk-naturvidenskabelige Fakultet.

Til *Medlemmer af Konsistorium* genvalgte den akademiske Lærerforsamling 24. Oktober 1912 Professorerne J. C. Jacobsen, Jul. Lassen, C. J. Salomonsen og Einar Biilmann. I Stedet for Professor Vilh. Thomsen, der udtraadte paa Grund af Alder, valgte Lærerforsamlingen s. D. Professor Kr. Erslev. I Stedet for Dekanerne, Professor Jacobsen og Professor Rovsing, der var Konsistorialer, valgte de paagældende Fakulteter Professor V. Ammundsen og Professor Leopold Meyer til Medlemmer for Rektoratsaaret 1912—13. Efter Professor Grundtvigs Død indtraadte Professor C. Torp som Medlem for Resten af Rektoratsaaret i Stedet for Prodekanen Professor Munch-Petersen, der var Konsistorial.

Til Medlem af *Bestyrelseskomiteen for Kommunitetets Stipendievæsen* valgte Konsistorium 8. Juni 1912 Professor J. C. Jacobsen som teologisk Medlem for 5 Aar fra 6. September 1912 i Stedet for Professor C. H. Scharling, der efter eget Ønske udtraadte af Komiteen. Efter Professor Scharlings Udtræden valgte Komiteen Professor C. Torp til Formand. Under Professor E. Biilmanns Fraværelse i Udlandet udnævnte Konsistorium 18. September 1912 Professor W. Johannsen til for det matematisk-naturvidenskabelige Fakultet at deltage i Komiteens Forhandlinger om Kommunitetsstipendiernes og Regensbeneficiernes Uddeling i September 1912.

I Universitetsaaret 1912—13 nedsattes følgende *Udvalg:* I Konsistoriums Møde den 22. Januar 1913 et Udvalg, bestaaende af Rektor, Referendarius, Dekanerne og Professor Jul. Lassen, til at overveje Spørgsmaalet om Flidsattesternes Afskaffelse samt et Udvalg, bestaaende af Rektor, Referendarius og Professorerne L. A. Grundtvig, K. Faber og Kr. Erslev angaaende Sagen om Docenters Optagelse i den akademiske Lærerforsamling. I Konsistoriums Møde den 23. April 1913 et forberedende Udvalg, bestaaende af Referendarius, det matematisk-naturvidenskabelige Fakultets Dekan og Professorerne C. J. Salomonsen, E. Biilmann, J. N. Brønsted og Martin Knudsen angaaende Sagen om Opførelse af Bygninger til et fysisk Institut og om Oprettelse af et fysisk-kemisk Laboratorium under Universitetet; i Konsistoriums Møder den 21. Maj og den 7. Juni 1913 blev endvidere henholdsvis Kvæstor og Rektor valgt til Medlemmer af dette Udvalg. I den akademiske Lærerforsamlings Møde den 27. Marts 1913 valgtes Professor M. Cl. Gertz til Medlem af det den 21. Marts 1912 nedsatte Udvalg angaaende Studentereksamen, og Professor V. Dahlerup til Medlem af Udvalget om Docenters Optagelse i Lærerforsamlingen.

Til Medlemmer af *Folkeuniversitetsudvalget* genvalgte den akademiske Lærerforsamling den 12. Juni 1913 Professorerne A. B. Drachmann, Kr. Erslev, W. Johannsen, C. J. Salomonsen og C. Wilkens.

Til Oplysning om Konsistoriums Medlemmer i Tidsrummet 1910—11 til 1912—13 meddeles følgende Oversigt:

Konsistoriums Medlemmer i 1910—11 til 1912—13.

	Indtraadt	1910—11	1911—12	1912—13
Efter Anciennitet				
1. Det teologiske Fakultet	$^{9}/_{2}$ 1877	H. Scharling	H. Scharling	H. Scharling
2. Det rets- og statsvidenskabelige Fakultet....	$^{17}/_{11}$ 1879	W. Scharling (d. $^{29}/_{4}$ 1911)		
Efter Valg, jfr. Aarb. 1908—09, S. 665, 1909—10, S. 1123, 1910—11, S. 1, 1911—12, S. 434	$^{1}/_{2}$ 1896	Chr. Bohr (d. $^{3}/_{2}$ 1911)		
	$^{1}/_{3}$ 1898	M. Cl. Gertz	M. Cl. Gertz	M. Cl. Gertz
	$^{1}/_{3}$ 1899	V. Thomsen	V. Thomsen	
	$^{13}/_{12}$ 1900	C. J. Salomonsen (Prorektor)	C. J. Salomonsen (Dekan)	C. J. Salomonsen
	$^{12}/_{9}$ 1901	Jul. Lassen	Jul. Lassen	Jul. Lassen
	$^{1}/_{10}$ 1901	E. Warming	E. Warming (indtil $^{31}/_{12}$ 1911)	
	$^{1}/_{5}$ 1902	....	....	Kr. Erslev
	$^{23}/_{10}$ 1902	V. Bentzon	V. Bentzon	V. Bentzon
	$^{23}/_{10}$ 1902	K. Faber	K. Faber	K. Faber
	$^{1}/_{2}$ 1907	H. F. E. Jungersen	H. F. E. Jungersen	H. F. E. Jungersen (Rektor)
	$^{1}/_{1}$ 1910	J. C. Jacobsen	J. C. Jacobsen	J. C. Jacobsen (Dekan)
	$^{1}/_{2}$ 1910	N. V. Ussing (d. $^{23}/_{7}$ 1911)		
	$^{27}/_{10}$ 1910	H. Munch-Petersen	H. Munch-Petersen (Dekan)	H. Munch-Petersen (fra $^{28}/_{4}$ 1913 Prodekan)
	$^{27}/_{10}$ 1910	H. Høffding	H. Høffding	H. Høffding
	$^{30}/_{3}$ 1911	Th. Rovsing (fra $^{30}/_{3}$ 1911)	Th. Rovsing	Th. Rovsing (Dekan)
	$^{26}/_{10}$ 1911	....	E. Biilmann (fra $^{26}/_{10}$ 1911)	E. Biilmann
	$^{28}/_{3}$ 1912	....	W. Johannsen (fra $^{28}/_{3}$ 1912)	W. Johannsen
Som Rektor..........	....	Kr. Erslev	Fr. Buhl	
Som Prorektor.........	....	....	Kr. Erslev	Fr. Buhl
Som Dekaner........	....	F. E. Torm	J. P. Bang	
	....	C. Torp	....	L. A. Grundtvig (indtil $^{28}/_{4}$ 1913)
	....	L. Meyer		
	....	F. Jónsson	F. Jónsson	A.B. Drachmann
	....	E. Strømgren	Julius Petersen	J. N. Brønsted
I Stedet for Dekaner..	....	....	....	V. Ammundsen
	....	....	C. Torp	C. Torp (fra $^{28}/_{4}$ 1913)
	....	....	L. Meyer	L. Meyer

Ved det den 14. Marts 1913 afholdte Valg af *Studenterraad* valgtes følgende: Det *teologiske* Studenterraad, Medlemmer: Studiosi theol. Poul

Prip, Poul Brodersen (Næstformand), Chr. Holt (Formand), Drewsen Christensen og Carl Lund. Suppleanter: Studiosi theol. Anders Jensen, L. Stubbe-Teglbjærg, Knud Voldum, Anker Moos og Kr. Steffensen. Det *rets- og statsvidenskabelige* Studenterraad, Medlemmer: Studiosi juris G. R. Teisen (Næstformand), Robert Hove (Formand), H. C. Andersen, V. Bro og Stud. polit. Hjalmar Collin. Suppleanter: Studiosi juris Schouboe, Oppermann, Erik Dreyer, P. Ancker-Jensen og Stud. polit. Alf Ussing. Det *medicinske* Studenterraad, Medlemmer: Studiosi med. Ivar Knudsen (Formand), Mogens Fenger (Næstformand), Frantz Djørup, Svend Felding, Niels Juel Schierbeck. Suppleanter: Studiosi med. Aage Sennels, C. Tscherning, Th. Pedersen, Bøggild, Sven Wieth Pontoppidan. Det *filosofiske* Studenterraad, Medlemmer: Studiosi mag. Agnes Lassen (Dansk), L. Hammerich (Tysk) (Formand), V. G. Konradsen (Engelsk), Robert Hansen (Fransk) (Næstformand), C. M. Rosenberg (klassiske Sprog), Hans Jensen (Historie) og Palle Raunkjær (andre Fag). Suppleanter Studiosi mag. Ernst-Hansen (Dansk), A. V. Nielsen (Tysk), Harriet Oppenhejm (Engelsk), H. I. Bennick (Fransk), Ellen Larsen (klassiske Sprog), Gribsvad-Pedersen (Historie) og Bille Brahe (andre Fag). Det *matematisk-naturvidenskabelige* Studenterraad, Medlemmer: Studiosi mag. A. F. Andersen (Matematik) (Næstformand), C. Luplau Janssen (Astronomi), Kirsten Volqvartz (Kemi), N. C. Jensen (Fysik), Tage Ellinger (Zoologi), H. C. Hansen (Botanik), Lauge Koch (Mineralogi) og Barclay Raunkiær (Geografi) (Formand). Suppleanter: Studiosi mag. E. A. F. Torstensen-Jensen (Matematik), J. M. Vinter-Hansen (Astronomi), Hirschfeld-Hansen (Kemi), P. A. Rasch-Nielsen (Fysik), Lauritz Petersen (Zoologi), R. Skovgaard (Mineralogi) og Kaj Birket-Smith (Geografi). For Botanik blev ingen Suppleant valgt. Til Medlemmer af *det samlede Studenterraad* valgtes Studiosi theol. Poul Prip, Chr. Holt, Drewsen Christensen, Studiosi juris H. C. Andersen, Robert Hove (Formand fra 27. Januar 1914), Stud. polit. Hjalmar Collin, Studiosi med. Ivar Knudsen, Frantz Djørup, Svend Felding (Næstformand indtil 27. Januar 1914), Studiosi mag. (fil. Fak.) L. Hammerich, Robert Hansen (Sekretær), Hans Jensen (Næstformand fra 27. Januar 1914), Studiosi mag. (mat.-nat. Fak.) A. F. Andersen, Lauge Koch, Barclay Raunkiær (Formand indtil 27. Januar 1914).

b. Kgl. Resol. 3. Juni 1913 om Docenters Optagelse i den akademiske Lærerforsamling.

Paa den akademiske Lærerforsamlings Møde den 21. Marts 1912 rejste Professor Knud Faber Spørgsmaalet om Docenternes Optagelse i Lærerforsamlingen og til Mødet den 30. Maj s. A. stillede han derefter følgende Forslag:

»Den akademiske Lærerforsamling nedsætter et Udvalg paa 5 Medlemmer, der sammen med Rektor og Referendarius skal stille Forslag om, hvilke af Universitetets Docenter der som saadanne bør være Medlemmer af Lærerforsamlingen, foruden de to Docenter, hvem denne Ret nu er indrømmet.«

Som Motivering til dette Forslag fremsatte han følgende Bemærkninger:

»Ifølge kgl. Resolution af 6. September 1902 dannes den akademiske Lærerforsamling af »samtlige ved Universitetet fast ansatte Lærere, samt de midlertidig ansatte Lærere, der er Medlemmer af et Fakultet«. Dette er hidtil fortolket saa snævert, at naar undtages de Docenter, der er Medlemmer af et Fakultet, er kun de to Docenter, der har kgl. Udnævnelse, Medlemmer af Lærerforsamlingen. End ikke Docenten i Hygiejne har man indrømmet denne Ret, skønt hans Docentur hverken er midlertidigt eller personligt.

Docentvæsenet har siden 1902 gennemgaaet en betydelig Udvikling, og Docenternes oprindelig noget usikre Stilling er bleven mere og mere fast. Dette er ogsaa anerkendt af Universitetet, der samtidig med at indsende et Forslag til Lønningslov angaaende de normerede Lærere tillige har foreslaaet, at der gives en Række Docenter stigende Lønninger med Pensionsret, skønt disse Stillinger er rent personlige. Naar man f. Eks. ser, at Docenten i Ægyptologi og Assyriologi i ca. 30 Aar har repræsenteret dette Fag, er det klart, at han i Virkeligheden maa betragtes som fast ansat, selv om hans Lønning staar opført paa de aarlige Finanslove uden Hjemmel i nogen særlig Lønningslov, og det samme gælder en Række andre Docenter. Formen for Ansættelsen og Bevilling bør ikke i Universitetets Øjne forhindre saadanne Docenter i at betragtes som fast ansatte ved Universitetet, da de har Ret til at gaa ud fra, at Bevillingen til deres Lønning vil vare, saa længe de lever.

For nogle af Docenterne under det lægevidenskabelige Fakultet gælder det, at de repræsenterer vigtige Fag, som Hudsygdomme, Børnesygdomme o. l., men deres Ansættelse som Docenter gælder kun, saa længe de som Overlæger bestyrer visse Specialklinikker. Da man imidlertid maa gaa ud fra, at de bliver i disse Stillinger, til de bliver aflægs af Alder eller Sygdom, bør heller ikke denne Bestemmelse forhindre dem i at blive betragtede som fast ansatte.

Medens Studenterne nu gennem Studenterraadene har faaet deres Organisation, er det lidet tidssvarende, at saa mange som faste Lærere virkende Docenter er ganske uden Adgang til Deltagelse i Diskussionerne angaaende Universitetets Forhold, og deres Udelukkelse fra den akademiske Lærerforsamling er formentlig ikke i Overensstemmelse med dennes Idé.«

Lærerforsamlingen nedsatte et Udvalg, bestaaende af Rektor og Dekanerne, til at overveje den af Professor Faber fremdragne Sag.

Dette Udvalg indhentede følgende Erklæringer fra Fakulteterne:

Det teologiske Fakultets Erklæring af 5. Oktober 1912.

Som Svar paa Rektors Anmodning om en Udtalelse fra det teologiske Fakultet angaaende det af Hr. Prof. Knud Faber stillede Forslag vedrørende Docenternes Optagelse som Medlemmer af Lærerforsamlingen, skal Fakultetet udtale:

1) at Spørgsmaalet for de teologiske Docenters Vedkommende formentlig let lader sig besvare, idet den ene, Hr. Docent J. O. Andersen, allerede er Medlem af Lærerforsamlingen, medens den anden, Hr. Docent Chr. Glarbo, efter Fakultetets enstemmige Opfattelse ikke kan blive Med-

lem af Lærerforsamlingen, da hans Stilling er rent midlertidig, idet han kun er udnævnt paa 3 Aar.

2) at Fakultetet ikke mener som saadant at kunne tage Stilling til Spørgsmaalet i sin Almindelighed, men maa overlade til sine enkelte Medlemmer at tage Standpunkt i denne Sag.

Det rets- og statsvidenskabelige Fakultets Erklæring af 31. Oktober 1912.

I Anledning af det ærede Udvalgs Skrivelse af 21. f. M. skal Fakultetet udtale, at det finder, at Docenter, der deltager i Lærergerning paa væsentlig lige Fod med Professorerne, bør være Medlemmer af den akademiske Lærerforsamling, og at dette efter Fakultetets Skøn er Tilfældet med de Docenter, der for Tiden virker under Fakultetet, med Undtagelse af den praktiske Docent ved juridisk Laboratorium.

Det lægevidenskabelige Fakultets Erklæring af 9. Oktober 1912.

I Anledning af det ærede Udvalgs Forespørgsel af 21. September 1912 skal Fakultetet udtale, at det i sit Møde den 7. Oktober 1912 bestemte at udtale sig for, at Docenterne i

Hygiejne,
Epidemologi,
Psychiatri,
Hud- og Kønssygdomme,
Pædiatri og
Otolaryngologi

samt Dr. med. Maar (Docent i Medicinens Historie) optages som Medlemmer af den akademiske Lærerforsamling.

Det filosofiske Fakultets Erklæring af 23. Oktober 1912.

I Anledning af Skrivelse af 21. September d. A. skal Fakultetet tillade sig at udtale følgende:

Fakultetet finder det i sig selv naturligt, at der gives Docenter Adgang til den akademiske Lærerforsamling som Medlemmer af denne, og det har da ogsaa selv ved efterhaanden at optage under det hørende Docenter som Medlemmer virket i denne Retning, idet de saaledes optagne Medlemmer med det samme er blevne Medlemmer af Lærerforsamlingen. Men Fakultetet mener, at der bør søges fastslaaet en principiel Grænse mellem de Docenter, der paa Grund af hele deres Stilling til og Virksomhed ved Universitetet formentlig bør være Medlemmer af Lærerforsamlingen, og de andre, der kun periferisk kan siges at være knyttede dertil. I Øjeblikket tør Fakultetet ikke udtale sig nærmere om, hvorledes denne Grænse bør bestemmes, men det tillader sig at fremsende det medfølgende indenfor Fakultet fremkomne Forslag til nærmere Overvejelse.

Dette Forslag var saalydende:

»Ved Forhandlingen om det af Professor Faber stillede Forslag om at give Universitetsdocenterne Adgang til den akademiske Lærerforsam-

ling blev der som den væsentligste Indvending herimod fremhævet, at en Del Mænd, der i det hele stod Universitetet fjærnt, idet deres Docentvirksomhed var betinget af deres Stilling som Overlæger ved Hospitalerne, derved vilde faa Indflydelse paa Universitetets Anliggender. For de Docenters Vedkommende, der sorterer under det filosofiske Fakultet, findes intet tilsvarende Forhold, og skulde det undtagelsesvis forekomme, vilde man let kunne undgaa den deraf flydende Ulempe ved at formulere Bestemmelsen saaledes:

»Enhver Docent, der ikke er ansat for en vis begrænset Tid og ikke har nogen anden fast lønnet Ansættelse under Stat eller Kommune, er Medlem af den akademiske Lærerforsamling.«

Ved denne Indskrænkning synes de mod Forslaget rejste Indvendinger at maatte bortfalde, medens meget vægtige Grunde taler for Hovedpunktet, Docenternes Adgang til Lærerforsamlingen.

For det første er det, som af Professor Faber fremhævet, i høj Grad ubilligt, at en hel Kreds af Universitetslærere hverken kan faa direkte Underretning om eller har Adgang til at udtale sig om Universitetets Anliggender end ikke i saadanne Tilfælde, hvor det drejer sig om deres egen Lærervirksomhed eller Stilling i det hele. Dette Forhold er nu, hvor der er givet Studenterne Lejlighed til at udtale sig, endnu mere urimeligt end tidligere.

For det andet kan det kun være til Fordel for Universitetet, at de Mænd, der, ofte i en lang Aarrække, bestrider en ikke uvæsentlig Del af Lærergerningen, føler sig knyttede til Universitetet som Institution ved at have Indflydelse paa dets Anliggender. Den systematiske Udelukkelse af Docenterne har lige den modsatte Virkning, avler Bitterhed og en ikke altid ubeføjet Kritik. Netop nu, hvor Universitetets Forhold muligvis vil undergaa en ret indgribende Forandring, vil det være af største Betydning, at alle Universitetslærerne staar samlede og enige om de Udtalelser, der fremsættes af Lærerforsamlingen, hvilket under de nuværende Forhold sandsynligvis ikke vil være Tilfældet.

Vi anbefaler derfor Professor Fabers Forslag med den ovenfor anførte Indskrænkning til Vedtagelse.«

Det matematisk-naturvidenskabelige Fakultets Erklæring af 22. Oktober 1912.

Foranlediget ved Udvalgets Skrivelse af 21. September d. A. skal Fakultetet tillade sig at udtale, at det ikke finder Anledning til at foretage nogen Ændring i de foreliggende Bestemmelser og disses hidtidige Fortolkning.

Fakulteternes Erklæring blev forelagt Lærerforsamlingen, der i sit Møde den 19. December 1912 vedtog følgende Udtalelse:

»Idet Lærerforsamlingen udtaler sig for Docenternes Optagelse indenfor de Grænser, hvorpaa der peges i Erklæringerne fra tre Fakulteter, opfordrer den Konsistorium til at fremsætte Forslag til en dertil sigtende Ændring i den kgl. Resolution af 6. September 1902.«

Konsistorium behandlede derefter Sagen i sit Møde den 22. Januar 1913, hvor der blev nedsat et Udvalg bestaaende af Rektor, Referendarius og Professorerne Erslev, Faber og Grundtvig.

Dette Udvalg stillede til Konsistoriums Møde den 26. Februar 1913 følgende Forslag:

»Første Punktum af § 1 i kgl. Resolution af 6. September 1902 angaaende Universitetets almindelige Myndigheder affattes saaledes:

Den akademiske Lærerforsamling bestaar af: a) Universitetsprofessorer og andre kgl. udnævnte Lærere, samt de, der er konstituerede i saadannes Sted, b) de ordinære Docenter under det lægevidenskabelige Fakultet, c) de andre Lærere, der i deres Universitetsgerning er væsentlig sidestillede med Professorer, for saa vidt de ikke er ansatte paa bestemt Tid; Spørgsmaalet, om en Lærer opfylder disse Betingelser, afgøres af Lærerforsamlingen, efter at det paagældende Fakultet har haft Lejlighed til at udtale sig.«

der blev vedtaget med Forbehold af Muligheden af Tillægsforslag angaaende Udvalg til Prøvelse af vedkommende Docenters Adgangsberettigelse og forelagt Lærerforsamlingen den 27. Marts 1913.

Lærerforsamlingen vedtog Konsistoriums Forslag med den Ændring, at Medlemmer af Fakulteter som saadanne er Medlemmer af Lærerforsamlingen, og overdrog den endelige Redaktion af Forslaget til Konsistoriums-Udvalget suppleret med Professor Dahlerup.

Dette Udvalg affattede derefter følgende:

Forslag til Forandring af § 1 i den kgl. Resolution af 6. September 1902 angaaende Universitetets almindelige Myndigheder.

Første Punktum af § 1 i den nævnte Resolution affattes saaledes:

»Medlemmer af den akademiske Lærerforsamling ere de Universitetslærere, der have kgl. Udnævnelse som saadanne, og de, der ere konstituerede i deres Sted, samt af de paa anden Maade ansatte Lærere a) de, der ere Medlemmer af et Fakultet, b) de ordinære Docenter under det lægevidenskabelige Fakultet, og iøvrigt c) enhver Lærer, der i sin Universitetsgerning er væsentlig sidestillet med Professorer, for saa vidt han ikke er ansat paa bestemt Tid; Spørgsmaalet, om en Lærer opfylder disse Betingelser, afgøres af Lærerforsamlingen, efter at det paagældende Fakultet har haft Lejlighed til at udtale sig.«

Bemærkninger til foranstaaende Forslag.

Efter det nærværende Indhold af § 1 i kgl. Resolution af 6. September 1902 angaaende Universitetets almindelige Myndigheder er det alene de »fast ansatte«, hvad der er blevet forstaaet som enstydigt med kgl. udnævnte, Universitetslærere (og de, der ere konstituerede i saadannes Sted), som har en ubetinget Ret til at være Medlemmer af den akademiske Lærerforsamling. De »midlertidig ansatte« Lærere bliver derimod kun Medlemmer af Lærerforsamlingen under Forudsætning af, at de optages som Medlemmer af et Fakultet, og denne Forudsætning opfyldes kun af et

Mindretal af disse Lærere. Efterhaanden som ogsaa de midlertidige Lærere er blevet fastere knyttede til Universitetet og tager en stadig betydningsfuldere Del i dets Virksomhed, har man imidlertid fundet denne Ordning ubillig, og man maa anse det baade for et Retfærdighedshensyn mod de paagældende selv og for ønskeligt fra Universitetets eget Standpunkt, at der gives dem Adgang til den almindelige Forsamling af Universitetets Lærere.

Hertil sigter det foreliggende Forslag. Efter dette vil — foruden som hidtil de Lærere, der har kgl. Udnævnelse eller er Medlemmer af et Fakultet — for det første de, for Tiden 5, »ordinære Docenter« under det lægevidenskabelige Fakultet ubetinget blive Medlemmer af Lærerforsamlingen, idet disse tager en saadan Del i de Studerendes Undervisning, at dette synes rimeligt. Med Hensyn til de øvrige Lærere har man derimod paa Grund af de store Forskelligheder i deres Stilling ikke anset det for muligt at opstille en lige saa klar og fast Regel, men ment at maatte nøjes med at angive det almindelige Synspunkt, at vedkommende Lærer »i sin Universitetsgerning er væsentlig sidestillet med Professorer«; i dette Tilfælde formenes han at burde være Medlem af Lærerforsamlingen, med mindre hans Ansættelse kun gælder for en bestemt Tid. Afgørelsen af mulige Tvivlsspørgsmaal har man fundet det naturligt at henlægge til Lærerforsamlingen selv, dog saaledes at der først gives Vedkommendes Fakultet Lejlighed til at udtale sig om Spørgsmaalet.

Forslaget indsendtes 16. April 1913 til Ministeriet og blev bifaldet ved kgl. Resol. af 3die Juni s. A.

c. Nedsættelse af en Kommission til Undersøgelse af Universitetets hele administrative og økonomiske Ordning.

Paa Foranledning af de i Finanslovkommissionens Betænkning angaaende Besparelser paa Finansloven S. 29 fremsatte Bemærkninger vedrørende Universitetet, se Aarbog 1911—12 S. 445, blev der under Behandlingen af Finanslovforslaget for 1912—13 plejet Samraad mellem Finansudvalget og Ministeren for Kirke- og Undervisningsvæsenet om Universitetets Forfatningsforhold, jfr. Rigsdagstid. 1911—12 Till. B. Sp. 339—40. Endvidere drøftedes Forfatningsforholdene saavel under Finanslovs-Forhandlingerne i Folketinget, jfr. Folketingstidende 1911—12, Sp. 173, 751, 3982, 3987—88, 3997, 4005—06, 4016—17 og 4027—28, som under Lønningslovs-Forhandlingerne, jfr. Folketingstidende 1911—12, Sp. 7132—33, 7527—28, 7530, 7533—34, 7537—38, 9454—55 og 9459. Under disse Forhandlinger udtalte Ministeren, at han agtede at lade Forholdene undersøge ved en Kommission, og en saadan blev derefter nedsat af Ministeriet under 7de Oktober 1912, hvorom Meddelelse blev givet Konsistorium i en saalydende Skrivelse af s. D.:

»Ministeriet for Kirke- og Undervisningsvæsenet har nedsat en Kommission til Undersøgelse af Universitetets hele administrative og økonomiske Ordning.

Til Kommissionens Formand er beskikket Professor, Dr. phil. Harald Høffding.

Til Medlemmer af Kommissionen er iøvrigt beskikket Kontorchef i Ministeriet Frantz Dahl, Medlem af Folketinget Lars Dinesen, Kvæstor K. Goos, Professor, Dr. med. W. Johannsen, Raadmand, Medlem af Folketinget K. M. Klausen, Pastor, Medlem af Folketinget N. Johan Laursen, Professor, Dr. jur. H. Munch-Petersen og Medlem af Folketinget N. Pedersen-Nyskov.

Til Sekretær ved Kommissionen er beskikket Ekspeditionssekretær i Ministeriet for Kirke- og Undervisningsvæsenet K. Glahn.

Det er overdraget Kommissionen at foretage en Undersøgelse af Universitetets hele administrative Ordning, i hvilken Henseende det særlig maatte drøftes, om ikke Indførelse af et nyt Led i Universitetets Styrelse, en økonomisk Direktør, Kansler eller deslige — Organer, som er kendte andetsteds — maatte være ønskeligt som et Mellemled mellem Universitetet og Ministeriet.

I Forbindelse hermed er Kommissionen bemyndiget til at undersøge, om Tidspunktet nu ikke maatte være kommet til at skabe en ny Grundlov for Universitetets Organisation og Virksomhed, en Kodifikation, som kunde være en naturlig Afløser af Universitetsfundatsen af 7de Maj 1788 og de talløse siden den Tid fastsatte Retsregler.

Kommissionen er derhos bemyndiget til at inddrage under sin Drøftelse ogsaa andre Spørgsmaal, der maatte vedrøre Universitetet, samt til i enkelte specielle Tilfælde at tilkalde særlig sagkyndige.

Hvilket man ikke undlader herved at meddele D'Hrr. Rektor og Professorer til behagelig Efterretning.«

Om Kommissionens Betænkning, der blev afgivet den 23de Oktober 1913, og det derefter videre passerede i denne Sag vil Beretning blive givet i et senere Hefte af Aarbogen.

d. Flidsattesternes Afskaffelse.

Det samlede Studenteraad tilskrev under 14de November 1912 Konsistorium saaledes:

»Det samlede Studenteraad tillader sig herved ærbødigst at foreslaa det høje Konsistorium Afskaffelse af Flidsattesterne.

Som Grund til dette Forslag tillader man sig at anføre, at Flidsattesternes Anvendelse

dels medfører en Tvang, der ikke er i Overensstemmelse med Principerne for Universitetsundervisning,

dels for de mange, der af faktiske Grunde er hindrede i at følge alle de regelmæssige Forelæsninger, i høj Grad vanskeliggør Studiet, idet Flidsattesters Havelse stilles som Betingelse for Indstilling til Eksamen, for Opnaaelse og Bevarelse af Legater og lignende,

og endelig paa den enkelte lægger et Baand med Hensyn til de Forelæsningsrækker, han mener at have Brug for.«

Konsistorium behandlede Sagen i sine den 9de December 1912 og 22de Januar 1913 afholdte Møder og nedsatte i sidstnævnte Møde et Udvalg, bestaaende af Rektor, Referendarius consistorii, Dekanerne og Pro-

fessor Julius Lassen, til at overveje Spørgsmaalet. Dette Udvalg tilskrev under 12te Februar Fakulteterne og Stipendiebestyrelsen saaledes:

»Udvalget, der af Konsistorium er nedsat til at overveje det i Afskrift vedlagte Forslag fra det samlede Studenterraad om Flidsattesternes Afskaffelse, er ved sine foreløbige Overvejelser naaet til det Standpunkt, at det er tilbøjeligt til at mene, at selve Flidsattesterne kunde afskaffes, og da i Stedet kunde tænke sig følgende Ordning:

Der kræves som almindelig Regel saavel til at indstille sig til Eksamen som til at nyde Legater, at den paagældende har meldt sig til Optagelse i den aarlige Studenterliste, hvorved jo tillige en Angivelse af Studiefag vil finde Sted. Naar nogen indstiller sig til Eksamen, maa han i sit Petitum i Forbindelse med den Redegørelse for sine Studier, som han skal give, opgive, hvilke Forelæsninger og Øvelser han har deltaget i (de nuværende Tilhørerlister forudsættes bevarede). Endvidere skal den, der nyder Legater (hvor ikke Fundatsen maatte opstille mere specielle Krav), ved Ansøgningen eller, for Kommunitetets Vedkommende, ved Afslutningen af hvert Semester paa en dertil bestemt Blanket afgive Erklæring om, at han studerer ved Universitetet med Opgivelse af sit Studiefag, eventuelt ogsaa med Tilføjelse af, hvilke Forelæsninger eller Øvelser han har deltaget i.

Forinden imidlertid Udvalget tager endeligt Standpunkt til disse Spørgsmaal, vilde det sætte Pris paa at blive bekendt med de forskellige Fakulteters og Stipendiebestyrelsens Opfattelse, og det tillader sig derfor at udbede sig en Udtalelse om Sagen.«

og modtog herpaa følgende Svar:

Det teologiske Fakultet (20de Februar 1913):

»I æret Skrivelse af 12te ds. har det af Konsistorium nedsatte Udvalg angaaende Flidsattesters Afskaffelse udbedt sig Fakultetets Udtalelse angaaende et af Udvalget efter dets foreløbige Overvejelser billiget Forslag.

I den Anledning har Fakultetet herved den Ære at udtale: Fakultetets Flertal har intet at erindre i Anledning af det nævnte Forslag.

Et Mindretal (Professor H. Scharling) udtaler: Mindretallet kan tiltræde Udvalgets Forslag, at der, forsaavidt Flidsattesterne afskaffes, indføres en anden Ordning i deres Sted. Mindretallet finder dog, at den foreslaaede Ordning ikke vil blive nogen Lettelse, men kun større Besvær saa vel for de Studerende som for Universitetslærerne, der vel maa have nogen Tilsyn med disse selvlavede Flidsattester. Særligt vil den blive trykkende for de Studenter, som søge eller nyde Stipendier og nu hvert Semester skal afgive Erklæring om, at Vedkommende studerer ved Universitetet, og hvilket Fag han studerer, eventuelt ogsaa med Tilføjelse af, hvilke Forelæsninger og Øvelser han har hørt eller deltaget i — endelig vil der blive Spørgsmaal om, hvorledes der kan skaffes Sikkerhed for, at disse mange Erklæringer er paalidelige. Mindretallet maa derfor foreslaa, at den nuværende Ordning med Flidsattester beholdes.«

Det rets- og statsvidenskabelige Fakultet (19de Februar):

»Foranlediget ved en fra det samlede Studenterraad rettet Henvendelse til Konsistorium om Afskaffelse af Flidsattester har et af Konsi-

storium desangaaende nedsat Udvalg i Skrivelse af 12te d. M. fremsendt Forslag til en nærmere Ordning i saa Henseende og udbedt sig Fakultetets Udtalelse derom.

Saaledes foranlediget skal Fakultetet udtale, at det for sit Vedkommende maa anbefale Afskaffelsen af Flidsattester og iøvrigt kan tiltræde Udvalgets Forslag.«

Det lægevidenskabelige Fakultet (12te Marts):

»I Anledning af det ærede Udvalgs Forespørgsel af 12te Februar 1913 skal jeg paa det lægevidenskabelige Fakultets Vegne meddele, at dette intet har imod, at Flidsattesterne afskaffes og erstattes med en Ordning som den af Udvalget foreslaaede.«

Det filosofiske Fakultet (5te Marts):

»Paa det fra Udvalget angaaende Flidsattesters Afskaffelse i Skrivelse af 12te Februar stillede Spørgsmaal har Fakultetet paa Møde den 3die ds. vedtaget at svare som følger.

Der har i Fakultetet i det Hele og Store ikke været følt nogen Ulempe ved Benyttelsen af Flidsattester i den nu brugelige Form. Ved den almindelige Undervisning indenfor Fakultetet er Deltagernes Antal ved Forelæsninger og Øvelser ikke større, end at det er en let Sag for Docenten at holde Kontrol med, at der kun udstedes Attester til de Studerende, der virkelig har deltaget regelmæssigt i Undervisningen. Anderledes er derimod Forholdet ved de Forelæsninger, hvor de Studerendes Antal er stort; her er en virksom Kontrol ikke mulig. Hidtil har dette væsentlig kun været føleligt ved Undervisningen i filosofisk Propædeutik; men i den sidste Tid er de Studerendes Antal ogsaa ved Undervisningen til Skoleembedseksamen tiltaget saa stærkt, at ogsaa her lignende Forhold, i alt Fald i enkelte Fag, begynder at gøre sig gældende.«

Det matematisk-naturvidenskabelige Fakultet (27. Februar):

»Til det ved Konsistoriums Skrivelse Journ. Nr. 75—12 meddelte Forslag til en Ordning ved Afskaffelse af Flidsattesterne kan Fakultetet i det hele slutte sig, dog med den Ændring, at Ordet »eventuelt« sidst i Forslaget bortfalder. Fakultetet ønsker med andre Ord, at den, der nyder Legater, ved Ansøgningen, eller for Kommunitetets Vedkommende ved Afslutning af hvert Semester, i alle Tilfælde opgiver, hvilke Forelæsninger og Øvelser han har deltaget i.«

Stipendiebestyrelsen (11te Marts):

»I behagelig Skrivelse af 12te f. M. har det ærede Udvalg udbedt sig en Udtalelse fra Stipendiebestyrelsen i Anledning af et af Udvalget udarbejdet Forslag til Flidsattesternes Afskaffelse.

Saaledes foranlediget skal man tillade sig at udtale, at man med Udvalget er enigt i, at Flidsattesterne kan afskaffes, ligesom man for sit Vedkommende ingen Betænkeligheder nærer ved at følge Udvalgets Forslag til den Ordning, der skal træde i Stedet for Flidsattesterne.«

Udvalget afholdt derefter 19de April Samraad med det samlede Studenterraad og 2den Maj Samraad med Stipendiebestyrelsen, hvorefter det affattede følgende Forslag til Konsistorium:

Forslag fra Konsistorium angaaende Flidsattesters Afskaffelse.

»Det er en Betingelse saavel for at indstille sig til Universitetets Eksaminer som for at nyde Legater ved Universitetet, at den paagældende har meldt sig til Optagelse i den aarlige Studenterliste. Naar nogen indstiller sig til Eksamen, maa han i sit Petitum gøre Rede for Forløbet af sine Studier med Opgivelse af de væsentligste af de Forelæsninger og Øvelser, han har deltaget i. Den, der søger om eller nyder Legater, skal ved Indleveringen af sin Ansøgning og, for Kommunitetets Vedkommende, tillige efter hvert Halvaars Slutning paa en dertil bestemt Blanket afgive Erklæring om, at han studerer ved Universitetet, med Opgivelse af sit Studiefag og med Tilføjelse af, hvilke Forelæsninger eller Øvelser han har deltaget i, eller hvis ingen saadanne maatte være fulgt, da hvilken Grund der foreligger hertil. En lignende Fordring kan ogsaa af Eforen stilles med Hensyn til andre Legater, der oppebæres i flere Aar.

De hidtilværende Flidsattester afskaffes. De særlige Bestemmelser om Nødvendigheden af at have deltaget i visse Øvelser som Betingelse for at kunne indstille sig til en Eksamen forbliver uberørte.«

Forinden dette Forslag forelagdes Konsistorium, udbad Udvalget sig 9de Maj 1913 en Udtalelse fra Stipendiebestyrelsen, om den for sit Vedkommende havde noget mod Forslaget at erindre, idet Udvalget bemærkede, at det som en Følge af Forslaget forudsatte, at det ved Stipendiebestyrelsens Skrivelse af 7de Oktober 1885 under Nr. 2 opstillede Krav til Kommunitetsalumnerne om et bestemt Antal ugentlige Forelæsningstimer maatte bortfalde. Efter at Stipendiebestyrelsen 13de Maj havde erklæret sig enig heri, behandledes Forslaget i Konsistoriums Møde den 21de Maj 1913, hvor det blev vedtaget at forelægge det for Lærerforsamlingen.

Denne behandlede Forslaget i sine den 29de Maj og 12te Juni 1913 afholdte Møder, i hvilket sidste Møde Forslaget blev vedtaget, dog saaledes at Rektor og Referendarius bemyndigedes til at foretage mindre formelle Ændringer.

Under 15de November 1913 udstedte Konsistorium følgende:

»Bekendtgørelse fra Universitetet angaaende Flidsattesters Afskaffelse.

Det er en Betingelse saavel for at indstille sig til Universitetets Eksaminer som for at nyde Legater ved Universitetet, at den paagældende har meldt sig til Optagelse i Aarslisten over Universitetets Studerende. *Naar nogen indstiller sig til Eksamen,* maa han i sit Petitum gøre Rede for Forløbet af sine Studier med Opgivelse af de væsentligste af de fulgte Forelæsninger og Øvelser. *Den, der søger et Legat,* skal vedlægge sin Ansøgning en paa en dertil bestemt Blanket afgiven Erklæring om, at han studerer ved Universitetet, med Opgivelse af sit (sine) Studiefag og med Tilføjelse af, hvilke Forelæsninger og Øvelser han har fulgt; hvis han ingen saadanne maatte have fulgt, maa han opgive, hvilken Grund der foreligger hertil. En lignende Erklæring skal ved hvert Halvaars Slutning indsendes af enhver *Kommunitetsalumne,* og samme Fordring kan

ogsaa af Eforen stilles med Hensyn til andre Legater, der oppebæres i flere Aar.

De hidtilværende Flidsattester afskaffes. De særlige Bestemmelser om Nødvendigheden af at have deltaget i visse Øvelser som Betingelse for at kunne indstille sig til en Eksamen forbliver uberørte.

Denne Ordning træder i Kraft med Udgangen af Efteraarssemestret 1913.

Blanketter til de ovennævnte Erklæringer kan faas til Købs hos Universitetets Portnerske.«

e. Grundregler for Studenterraadene og Forretningsorden for disse i deres Forhold til Universitetet.

I det af den akademiske Lærerforsamling den 21de December 1911 vedtagne Forslag om Oprettelse af Studenterraad var det, se Aarbog 1911—12 S. 459 bestemt, at en Forretningsorden for disse i deres Forhold til Universitetet skulde affattes af Rektor og Dekanerne efter Samraad derom med det samlede Studenterraad. Efter at de første Studenterraad var valgt den 28de Marts 1912, blev der saavel af det samlede Studenterraad som af Rektor og Dekanerne udarbejdet Forslag til en saadan Forretningsorden. Om disse Forslag forhandledes der ved Samraad den 14de December 1912 og den 18de Januar 1913. Derefter udfærdigede Rektor 15de Marts 1913 følgende:

Grundregler for Studenterraadene og Forretningsorden for disse i deres Forhold til Universitetet, *affattede af Rektor og Dekanerne efter Samraad med det samlede Studenterraad.*

Den akademiske Lærerforsamling har under 21de December 1911 erklæret, at Universitetet forsøgsvis for tre Aar vil være villigt til at forhandle om Sager, der vedrører de Studerendes Interesser, med Udvalg, valgte af de Studerende gruppevis efter Fagstudierne. Herom bestemmes nærmere følgende:

§ 1.

For hvert af de fem Fakulteter vælges et Studenterraad til at forhandle med Universitetet om Sager, der vedrører de Studerendes Interesser. Medlemstallet er for det *theologiske Studenterraad* 5, for det *rets- og statsvidenskabelige* 5, hvoraf 4 retsvidenskabelige og 1 statsvidenskabelig Studerende, for det *medicinske* 5, for det *filosofiske* 7, nemlig 1 for hvert af Fagene (Hovedfagene) Dansk, Tysk, Engelsk, Fransk, klassiske Sprog og Historie samt 1 for andre Fag under dette Fakultet, for det *mathematisk-naturvidenskabelige* 8, nemlig 1 for hvert af Fagene Mathematik, Astronomi, Kemi, Fysik, Zoologi, Botanik, Mineralogi og Geografi. — For hvert af Medlemmerne vælges samtidig én Suppleant.

§ 2.

Stemmeberettiget og valgbar er enhver Studerende i den Fagstudiumsgruppe, han tilhører, forudsat at han ved at melde sig til Optagelse i

Studenterlisten har erhvervet Legitimationskort, og at han i Løbet af Februar Maaned anmelder sig paa Universitetet og her betaler et Bidrag af 25 Øre til Bestridelse af Administrationsudgifter. Ved Anmeldelsen udleveres til hver en Stemmeseddel, der paategnes med Modtagerens Navn. Stemmeret og Valgbarhed ophører med bestaaet afsluttende Eksamen eller ved Opgivelse af Studiet; dog fungerer den valgte indtil næste Valg.

§ 3.

Studenterraadene vælges af hvert Fags Studerende for sig paa Møder, som sammenkaldes af Rektor hvert Aar i første Halvdel af Marts Maaned. Valgmøderne ledes af det afgaaende Studenterraads Formand eller en af ham dertil bemyndiget Fagstuderende.

Der kan med Gyldighed kun stemmes paa dem, der er bragt i Forslag forud enten ved Opslag paa den sorte Tavle eller ved at nævnes paa Valgmødet. Afstemningen er skriftlig, og fraværende er berettigede til at indsende Stemmesedler.

Naar $^1/_5$ af de paa Valgmødet tilstedeværende kræver det, skal Forholdstal anvendes ved de Valg, hvor en Faggruppe vælger flere Medlemmer. Valget sker da efter følgende Regler: Efter at Valgbestyrelsen (Valglederen) har forvisset sig om, at Valghandlingen er foregaaet paa lovlig Maade, sammenlægges de paa hver Kandidatliste afgivne Stemmer. Hver Listes Stemmetal deles derefter med 1, 2, 3 osv., saa længe man ved en Division faar en Kvotient, der er lig med eller større end den mindste blandt saa mange af de største af de allerede fundne Kvotienter, som der skal vælges Medlemmer. Den største Kvotient giver den Liste, som den er tilfaldet, Ret til Nr. 1, den næststørste giver paa samme Maade Ret til Nr. 2 og saaledes videre, indtil alle Medlemmer er valgt. Er Delingstallene ligestore, gør Lodtrækning Udslaget. Af hver Liste udtages de valgte Medlemmer i den Orden, hvori de er opført paa Listen. Er en Liste udtømt, og der tilkommer den endnu et Medlem, tages dette af den Liste, som derefter har det højeste Tal.

Ved Valget til det medicinske Studenterraad stemmer de til Eksamens første Del studerende for sig, de til anden Del studerende for sig; der vælges to Repræsentanter og to Suppleanter af de førstnævnte, tre Repræsentanter og tre Suppleanter af de sidstnævnte.

Paa Møderne kan forud for Valget faglige Spørgsmaal drøftes. Straks efter Valget sender Valglederen Meddelelse til Rektor om Valgets Udfald med Angivelse af de afgivne Stemmer.

§ 4.

Snarest efter Valget sammenkaldes hvert Studenterraad til et konstituerende Møde af den blandt de valgte, hvis Navn kommer først efter alfabetisk Rækkefølge; paa dette Møde vælges Formand og Næstformand.

§ 5.

Af de 5 Studenterraad dannes det samlede Studenterraad, idet hvert Studenterraad hertil af sin Midte vælger 3 Medlemmer. Det sammenkaldes af den blandt de valgte, hvis Navn kommer først efter alfabetisk Rækkefølge, til et konstituerende Møde første Mandag i April og vælger

Formand og Næstformand. Det samlede Studenterraad raadslaar og stiller Forslag om Sager af fælles Interesse for Universitetets Studerende og repræsenterer disse udadtil.

§ 6.

Valg til Studenterraadene gælder for et Aar; Genvalg kan finde Sted.

§ 7.

De af de Studerende ydede Bidrag indbetales til Kvæsturen. Over Pengene disponerer det samlede Studenterraad, og Udbetalinger sker efter Anvisning fra dettes Formand. Regnskabsaaret gaar fra 1ste April til 31te Marts; Regnskabet forelægges Rektor til Godkendelse.

§ 8.

Det samlede Studenterraad indkaldes til Samraad af Rektor, de enkelte Studenterraad af vedkommende Fakultets Dekanus. Henvendelse fra Studenterraadenes Side til Universitetets Myndigheder skal ske ved det paagældende Studenterraads Formand til henholdsvis Rektor og vedkommende Fakultets Dekanus. Efter Forhandling med Studenterraadets Formand bestemmer henholdsvis Rektor og vedkommende Fakultets Dekanus, hvorledes Samraad nærmere skal foregaa, og hvem der dertil skal tilkaldes.

Over alle Samraadene optages der en Protokol, der i Hovedtrækkene skal angive, hvad Forhandlingerne har drejet sig om. Ved Samraad med det samlede Studenterraad underskrives Protokollen af Rektor og Raadets Formand og opbevares i Konsistoriums Arkiv, medens Studenterraadet faar en bekræftet Afskrift. Ved Samraad med de enkelte Studenterraad underskrives Protokollen af vedkommende Fakultets Dekanus og Raadets Formand og opbevares i Fakultetets Arkiv, medens der leveres Studenterraadet en bekræftet Afskrift.

§ 9.

For saa vidt Raadene som Repræsentanter for de Studerende maatte ønske at henvende sig til andre Myndigheder end Universitetet, bør en saadan Henvendelse ske gennem henholdsvis Rektor eller vedkommende Fakultets Dekanus.«

f. Akademisk Disciplin.

Som sædvanlig har Konsistorium fra Københavns Politi faaet Udskrift af de Sager, der ved Københavns Kriminal- og Politiret har været anlagte mod Studenter. I Aaret 1912—13 har der været 3 saadanne Sager, hvoraf de 2 angik Overtrædelse af Politivedtægten.

Den tredje Sag angik en Student, der havde taget Afgangseksamen i 1911 og den filosofiske Prøve i 1912. Da han ved Kriminal- og Politirettens Dom af 25de Januar 1913 for Tyveri var blevet anset med Straf af Fængsel paa sædvanlig Fangekost i 120 Dage, blev han i Henhold til Konsistoriums Beslutning af 26de Februar s. A. relegeret fra Københavns Universitetet.

g. Forskellige Sager.

Under 24de September 1912 bifaldt Ministeriet efter Konsistoriums paa Foranledning af Udgiveren afgivne Indstilling, at Oplaget af den efter Konsistoriums Foranstaltning udgivne Aarbog for Københavns Universitet, Kommunitetet og den polytekniske Læreanstalt forøgedes med 200 Eksemplarer til 500 Eksemplarer, saaledes at denne Forøgelse tog sin Begyndelse med Heftet for 1907—08, der da var under Trykning. (For Hefterne for 1907—08, 1908—09 og 1909—10 forelaa Legatberetningen allerede trykt, saaledes at den kun har kunnet medtages i 300 Eksemplarer af hvert af disse Hefter).

— Den 14de September 1912 afholdtes i Lund en festlig Sammenkomst mellem Lærerne ved Lunds og Københavns Universiteter.

— Ved Dr. phil. Konrad Simonsens Forelæsning »Jødisk Aand og Danmark« i Universitets-Anneksets Auditorium A. den 6te December 1912 Kl. 7 Aften blev der af forskellige Urostiftere foranstaltet saadanne Optøjer, at Forelæsningen maatte afbrydes, Konsistorium vedtog i den Anledning i sit den 9de s. M. afholdte Møde følgende Opslag:

»Universitetet udtaler sin alvorlige Misbilligelse af de den 6te ds. i Anneks-Auditoriet A. stedfundne grove Uordener. I Gentagelsestilfælde vil der blive skredet ind mod de Paagældende.«

I Folketingets Møde den 13de December 1912 behandledes en af Folketingsmændene for Frederiksborg Amts 2den Valgkreds (Johan Knudsen), Københavns Amts 1ste Valgkreds (Ellinger) og Københavns 4de Valgkreds (Schovelin) til Ministeren for Kirke- og Undervisningsvæsenet stillet Forespørgsel angaaende, hvad Ministeren agtede at foretage sig for at forhindre fremtidige Forstyrrelser af den videnskabelige Lærefriheds Udøvelse paa Københavns Universitet. I Anledning af denne Forespørgsel havde Ministeren udbedt sig en Udtalelse fra Universitetets Rektor, der den 12te December tilskrev Ministeren saaledes:

»I Henhold til Drs. Ekscellences Ønske om en Udtalelse i Anledning af den anmeldte Forespørgsel i Folketinget angaaende, hvad Ministeren agter at foretage sig for at forhindre fremtidige Forstyrrelser af den videnskabelige Lærefriheds Udøvelse paa Universitetet, skal jeg idet jeg forudsætter, at den af Konsistorium udtalte Misbilligelse af det forefaldne er Drs. Ekscellence bekendt, tillade mig følgende Bemærkninger:

Ifølge min Opfattelse, som jeg formener deles af Konsistoriums store Flertal, maa den endelige Bedømmelse af, om og i hvilket Omfang der ved de stedfundne Uordener kan siges at være sket en Krænkelse af den videnskabelige Lærefrihed, bl. a. afhænge af, hvilken nærmere Karakter de paagældende Forelæsninger har haft. Hertil vilde det være nødvendigt at foretage en Undersøgelse af de holdte Forelæsningers Indhold, idet den blotte Omstændighed, at Foredragsholderen paa Grundlag af en Doktordisputats har erhvervet jus docendi, ikke i sig selv byder nogen absolut Garanti i saa Henseende.

Det store Omfang, Forstyrrelsen har antaget, skyldes formentlig i første Linie den frie Adgang for Offentligheden til disse Forelæsninger,

men i saa Henseende har Docenten selv Midlerne til at værne sig ved at begrænse Adgangen, f. Eks. gennem Udstedelse af Adgangskort.«

Jfr. om denne Forespørgsel Folketingstidende 1912—13 Sp. 1842—43, 1932 og 2009—56.

Da Dr. Simonsen i Foraarssemestret 1913 agtede at holde en ny Forelæsningsrække, anmodede Konsistorium i Henhold til Forhandlingen i dets den 22de Januar afholdte Møde Dr. Simonsen om at udstede Adgangskort til Forelæsningerne. Konsistorium anmodede endvidere Dekanus for det filosofiske Fakultet Professor, Dr. phil. A. B. Drachmann om at overvære Dr. Simonsens Forelæsning Fredag den 7de Februar. I den Anledning tilskrev Professor Drachmann under 2den Februar Rektor, at han kun saa sig i Stand til at efterkomme Anmodningen »under Forudsætning af, at der forud meddeltes ham en tydelig, skriftlig Instruks om, hvorledes han vilde have at forholde sig i Tilfælde af, at der skulde opstaa lignende Uroligheder paa Fredag, som ved Dr. Simonsens sidste Forelæsning i forrige Semester, saaledes at han kunde vide, under hvilke Betingelser en eventuel Indskriden bør finde Sted, hvilket Indhold den bør have og hvilke Midler der skal anvendes til at bringe eventuelle Tumulter til Ophør«. Herpaa svarede Konsistorium under 4de Februar, at man ikke saa sig i Stand til at give ham en saadan skriftlig Instruks.

— I Skrivelse af 10de Februar 1913 udbad Ministeriet sig under Henvisning til § 10, 2det Stk. i Lov om Foranstaltninger til Tuberkulosens Bekæmpelse af 1ste April 1912 en Udtalelse fra Konsistorium om, hvorvidt det maa antages, at de ved Universitetet ansatte Embeds- og Bestillingsmænd kommer i en saadan Berøring med Befolkningen, at Tuberkuloseattest bør forlanges. I den Anledning indhentede Konsistorium en Erklæring af 19de Marts fra det lægevidenskabelige Fakultet, hvori dette udtalte, »at efter dets Anskuelse kommer de ved Universitetet ansatte Embeds- og Bestillingsmænd under Udøvelsen af den Gerning, der i Almindelighed er forbunden med Embedet (Bestillingen), *ikke* i en saadan Berøring med Befolkningen, at denne utvivlsomt udsættes for Smittefare fra Tuberkulose i Lunge eller Strubehoved (smlgn. den foran nævnte Lovparagraf), og at Fakultetet derfor *ikke* anser det for nødvendigt ved Ansættelsen af de her omhandlede Embeds- og Bestillingsmænd at forlange Tuberkuloseattest.« Denne Erklæring indsendte Konsistorium den 25de April til Ministeriet med sin Tilslutning.

— Foranlediget ved en Forespørgsel fra den polytekniske Læreanstalt om Adgangen for Kandidater til at faa udstedt Dubletter af deres Eksamensbeviser udbad Ministeriet sig den 14de Maj 1912 en Udtalelse om, hvorledes Forholdene i saa Henseende er ordnede ved Universitetet, og om man ved dette maatte have Erfaring om Misbrug af saadanne Dubletter. Konsistorium indhentede derefter de nedenstaaende Oplysninger fra Fakulteterne og indsendte dem 27de September 1912 til Ministeriet med den Udtalelse, at den bestaaende Adgang til at faa Dubletter kun benyttes meget lidt og ikke hidtil vides at have givet Anledning til Misbrug. Det teologiske Fakultet udtalte 10de Juni 1912: »at man ikke hidtil har rejst Indvending mod en saadan Udstedelse af Dubletter, og at man aldrig, saa vidt vides, har gjort mindste Erfaring om Misbrug af saadanne.« Det rets- og statsvidenskabelige Fakultet udtalte 20de Juni 1912: »Du-

bletter af Eksamensbeviser meddeles Kandidater, der anfører en rimelig Grund dertil, f. Eks. at det tidligere udfærdigede Eksamensbevis er bortkommet eller tilbageholdes af en offentlig Myndighed. Den omspurgte Adgang til at faa Dubletter, som kun benyttes i ringe Omfang, vides ikke hidtil at have givet Anledning til Misbrug.« Det lægevidenskabelige Fakultet udtalte 25de Juni 1912: »Saa snart den lægevidenskabelige Eksamen er afsluttet, udfærdiges for samtlige bestaaede Kandidater et Eksamensbevis, der efter at være underskrevet af Dekanus afleveres til Pedellen ved kirurgisk Akademi, hvor det forbliver, indtil det afhentes af den paagældende. Kandidaterne synes imidlertid ikke at have stor Brug for Beviset, idet der ofte forløber flere Aar, inden det afhentes, hvilket formentlig hidrører fra, at der efter hver Eksamen sker Indberetning med specificeret Angivelse af Karaktererne til Sundhedsstyrelsen, igennem hvilken de fleste Embedsansættelser finder Sted. Hænder det, at en Kandidat beder om et nyt Eksamensbevis, har Fakultetet i hvert Fald i de senere Aar indskrænket sig til at give den paagældende en Udskrift af den lægevidenskabelige Embedseksamens Hovedkarakterprotokol med Angivelse af Specialkarakterer. Fakultetet har ingen Erfaringer for, at Eksamensbeviser eller de ovenfor omtalte Udskrifter er blevet misbrugte, og tror heller ikke, at saadanne Misbrug finder Sted, da det kun vil være ganske undtagelsesvis, at et saadant Bevis vil kunne være den paagældende til Nytte i Udlandet, hvor der for Erhvervelsen af jus practicandi i Almindelighed gælder lignende Regler som her til Lands.« Det filosofiske Fakultet udtalte 8de Juni 1912: »at der, saavidt Sagen har kunnet undersøges, indenfor Fakultetet aldrig har været Tale om nogen saadan Misbrug. Dubletter af Eksamensbeviser begæres og udstedes i det hele meget sjælden.« Det matematisk-naturvidenskabelig Fakultet udtalte 11te Juni 1912: »at der ikke blandt Fakultetets nuværende Medlemmer findes nogen, der har Erfaring om Misbrug af Dubletter af Eksamensbeviser.«

— Ved Begyndelsen af Efteraarssemestret 1911 blev der af Akademisk Ugeblads Kontrolkomite oprettet et Oplysningskontor for Studenter. Kontoret, der midlertidig fik overladt et af Kvistlokalerne i Konsistoriebygningen, gav Raad og Vejledning til Studenterne navnlig angaaende Pensionatsforhold og Stipendieforhold, ligesom det ved forskellige ældre Akademikeres Hjælp besvarede Forespørgsler angaaende Studieforholdene ved Universitetet. Efter Ansøgning fra Kontoret, der fra 26de August til 13de September var holdt aabent daglig fra Kl. 2—3, blev der ved Konsistoriums Skrivelse af 4de Oktober 1911 givet det Tilladelse til at benytte det ovennævnte Lokale 2 Gange ugentlig indtil Udløbet af Semestret, saaledes at der, saafremt Lokalet ogsaa derefter ønskedes overladt, skulde indgives nyt Andragende med nøjere Redegørelse for Virksomheden. Denne Redegørelse blev givet i en Skrivelse af 14de Maj 1912 og i den udtaltes det, at Besøget efter den 13de September havde været ret sparsomt, hvilket formentes at vise, at Kontoret særlig havde sin Opgave i de Dage, da de nye Studenter kommer ind til Universitetet. I Sommeren 1912 overtog Studenterraadet Ledelsen af Kontoret, der ogsaa for Efteraarssemestret 1912 fik Lokale overladt i Konsistoriebygningen paa de i Konsistoriums Skrivelse af 4de Oktober 1911 nævnte Vilkaar, dog at der intet vilde være til Hinder for, at Kontoret i Semestrets Begyndelse holdtes aabent hver

Dag. For Efteraarssemestret 1913 fik Kontoret ved Konsistoriums Skrivelse af 20de Juni 1913 Tilladelse til at benytte Auditorium Nr. 3 i Universitetets Hovedbygning daglig Kl. 2—3 i Tiden fra 28de August til 15de September.

— Ved Ministeriets Skrivelse af 7de Marts 1913 blev Konsistoriums Normalsum for 1912—13 tilladt overskredet med 727 Kr. 43 Ø., hvilken Overskridelse hidrørte fra de forøgede Udgifter til Universitetets Aarsfest 1912, der tillige var en Mindefest for Kong Frederik VIII.

— 1ste Universitetspedel N. P. Petersen blev under 20de Januar 1913 udnævnt til Ridder af Dannebrog.

— I December 1912 blev der anbragt en Forretningstelefon i 2den Universitetspedels Kontor til Brug ved Ordningen af almindelig Forberedelseseksamen, Real- og Mellemskoleeksamen ved Eksamenskommissionen for Privatister. Udgiften ved denne Telefon afholdes i Henhold til Konsistoriums Skrivelse af 3die December 1912 af Universitetets Indtægtspost d., Overskud af Eksamens- og Immatrikulations-Gebyrer samt Dekanats-Indtægter, som en Udgift, der angaar den Universitetet tilfaldende Afgift af 4 Kr. for hver Eksaminand ved almindelig Forberedelseseksamen, Mellemskole- og Realeksamen for Privatister og de sig dertil sluttende Tillægsprøver.

— Den 27de April 1913 afgik Portnerske i Kommunitetsbygningen Caroline Hansen ved Døden. Til hendes Efterfølgerske i den nævnte Stilling udnævnte Konsistorium 27de Maj efter Professor zoologiæ's Indstilling Frk. Anna Christine Marie Johansen fra 1ste s. M. at regne.

— Ved Ministeriets Skrivelse af 16de Juli 1912 blev det tilladt Universitetsfyrbøder P. E. M. Holm, under hvis Lønning er indbefattet fri Bolig og frit Brændsel, paa Universitets Regning at benytte Kogegas indtil et Beløb af 20 Kr. aarlig fra 1ste Januar 1912 at regne, saaledes at denne Udgift afholdes under Universitetets Udgiftspost k. 4., Brændsel, Belysning og Inventarium.

— Lønningen til Rengøringskonen ved Universitetskontorerne, der hidtil havde været 25 Kr. om Maaneden, blev ved Konsistoriums Skrivelse af 8de Juli 1912 forhøjet til 40 Kr. maanedlig fra 1ste April at regne.

II. Det akademiske Lærersamfund samt Censorerne ved Universitetets Eksaminer.

a. Afgang og Udnævnelser m. v.

Oversigt for Aaret 1912—13.

Det teologiske Fakultet.

Under 21de December 1912 forlængede Ministeriet den Lic. theol. Chr. Glarbo ved Skrivelse af 2den Marts 1910 (Aarbog 1909—10 S. 957—59) givne Ansættelse som midlertidig Lærer i nytestamentlig Eksegese under det teologiske Fakultet for et Tidsrum af 3 Aar fra 1ste Marts 1913 at regne paa de i nævnte Skrivelse anførte Betingelser.

Under 7de Maj 1913 blev Docent i Kirkehistorie J. Oskär Andersen udnævnt til Professor extraordinarius i Kirkehistorie under det teologiske Fakultet, fra 1ste April s. A. at regne, jfr. nedenfor S. 1017—19.

— Under 6te Maj 1913 valgte det teologiske Laboratoriums Lærerraad Professor, Lic. theol. F. E. Torm til Laboratoriets Forstander i Stedet for Professor J. C. Jacobsen, der havde ønsket sig fritaget for dette Hverv.

— Under 12te Februar 1913 beskikkede Ministeriet Sognepræst, Dr. theol. F. C. Krarup, Professor, Dr. phil. Vald. Schmidt, Sognepræst L. Glahn og Sognepræst, Provst A. Andersen til faste Censorer ved de teologiske Embedseksaminer for Treaaret fra 1ste April 1913 til 31te Marts 1916 og anmodede samtidig Sognepræst Krarup om i det nævnte Tidsrum at fungere som Formand for Censorerne.

— Under 20de Januar 1913 blev Professor J. C. Jacobsen benaadet med Dannebrogsmændenes Hæderstegn og Professor O. V. Ammundsen udnævnt til Ridder af Dannebrog.

Det rets- og statsvidenskabelige Fakultet.

Professor, Dr. L. A. Grundtvig afgik ved Døden den 28de April 1913. Han udnævntes 29de April 1902 til Docent og 14de Marts 1903 til Professor i Retsvidenskab.

— Under 19de April 1913 valgte det juridiske Laboratoriums Lærerraad Professor P. J. Jørgensen til Forstander for Laboratoriet i Stedet for Professor, Dr. H. Munch-Petersen, der havde ønsket sig fritaget for dette Hverv.

— Under 28. Marts 1913 fornyede Ministeriet Beskikkelsen som faste Censorer ved Universitetets juridiske Eksaminer for Treaaret fra 1. April 1913 til 31. Marts 1916 for Højesteretsassessor E. Hvidt, Overretsassessor J. E. Timm, Højesteretsassessor, Dr. juris. R. S. Gram, Overretsassessor L. C. Brun, Overretsassessor, Dr. juris. E. Tybjerg, Overretsassessor M. Sander og Kontorchef Frantz Dahl samt beskikkede Overretsassesor A. L. Schou til at fungere som Censor i nævnte Treaar i Stedet for Direktør N. J. Larsen, der havde ønsket at fratræde.

Da Højesteretsassessor Hvidt ikke saa sig i Stand til at fungere som Censor i Eksamensterminen Sommer 1913, overdrog Ministeriet 8. April 1913 Kriminalretsassessor E. Olrik at fungere i hans Sted.

— Under 8de Juni 1912 meddelte Ministeriet Professor, Dr. V. Bentzon Tilladelse til at rejse til Sverrig til Familieretskonference i September og Oktober.

Under 24de Juni 1912 meddelte Ministeriet Professor, Dr. Jul. Lassen Tilladelse til at rejse til Stockholm i Begyndelsen af September for som Medlem af og Formand for den danske Afdeling af den til Udarbejdelse af Forslag til en ensartet Lovgivning med Hensyn til visse Dele af Obligationsretten for Danmark, Norge og Sverrig nedsatte Kommission at deltage i et Kommissions-Møde paa 4 à 5 Uger.

Under 10de Juli 1912 meddelte Ministeriet Docent Vinding Kruse Fritagelse for at holde Forelæsninger i September og Oktober 1912.

Under 25de September 1912 meddelte Ministeriet Professor, Dr. H. Munch-Petersen Fritagelse for at holde Forelæsninger og Rejsetilladelse til Sverrig for som den danske Stats Delegerede at deltage i en i Slutningen af September og Begyndelsen af Oktober stedfindende Konference angaaende en international Veksellov.

— Fhv. Professor i Retsvidenskab, Højesteretsassessor, Dr. A. C. Evaldsen afgik ved Døden den 18de November 1912. Han var Universitetslærer fra 1872 til 1885.

Det lægevidenskabelige Fakultet.

Under 24de September 1912 meddelte Ministeriet Docent, Dr. Alfr. Erlandsen Rejsetilladelse til Paris fra 5te Oktober i ca. 14 Dage for som den danske Regerings Delegerede at deltage i Drøftelsen af et af den franske Regering udarbejdet Forslag til Konvention om Oprettelse af et internationalt Bureau for Levnedsmiddelundersøgelser med tilhørende Laboratorier.

Under 13de Marts 1913 meddelte Ministeriet Professor, Dr. M. Tscherning Rejsetilladelse til Udlandet fra 13de Marts til 1ste April for som den danske Stats Delegerede at deltage i den internationale Kongres for legemlig Opdragelse i Paris i Marts 1913.

Under 11te April 1913 meddelte Ministeriet Professor, Dr. Carl Jul. Salomonsen dels Rejsetilladelse til Udlandet fra 10de Maj til 7de Juni for at kunne deltage i den engelsk-franske hygiejniske Kongres i Paris, for hvis bakteriologiske Sektion han var valgt til Vicepræsident, og derefter besøge forskellige videnskabelige Samlinger og Instituter i England, dels Tilladelse til at paabegynde den mundtlige Eksamen i almindelig Patologi den 23de April.

— Under 20de Januar 1913 blev Professorerne, Dr. N. Th. Rovsing, R. af Dbg., og Dr. K. B. Pontoppidan, R. af Dbg., benaadede med Dannebrogsmændenes Hæderstegn og Professor, Dr. Fr. C. C. Hansen udnævnt til Ridder af Dannebrog.

Under 1ste Februar 1913 modtog Universitetet Meddelelse om, at Professor, Dr. Knud Faber var blevet udnævnt til Kommandør af 2den Klasse af den kgl. svenske Nordstjerneorden.

— Frk. Agnes Elgstrøms Ansættelse som Assistent ved Hygiejnisk Laboratorium forlængedes med 1 Aar fra 1ste September 1912.

Cand. med. N. R. Christoffersen fungerede i 5 Maaneder fra 1ste Oktober 1912 som Prosektor ved Patologisk-anatomisk Institut.

Cand. med. H. C. Hall fungerede i 5 Maaneder fra 1ste Oktober 1912 som Konservator ved Patologisk-anatomisk Institut og var i dette Tidsrum fritaget for sin Tjeneste som Prosektor ved Institutet.

Cand. med. E. A. Hallas ansattes som klinisk Assistent ved Rigsho-

spitalets Afdeling for Øre- og Halssygdomme paa 1 Aar fra 1ste Oktober 1912.

Cand. med. O. C. Aagaards Ansættelse som Prosector anatomiæ forlængedes med 1 Aar fra 1ste Oktober 1912.

Cand. med. C. Lundsgaards Ansættelse som Prosector ved Patologisk-anatomisk Institut forlængedes med 1 Aar fra 1ste Oktober 1912.

Dr. med. V. Ellermanns Ansættelse som 1ste Assistent ved Retsmedi cinsk Institut forlængedes med 1 Aar fra 1ste November 1912.

Dr. med. A. Helsted ansattes som Prosector chirurgiæ paa 1 Aar fra 1ste November 1912.

Cand. pharm. K. K. B. B. Larsens Ansættelse som klinisk Assistent ved Farmakologisk Institut forlængedes med 1 Aar fra 1ste November 1912.

Cand. med. J. E. Lohses Ansættelse som klinisk Assistent ved Rigshospitalets Fødeafdelinger forlængedes med 1 Aar fra 1ste November 1912.

Cand. med. O. Chievitz' Ansættelse som klinisk Assistent ved Rigshospitalets Afdeling C. forlængedes med 1 Aar fra 1ste December 1912.

Cand. med. A. Jurisch' Ansættelse som Prosector anatomiæ forlængedes med 1 Aar fra 1ste Februar 1913.

Cand. med. H. Larsen ansattes som klinisk Assistent ved Rigshospitalets Øjenafdeling paa 1 Aar fra 1ste Februar 1913.

Frk. Cand. phil. Kamma Henriques ansattes som Konservator ved Patologisk-anatomisk Institut fra 1ste Marts 1913.

Cand. med. V. Friis-Møllers Ansættelse som klinisk Assistent ved Rigshospitalets Afdeling A. forlængedes med 1 Aar fra 1ste April 1913.

Dr. med. L. S. Fridericia fratraadte og Frk. Dr. med. Johanne O. Christiansen ansattes som Assistent ved Institutet for almindelig Patologi fra 1ste Maj 1913.

Cand. med. N. R. Christoffersen ansattes som Prosektor ved Patologisk-anatomisk Institut paa 1 Aar fra 1ste Maj 1913.

Cand. med. A. T. B. Jacobsens Ansættelse som klinisk Assistent ved Rigshospitalets Afdeling B. forlængedes med 1 Aar fra 1ste Maj 1913.

Dr. med. S. Kjærgaard fratraadte og Cand. med. Aage Nielsen ansattes paa 1 Aar som klinisk Assistent ved Rigshospitalets Afdeling D. fra 1ste Juni 1913.

Cand. med. E. Hallas fratraadte og Cand. med. E. Salomonsen konstitueredes paa 2 Maaneder som klinisk Assistent ved Rigshospitalets Afdeling for Øre- og Halssygdomme fra 1ste August 1913.

Cand. med. H. Hvalsøe ansattes som klinisk Assistent ved Rigshospitalets Afdeling for Børnesygdomme fra 1ste Juli 1913.

Det filosofiske Fakultet.

Den 28de Oktober 1912 afgik Professor i Historie, Dr. phil. J. A. Fridericia ved Døden. Han ansattes 23de September 1874 som Assistent ved Universitetsbiblioteket, udnævntes 29de December 1890 til Underbibliotekar fra 1ste Januar 1891 at regne og 16de Februar 1899 til Professor i Historie fra 1ste Marts s. A. at regne, se Aarbog 1898—99 S. 22—24.

Ved kgl. Resolution af 21de November 1912 blev det bifaldet, at Docent, Dr. phil. C. P. E. Sarauw optoges som Medlem af Fakultetet, jfr. nedenfor S. 1021—22.

Under 8de Marts 1913 blev Konsulent i Udenrigsministeriet, Dr. phil. Aage Friis udnævnt til Professor i Historie, jfr. nedenfor S. 1022—24.

Under 9de April 1913 blev Docent, Dr. phil. Axel Olrik udnævnt til Professor extraordinarius i nordiske Folkeminder fra 1ste s. M. at regne, jfr. nedenfor S. 1024—25.

Under 16de Juni 1913 blev Professor i sammenlignende Sprogvidenskab, Dr. phil. Vilhelm L. P. Thomsen efter Ansøgning afskediget i Naade og med Pension paa Grund af Alder fra 31te August s. A. at regne. Han oppebar fra 1ste April 1871 Honorar for at holde Forelæsninger over sammenlignende Sprogvidenskab, udnævntes 9de Juni 1875 til ekstraordinær Docent fra 1ste April s. A. og 29de April 1887 til Professor ordinarius fra 1ste April s. A.

— Under 10de Juli 1912 meddelte Ministeriet Professor, Dr. Vilh. Thomsen Tilladelse til fra 15de s. M. til Begyndelsen af Oktober at foretage en Rejse til Sverrig og Finland bl. a. for efter Indbydelse at holde Forelæsninger ved Universitetet i Helsingfors og til som Følge heraf at udsætte Paabegyndelsen af sine Forelæsninger til 8de Oktober.

Under 6te September 1912 meddelte Ministeriet Docent, Dr. Vilh. Grønbech Rejsetilladelse til Holland for som Universitetets Delegerede at deltage i den religionshistoriske Kongres i Leyden 9de—13de s. M.

Under 15de Oktober 1912 meddelte Ministeriet Docent, Dr. Fr. Beckett Rejsetilladelse til Udlandet i 14 Dage fra 10de Oktober for som Danmarks Delegerede at deltage i den 10de internationale Kongres for Kunsthistorie i Rom fra 16de—21de Oktober.

Ved Ministeriets Skrivelse af 16de December 1912 blev Docent, Dr. phil. Chr. Blinkenberg fritaget for at holde Forelæsninger i Foraarshalvaaret 1913, hvorhos han fik Tilladelse til at foretage en Studierejse til Udlandet fra Januar til ind i Juni Maaned 1913.

Under 3die April 1913 meddelte Ministeriet Professor, Dr. A. B. Drachmann Rejsetilladelse til Udlandet fra 29de Marts til 15de April for som Universitetets Repræsentant at deltage i den internationale Kongres for historisk Videnskab i London i April 1913.

Under 19de April 1913 meddelte Ministeriet Professor, Dr. J. L. Heiberg Rejsetilladelse til Udlandet fra 8de til 20de Maj for som Repræsentant for det kgl. danske Videnskabernes Selskab at deltage i de forenede Akademiers Møde i St. Petersborg.

Under 3die Juni 1913 meddelte Ministeriet Professor, Dr. Holger Pedersen Rejsetilladelse til Irland i Universitetets Sommerferie for efter Opfordring at holde en Række Forelæsninger over irsk Sproghistorie ved School of Irish Learning i Dublin.

— Under 14de November 1912 blev Professor, Dr. phil. & theol. F. P. W. Buhl udnævnt til Kommandør af Dannebrog af 2den Grad.

Under 15de November 1912 modtog Universitetet Meddelelse om, at den engelske „International Academic Committee" havde overdraget Professor, Dr. Harald Høffding Hvervet som „Honorary British Academic Consul" i København.

Under 20de Januar 1913 blev Professorerne, Dr. phil. Harald Høffding og Dr. phil. Kr. Erslev udnævnte til Kommandører af Dannebrog af 2den Grad og Professor, Dr. phil. A. B. Drachmann til Ridder af Dannebrog.

Under 11te Marts 1913 blev Professor, Dr. phil. Harald Høffding udnævnt til Kommandør af Dannebrog af 1ste Grad.

Under 10de Juli 1913 modtog Universitetet Meddelelse om, at Pro-

fessor, Dr. phil. Harald Høffding var blevet udnævnt til Kommandør af Æreslegionen.

— Kommunelærer, Cand. mag. R. H. Pedersen ansattes 29de April 1913 som Assistent ved det psykofysiske Laboratorium fra 1ste s. M. at regne.

Det matematisk-naturvidenskabelige Fakultet.

Ved kgl. Resolution af 16de Juli 1913 blev der tillagt Dr. phil. Niels Bohr Honorar som Docent i Fysik fra 1ste April s. A. at regne, jfr. nedenfor S. 1026—30.

Paa Tillægsbevillingsloven for 1912—13 og Finansloven for 1913—14 blev Honoraret til Lederen af Universitetets ferskvands-biologiske Station ved Furesøen (Dr. phil. Wesenberg-Lund) forhøjet med 500 Kr. til 3000 Kr. som midlertidig Forhøjelse i Henhold til Lov af 8de Juni 1912, jfr. Rigsdagstidenden 1912—13, Till. A. Sp. 1207—08.

— Under 21de Marts 1912 meddelte Ministeriet Professor, Dr. E. Biilmann Tilladelse til at foretage en Rejse til Amerika fra 22de August til Midten af Oktober for som Delegeret for Universitetet at deltage i den 8de internationale Kongres for anvendt Kemi i Washington og New York 4de—13de September samt derefter besøge Universiteter, tekniske Højskoler og tekniske Virksomheder i den nordøstlige Del af de forenede Stater.

Samme Tilladelse blev under 25de Marts 1912 meddelt Professor, Dr. Jul. Petersen som Delegeret for den polytekniske Læreanstalt.

Samme Tilladelse blev under 14de Maj 1912 meddelt Professor, Dr. J. N. Brønsted.

Under 3die September 1912 meddelte Ministeriet Professor, Dr. E. Strømgren Rejsetilladelse til Tyskland og Schweiz fra 2den til 17de s. M. for at bestille de paa Finansloven for 1912—13 bevilgede nye Apparater for Observatoriet.

Under 25de Januar og 8de Februar 1913 meddelte Ministeriet Professorerne, Dr. E. Strømgren og Dr. Niels Nielsen samt Docent, Dr. Harald Bohr Tilladelse til at rejse til Lund for at deltage i den Højtidelighed, hvormed Professor ved Lunds Universitet, Dr. N. E. Nørlund den 1ste Februar indsattes i sit Embede.

Under 21de Maj 1913 approberede Ministeriet, at Professor Martin Knudsen fra 8de til 20de s. M. havde foretaget en Rejse til Udlandet for som Delegeret fra det kgl. danske Videnskabernes Selskab at deltage i en i St. Petersborg i Maj 1913 afholdt Generalforsamling i den internationale Association af Akademier.

— Professor, Dr. phil. H. F. E. Jungersen blev 6te September 1912 kreeret til Dr. juris utriusque honoris causa ved St. Andrews Universitet, Skotland.

— Under 5te December 1912 modtog Universitetet Meddelelse om, at Professor, Dr. phil. Svante Elis Strømgren var blevet udnævnt Ridder af den svenske Nordstjerneorden.

Under 26de Juli 1913 blev Professor, Dr. phil. & med. W. L. Johannsen af den franske Landbrugsminister udnævnt til Kommandør af „Le Mérite Agricole".

Observator C. F. Pechüle blev under 18de Juni 1913 udnævnt til Ridder af Dannebrog.

— Konsistorium meddelte 21de September 1912 Dr. phil. N. E. Nørlund Afsked fra Stillingen som Assistent ved astronomisk Observatorium

fra 31te August at regne og udnævnte i hans Sted Stud. mag. Ruben Andersen fra 1ste September at regne.

Konsistorium meddelte 30te April 1913 Mag. sc. H. Rørdam Afsked fra Stillingen som Assistent ved Universitetets kemiske Laboratorium fra 31te Juli at regne og udnævnte i hans Sted Cand. polyt. Frk. Agnes Hoff fra 1ste August at regne.

Konsistorium meddelte 30te April 1913 Dr. phil. J. P. Jacobsen Afsked fra Stillingen som Assistent ved medico-fysisk Laboratorium fra 31te August at regne og udnævnte i hans Sted Cand. mag. Sophus Weber fra 1ste September at regne.

Universitetsbiblioteket.

Ekstraordinær Medhjælper, Stud. polit. Aage Schmidth (ansat 1ste Januar 1911) fratraadte 1ste Februar 1913; i hans Sted ansattes Mag. art. Axel Hansen fra s. D.

b. Friboliger og Huslejeportioner.

1. *Forslag om en personlig Huslejeportion til Professor extraordinarius, Dr. Cl. Wilkens.*

Under 7de April 1912 indgav Professor extraordinarius, Dr. Cl. Wilkens et af det filosofiske Fakultet i Skrivelse af 15de s. M. paa det varmeste anbefalet Andragende om en personlig Huslejeportion. Han paaberaabte sig i dette Andragende foruden de i hans personlige Forhold liggende Grunde navnlig „den ved de senere Universitetsordninger tydelig udtalte Hensigt at stille de ekstraordinære Professorer lige med de ordinære“ og henviste iøvrigt til den Professor, Dr. F. Jónsson ved Finansloven for 1912—13 tillagte personlige Huslejeportion. I Anledning af dette Andragende udtalte Universitetets Kvæstor i en den 18de Juni 1912 afgivet Erklæring bl. a. følgende:

„Som af Professor Wilkens anført bestaar paa det økonomiske Omraade Forskellen mellem Professores ordinarii og extraordinarii netop i, at de sidstnævnte ikke har Adgang til at opnaa Huslejeportion, og da der, saavidt Universitetskvæsturen bekendt, ikke i noget Tilfælde er tillagt en Professor extraordinarius Huslejeportion, beror den af Professor Wilkens anførte Henvisning til Fortilfælde formentlig paa en Misforstaaelse. Hvor meget man end maa erkende, at det efter de for Professor Wilkens foreliggende personlige Forhold, navnlig hans usædvanlig sene Udnævnelse til Professor og den af ham som Professor extraordinarius udførte omfattende Undervisningsvirksomhed, der formentlig i det Hele vil kunne jævnstilles med den de ordinære Professorer paahvilende, maatte anses som særdeles ønskeligt, om han kunde opnaa en personlig Huslejeportion, — i hvilken Henseende ogsaa bemærkes, at Professor Wilkens, om han havde været Professor ordinarius, netop nu efter sin Anciennitet vilde have kunnet komme i Betragtning til en ordinær Portion — maa man paa den anden Side nære nogen Betænkelighed ved at foreslaa Konsistorium en Indstilling til Ministeriet om, at det paagældende Andragende imødekommes. Naar Forholdet nemlig er det, at den eneste Forskel mellem Professores ordinarii og extraordinarii paa det økonomiske Omraade, og i Hovedsagen vel ogsaa i anden Henseende, er den, at de sidstnævnte ikke

har Adgang til Huslejeportion, synes det vanskeligt, saalænge Sondringen mellem de to Arter af Professorstillinger overhovedet opretholdes, at komme ind paa at tillægge Professores extraordinarii personlige Huslejeportioner. Selv om der i et Tilfælde som det foreliggende kan være særdeles meget, der taler for at udjævne Forskellen mellem de to Slags Stillinger, skabes der dog derved, at et Andragende af den paagældende Art i et enkelt Tilfælde imødekommes, et Præcedens, som det ved anden Lejlighed kan være vanskeligt at komme bort fra og som derfor praktisk set vil kunne føre til en Ophævelse af Forskellen af Professores ordinarii og extraordinarii, en Forskel, som vel iøvrigt maa siges at være lidet begrundet, naar Forholdet er det, at den paagældende Professor extraordinarius udfører et Arbejde, der set fra et Undervisningssynspunkt maa stilles ganske i Klasse med det af Professores ordinarii udførte og som vanskeligt vilde kunne undværes. Hvormegen Vægt der fra Konsistoriums Side maatte blive lagt paa det saaledes fremsatte Synspunkt, er imidlertid Universitetskvæsturen ubekendt, og man skal derfor ganske henstille, om Konsistorium i Betragtning af de af Professor, Dr. Wilkens anførte Grunde maatte ville indstille til Ministeriet for Kirke- og Undervisningsvæsenet, at der søges tillagt ham en personlig Huslejeportion. Skulde Konsistorium være sindet at gøre dette, maatte det da indstilles til Ministeriet, at Universitetets Udgiftspost b. paa Finanslovforslaget for 1913—14 søges forhøjet med 1200 Kr. som personlig Huslejeportion for Professor extraordinarius, Dr. phil. Cl. Wilkens."

Da Sagen ikke blev fremmet, indgav Professor Wilkens 31te Marts 1913 et nyt, ligeledes af det filosofiske Fakultet anbefalet Andragende, hvorom Kvæstor 16de Maj afgav en saalydende Erklæring:

„I Skrivelse af 10de April d. A. (Journal Nr. 124/13) har Konsistorium udbedt sig Universitetskvæsturens Ytringer med Hensyn til det hermed tilbagefølgende, af det filosofiske Fakultet anbefalede Andragende, hvori Professor extraordinarius, Dr. phil. Cl. Wilkens anholder om, at der maa blive tillagt ham en personlig Huslejeportion.

Professor, Dr. phil. Wilkens har, forinden han i en Alder af 53 Aar ved kgl. Resolution af 5te Juni 1897 blev udnævnt til Professor extraordinarius ved Universitetet fra 1ste April s. A. at regne, i et Tidsrum af ca. 14 Aar været knyttet til Universitetet som Docent. Ved kgl. Resolution af 1ste Maj 1883 overdroges det nemlig Professor Wilkens fra 1ste September s. A. at regne og indtil videre at holde Forelæsninger i Filosofi og Sociologi ved Universitetet imod et Honorar af 500 Kr. aarlig, hvilket Honorar ved kgl. Resolution af 1ste August s. A. forhøjedes med 200 Kr. til 700 Kr. aarlig. Ved kgl. Resolutioner af 18de April 1884 og 27de August s. A. forhøjedes det nævnte Honorar henholdsvis til 1200 Kr. og 1700 Kr. Ved kgl. Resolution af 3die Maj 1887 forhøjedes Honoraret med 300 Kr. til 2000 Kr. og ved kgl. Resolution af 16de Maj 1891 yderligere med 300 Kr. til 2300 Kr., indtil det Professor, Dr. Wilkens som Docent tillagte Honorar endelig ved kgl. Resolution af 19de April 1892 forhøjedes med 700 Kr. til 3000 Kr. Efterat Professor Wilkens fra 1ste April 1912 at regne har opnaaet 15 Aars Anciennitet som Professor extraordinarius, udgør hans nuværende Lønning 5400 Kr. aarlig, hvortil kommer det Beløb af 600 Kr., der ifølge Lov af 8de Juni 1912 om midlertidig Forhøjelse af Lønningerne for Embeds- og Bestillingsmænd ved Uni-

versitetet m. fl. Institutter tilkommer Professor Wilkens som Professor paa 4de Lønningstrin, hvorefter den Professor Wilkens for Tiden tillagte Lønning altsaa udgør ialt 6000 Kr. aarlig.

I det ovenommeldte Andragende har Professor, Dr. Wilkens anholdt om, at der under Hensyn til, at han siden 1876 — altsaa i 36 Aar — først som Privatdocent, senere som Docent og Professor extraordinarius har været knyttet til Universitetet, maa blive søgt tillagt ham en personlig Huslejeportion. Til nærmere Begrundelse af det saaledes fremsatte Andragende har Professor Wilkens anført, at han, siden han i 1883 blev ansat som Docent, har ofret hele sin Tid paa Universitetsforelæsninger og Øvelser samt paa en Række videnskabelige Arbejder, og at han først i en saa sen Alder er bleven Professor extraordinarius, at han maaske næppe kan opnaa at komme paa højeste Løn; i denne sidste Henseende er det særlig nævnet, at han nu er 69 Aar gammel og ikke kan vente i ret mange Aar endnu at kunne magte at være filosofisk Professor for ca. 300 Studerende. Professor Wilkens har derhos henvist til, at der ved de senere Universitetsordninger har været den tydelig udtalte Hensigt at stille de ekstraordinære Professorer lige med de ordinære, og at det kun med Hensyn til Huslejeportionerne ikke er lykkedes at opnaa lige Ret med Hensyn til de økonomiske Forhold for de to Arter af Professorer. Til Støtte for Andragendet er det endelig bemærket, at der findes Præcedenser for det foreliggende Tilfælde og iblandt dem et fuldstændigt lignende, idet der ved Finansloven for 1912—13 er tillagt Professor F. Jónsson, hvis Udnævnelse til Professor extraordinarius er et Par Aar senere end Professor Wilkens, en ekstraordinær Huslejeportion. Med Hensyn til dette sidste Punkt skal man dog bemærke, at Professor F. Jónsson opnaaede den ham ved Finansloven for 1912—13 tillagte personlige Huslejeportion ikke som Professor extraordinarius, men netop i Anledning af, at han ved kgl. Resolution af 3die April 1911 var bleven udnævnt til Professor ordinarius fra 1ste s. M. at regne, og at det derfor beror paa en Misforstaaelse, naar dette Tilfælde formenes at være ganske lignende med det, der vilde foreligge, saafremt det af Professor Wilkens indgivne Andragende blev taget til Følge.

Som det af Professor Wilkens er anført, bestaar paa det økonomiske Omraade Forskellen mellem Professores ordinarii og extraordinarii deri, at de sidstnævnte ikke har Adgang til at opnaa Huslejeportion, og saavidt Universitetskvæsturen bekendt er der ikke ved nogen tidligere Lejlighed sket nogen Afvigelse herfra. I den Erklæring, som Universitetskvæsturen under 18de Juni 1912 afgav med Hensyn til et den Gang foreliggende tilsvarende Andragende fra Professor Wilkens, lod man derfor en vis Betænkelighed komme til Orde med Hensyn til den paagældende Sag, idet man, hvormeget der end for denne særlige Sags Vedkommende kunde tale for at imødekomme Andragendet, mente navnlig at maatte tage i Betragtning de Konsekvenser, hvortil en Bevilgelse af den ansøgte Huslejeportion vilde kunne føre. Som Universitetskvæsturen nu ser paa Sagen, mener man dog at burde lægge mindre Vægt paa den saaledes fremsatte Betænkelighed, og man skal med Hensyn hertil — uden at komme ind paa Spørgsmaalet om, hvorvidt der i det hele er nogen virkelig Grund til at fastholde den tilstedeværende Sondring paa det økonomiske Omraade mellem Professores ordinarii og extraordinarii — nærmere udtale følgende:

Naar der har udviklet sig det Forhold, at der til Universitetet er knyttet Lærere, der betegnes dels som Professores ordinarii dels som Professores extraordinarii, har dette formentlig i en væsentlig Grad sin Aarsag deri, at man i en Række Tilfælde har ønsket udenfor de Lærerposter, der til enhver Tid udkræves til Vedligeholdelsen af den til Instituttet regelmæssigt henlagte videnskabelige Undervisning, at knytte til Universitetet forskellige Videnskabsmænd, hvis særlige Evner det maatte være af Betydning at tage i Universitetsundervisningens Tjeneste. Det Ejendommelige ved de af Professores extraordinarii beklædte Embeder bliver da det, at disse Embeder i sig selv ikke er strængt nødvendige for Universitetets regelmæssige Undervisning, men er oprettet under specielt Hensyn til Indehaverens særlige Kvalifikationer, og at man derfor har givet dem en ekstraordinær Karakter saaledes, at der ved Afgang i Embederne haves frie Hænder til at bestemme, om vedkommende Bevilling skal inddrages eller paany søges bragt i Anvendelse. For det Embedes Vedkommende, som Professor Wilkens beklæder, er det muligt, at det ved Oprettelsen havde den ovenommeldte ekstraordinære Karakter, men som Forholdene nu er, maa det formentlig betragtes som et uundværligt Led i Universitetsundervisningen. Efter at Antallet af Studenter i de senere Aar er vokset saa stærkt, at det siden 1897, da Professor Wilkens blev Professor extraordinarius, er blevet omtrent fordoblet — i 1912 dimitteredes 820 imod 423 i 1897 —, maa det formentlig anses som givet, at de 2 ordinære filosofiske Professorer ikke vil kunne overkomme Undervisningen af det store Antal Studenter, der vil underkaste sig den filosofiske Prøve, og man maa derfor kunne gaa ud fra, at der aldrig vil blive Spørgsmaal om Inddragelse af det for Tiden af Professor Wilkens beklædte Professorembede. Forsaavidt Universitetskvæsturen er bekendt med Forholdene, er da ogsaa den Virksomhed, der udfoldes af Professor Wilkens i Universitetets Tjeneste, i ingen Henseende væsensforskellig fra de to andre filosofiske Professorers, idet han holder Forelæsninger og Øvelser, deltager i Eksamensarbejdet og Bedømmelsen af Disputatser m. v. ganske paa samme Maade som disse Professores ordinarii. Naar Forholdet imidlertid nu er det, at den til Professor Wilkens Embede knyttede Virksomhed som Følge af Udviklingen er bleven lige saa omfattende og lige saa uundværligt et Led i den filosofiske Undervisning som den, der er henlagt til de to ordinære Professorater i Filosofi, synes ogsaa Billighed at tale for, at Professor Wilkens i økonomisk Henseende undergives samme Vilkaar som en Professor ordinarius. Den Omstændighed, at Professor Wilkens Professorat formelt set vedblivende opføres som ekstraordinært, synes derfor ikke at burde lægge nogen Hindring i Vejen for den Forbedring af hans Kaar, som Bevilgelsen af en Huslejeportion vil medføre, og heller ikke det tidligere fremhævede Hensyn til Konsekvenserne formenes at burde afholde fra at fyldestgøre det ommeldte Billighedskrav, idet netop de ovenfor paapegede særlige Forhold ved det ekstraordinære Professorat i Filosofi vil medføre, at Bevilgelsen af en Huslejeportion for Professor Wilkens ikke vil kunne skabe et egentligt Præcedens for Indrømmelsen af Huslejeportion til andre ekstraordinære Professorer. Da Professor Wilkens derhos, om han havde været Professor ordinarius, netop nu efter sin Anciennitet vilde have kunnet komme i Betragtning til en ordinær Portion, maa Universi-

tetskvæsturen efter alt det anførte finde det ønskeligt, om der maatte kunne bevilges ham en personlig Huslejeportion.

Under Universitetets Udgiftspost b. er der ifølge Finansloven for 1913—14, jfr. Rigsdagstidenden for 1912—13, Tillæg A., Sp. 1187—88, foruden de 12 ordinære Huslejeportioner samt den Professor Rostgardianus tillagte Huslejeportion paa 400 Kr., bevilget 6 personlige eller ekstraordinære Huslejeportioner, nemlig personlige Huslejeportioner til Professorerne Vilh. Thomsen, Buhl, Bloch, Pontoppidan og Jónsson og en ekstraordinær Huslejeportion til Professoren i Anatomi som Vederlag for Inddragelsen af hans Embedsbolig. Af disse personlige Huslejeportioner vil formentlig de Professorerne Bloch og Vilh. Thomsen tillagte i Løbet af indeværende Finansaar bortfalde ved de paagældendes Entledigelse fra de af dem beklædte Professorembeder, og det vil saaledes ved en eventuel Bevilgelse af en personlig Huslejeportion for Professor Wilkens ikke blive fornødent i den Anledning at forøge Antallet af de ekstraordinære Huslejeportioner, hvorfor en Forøgelse af det paa Kontoen bevilgede Beløb under den nævnte Forudsætning vil kunne undgaas. Saafremt Konsistorium herefter maatte være enig med Universitetskvæsturen i foranstaaende, skal man i Henhold til alt det anførte tjenstlig foreslaa det indstillet til Ministeriet for Kirke- og Undervisningsvæsenet, at der under Universitetets Udgiftspost b. paa Finanslovforslaget for 1914—15 søges bevilget et Beløb af 1200 Kr. som personlig Huslejeportion for Professor extraordinarius, Dr. phil. Cl. Wilkens."

Konsistorium indstillede derefter 30te Juni 1913 til Ministeriet, at der paa Finanslovforslaget for 1914—15 optoges en personlig Huslejeportion for Professor Wilkens, men Ministeriet svarede 22de Juli, at det ikke saa sig i Stand til at optage den omhandlede Bevilling paa Forslaget.

2. *Anciennitetsfortegnelse med Hensyn til Option af Friboliger og Huslejeportioner over samtlige den 1ste Februar 1917 ansatte Lærere ved Universitetet:*[1])

A. *Professorer i normeret Plads.*

(De med * betegnede Professorer havde før 1ste Februar 1917 opteret Professorbolig eller Huslejeportion og de med ** betegnede Professorer havde den til deres Embede knyttede Tjenestebolig).

Navn.	Fødselsdag.	Fakultet.	Første faste Ansættelse ved Universitetet.	Senere Ansættelse i normeret Professorplads.
Gertz, M. C.[2])	$^{14}/_{12}$ 1844	filos.	$^{25}/_{9}$ 1879 Prof. ord. i klassisk Filologi, at regne fra $^{1}/_{1}$ 1880.	
Lassen, J. S. V.[3]).	$^{4}/_{7}$ 1847	rets- og statsvidensk.	$^{22}/_{2}$ 1881 Prof. ord.	
Kroman, K. F. V.*	$^{29}/_{3}$ 1846	filos.	$^{29}/_{4}$ 1884 Prof. ord. i Filosofi.	

[1]) Jfr. Univ. Aarb. 1909—1910 S. 1137 ff.: Anciennitetsfortegnelse af 1ste Febr. 1914.
[2]) Har som Efor for Hassagers Kollegium Bolig paa Kollegiet, jfr. Univ. Aarb. 1897—98 S. 716.
[3]) Har som Regensprovst Bolig paa Regensen.

Navn.	Fødselsdag.	Fakultet.	Første faste Ansættelse ved Universitetet.	Senere Ansættelse i normeret Professorplads.
Torp, C.*	8/6 1855	rets- og stats-vidensk.	23/2 1886 Prof. ord.	
Westergaard, H. L.*	19/4 1853	rets- og stats-vidensk.	30/4 1886 Prof. ord.	
Møller, H.*	13/1 1850	filos.	20/12 1883 Docent i tysk Sprog og Litteratur.	26/4 1888 Prof. ord. i germansk Filologi, at regne fra 1/4 1888.
Gram, H. C. J.*[1].	13/9 1853	lægevidensk.	29/7 1891 Prof. ord. i Farmakologi; 1/2 1900 Prof. ord. i Medicin.	
Jacobsen, J. C.*..	6/3 1862	teol.	14/11 1891 Prof. ord.	
Bentzon, V.*	15/8 1861	rets- og stats-vidensk.	13/4 1892 Prof. ord.	
Paludan, J.*	11/8 1843	filos.	29/6 1892 Prof. ord. i Æstetik.	
Jespersen, O. H.*.	16/7 1860	filos.	12/4 1893 Prof. ord. i engelsk Sprog og Litteratur, at regne fra 1/4 1893.	
Salomonsen, C. J.**	6/12 1847	lægevidensk.	17/4 1893 Prof. ord. i alm. Patologi, at regne fra 1/4 1893.	
Nyrop, K.*	11/1 1858	filos.	14/12 1894 Prof. ord. i romansk Sprog og Litteratur, at regne fra 1/1 1895.	
Heiberg, J. L.*...	27/11 1854	filos.	12/11 1895 Prof. ord. i klassisk Filologi, at regne fra 1/1 1896.	
Faber, K. H.**[2].	29/8 1862	lægevidensk.	12/5 1896 Prof. ord. i klinisk Medicin.	
Meyer, L.**[2]	1/11 1852	lægevidensk.	31/5 1897 Prof. ord. i Fødselsvidenskab, Kvindesygdomme samt spæde Børns Sygdomme.	

[1] Opterede Huslejeportion fra April Flyttedag 1904, jfr. Univ. Aarb. 1903—04 S. 955. Har som Overlæge ved Rigshospitalet Tjenestebolig, jfr. Lov Nr. 106 af 18. April 1910 § 1.

[2] Har Tjenestebolig paa Rigshospitalet, jfr. Lov Nr. 106 af 18de April 1910 § 1.

Navn.	Fødselsdag.	Fakultet.	Første faste Ansættelse ved Universitetet.	Senere Ansættelse i normeret Professorplads.
Buhl, F. P. V.*[1].	6/9 1850	filos.	13/7 1882 Prof. ord. i det teol. Fakultet, at regne fra 1/9 1882; afgik 1/10 1890.	28/3 1898 Prof. ord. i semitisk-østerlandsk Filologi, at regne fra 1/9 1898.
Jungersen, H. F. E.**	13/1 1854	mat.-nat.	23/5 1899 Prof. ord. i Zoologi, at regne fra 1/9 1899.	
Rovsing, N. T.**[2]	26/4 1862	lægevidensk.	12/10 1899 Prof. ord. i Kirurgi.	
Bock, J. C.**	2/10 1867	lægevidensk.	29/5 1900 Prof. ord. i Farmakologi.	
Fibiger, J. A. G.**	23/4 1867	lægevidensk.	27/12 1900 Prof. ord. i patologisk Anatomi.	
Ammundsen, O. V.*	19/8 1875	teol.	23/4 1901 Prof. ord.	
Munch-Petersen, H. V.*	26/3 1869	rets- og statsvidensk.	22/10 1901 Prof. ord. i Retsvidenskab.	
Hansen, F. C. C.*[3]	22/9 1870	lægevidensk.	10/12 1901 Prof. ord. i normal Anatomi.	
Andersen, Dines. .	26/12 1861	filos.	30/1 1903 Prof. ord. i indisk-østerlandsk Filologi.	
Pedersen, H.	7/4 1867	filos.	14/4 1903 Prof. extr. i slavisk Filologi og sammenlignende Sprogvidenskab, at regne fra 1/4 1903.	16/11 1913 Prof. ord. i sammenlignende Sprogvidenskab, at regne fra 1/1 1914.
Torm, F. E.	24/8 1870	teol.	28/11 1903 Prof. ord. i Teologi.	
Johannsen, W. L.**	3/2 1857	mat.-nat.	16/6 1905 Prof. ord. i Plantefysiologi.	
Jørgensen, P. J. . .	25/9 1873	rets- og statsvidensk.	2/4 1907 Prof. extraord. i Retsvidenskab, at regne fra 1/4 1907.	10/12 1910 Prof. ord. i Retsvidenskab.
Biilmann, E. C. S.**	10/5 1873	mat.-nat.	21/9 1907 Prof. ord. i Kemi.	

1) Oppebærer en personlig Huslejeportion, jfr. Univ. Aarb. f. 1897—98 S. 732—33.

2) Har Tjenestebolig paa Rigshospitalet, jfr. Lov Nr. 106 af 18de April 1910 § 1.

3) En ekstraordinær Huslejeportion er tildelt Professoren i normal Anatomi i Stedet for den ham tidligere tillagte Embedsbolig i det forrige kirurgiske Akademis Bygning, jfr. Univ. Aarb. 1889—90 S. 198.

Navn.	Fødselsdag.	Fakultet.	Første faste Ansættelse ved Universitetet.	Senere Ansættelse i normeret Professorplads.
Petersen, J. Chr.**	$^{26}/_{2}$ 1865	mat.-nat.	$^{29}/_{1}$ 1908 Prof. ord. i Kemi, at regne fra $^{1}/_{2}$ 1908.	
Schaldemose, V.**[1]	$^{18}/_{11}$ 1866	lægevidensk.	$^{3}/_{4}$ 1908 Prof. extr. i Kirurgi, at regne fra $^{1}/_{4}$ 1908.	$^{17}/_{11}$ 1913 Prof. ord. i Kirurgi.
Strømgren, S. E.**	$^{31}/_{5}$ 1870	mat.-nat.	$^{14}/_{4}$ 1908 Prof. ord. i Astronomi, at regne fra $^{1}/_{4}$ 1908.	
Brønsted, J. N. ..	$^{22}/_{2}$ 1879	mat.-nat.	$^{17}/_{12}$ 1908 Prof. ord. i Kemi.	
Nielsen, Niels	$^{2}/_{12}$ 1865	mat.-nat.	$^{17}/_{7}$ 1909 Prof. ord. i Matematik, at regne fra $^{1}/_{9}$ 1909.	
Bang, J. P.	$^{13}/_{1}$ 1865	teol.	$^{15}/_{12}$ 1909 Prof. ord. i Teologi, at regne fra $^{1}/_{1}$ 1910.	
Heegaard, P.	$^{2}/_{11}$ 1871	mat.-nat.	$^{7}/_{3}$ 1910 Prof. ord. i Matematik.	
Dahlerup, C. H. V.	$^{31}/_{10}$ 1859	filos.	$^{17}/_{2}$ 1911 Prof. ord. i nordiske Sprog.	
Steensby, H. P. ..	$^{25}/_{3}$ 1875	mat.-nat.	$^{17}/_{2}$ 1911 Prof. ord. i Geografi.	
Tscherning, M. H. E.	$^{11}/_{12}$ 1854	lægevidensk.	$^{25}/_{3}$ 1911 Prof. ord. i Oftalmologi.	
Henriques, V.** ..	$^{19}/_{4}$ 1864	lægevidensk.	$^{3}/_{5}$ 1911 Prof. ord. i Fysiologi.	
Nielsen, A. E. H..	$^{30}/_{12}$ 1880	rets- og statsvidensk.	$^{20}/_{12}$ 1911 Prof. ord. i Statsvidenskab.	
Raunkiær, C.** ...	$^{29}/_{3}$ 1860	mat.-nat.	$^{19}/_{7}$ 1911 Prof. ord. i Botanik, at regne fra $^{1}/_{1}$ 1912.	
Bøggild, O. B.** ..	$^{16}/_{5}$ 1872	mat.-nat.	$^{31}/_{1}$ 1912 Prof. ord. i Mineralogi, at regne fra $^{1}/_{2}$ 1912.	
Knudsen, M.**	$^{15}/_{2}$ 1871	mat.-nat.	$^{19}/_{6}$ 1912 Prof. ord. i Fysik, at regne fra $^{1}/_{9}$ 1912.	

1) Har som Overkirurg ved Rigshospitalet Tjenestebolig, jfr. Lov Nr. 106 af 18de April 1910 § 1.

Navn.	Fødselsdag.	Fakultet.	Første faste Ansættelse ved Universitetet.	Senere Ansættelse i normeret Professorplads.
Friis, Aa.[1]	16/8 1870	filos.	8/3 1913 Prof. ord. i Historie.	5/5 1916 Prof. ord. i nordisk Historie og nordiske Antikviteter (Rostgardianus), at regne fra 1/2 1917.
Ellermann, V.....	28/12 1871	lægevidensk.	2/2 1914 Prof. ord. i Retslægevidenskab, at regne fra 1/2 1914.	
Kruse, L. F. Vinding	30/7 1880	rets- og statsvidensk.	28/2 1913 Prof. ord. i Retsvidenskab.	
Erlandsen, A.....	11/8 1878	lægevidensk.	8/4 1914 Prof. ord. i Hygiejne.	
Arup, E. J.[2].....	22/11 1876	filos.	5/1 1916 Prof. ord. i Historie, at regne fra 1/2 1916.	
Sarauw, C. P. E. .	19/9 1865	filos.	1/5 1916 Prof. ord. i tysk Sprog og Litteratur, at regne fra 1/4 1916.	
Krogh, S. A. S. ..	15/11 1874	mat.-nat.	1/5 1916 Prof. ord. i Dyrefysiologi, at regne fra 1/4 1916.	
Blinkenberg, Chr..	15/2 1863	filos.	1/5 1916 Prof. ord. i Arkæologi, at regne fra 1/4 1916.	
Bohr, N..........	7/10 1885	mat.-nat.	1/5 1916 Prof. ord. i Fysik, at regne fra 1/4 1916.	
Glarbo, C. E. N. .	23/2 1875	teol.	6/7 1916 Docent i nytestamentlig Eksegese, at regne fra 1/4 1916.	13/7 1916 Prof. ord. i Teologi med de systematiske Fag som Hovedfag, at regne fra 1/9 1916.
Møller, N. F. A...	14/1 1873	rets- og statsvidensk.	6/7 1916 Docent i Retsvidenskab for Tiden 1/4 til 1/7 1916.	21/6 1916 Prof. ord. i Retsvidenskab, at regne fra 1/7 1917.
Starcke, C. N.....	29/3 1858	filos.	11/4 1916 Prof. ord. i Filosofi.	
Fabricius, K. F. K.	13/8 1875	filos.	3/7 1916 Prof. ord. i Historie, at regne fra 1/2 1917.	

[1] Oppebærer den Professor Rostgardianus tillagte Huslejeportion.
[2] Oppebærer en personlig Huslejeportion, jfr. Rigsdagstidenden 1915—16, Tillæg B. Sp. 1195—96.

Om Option af Professorboligen i Konsistoriegaarden var, efter Prof. H. Scharlings Afgang fra Universitetet den 31. August 1916, endnu ikke truffet Bestemmelse.

B. Professorer uden normeret Plads.

Navn.	Fødselsdag.	Fakultet.	Ansættelsestid.
Wilkens, C. E. Th.	28/1 1844	filos.	5/6 1897 Prof. extr. i Filosofi og Sociologi, at regne fra 1/4 1897.
Jónsson, F.*[1]....	29/5 1858	filos.	29/3 1898 Prof. extr. i nordisk Filologi. 3/4 1911 Prof. ord. i samme Fag, at regne fra 1/4 1911.
Drachmann, A. B.	27/2 1860	filos.	3/4 1905 Prof. extr. i klassisk Filologi.
Andersen, V. R. A.	16/10 1864	filos.	3/4 1908 Prof. extr. i dansk Litteraturhistorie, at regne fra 1/4 1908.
Lehmann, A. G. L.	29/12 1858	filos.	5/4 1910 Prof. extr. i eksperimental Psykologi, at regne fra 1/4 1910.
Birck, L. V.	17/2 1871	rets- og statsvidensk.	13/4 1910 Prof. extr. i Statsvidenskab, at regne fra 1/1 1911.
Vedel, V.........	9/11 1865	filos.	3/4 1911 Prof. extr. i almindelig Litteraturhistorie, at regne fra 1/4 1911.
Berlin, K. K.	7/6 1864	rets- og statsvidensk.	3/4 1911 Prof. extr. i offentlig Ret og islandsk Ret, at regne fra 1/4 1911.
Olrik, A.........	3/7 1864	filos.	9/4 1913 Prof. extr. i nordiske Folkeminder, at regne fra 1/4 1913.
Andersen, J. O. ..	15/5 1866	teol.	6/4 1908 Docent i Kirkehistorie. 7/5 1913 Prof. extr. i Kirkehistorie under det teologiske Fakultet, at regne fra 1/4 1913.
Jensen, K. Sandfeld	17/1 1873	filos.	8/4 1914 Prof. extr. i romansk Filologi, at regne fra 1/4 1914.
Lendorf, A. V....	18/2 1871	lægevidensk.	8/4 1914 Prof. extr. i Kirurgi, at regne fra 1/1 1914.
Grønbech, V. P...	14/6 1873	filos.	15/4 1915 Prof. extr. i Religionshistorie, at regne fra 1/4 1915.
Kolderup Rosenvinge, J. L. A...	7/11 1858	mat.-nat.	1/5 1916 Prof. extr. i Botanik, at regne fra 1/4 1916.
Maar, V..........	8/6 1871	lægevidensk.	1/5 1916 Prof. extr. i Medicinens Historie, at regne fra 1/4 1916.

[1] Oppebærer en personlig Huslejeportion, jfr. Univ. Aarb. 1911—12 S. 478—79.

C. Fungerende Professorer.

Navn.	Fødselsdag.	Fakultet.	Ansættelsestid.
Friedenreich, A....	$^{1}/_{6}$ 1848	lægevidensk.	Siden $^{1}/_{3}$ 1898 Leder af Klinikken for Sindssygdomme og Sygdomme i Hjerne- og Nervesystemet og Docent i Psykiatri. $^{13}/_{7}$ 1916 fung. Prof., at regne fra $^{1}/_{4}$ 1916.
Rasch, C. E. F....	$^{7}/_{2}$ 1861	lægevidensk.	Siden $^{1}/_{3}$ 1906 Leder af Klinikken for Hud- og Kønssygdomme og Docent i Hudsygdomme og Syfilis. $^{13}/_{7}$ 1916 fung. Prof., at regne fra $^{1}/_{4}$ 1916.
Schmiegelow, E. C.	$^{13}/_{10}$ 1856	lægevidensk.	Siden $^{1}/_{1}$ 1898 Leder af Klinikken for Øre-, Næse- og Halssygdomme. Siden $^{1}/_{4}$ 1907 Docent i Ørets, Næsens og Strubens Sygdomme. $^{13}/_{7}$ 1916 fung. Prof., at regne fra $^{1}/_{4}$ 1916.
Bloch, C. E.	$^{21}/_{9}$ 1872	lægevidensk.	Siden $^{1}/_{5}$ 1911 Leder af Børneklinikken paa Rigshospitalet og Docent i Børnesygdomme. $^{13}/_{7}$ 1916 fung. Prof., at regne fra $^{1}/_{4}$ 1916.
Bie, V.	$^{14}/_{2}$ 1872	lægevidensk.	Siden $^{1}/_{10}$ 1915 Leder af Klinikken for epidemiske Sygdomme og Docent i epidemiske Sygdomme. $^{13}/_{7}$ 1916 fung. Prof., at regne fra $^{1}/_{4}$ 1916.

D. Docenter.

Navn.	Fødsels-dag.	Fakultet.	Ansættelsestid.
Gudmundsson, V..	$^{11}/_{3}$ 1860	filos.	$^{29}/_{4}$ 1890 ekstr. Docent i islandsk Historie og Litteratur, at regne fra $^{1}/_{4}$ 1890.
Schmidt, J. H. G. V.	$^{7}/_{1}$ 1836	filos.	$^{6}/_{7}$ 1916 Docent i Ægyptologi og Assyriologi, at regne fra $^{1}/_{4}$ 1916. Har oppebaaret Docent-Honorar siden $^{1}/_{7}$ 1883.
Hammerich, A. ...	$^{25}/_{11}$ 1848	filos.	$^{6}/_{7}$ 1916 Docent i Musikens Historie, at regne fra $^{1}/_{4}$ 1916. Har oppebaaret Docent-Honorar siden $^{1}/_{4}$ 1896.
Østrup, J. E.	$^{27}/_{7}$ 1867	filos.	$^{6}/_{7}$ 1916 Docent i semitisk Sprog og Litteratur, at regne fra $^{1}/_{4}$ 1916. Har oppebaaret Docent-Honorar siden $^{1}/_{4}$ 1898.
Stamm, R. H.....	$^{8}/_{4}$ 1877	mat.-nat.	$^{6}/_{7}$ 1916 Docent i Histologi og Embryologi, at regne fra $^{1}/_{4}$ 1916. Har oppebaaret Docent-Honorar siden $^{1}/_{4}$ 1908.
Beckett, F.	$^{26}/_{3}$ 1868	filos.	$^{6}/_{7}$ 1916 Docent i Kunsthistorie, at regne fra $^{1}/_{4}$ 1916. Har oppebaaret Docent-Honorar siden $^{1}/_{4}$ 1909.
Lindhard, J. P. J..	$^{25}/_{4}$ 1870	lægevidensk.	$^{6}/_{7}$ 1916 Docent i Gymnastikteori, at regne fra $^{1}/_{4}$ 1916. Har oppebaaret Docent-Honorar siden $^{1}/_{11}$ 1909.
Bøgholm, N.	$^{11}/_{6}$ 1873	filos.	$^{6}/_{7}$ 1916 Docent i engelsk Sprog og Litteratur, at regne fra $^{1}/_{4}$ 1916. Har oppebaaret Docent-Honorar siden $^{19}/_{8}$ 1911.
Ussing, H. B.	$^{5}/_{5}$ 1886	rets- og stats-vidensk.	$^{6}/_{7}$ 1916 Docent i Retsvidenskab, at regne fra $^{1}/_{4}$ 1916. Har oppebaaret Docent-Honorar siden $^{1}/_{7}$ 1914.
Winther, Chr.....	$^{4}/_{6}$ 1873	mat.-nat.	$^{6}/_{7}$ 1916 Docent i Kemi, at regne fra $^{1}/_{4}$ 1916. Har oppebaaret Docent-Honorar siden $^{1}/_{2}$ 1915.
Iversen, L........	$^{14}/_{9}$ 1874	mat.-nat.	$^{6}/_{7}$ 1916 Docent i Forsikringsmatematik, at regne fra $^{1}/_{4}$ 1916. Har oppebaaret Docent-Honorar siden $^{1}/_{2}$ 1916.
Pedersen, J. P. E..	$^{7}/_{11}$ 1883	teol.	$^{12}/_{5}$ 1916 Docent i det gamle Testamente, at regne fra $^{1}/_{4}$ 1916.
Skovgaard, J. H...	$^{15}/_{4}$ 1884	filos.	$^{12}/_{5}$ 1916 Docent i engelsk Sprog og Litteratur, at regne fra $^{1}/_{4}$ 1916.
Sindballe, Kr.....	$^{5}/_{3}$ 1884	rets- og stats-vidensk.	$^{22}/_{7}$ 1916 Docent i Retsvidenskab, at regne fra $^{1}/_{7}$ 1916.
Mosbech, H.	$^{18}/_{3}$ 1886	teol.	$^{23}/_{10}$ 1916 Docent i nytestamentlig Eksegese, at regne fra $^{1}/_{9}$ 1916.

Docenturet i ren Matematik var ikke besat $^{1}/_{2}$ 1917.

E. Andre Lærere.

Navn.	Fødsels-dag.	Fakultet.	Ansættelsestid.
Nielsen, H. A.	27/10 1850	lægevidensk.	Har siden 1/4 1893 oppebaaret Honorar for at holde Forelæsninger og Øvelser over Hygiejne.
Tscherning, E. A. .	5/5 1851	lægevidensk.	Har siden 1/9 1877 som Overkirurg paa Kommunehospitalets 1ste Afdeling oppebaaret Honorar for at holde Praktikant-Klinik.
Israel-Rosenthal, E.	23/9 1851	lægevidensk.	Har siden 1/9 1897 som Overlæge ved Kommunehospitalets 2den Afdeling oppebaaret Honorar for at holde Praktikant-Klinik.
Ravn, J. P. J. ...	30/11 1866	mat.-nat.	Har siden 1/4 1904 oppebaaret Honorar for at gennemgaa udvalgte Afsnit af Forsteningslæren med de naturhistoriske Studerende.
Monrad, S.	19/8 1867	lægevidensk.	Har siden 1/4 1906 som Overlæge ved Dronning Louises Børnehospital oppebaaret Honorar for at give Undervisning paa Børnehospitalet.
Warming, J. C. J. .	9/12 1873	rets- og statsvidensk.	Har siden 1/1 1908 oppebaaret Honorar for at bistaa de statsvidenskabelige Professorer ved Forelæsninger og Øvelser, særlig paa Statistikens Omraade.
Lundbeck, W.	16/10 1863	mat.-nat.	Udnævntes 31/1 1910 til Inspector ved Universitetets zoologiske Museum.
Hansen, P. N.	10/2 1867	lægevidensk.	Har siden 1/5 1911 som Overkirurg ved Kommunehospitalets 5te Afdeling oppebaaret Honorar for at holde Praktikant-Klinik.
Jensen, A. S.	23/5 1866	mat.-nat.	Udnævntes 7/4 1915 til Inspector ved Universitetets zoologiske Museum, at regne fra 1/4 1915.
Bang, S.	26/7 1866	lægevidensk.	Har siden 1/8 1916 som Overlæge ved Kommunehospitalets 3die Afdeling oppebaaret Honorar for at holde Praktikant-Klinik.
Kuhr, J. V.	21/9 1882	filos.	Ved Ministeriets Resol. af 25. Juli 1916 er han beskikket til Lektor i Filosofi i Efteraarssemestret 1916 og Foraarssemestret 1917.
Hansen, H. M. ...	7/9 1886	mat.-nat.	Ved Ministeriets Resol. af 10. Marts 1917 er der tillagt ham Honorar for Undervisning i Fysik for medicinske Studerende i Foraarssemestret 1917.

c. Universitetets Fritrykskonto.

Konsistorium har i 1912—13 bevilget følgende Bidrag af Fritrykskontoen: Professor O. B. Bøggild 30 Kr. pr. Ark til 3die Udgave af afdøde Professor N. V. Ussings »Kortfattet Lærebog i Geologi« (19. September 1912), Professor Poul Johs. Jørgensen 25 Kr. pr. Ark til en ny Udgave af »Forelæsninger over den danske Retshistorie« (28. Oktober 1912), Professor L. V. Birck 25 Kr. pr. Ark til »Ejendomsskatter og Ejendomspriser, en Studie i Skatteomvæltning« (20. November 1912), Professor H. Scharling 30 Kr. pr. Ark til 3die Afdeling 1ste Halvdel af »Den lutherske Dogmatik« (11. December 1912), Docent Kr. Sandfeld Jensen 30 Kr. pr. Ark til »Sprogvidenskaben, en kortfattet fremstilling af dens metoder og resultater« (11. December 1912), Professor Kr. Erslev 25 Kr. pr. Ark til Trykningen af et af afdøde Professor J. A. Fridericia efterladt Manuskript til en ny Udgave af »Fra Wienerkongressen til Februarrevolutionen« (24. Januar 1913), Decent, Kontorchef Jens Warming 30 Kr. pr. Ark til »Haandbog i Danmarks Statistik« (24. Januar 1913), Professor Finnur Jónsson 30 Kr. pr. Ark til et Udvalg af norske og islandske Skjaldekvad til Brug ved Universitetsundervisningen (26. Juni 1913) og Professor Jul. Paludan 25 Kr. pr. Ark til 3die Del af hans Universitetslærebog i dansk (nordisk) Litteraturhistorie »Danmarks Litteratur i Holbergtiden« (27. Juni 1913).

Ved Skrivelser af 19. September 1912 og 3. Marts 1913 bevilgede Konsistorium Docent, Højesteretssagfører Ernst Møller et Beløb af 218 Kr. til Udgivelsen af en Redegørelse for hans Undervisnings Art og Maal »Konkret Retsundervisning«, som han lod uddele gratis til de Studerende. Beløbet afholdtes med 105 Kr. (30 Kr. pr. Ark) af Fritrykskontoen og 113 Kr. af Kontoen for Undervisningsmateriale.

Efter Konsistoriums Indstilling bifaldt Ministeriet under 31. Marts 1913, at der af Universitetets Fritrykskonto maatte udbetales Assistent ved Universitetets kemiske Laboratorium, Cand. polyt. V. Farsøe 30 Kr. pr. Ark til en af ham udgivet »Lærebog i organisk Analyse« paa ca. 12 Ark.

d. Docent J. Oskar Andersen udnævnes til Professor ekstraordinarius i Kirkehistorie under det teologiske Fakultet og optages som Medlem af dette.

(Aarb. 1902—03 S. 414—26, 1905—06 S. 383—86 og 1907—08 S. 103—05).

Under 29. Maj 1911 modtog Konsistorium fra det teologiske Fakultet et Andragende af 25. s. M. fra Docent J. Oskar Andersen, hvori han ansøgte om *Udnævnelse* som *ekstraordinær Professor i det teologiske Fakultet.* Denne Ansøgning motiverede han bl. a. ved følgende Oplysninger.

Siden Efteraarssemestret 1901 havde han arbejdet ved Universitetet først som Privatdocent, derpaa som ansat Lærer siden 1903. 26. Juni 1903 fik han overdraget Begynderundervisningen i Kirkehistorie ved det teologiske Fakultet, der forpligtede til 5—4 Timers ugentlig Undervisning (henholdsvis i Efteraars- og Foraarssemestret) samt til Deltagelse i Eksamensarbejde mod et Honorar af 2000 Kr. aarligt. I 1908 blev hans Stilling væsentlig forbedret, da han opnaaede fast Ansættelse, idet der oprettedes en ny personlig Docentur i nordisk Kirkehistorie for ham. Den kgl. Udnævnelse af 6. April

1908, der meddeltes ham, forpligtede ham imidlertid *tillige* til vedblivende at bestride den tidligere nævnte Begynderundervisning i Kirkehistorie samt til at deltage i forefaldende Fakultetsarbejder efter Fakultetets Anvisning (altsaa ikke blot Eksamensarbejde, men ogsaa Deltagelse i Disputatsarbejder etc.).

Hans Forpligtelsers Omfang gav saaledes hans Docentstilling — sammenlignet med de øvrige Docentstillinger ved Universitetet — et udpræget Særpræg. Kortest kunde det vel udtrykkes ved, at han kombinerede ét af de personlige Docenturer, hvis Honorar regelmæssig sættes til 2000 Kr., med et andet Lærerembede, der var normeret til 2000 Kr. aarlig. For at kunne efterkomme de Krav, som denne Dobbeltforpligtelse stillede — naar den da samvittighedsfuldt skulde overholdes — havde han saa godt som helt maattet forbeholde sin Universitetsvirksomhed sin fulde Arbejdskraft. Han havde da ogsaa i Semestrene ved Siden af sine Eksaminatorier regelmæssigt saavel holdt Forelæsninger som Laboratorieøvelser og haft et ugentlig Timetal af 7—8 Undervisningstimer. Kun med megen Besvær havde han samtidig kunnet paatage sig *noget* literært Arbejde (Redaktion af »teologisk Tidsskrift« og af »Kirkeleksikon for Norden« — det sidste nærmest under et stærkt moralsk Pres, for at muliggøre, at dette vigtige Værk førtes til Ende), der imidlertid kun indbragte ham nogle faa Hundrede Kroner aarlig. — Hans Honorar som Docent var 3000 Kr. aarlig (uden Stigning), og trods den kgl. Udnævnelse havde han ingen Pensionsret. Han var nu fyldt 45 Aar uden hidtil at have set det Haab virkeliggjort, at hans Arbejde kunde sætte ham paa økonomisk lige Trin med dem af hans Samtidige, der f. Eks. havde Ansættelse ved Statens lærde Skoler.

Da det teologiske Studium ved Universitetet for Kirkehistoriens Vedkommende ved den kgl. Anordning af 29. Juni 1910 og Ministeriets Bekendtgørelse af 30. Juni s. A. var undergaaet en væsentlig Ændring, som igen havde medført, at *hans* Undervisningsforpligtelse i Fremtiden vilde blive ganske ligestillet med den, der paahviler Indehaveren af det ordinære Professorat i Kirkehistorie, og at navnlig Hensynet til *de* Studerende, der vælger Kirkehistorien som Maksimumsfag, vilde kræve, at der holdtes regelmæssige Laboratorieøvelser over Kirkehistorie og ikke mindst over dansk Kirkehistorie — et Arbejde, som hans Stilling ikke hidtil havde kunnet paalægge ham som et Krav — fandt han, at der var skabt en Situation, der i særlig Grad talte til Gunst for Berettigelsen af hans nærværende Ansøgning.

Han pegede derhos paa, at han fra de studerendes Side havde kunnet glæde sig ved en tilfredsstillende og stadig voksende, fast Tilslutning til sin Undervisning, saaledes havde f. Eks. hans Forelæsninger i de to sidste Semestre været fulgt henholdsvis af 77 og 79 Tilhørere.

Fakultetet udtalte sig i sin ovennævnte Skrivelse af 29. Maj 1911 saaledes:

»Da Docent Andersen fuldt ud har svaret til de Forventninger, som Fakultetet stillede til hans Lærervirksomhed, maa Fakultetet paa det varmeste anbefale, at Ministeriet søger opnaaet en Bevilling, der muliggør hans Ansættelse som ekstraordinær Professor under det teologiske Fakultet, idet saa iøvrigt hans Forpligtelser i Henseende til Arbejde under Fakultetet forbliver de samme som hidtil, hvoraf følger, at Pladsen som midlertidig Lærer i Kirkehistorie indtil videre staar ubesat«.

I Tilslutning til Fakultetet anbefalede Konsistorium i Skrivelse af 26. Juni 1911 Docent Andersens Andragende, idet det om hans tidligere Ansættelse oplyste følgende:

»Docent Andersen blev ved Ministeriets Skrivelse af 26. Juni 1903 ansat som midlertidig Lærer i Kirkehistorie under det teologiske Fakultet for et Tidsrum af 3 Aar mod et Honorar af 2000 Kr. aarlig og med Forpligtelse til at undervise begyndende Studerende efter Fakultetets nærmere Anvisning — med Ret til ogsaa derudover at docere Kirkehistorie — samt med Forpligtelse til efter Fakultetets Anvisning at deltage i Eksamensarbejdet. Denne Ansættelse blev ved Ministeriets Skrivelse af 13. Juni 1906 fornyet for et Tidsrum af 3 Aar paa samme Vilkaar som hidtil. Efter at der dernæst paa Finansloven for 1908—09, jfr. Rigsdagstidenden for 1907—08, Tillæg A. Sp. 1169—70, var givet en Bevilling paa 3000 Kr. under Universitetets Udgiftspost 1. e. til Oprettelse af en personlig Lærerpost under Fakultetet for Docent Andersen — hvorved det blev udtalt i Anmærkningerne til Forslaget, at Posten som midlertidig Lærer i Kirkehistorie ikke blev at besætte, saalænge Docent Andersen var Indehaver af den for ham oprettede personlige Lærerpost i Nordens Kirkehistorie — blev Docent Andersen ved kgl. Resol. af 6. April 1908 udnævnt til Docent i Kirkehistorie under det teologiske Fakultet. Det paalagdes derhos Docent Andersen som Docent i Kirkehistorie at docere Nordens Kirkehistorie, bestride Begynderundervisningen i Kirkehistorie samt overhovedet deltage i forefaldende Fakultetsarbejde efter Fakultetets Anvisning«.

Efter et af Ministeriet til 3die Behandling af Finanslovforslaget for 1913—14 stillet Ændringsforslag til Universitetets Udgiftsposter h. 2. og a. 5. blev derefter førstnævnte Konto forhøjet med 4500 Kr som Begyndelseslønningen for det ekstraordinære Professorat og sidstnævnte Konto nedsat med 3600 Kr. som den af Docent Andersen hidtil oppebaarne Lønning, jfr. Rigsdagstid. 1912—13, Tillæg B. Sp. 955—58, hvorefter Docent Andersen under 7. Maj 1913 blev udnævnt til Professor extraordinarius i Kirkehistorie under det teologiske Fakultet med Forpligtelse til at docere Nordens Kirkehistorie, bestride Begynderundervisningen i Kirkehistorie samt overhovedet deltage i forefaldende Fakultetsarbejde efter Fakultetets Anvisning, fra 1. April s. A. at regne.

Efter det teologiske Fakultets Indstilling af 19. Maj 1913, der fremsendtes til Ministeriet med Konsistoriums Skrivelse af 24. s. M., blev det derefter ved kgl. Resol. af 13. Juni s. A. bifaldet, at Fakultetet bemyndigedes til at optage Professor Andersen som Medlem af samme.

e. Docenten i Gymnastikteori. Afgørelse af, under hvilket Fakultet han hører.

Den 26. April 1912 udbad Ministeriet sig Konsistoriums Ytringer over et dertil indsendt Andragende af 23. s. M. fra Docent Lindhard, hvori denne søgte om at blive overflyttet fra det lægevidenskabelige Fakultet til et af de Fakulteter, hvis Studerende han underviste (det filosofiske eller det matematisk-naturvidenskabelige Fakultet).

Det lægevidenskabelige, det filosofiske og det matematisk-naturvidenskabelige Fakultet afgav om dette Spørgsmaal følgende Udtalelser.

Det lægevidenskabelige Fakultet i Skrivelse af 25. Maj 1912:

»Hvad angaar selve Docent Lindhards Forslag om, at han forflyttes fra det lægevidenskabelige Fakultet til det matematisk-naturvidenskabelige eller filosofiske Fakultet, da maa det lægevidenskabelige Fakultet først bringe i Erindring, at det sin Tid, da det af de to andre ovenfor nævnte Fakulteter opfordredes til at yde sin Medvirkning ved Ordningen af en Gymnastikundervisning og -Eksamen, til en Begyndelse — i Skrivelse af 16. Oktober 1907 — udtalte, at det maatte »give Afkald paa at medvirke ved en saadan Elementarundervisning« i Gymnastik, og at det først efter en fornyet, indtrængende Anmodning gik ind paa at bistaa ved Sagens Ordning. Ligeledes maa det fremhæve, at hverken Oprettelsen af et Docentur i Gymnastik eller dettes Henlæggelse under det lægevidenskabelige Fakultet er sket efter Fakultetets Ønske.

Fakultetet er selvfølgelig vedblivende rede til paa enhver Maade at yde sin Bistand til Ordningen af Gymnastik-Undervisningens og -Eksaminationens teoretiske Del, men det maa samtidig udtale, at det finder det unaturligt, at en Docent, der intet har med Undervisningen eller Eksaminationen af medicinske Studenter at gøre, ansættes under det lægevidenskabelige Fakultet i Stedet for under et af de Fakulteter, *til hvilke hans Virksomhed er knyttet*, og da det nu ydermere viser sig, at Docent Lindhard selv ansøger om at blive forflyttet til det filosofiske eller det matematisk-naturvidenskabelige Fakultet fra det lægevidenskabelige Fakultet, kan dette sidste kun give hans Ansøgning sin Anbefaling«.

Det filosofiske Fakultet i Skrivelse af 16. September 1912:

»I Anledning af, at Ministeriet gennem Konsistorium har fremsendt en Skrivelse fra Docent Lindhard, hvori han udtaler Ønsket om at maatte blive indordnet under det filosofiske eller det matematisk-naturvidenskabelige Fakultet i Stedet for under det lægevidenskabelige, skal Fakultetet tillade sig at udtale følgende.

Fakultetet kan ikke se rettere end at de teoretiske Fag, hvori der skal undervises til Eksamen i Gymnastik, nærmest er af den Art — hovedsagelig Undervisning i det menneskelige Legemes Fysiologi, Anatomi, Hygiejne og lign., — at skal den henføres under noget af Fakulteterne, maa det være det medicinske. Dette eller enkelte af dets Medlemmer er de eneste, der er i Stand til dels med nogenlunde Sikkerhed at kunne bestemme, hvor meget der bør kræves til nævnte Eksamen, dels til at udøve det nødvendige Tilsyn og Kontrol med Undervisningen og Eksamen. Det filosofiske Fakultet maa i det Hele erklære sig ude af Stand til at udøve et saadant Tilsyn og maa paa det bestemteste raade til, at det bliver det medicinske Fakultet, Faget vedblivende kommer til at høre under. Det har i det Hele stillet sig velvillig til Sagen ikke mindst derved, at det har paataget sig at udarbejde et Forslag til Eksamen i Gymnastik som Bifag ved Skoleembedseksamen, et Hverv, som intet andet af Universitetets Fakulteter vilde have kunnet paatage sig.

Fakultetet kan ikke finde noget unaturligt i, at Faget, skønt en Del af Skoleembedseksamen, hører ind under et andet Fakultet end det filosofiske. Der findes lignende Forhold paa andre Omraader ved Universitetet.

Fakultetet maa da, i Henhold til det anførte, meget stærkt anbefale, at der ikke gøres nogen Forandring i de bestaaende Forhold med Hensyn til Docent Lindhards Stilling indenfor Universitetet«.

Det matematisk-naturvidenskabelige Fakultet i Skrivelse af 10. September 1912:

»Foranlediget ved de i Konsistoriums Skrivelse af 24. Juni d. A. indesluttede Skrivelser, henholdsvis af den 23. April d. A. fra Docent Lindhard til Ministeriet og af den 25. Maj d. A. fra det lægevidenskabelige Fakultet, skal Fakultetet udtale følgende.

Idet den videnskabelige Basis for ialt Fald de væsentligste og mest omfattende af de Fag — Menneskets Anatomi og Fysiologi samt Afsnit af Hygiejne — som er Genstand for Docent Lindhards Undervisningsvirksomhed, maa siges at høre ind under det lægevidenskabelige Fakultets Omraade, er Docenten, i fuld Overensstemmelse med hvad der i saa Henseende er Regel ved Universitetet — uanset hvilke Studerende der skal undervises — ansat under det lægevidenskabelige Fakultet.

Kun dette Fakultet vil være i Stand til med den fornødne Grad af Sagkundskab at forhandle med Docenten angaaende Forslag til Bestemmelser med Hensyn til Undervisningens Art og Omfang og til at føre et fagligt Tilsyn med Eksamen o. a. m. Ja det er overhovedet kun paa Grund af den fra det lægevidenskabelige Fakultet velvilligst tilsagte Bistand, at det filosofiske og det matematisk-naturvidenskabelige Fakultet har kunnet indlade sig paa Overvejelser om Indførelse af Prøve i gymnastiske Fag ved Universitetet som Led i Skoleembedseksamen. Og at der netop for Tiden hos Medlemmer af det lægevidenskabelige Fakultet ogsaa findes Interesse for og Kendskab til mere almene Gymnastik-Spørgsmaal, er kun en Grund mere til at ønske den nu bestaaende Ordning bevaret«.

Konsistorium indsendte 27. September 1912 Fakulteternes Erklæringer til Ministeriet med den Udtalelse, at det for sit Vedkommende sluttede sig til det af det filosofiske og det matematisk-naturvidenskabelige Fakultet hævdede Standpunkt, at der ikke burde gøres nogen Forandring i det bestaaende Forhold, hvorhos Konsistorium tilføjede, at, hvilket Fakultet Docent Lindhard end blev indordnet under, maatte dette altid forbeholde sig at tage Stilling til hans Undervisnings nærmere Karakter og Omfang.

Ministeriet tilskrev derefter 11. Februar 1913 Docent Lindhard, at det ikke fandt Anledning til at imødekomme hans Andragende, og tilføjede, at det altid maatte være det Fakultet, under hvilket han sorterede, forbeholdt at tage Stilling til hans Undervisnings nærmere Karakter og Omfang.

f. Docent, Dr. phil. C. Sarauw optages som Medlem af det filosofiske Fakultet.

(Jfr. Aarbog 1907—08 S. 113—15 og 163).

I Henhold til et af Konsistorium under 26. Oktober 1912 fremsendt Andragende af 22. s. M. fra det filosofiske Fakultet blev det ved kgl. Resol. af 21. November s. A. bifaldet, at Fakultetet bemyndigedes til at optage Docent i tysk Sprog og Litteratur Dr. phil. C. P. E. Sarauw som Medlem af Fakultetet.

Fakultetets Andragende var saalydende: »Fakultetet tillader sig herved at andrage det høje Ministerium om, at Docent, Dr. C. Sarauw maatte blive udnævnt til Medlem af Fakultetet. I saa Henseende skal man tillade

sig at bemærke, at Dr. Sarauw, der blev ansat som Docent den 1. April 1908, har siden deltaget i alle Eksaminationer og i Bedømmelsen af alle Magisterarbejder i Tysk, samt censureret tre Afhandlinger for Doktorgraden og har været med til at stille en Prisopgave i tysk Filologi (1909) og deltaget i Bedømmelsen af dens Besvarelse, ligesom han ogsaa har været med til at stille en ny Prisopgave.

Denne Dr. Sarauws fortjenstfulde Virksomhed har affødt Ønsket om at knytte Dr. Sarauw endnu nøjere til Fakultetet, idet man forudser, at dette i Fremtiden vil komme til at benytte hans Evner paa samme Maade som hidtil«.

g. Konsulent i Udenrigsministeriet, Dr. phil. Aage Friis udnævnes til Professor i Historie efter Professor, Dr. phil. J. A. Fridericias Død.

(Jfr. om Professor Fridericia Aarbog 1898—99, S. 22—24, 1907—08 S. 198, 1908—09 S. 665 og 1909—10 S. 1123).

Den 28. Oktober 1912 afgik Professor, Dr. phil. J. A. Fridericia ved Døden. Den 6. November s. A. anmodede Ministeriet Konsistorium om at indhente og med egne Ytringer indsende en Udtalelse fra det filosofiske Fakultet om Besættelsen af det ledige Embede, eventuelt om dette ønskedes opslaaet ledigt paa sædvanlig Maade. Den 29. s. M. indsendte Konsistorium med sin Tilslutning en Skrivelse af 27. s. M. fra Fakultetet, hvorefter dette ønskede Embedet opslaaet, saaledes at de indkomne Ansøgninger til sin Tid tilstilledes Universitetet til Erklæring. Embedet blev opslaaet den 3. December. Efter Ansøgningsfristens Udløb den 17. December sendte Ministeriet 19. December de indkomne Ansøgninger fra Dr. phil. Erik Arup, Dr. phil. Knud Fabricius, Dr. phil. Aage Friis og Dr. phil. Ellen Jørgensen til Universitetets Erklæring og udbad sig samtidig med Henvisning til, at der ved Professor Fridericias Udnævnelse blev paalagt ham Forpligtelse til at holde Forelæsninger over den nyere Tids politiske Historie og at eksaminere i dette Fag ved den økonomisk-statistiske Eksamen, en Udtalelse om, hvorvidt en lignende Forpligtelse ønskedes paalagt den Mand, der blev kaldet til Embedet.

Den 18. Februar 1913 afgav Fakultetet følgende Erklæring:

»Fakultetet maa først fremhæve, at den Plads, der er Tale om at besætte, er et Professorat i Historie, ikke udelukkende i almindelig eller fremmed Historie. Da den ene af Universitetets tre Lærerstillinger i Historie, den Rostgaardske, er betegnet som et Professorat i Nordens Historie, følger deraf vel, at de to andre historiske Lærere fortrinsvis vil søge deres deres Lærergerning paa den almindelige Histories Omraade; men de er ingenlunde begrænsede hertil, og de to sidste Indehavere af Pladsen, Professor Holm og Professor Fridericia, har da ogsaa fortrinsvis gjort sig bekendt ved Arbejder over dansk-norsk eller dansk Historie.

Det Afgørende for Bedømmelsen af Ansøgernes Kvalifikationer vil herefter blive det Spørgsmaal, om de, ligegyldigt paa hvilket Omraade, har godtgjort at være betydelige historiske Videnskabsmænd. Dette er efter Fakultetets Skøn Tilfældet med dem alle fire. Frøken Ellen Jørgensens

speciellere Studier drejer sig om dansk Middelalder; Dr. Fabricius har især gjort indtrængende Studier af Enevældens første Menneskealder i Danmark, og Dr. Friis har særlig kastet sig over vor Historie i anden Halvdel af 18. Aarhundrede; Dr. Arup endelig har behandlet et Problem af Handelsretten paa Baggrund af hele Europas Handelshistorie gennem flere Aarhundreder. Alle har de ved disse Arbejder lagt Evner for Dagen, der fuldt ud berettiger dem til at komme i Betragtning ved Besættelsen af et Professorat i Historie. Ogsaa udenfor deres Speciale har de alle vist Evne til at behandle historiske Spørgsmaal; saaledes har de, der særlig har syslet med dansk Historie, tillige givet Beviser paa Kendskab til almindelig Historie, og omvendt har Dr. Arup lejlighedsvis givet gode Bidrag til Oplysning af enkelte Punkter i dansk Historie.

Ved Sagens første Behandling i Fakultetet blev der fra een Side gjort gældende, at omend een af Ansøgerne, Dr. Friis, maatte anses for at have noget Fortrin for de andre, var dog Forskellen mellem Ansøgerne i det Hele ikke større, end at en Konkurrence maatte anses for tilraadelig. Da man fra anden Side rejste stærke Indvendinger mod denne Udvej, vedtoges det at nedsætte et Udvalg med Tilkaldelse af Sagkyndige udenfor Fakultetet til at afgive Betænkning i Sagen. Udvalget kom til at bestaa af fire Medlemmer af Fakultetet samt af Professor E. Holm, Professor H. Olrik og Direktør M. Mackeprang, hvilke paa Fakultetets Opfordring viste det den Tjeneste at tiltræde Udvalget. Dette udtalte i sin Betænkning enstemmigt, at alle fire Ansøgere maatte anses for kvalificerede til at komme i Betragtning ved Besættelsen af et Professorat i Histo:ie, men at to af dem, Dr. Arup og Dr. Friis, maatte anses for at have et saadant Fortrin for de andre, at een af dem maatte indstilles, saafremt Konkurrence var udelukket. Iøvrigt delte Udvalget sig i tre Mindretal, idet tre Medlemmer foreslog at afholde Konkurrence, tre at indstille Dr. Friis og eet at indstille Dr. Arup.

Til denne Betænkning af Udvalget kan Fakultetet ganske slutte sig for de Punkters Vedkommende, hvori Udvalget var enigt. Hvad de øvrige Punkter angaar, saa mener Fakultetet ikke at kunne tilraade en Konkurrence, dels under Hensyn til at den her, hvor Ansøgernes videnskabelige Kvalifikationer er saa vel kendte, maatte faa et ret begrænset Indhold og saaledes ikke kunde antages at give synderlig Vejledning for en endelig Indstilling, dels fordi den af Hensyn til Dr. Friis's øjeblikkelige Helbredstilstand maatte opsættes til Efteraaret og saaledes betydelig vilde forsinke Besættelsen af Professoratet. Betragtes en Konkurrence som udelukket, maa Valget efter ovenstaaende blive at træffe mellem Dr. Arup og Dr. Friis. Med al Anerkendelse af den store Dygtighed og originale Begavelse, Dr. Arup har lagt for Dagen i sine Arbejder, mener Fakultetet dog, at Dr. Friis bør foretrækkes. Han er den ældste af Ansøgerne; han har langt den omfangsrigeste Produktion; han har vist en ualmindelig Energi i Fremskaffelse af nyt, værdifuldt Materiale til Belysning af et vigtigt Tidsrum i dansk Historie og stor Dygtighed i dets Udgivelse; endelig har han i Fremstillingen af sin Forsknings Resultater lagt Evner som Historieskriver for Dagen, der har skaffet ham stor og fortjent Anerkendelse ikke blot herhjemme, men ogsaa i Udlandet, og som berettiger til at knytte betydelige Forventninger til ham i Egenskab af Universitetslærer.

I Henhold til disse Grunde tillader Fakultetet sig at indstille, at Dr. phil. Aage Friis udnævnes til Professor ordinarius i Historie, idet man i Overensstemmelse med hans egne Udtalelser i hans Ansøgning forudsætter, at hans hidtidige Forbindelse med Udenrigsministeriet ved hans Ansættelse begrænses saaledes, at han bliver i Stand til afgørende at samle sine Kræfter om Lærervirksomhed ved Universitetet og historisk Forskning.

Efter Ministeriets Opfordring skal Fakultetet sluttelig udtale, at den særlige Forpligtelse, der var paalagt Professor Fridericia overfor de statsvidenskabelige Studerende, ogsaa bør paalægges hans Efterfølger. Under Hensyn til, at der til statsvidenskabeligt Eksamen nu kun kræves Kendskab til den politiske Historie efter 1789, og at i den senere Tid Fremstillingen gennem Forelæsninger har været afløst af Eksaminatorier over Lærebøger for de Studerende, bør Forpligtelsen formentlig lyde paa, at Professoratets Indehaver vil have at undervise og eksaminere de statsvidenskabelige Studerende i den nyeste Tids politiske Historie«.

I Overensstemmelse hermed indstillede Konsistorium 26. Februar 1913, og under 8. Marts s. A. blev derefter Konsulent i Udenrigsministeriet, Dr. phil. Aage Friis udnævnt til Professor i Historie ved Københavns Universitet med Forpligtelse til at undervise og eksaminere de statsvidenskabelige Studerende i den nyeste Tids politiske Historie.

h. Docent, Dr. phil. Axel Olrik udnævnes til Professor extraordinarius i nordiske Folkeminder.

(Jfr. Aarbog 1896—97 S. 351—53, 1898—99 S. 108, 1899—1900 S. 375—77, 1901—02 S. 77—78, 1903—04 S. 854—56, 1909—10 S. 972—73 og 1910—11 S. 38).

Den 19. November 1910 indsendte det filosofiske Fakultet en Ansøgning fra Docent, Dr. Axel Olrik om et ekstraordinært Professorat til Konsistorium med følgende Udtalelse:

»Ligesom Fakultetet i Skrivelse af 26. Maj 1903 ledsagede det i Ansøgningen omtalte Andragende af Dr. Olrik om Forhøjelse af hans Docent-Honorar med sin varmeste Anbefaling under Henvisning til Dr. Olriks Fortjenester baade som Videnskabsmand og som Universitetslærer, skal det ogsaa nu indtrængende anbefale, at Ansøgningen bevilges.

Fakultetet tager herved, som i den tidligere Anbefaling, Hensyn baade til Fagets Betydning og til Ansøgerens videnskabelige Fortjenester.

Medens den nordiske Filologi tidligere især var rettet paa Studiet af oldnordisk (islandsk) Sprog og Litteratur, er i den sidste Menneskealder nye Sider af denne Videnskab, hvis Genstand er alle Ytringer af de nordiske Folks Liv igennem Ordet — i Sprog, Litteratur og folkelig Overlevering — optagne til Behandling efter Filologiens Metode. Denne Udvikling er Universitetet kommet i Møde ved den Vægt, der allerede længe, til Dels ved Oprettelsen af særlige Lærerstillinger, er lagt paa Studiet af den nyere nordiske, særlig den danske Sprog- og Litteraturhistorie. Der staar da tilbage at vise ogsaa den tredie Gren af denne nyere nordiske Filologi det skyldige Hensyn, ved at der i Lighed med, hvad der er sket eller paatænkt

ved de andre nordiske Universiteter, oprettes et ekstraordinært Professorat i nordiske Folkeminder.

Foruden sit videnskabelige Værd vil Faget ogsaa faa praktisk pædagogisk Betydning for Universitetskursuset i Nordisk Filologi og Dansk til Skoleembedseksamen, derved at Professoren i nordiske Folkeminder vil kunne give Undervisningen i Litteraturhistorie en — med Aarene mere og mere tiltrængt — Bistand ved Behandlingen af dens ældste »før-litterære« Perioder, saaledes som Docent Olrik alt i dette Efteraar har begyndt en Række Forelæsninger over den danske Litteraturs tidligste Udvikling. — Maa Fakultetet saaledes varmt anbefale Dr. Olriks Ansøgning, sker det dog ikke blot for Fagets Skyld, men i ikke mindre Grad for hans egen.

Da Dr. Olrik for syv Aar siden indgav sit Andragende om Lønforhøjelse, kunde han henvise til en Række videnskabelige Arbejder, der fuldt berettigede ham til en Professorstilling. Siden da har han, der hører til vore mest produktive videnskabelige Forfattere, været i den rigeste Udvikling. Han har næsten fuldendt det Arbejde, der betroedes ham for 22 Aar siden: Fortsættelsen af Svend Grundtvigs Udgave af »Danmarks gamle Folkeviser«, paa en Maade, der er Begyndelsen værdig. Han har paa en anden, yderst indtrængende og fyldig Maade fortsat Grundtvigs Arbejde ved sine Værker over »Danmarks Heltedigtning«. Han har i større og mindre Enkeltundersøgelser belyst og forklaret nordiske Myter ved Fremdragning og Anvendelse af nyt Materiale fra den folkelige Overlevering.

I dette Arbejde har han lagt for Dagen en sjælden Forening af Aand og Lærdom, af poetisk Medfølelse og historisk Overblik. I en Videnskab, der overvælder ved Enkelthedernes Masse og frister til deres vilkaarlige Sammenstilling, har han ikke alene søgt at bryde Forskningen nye Baner, men at anvise den faste Love.

Det er da Fakultetets Haab, at der fra Statens Side nu maa ydes en fortjent Anerkendelse til Docent Olrik og den Videnskab, mellem hvis bærende Kræfter han overalt i Udlandet er regnet, og hvis særegne nationale Betydning det turde være overflødigt at fremhæve«.

Konsistorium fremsendte 6. December 1910 Sagen til Ministeriet med sin Anbefaling, men modtog 11. Januar 1911 Meddelelse om, at Ministeriet ikke saa sig i Stand til at fremkomme med Forslag til en Bevilling i dette Øjemed.

Efter et fornyet Andragende fra Dr. Olrik, fremsendt med Fakultetets Skrivelse af 30. Marts 1912, henstillede Konsistorium 29. Juni s. A. til Ministeriet, hvorvidt dette under de da foreliggende særlige Forhold mente at kunne imødekomme Ansøgningen. Efter Ministeriets Forslag blev der derefter paa Finansloven for 1913—14 under Universitetets Udgiftspost h. 2. optaget følgende Anmærkning: »Der tillægges midlertidig Docent, Dr. phil. Axel Olrik som Professor extraordinarius i nordiske Folkeminder oprykkende Professorlønning med Pensionsret«, jfr. Rigsdagstid. 1912-13, Tillæg A. Sp. 1205—08, og under 9. April 1913 blev Dr. Olrik udnævnt til Professor extraordinarius i nordiske Folkeminder fra 1. s. M. at regne.

i. Efter Docent Martin Knudsens Udnævnelse til Professor i Fysik oprettes et fast Docentur i Fysik, der besættes med Dr. phil. Niels Bohr. Bevilling af et Beløb til Assistance ved den Professoren i Fysik paahvilende Undervisning.

Under 25. Juni 1912 gjorde det matematisk-naturvidenskabelige Fakultet Konsistorium opmærksom paa, at der efter Docent Martin Knudsens Unnævnelse til Professor i Fysik fra 1. September 1912 ikke vilde være Midler til Opretholdelse af det af ham hidtil beklædte Docentur. Fakultetet betonede, at det ikke saa, hvorledes det skulde være muligt at opretholde Undervisningen i Fysik i hele dens daværende Udstrækning uden Bibeholdelse af et saadant Docentur, og anmodede derfor om, at Konsistorium vilde foretage det fornødne i denne Anledning. Konsistorium indhentede derpaa en Erklæring af 17. Juli 1912 fra Universitetets Kvæstor, hvori denne udtalte:

»Ved Finansloven for Finansaaret 1902—03 (jfr. Rigsdagstidenden for 1901—02, Tillæg B., Sp. 977—78 og 1135—38) blev der under Universitetets Udgiftspost 7. a. 2. bevilget et Beløb af 1200 Kr., som var bestemt til i Forbindelse med et Beløb af 400 Kr., der da var disponibelt paa Universitetets Udgiftspost 7. a. 1., at tillægges Cand. mag. Martin Knudsen for at holde Forelæsninger i Fysik, og ved kgl. Resolution af 29. April 1902 blev det derefter bifaldet, at de nævnte Beløb, tilsammen 1600 Kr., tillagdes ham for at holde saadanne Forelæsninger, jfr. herom nærmere Universitetets Aarbog for 1900—01, S. 776—7 og 784 samt for 1901—02, S. 38—40, hvoraf bl. a. fremgaar, at det var Hensigten at lade Cand. mag. Knudsen overtage Forelæsningerne i Fysik for de medicinske Studerende. Allerede tidligere var der imidlertid ved Finansloven for Finansaaret 1899—1900 (jfr. Rigsdagstidenden for 1898—99, Tillæg A., Sp. 1059—60 og 1077—78) under Universitetets Udgiftspost 1. d. bevilget et Beløb af 900 Kr. til Lønning for en Assistent ved de medico-fysiske Øvelser, og ved Skrivelse af 12. Maj 1899 havde Konsistorium bifaldet, at Cand. mag. Martin Knudsen ansattes som Assistent ved bemeldte Øvelser fra den 1. s. M. at regne, jfr. Universitetets Aarbog for 1898—99, S. 51—52.

Da Udviklingen derefter medførte, at Cand. mag. Knudsen fra at være Assistent ved de medico-fysiske Øvelser gik over til at være Leder af disse, blev der ved Finansloven for Finansaaret 1905—06 (jfr. Rigsdagstidenden for 1904—05, Tillæg A., Sp. 1043—46 og 1053—54) tilvejebragt Hjemmel for, at det hidtil paa Universitetets Udgiftspost 1. d. bevilgede Beløb af 900 Kr. overførtes til Universitetets Udgiftspost 7. a. 2., saaledes at Docent Knudsens Honorar for at holde Forelæsninger i Fysik forhøjedes med disse 900 Kr. som Vederlag for tillige at lede de medico-fysiske Øvelser, medens der samtidig paa Universitetets Udgiftspost 1. d. bevilgedes et nyt Beløb af 600 Kr. til Lønning for en Assistent ved disse Øvelser Ved kgl. Resolution af 4. April 1905 bifaldtes det derhos, at Docent Knudsens Honorar blev 2500 Kr. aarlig, jfr. Universitetets Aarbog for 1904—05, S. 30 og 84—87.

Da de Forudsætninger, der i sin Tid gav Anledning til, at det overdroges Cand. mag. Martin Knudsen at holde Forelæsninger i Fysik og lede de medico-fysiske Øvelser, efter det i Fakultetets Skrivelse anførte endnu

er til Stede, maa det formentlig anses for meget ønskeligt, at den af ham beklædte Docentplads paany maa blive besat. Man skal derfor tjenstligst anbefale, at det indstilles til Ministeriet for Kirke- og Undervisningsvæsenet,

at det Beløb af 400 Kr. aarlig af Universitetets Udgiftspost h. 1., (Til videnskabelige Formaals Fremme, Til Ministeriets Raadighed), som hidtil har været tillagt Cand. mag. Martin Knudsen for at holde Forelæsninger i Fysik, ogsaa fremdeles maa anvendes til dermed at honorere en Docent i Fysik, efter at Cand. Knudsen er blevet udnævnt til Professor i Fysik fra den 1. September d. A. at regne,

at de den 1. September d. A. tilbageværende 7/12 af det Beløb af 2100 Kr., som paa Finansloven for indeværende Finansaar under Universitetets Udgiftspost h. 2. (Til videnskabelige Formaals Fremme, Ifølge særlig Bevilling til bestemte Personer eller Øjemed) er bevilget som Honorar til Cand. mag. Martin Knudsen for at holde Forelæsninger i Fysik og lede de medico-fysiske Øvelser, maa paa forventet Tillægsbevilling for indeværende Finansaar udbetales til den, hvem det efter Cand. mag. Knudsens Udnævnelse til Professor i Fysik maatte blive overdraget som Docent at holde Forelæsninger i Fysik og lede de medico-fysiske Øvelser, samt

at der i Anmærkningerne til Universitetets Udgiftspost h. 2. paa Forslaget til Finansloven for Finansaaret 1913—14 optages en Bemærkning om, at det Cand. mag. Martin Knudsen hidtil tillagte Honorar af 2100 Kr. aarlig for at holde Forelæsninger i Fysik og lede de medico-fysiske Øvelser er bortfaldet ved hans Udnævnelse til Professor i Fysik fra den 1. September 1912 at regne, men at der dog ikke er foretaget nogen Nedsættelse af det paa denne Konto opførte Beløb, idet der derunder fremtidig er indbefattet et Beløb af 2100 Kr. til Honorar for en Docent, som skal holde Forelæsninger i Fysik og lede de medico-fysiske Øvelser«.

Den 31. Juli 1912 indsendte Konsistorium Sagen til Ministeriet, idet det under Henvisning til de af Kvæstor meddelte Oplysninger udtalte følgende:

»Det vil af disse Oplysninger fremgaa, at Cand. mag. Martin Knudsen, der i 1899 var blevet ansat som Assistent ved de medico-fysiske Øvelser med den herfor bestemte Lønning af 900 Kr. aarlig, ved kgl. Resol. af 29. April 1902 fik tillagt et Honorar af 1600 Kr. (400 Kr. af Univ. Udgiftspost 7. a. 1. og 1200 Kr. personlig bevilget af Univ. Udgiftspost 7. a. 2.) for at holde Forelæsninger over Fysik, og at dette sidste Honorar paa 1600 Kr. i 1905 blev forhøjet med 900 Kr. for tillige at lede de medico-fysiske Øvelser. Denne sidste Forhøjelse blev iværksat derved, at den Docent Knudsen tillagte Assistent-Lønning blev overflyttet fra den samlede Lønningssum til Univ. Udgiftspost 7. a. 2., medens der samtidig paa den samlede Lønningssum blev bevilget Lønning til en Assistent, 600 Kr. aarlig, der ved Finansloven for 1907—08 er blevet forhøjet til 1500 Kr. aarlig.

Af det i Univ. Aarb. 1906—07 S. 791—800 om Docent Knudsens Stilling indenfor det mat.-nat. Fakultet anførte, vil det endvidere fremgaa, at det ham paalagte Hverv ikke alene har bestaaet i at holde Forelæsninger

over Fysik og lede de medico-fysiske Øvelser, men at ogsaa Ledelsen af det medico-fysiske Laboratorium er henlagt til ham, jfr. Ministeriets Skrivelse af 28. Juli 1906, hvorefter Docent Martin Knudsen er indordnet under det mat.-nat. Fak., baade med Hensyn til sin Undervisningsvirksomhed og med Hensyn til sin Ledelse af Laboratoriet. Ogsaa af denne Grund maa det saaledes erkendes at være i højeste Grad paakrævet, at det af Docent Martin Knudsen beklædte Docentur bibeholdes. Konsistorium skal derfor paa det varmeste tillade sig at anbefale dette saaledes, at Docenturet kan besættes snarest, i hvilken Henseende man tillader sig at henvise til den af Kvæstor formulerede Indstilling, som man fuldt ud kan tiltræde, ogsaa for saa vidt det deri er foreslaaet, at den paagældende Bevilling fremtidig optages som Honorar for en Docent, som skal holde Forelæsninger over Fysik og lede de medico-fysiske Øvelser«.

Den 7. November 1912 tilskrev Professor Martin Knudsen imidlertid Fakultetet saaledes:

»Angaaende de mest paatrængende Skridt til en Ordning af Universitetets Undervisning i Fysik skal jeg herved meddele, at jeg ved min Tiltrædelse som Professor har bibeholdt Ledelsen af de medico-fysiske Øvelser og Bestyrelsen af Laboratoriet, samt at jeg anser det for en rimelig og selvfølgelig Sag, at jeg vedbliver dermed. I denne Anledning tillader jeg mig at bede Fakultetet om at ville udvirke, at det Beløb paa 2 500 Kr. aarlig, som jeg har oppebaaret som Docent, fra 1. Februar 1913 maa blive stillet til det matematisk-naturvidenskabelige Fakultets Raadighed til Undervisningen i Fysik, for at de mest presserende Savn derved kan afhjælpes uden at foregribe noget som helst med Hensyn til en senere Ordning.

Af de nævnte 2500 Kr. oppebar jeg oprindelig et Beløb paa 1600 Kr. for at holde Forelæsninger i Fysik og fik senere tillagt 900 Kr. for tillige at lede de medico-fysiske Øvelser. Af Hensyn til denne Udvikling kunde man anse det for naturligt at træffe den midlertidige Ordning, at de 1600 Kr. atter anvendes som Honorar for at holde Forelæsninger for medicinske Studerende og Studd. mag., der ikke har Matematik, Astronomi, Kemi eller Fysik som Hovedfag, medens de 900 Kr., der har været anvendt som Honorar for Ledelse af Øvelser og Bestyrelse af Laboratorium til Gengæld anvendes til Bistand for Professoren i Fysik paa den Maade, at det midlertidig overdrages en Assistent at medvirke ved den Undervisning, som paahviler Professoren. En saadan Bistand er nu ganske nødvendig bl. a. paa Grund af det overvældende Antal Studerende«.

Denne Skrivelse indsendte Fakultetet den 8. s. M. til Konsistorium med følgende Udtalelse:

»Umiddelbart efter Professor Martin Knudsens Udnævnelse til Professor i Fysik tillod Fakultetet sig at gøre opmærksom paa Nødvendigheden af at bevare det Docent Knudsen hidtil tillagte Honorar af 2500 Kr. for at holde Forelæsninger over Fysik og lede de medico-fysiske Øvelser. Fakultetet kunde imidlertid paa det Tidspunkt ikke vide, hvorledes Fordelingen af Fysikundervisningen efter den nye Professors Tiltrædelse bedst kunde ordnes, og det holdt sig derfor til den indtil da gældende Form og anmodede om Bibeholdelsen af et Docentur paa 2500 Kr.

Efter Professor Knudsens Tiltrædelse er Forholdet imidlertid et andet.

Naar Professor Knudsen bibeholder Ledelsen af de medico-fysiske Øvelser samt Bestyrelsen af Laboratoriet — en Ordning Fakultetet i høj Grad sætter Pris paa — frafalder Fakultetet den oprindelige Form for sit Andragende og anbefaler paa det varmeste medfølgende Forslag fra Professor Knudsen.«

Disse 2 Skrivelser indsendte Konsistorium 15. November til Ministeriet. idet det udtalte, at det under Hensyn til de saaledes oplyste Forhold mente at kunne slutte sig til Fakultetets Indstilling i dens nu ændrede Form, saaledes at den hidtilværende Bevilling paa 2500 Kr. anvendes dels til en Docent, dels til en Assistent som Honorar for at medvirke ved Undervisningen. Idet Konsistorium saaledes varmt anbefalede den nu foreslaaede Ordning, tilføjede det dog, at det efter Nutidsforhold ansaa det for uforsvarligt at ansætte en Docent med en mindre Lønning end 2000 Kr., og derfor bestemt maatte fastholde, at Honoraret ikke sattes under dette Beløb.

I Henhold hertil stillede Ministeriet til 3die Behandling af Finanslovforslaget for 1913—14 Ændringsforslag om en Forhøjelse med 400 Kr. af Universitetets Udgiftspost h. 2., saaledes at der blev 2000 Kr. til Lønning for en Docent for at holde Forelæsninger over Fysik og 900 Kr. til Bistand for Professoren i Fysik, hvilke 900 Kr. skulde tillægges en Assistent for at medvirke ved den Professoren paahvilende Undervisning, nu da han selv beholdt Ledelsen af de medico-fysiske Øvelser og Bestyrelsen af det medico-fysiske Laboratorium, jfr. Rigsdagstidende 1912-13, Tillæg B., Sp. 959—62 og for 1913—14, Tillæg A., Sp. 341—42, 2889—90 og 3031—32.

Under 29. Marts 1913 indstillede Fakultetet, at Docenturet fra 1. April blev besat med Dr. phil. Niels Bohr, hvis Arbejder havde betydelig videnskabelig Værdi og vidnede om sjældne Anlæg for videnskabelige Undersøgelser, og som i Efteraarssemestret 1912 havde holdt en Forelæsningsrække, ved hvilken han havde vist sig i Stand til at give en klar Fremstilling af et ret indviklet og vanskelig tilgængeligt Emne. Denne Indstilling fremsendte Konsistorium 5. April med sin Tilslutning til Ministeriet, der imidlertid 8. Maj tilskrev Konsistorium, at det intet vilde have at erindre imod, at Dr. Bohr ansattes i Docenturet, men forinden videre foretoges ønskede en af Konsistorium indhentet Erklæring fra det matematisk-naturvidenskabelige Fakultet om Betimeligheden af en eventuel Oprettelse af et Docentur i Geofysik ved Universitetet. Fakultetet udtalte derefter 30. Juni, at det havde taget Ministeriets Forespørgsel om et Geofysikdocentur under Overvejelse, men at det meget ønskede, at Spørgsmaalet om Dr. Bohrs Ansættelse afgjordes uafhængig heraf og snarest muligt. Denne Udtalelse indsendte Konsistorium 3. Juli til Ministeriet, idet det paany indstillede, at der tillagdes Dr. Bohr et Honorar af 2000 Kr. for at holde Forelæsninger i Fysik, samt at dette Honorar, ogsaa under Hensyn til at Dr. Bohr allerede havde taget Del i Fakultetsarbejdet*) tillagdes ham fra 1. April 1913. Samtidig indstillede Konsistorium, at det til Bistand for

*) Efter Fakultetets og Konsistoriums Indstillinger var det ved Ministeriets Skrivelse af 25. Juni 1913 bifaldet, at det overdroges Dr. Bohr paa Fakultetets Vegne og sammen med et Medlem af dette at bedømme en af Cand. mag. H. M. Hansen for den filosofiske Doktorgrad indleveret Afhandling: „Bidrag til Studiet af den inverse Zeeman-Effekt", samt at deltage i den eventuelle Disputationsakt som den ene Opponent ex officio.

Professoren i Fysik bestemte Beløb af 900 Kr. maatte blive anvist til Udbetaling kvartalsvis forud mod hans Kvittering.

Ved kgl. Resolution af 16. Juli 1913 blev det derefter bifaldet, at der fra 1. April 1913 at regne af de paa Universitetets Udgiftspost h. 1. og 2. disponible Summer maatte udredes et Beløb af 2000 Kr. til Dr. phil. Niels Bohr som Docent i Fysik.

Dette meddelte Ministeriet 17. Juli Konsistorium med Tilføjende, at det havde tillagt Universitetskvæsturen Ordre til at udbetale det under Udgiftspost h. 2. til Bistand for Professoren i Fysik bevilgede Beløb af 900 Kr. med ¼ kvartaliter forud mod Kvittering af Professor Martin Knudsen.

III. Forelæsninger, Øvelser og Eksaminer.

a. Fortegnelse over de Studerende, der i Aaret 1. Oktober 1912 til 30. September 1913 er blevet immatrikulerede.

Studerende, der har bestaaet Studentereksamen eller en af de anordnede Tillægsprøver i Danmark).*

Fra 1907:

Mønsted, Erik Viggo	Hesselager.	Jfr. Aarb. 1906—07, S. 865.

Fra 1908:

Asschenfeldt-Hansen, Hjalmar	Viborg.	Jfr. Aarb. 1907—08, S. 239—41.
Møller, Ole Paul Thye (Privatist)	Borgerdydsk. i Kbh.	

Fra 1909:

Lunn, Helge	Borgerdydsk. i Kbh.	Jfr. Aarb. 1908—09, S. 699.

Fra 1910:

Lassen, Julie Christiane Louise	N. Zahles Sk.	Jfr. Aarb. 1909—10, S. 1176.
Lawaetz, Otto Helmer	Slomanns Sk.	
Mikkelsen, Johannes	Rønne.	

Fra 1911:

Bonnichsen, Kai Elster	Eksamenskommissionen.	Jfr. Aarb. 1910—11, S. 73—74.
Christensen, Laurids Bro	Eksamenskommissionen.	
Goos, Poul	Horsens.	
Hansen, Hans Jørgen	Odense.	
Kaae, Esther Susette	Eksamenskommissionen.	

Fra 1912:

Abben, Hedevig Bertha	Eksamenskommissionen.	Jfr. Aarb. 1911—12, S. 509—13.
Andersen, Johannes Valdemar	Østersøgades Sk.	
Andresen, Maria Lucie	N. Zahles Sk.	
Bendix, Elli Olga	N. Zahles Sk.	
Bentzen (kaldet Bilkvist), Knud Arne	Schneekloths Sk. (Det danske Selskabs Sk.)	
Bergholt-Hansen, Kirstine	K. Kjærs Sk.	
Bjørndal, Margrete Ulrikke	Eksamenskommissionen.	
Blum, Erik	Rønne.	
Brummerstedt-Hansen, Holger Rud	Schneekloths Sk.	
Brøchner, Lauritz Arild Damgaard	Th. Langs Sk.	
Brøndsted, Charlotte	K. Kjærs Sk.	
Bundgaard, Jens Peter Anders Carlos	Marselisborg.	
Carstens, Ingeborg Margrethe	Frederiksborg.	
Castenschiold, Henrik Holten	Marselisborg.	
Castensckiold, Jørgen Carl Gustav	Østersøgades Sk.	
Engelhardt, Nelly	L. Engelhardts Sk.	
Engelstoft, Iver Christen Thorning	Nykjøbing.	
Eriksen, Marie	Svendborg.	
Fog, Kristine	Eksamenskommissionen.	
Frederiksen, Søren Tølbøll	Viborg.	
Frederiksen, Torben	Hellerup Gymnasium.	

*) Kun Privatisterne fra Skoler er i denne og de følgende Fortegnelser betegnede som Privatister; ved Studenterne fra Eksamenskommissionen er Betegnelsen Privatist udeladt som overflødig.

Fritz-Rasmussen*), Hother Boisen	Nykjøbing.
Gade, Andreas Adalbert	Aalborg.
Gosvig, Bertel Christian	Ribe.
Guldager, Max	Viborg.
Hafström, Holger Immanuel Krusenstjerna	Borgerdydsk. i Helgolandsgade.
Hansen, Arnold Christian	Eksamenskommissionen.
Hansen, Robert Palle Stenstrup	Nykjøbing.
Hansen, Svend Alsøe	Odense.
Haugsted, Erik	Randers.
Helms, Esther	H. Adlers Sk.
Helwigh, Christian Eggert	Hass Sk.
Hemmet, Hans Folmer	Borgerdydsk. i Kbh.
Holm, Mourits Jensen	Viborg.
Holm, Vibeke Frederikke	Ordrup.
Holten, Just Valdemar Ulrich	Frederiksberg Gymnasium.
Hornby**), Annie Lahn	L. Wintelers Sk.
Hougaard, Torben Christian Esmann	Ordrup.
Hvid, Sven Sylvester	Henrik Madsens Sk.
Hylledig, Henning Eiler	Eksamenskommissionen.
Isager, Gudrun	Th. Langs Sk.
Jensen, Olivia	Horsens.
Junker, Karen Marie	L. Wintelers Sk.
Kauffmann, Axel Max Alexis	Borgerdydsk. i Kbh.
Kiær, Svend	Ordrup.
Klinge, Clara Emilie Bothilde Johanne	Ingrid Jespersens Sk.
Kristoffersen, Niels Kristian	Eksamenskommissionen.
Lau, Holger Edvard	Kolding.
Levinsen, Gerda Therese	Ordrup.
Lund, Bodil Kirstine	Rønne.
Lyngbye, Inger Louise	Ingrid Jespersens Sk.
Malling, Otto Kai	Eksamenskommissionen.
Mellentin, Ejnar Frederik	Birkerød.
Moe, Kai Otto	Aalborg.
Møller, Kristian Langdal	Aalborg.
Møller, Viggo Harald	Kolding.
Nielsen, Christian	Aalborg.
Nørgaard, Jens Poul	Borgerdydsk. i Kbh.
Obel, Else	Eksamenskommissionen.
Pedersen, Jens Kristian	Eksamenskommissionen.
Pless-Schmidt, Carl Kai Viggo Aage	Svendborg.
Poulsen, Simon Hansen	Eksamenskommissionen.
Pødenphanth, Holger Orla	Schneekloths Sk.
Rahbek, Johannes Edvard	Th. Langs Sk.
Rasmussen, Andreas Engelberth	Aalborg.
Rasmussen, Svend Aage Uglebjerg	Frederiksberg Gymnasium.
de Richelieu, Louis Armand du Plessis	Rungsted.
Saksø, Inger Juul	Rønne.
Scheuer, Eigil	Slomanns Sk.
Skaaning, Holger Vilhelm	Østersøgades Sk.
Skibelund, Søren Hansen	Eksamenskommissionen.
Skotte, Petra Sophie	Eksamenskommissionen.
Skov, Jens Frederik Jensen Theilmann	Roskilde.
Smitt, Hermann Thorkild	Horsens.
Stockholm, Johanne Magdalene	Ingrid Jespersens Sk.
Sørensen, Agnes Kamilla Lykke	L. Wintelers Sk.
Sørensen, Karl Marius Kristian	Eksamenskommissionen.
Tack-Grønsund, Søjla Atlante	N. Zahles Sk.
Tafdrup, Axel Elif	Borgerdydsk. i Kbh.
Thaarup, Valborg Margrethe	Eksamenskommissionen.
Thorn, Oskar	Rønne.
Tødt***), Ejnar	Birkerød.
Ullstad, Kai Thorkild	Ordrup.
Westergaard, Bodil	Ingrid Jespersens Sk.
Worsøe, Kai Holten	Aarhus.

Jfr. Aarb. 1911—12, S. 509—13.

*) Tidligere: H. B. Rasmussen, saaledes Aarb. 1911—12 S. 512.
**) Tidligere: A. L. Pedersen, saaledes Aarb. 1911—12 S. 512.
***) Ifølge kgl. Bevilling af 29/4 1913; tidligere: E. Tødt Madsen.

Fra Januar 1913*):

Navn.	Dimitteret fra	Eksamens-resultat.
Alsson, Emil Hobro	Eksamenskommissionen.	4,00
Bondesen, Eskild	Østersøgades Sk.	4,75
Clausen, Jens Christian	Eksamenskommissionen.	4,12
Haase, Ove Malmborg	Randers.	5,46
Hansen, Thorkild Ingerslev	Hass Sk.	5,25
Jensen-Gadegaard, Peder	Ribe.	5,54
Kyed, Johan Otto	Eksamenskommissionen.	4,00
Lorenzen, Povl Peter	Eksamenskommissionen.	3,64
Nielsen, Anton Erik	Eksamenskommissionen.	4,06
Ryge, Axel	Eksamenskommissionen.	3,73
Schlätzer, Einar Georg	Eksamenskommissionen.	4,10

Fra Juni—Juli 1913**).

Aaby, Søren Jensen	Sct. Andreas Kollegium.	4,38
Abildgaard, Sigrid Elise	Randers.	4,67
Abrahamsen, Rigmor	L. Engelhardts Sk.	5,64
Allesø, Villiam Ingemann Sørensen	Odense.	5,58
Alstrup, Gunnar	Eksamenskommissionen.	4,71
Ammentorp, Verner Emil Anker	Roskilde.	4,33
Andersen, Aage	Eksamenskommissionen.	4,43
Andersen, Agnes	Randers.	5,36
Andersen, Anders Hansen	Roskilde.	4,71
Andersen, Anders Larsen	Aalborg.	5,79
Andersen, Esther	Eksamenskommissionen.	4,86
Andersen, Inger Marie Christine	Ordrup.	5,64
Andersen, Johannes	Fredericia.	5,75
Andersen, Kristian	Randers.	4,92
Andersen, Søren Anker	Th. Langs Sk.	4,92
Andersen, Søren Anthonisen	Esbjerg.	5,64
Andreasen, Alfred Herman Munch	Horsens.	5,50
Andresen, Knud Ludvig Gad	Eksamenskommissionen.	4,00
Anger, Kai	Roskilde.	4,86
Anthonisen, Harald Severin	Esbjerg.	5,00
Arendorf, Anker Andreas	Metropolitansk.	4,61
Arhoff, Christian Hansen	Birkerød.	4,18
Arup, Ove Nyquist	Sorø.	5,46
Baden, Arne Niels	Efterslægtselsk. Sk.	4,36
Balle, Erik Djørup	Fredericia.	5,14
Bang, Emmy	Eksamenskommissionen.	4,59
Bang, Henning Samuel Kornerup	Østersøgades Sk.	4,83
Bardenfleth, Hemming Løvenørn	Vejle.	5,13
Bardenfleth, Karen Dorthea	Eksamenskommissionen.	5,63
Barmwater, Knud Ferdinand	Borgerdydsk. i Kbh.	5,88
Bavnhøj, Hans Ejner	Borgerdydsk. i Helgolandsgade.	4,46
Bech, Jens	Ribe.	5,13
Bech, Svend	Østersøgades Sk.	4,82
Beck, Erland	Eksamenskommissionen.	4,14
Beck, Frederik Hansen	Kolding.	4,86
Beck, Johannes Laurits	Metropolitansk.	5,50
Bencard, Christian Louis	Herlufsholm.	3,83
Benediktsson, Jón	Reykjavik.	5,7

*) Karakterfortegnelse over de 12 Studerende, som i Jan. 1913 har bestaaet Studentereksamen, findes i Kontorchef Frantz Dahls Studenterfortegnelse for 1913, S. 58—61. Studenterne fra Januar 1913 er i Oversigten nedenfor S. 1044 medregnet til Studenterne fra 1912.

**) Karakterfortegnelse over de 851 Studerende, som i Juni—Juli 1913 har bestaaet Studentereksamen, findes i den af Kontorchef Frantz Dahl paa Foranstaltning af Ministeriet for Kirke- og Undervisningsvæsenet udgivne „Fortegnelse over Studenterne fra Aaret 1913" (ogsaa aftrykt i A. P. Weis: „Meddelelser angaaende de højere Almenskoler i Danmark for Skoleaaret 1912—13", Kbhvn. 1914).

Navn.	Dimitteret fra	Eksamens-resultat.
Bentzen, Aage	Frederiksberg Gymnasium.	6,00
Bentzon, Henrik	Sorø.	4,71
Berning, Hugo Godwin	Schneekloths Sk.	5,46
Bernsteen, Simon Erik Meisling	Eksamenskommissionen.	3,83
Bertelsen, Jørgen Peter	Borgerdydsk. i Helgolandsgade.	5,00
Beyer, Frode	Metropolitansk.	5,83
Bie, Povl Hans Jacob	Randers.	4,21
Bille, Lars Rikard	Eksamenskommissionen.	5,33
Bindslev, Marie-Louise Kristiane	Eksamenskommissionen.	3,82
Bjarnarson *), Bjørn Hannes Ragnar	Reykjavik.	5,5
Bjerre, Axel Møller	Sorø.	5,08
Bjørnekær, Kai Sørensen	Odense.	5,54
Bjørnsson, Valgeir	Reykjavik.	5,2
Blander, Laust	Eksamenskommissionen.	4,92
Blauenfeldt, Agnes Elisabeth	Horsens.	5,25
Blinkenberg, Peter Andreas	Metropolitansk.	5,25
Blom, Ellen Augusta	M. Kruses Sk.	5,92
Blöndal, Sigfús Haldórsson (Privatist)	Reykjavik.	5,2
Bodelsen, Carl Adolf Gottlieb	Helsingør.	5,93
Bodelsen, Erik Axel	Metropolitansk.	5,38
Bondesen, Jacob	Borgerdydsk. i Helgolandsgade.	4,86
Borre, Johannes Immanuel	Herlufsholm.	5,17
Boserup, Adam Vilhelm	Sorø.	4,75
Boserup, Vita	M. Kruses Sk.	4,82
Bovien, Prosper Louis	Borgerdydsk. i Kbh.	5,43
Braae, Margrethe	Eksamenskommissionen.	3,83
Brandt, Caja Jensine	Aalborg.	5,86
Bredholdt, Kai Aage Johannes	Sct. Andreas Kollegium.	4,75
Brink, Abel Andreas	Eksamenskommissionen.	4,12
Brodtkorb, Frede	Randers.	5,38
Bruun, Johannes	Marselisborg.	4,50
Bruun, Kai Burman	Vejle.	4,89
Bruun-Rasmussen, Poul	Schneekloths Sk.	4,75
Brændegaard, Jens Rasmus Jensen	Eksamenskommissionen.	4,00
Bræstrup, Andreas Tycho	Metropolitansk.	5,14
Brøchner, Henning	Metropolitansk.	5,58
Brøndberg, Niels Anfred	Esbjerg.	5,07
Buch, Kaj Oluf Christian Nikolin	Metropolitansk.	4,58
Burrau, Carl Øjvind	Borgerdydsk. i Kbh.	5,67
Busch, Aage Emil	Hellerup Gymnasium.	4,79
Busse, Einer Rasmus Andersen	Odense.	5,75
Bøgh, Carl	Schneekloths Sk.	5,08
Carlsen, Karen Marie	Marselisborg.	3,71
Caroc, Carl Frederik	H. Adlers Sk.	4,54
Carstensen, Anker Herløv	Odense.	4,64
Cederholm, Otto Einar Vilhelm	Borgerdydsk. i Helgolandsgade.	4,71
Christens, Aage	Efterslægtselsk. Sk.	5,83
Christensen, Hugo Henrik Valdemar	Schneekloths Sk.	5,25
Christensen, Karl Bollerup	Th. Langs Sk.	5,11
Christensen, Knud Holger	Roskilde.	5,29
Christensen, Tage Christian Broen	Aalborg.	5,96
Christensen, Wilfred Frank	Metropolitansk.	4,46
Christiansen, Alfred Peter	Eksamenskommissionen.	5,10
Christiansen, Axel Georg	Borgerdydsk. i Helgolandsgade.	4,75
Christiansen, Christian Lauritz	Eksamenskommissionen.	4,56
Christiansen, Christian Niels Marius	Eksamenskommissionen.	4,07
Christiansen, Einar Louis	Ribe.	4,83
Christiansen, Ida Sørine	Roskilde.	4,36
Christiansen, Jens Christian	Eksamenskommissionen.	5,21
Christiansen, Johanne	Kolding.	4,82

*) Eksamen bestaaet ved Reykjavik Skole i September 1913.

Navn.	Dimitteret fra	Eksamens-resultat.
Christiansen, Niels Peter Alexander	Eksamenskommissionen.	4,75
Christophersen, Poul Christen	Schneekloths Sk.	4,36
Clausen, Georg	Marselisborg.	4,68
Colding, Kai Peter	Marselisborg.	4,64
Crone, Frits Ove	Eksamenskommissionen.	4,14
Cruusberg, Ellen Crone	Kolding.	5,57
Dahl, Ernst Østergaard	H. Adlers Sk.	5,54
Dahl, Flemming Rietz Granzow	Metropolitansk.	6,00
Dahl, Jens Rudolph Norup	Metropolitansk.	4,71
Dalgaard, Aage Møller	Hass Sk.	5,67
Dalhoff-Nielsen, Inger Regina	Ingrid Jespersens Sk.	5,07
Dam, Carl Peter Henrik	Schneekloths Sk.	5,83
Danielsen, Theodor	Schneekloths Sk.	3,75
Darling, John Robert Emlington	H. Adlers Sk.	4,96
David, Arne Ole Jacobi	Schneekloths Sk.	4,50
Dich, Poul Henning	Schneekloths Sk.	5,14
Dichmann, Else Dorthea Kirstine	H. Adlers Sk.	4,43
Dietrichson, Ejgil Harald Oscar Hagen	Borgerdydsk. i Kbh.	5,18
Dinesen, Bengt Sophus	Ordrup.	4,93
Djørup, Johanne Elisabeth	Th. Langs Sk.	5,86
Dolmer, Anders Peter Frede	Ordrup.	5,67
Dragsted, Ivar	Birkerød.	4,18
Drewsen, Erik	Ordrup.	5,37
Dúason, Jón Norðmann	Reykjavik.	5,2
Ebbe, Arild Evald Sørensen	Eksamenskommissionen.	3,60
Edlund, Frede	Horsens.	4,93
Egeberg, Olaf de Hemmer	Eksamenskommissionen.	3,80
Eggers, Svend Aage Carl	Schneekloths Sk.	4,04
Eiríksson, Helgi Hermann (Privatist)	Reykjavik.	5,0
Enevoldsen, Svend Trolle	Svendborg.	4,96
Engelsen, Richard Ulstrup	Nykjøbing.	4,36
Eriksen, Erik Carl	Borgerdydsk. i Helgolandsgade.	5,11
Eriksen, Erik Nødager	Frederiksberg Gymnasium.	4,13
Erlendsson, Þorkell (Privatist)	Reykjavik.	4,8
Faber, Henrik Axel	Eksamenskommissionen.	3,86
Faber, Richard Frederik	Aalborg.	4,75
Fabiansen, Andreas Martinus Bech	Aalborg.	5,57
Falck, Margrete Christiane	N. Zahles Sk.	4,39
Fenger, Vilhelm Asp	Metropolitansk.	5,04
Fenger-Petersen, Frederik Kaare	Ordrup.	4,79
Fergo, Svend Oluf Kristian	Schneekloths Sk.	4,50
Filskov, Oluf Kristen	Eksamenskommissionen.	4,08
Fjeldberg, Gudrun	Schneekloths Sk.	4,29
Fleischer, Ebba Gudrun	Ordrup.	4,57
Fog, Elna Marie Johansen	L. Wintelers Sk.	4,93
Forum, Cecilie	Esbjerg.	5,32
Foss, Hans Valdemar	Efterslægtselsk. Sk.	4,89
Franck, Charles Villiam	Eksamenskommissionen.	4,33
Friis, Ane	K. Kjærs Sk.	5,43
Friis, Astrid	K. Kjærs Sk.	5,61
Friis, Holger	Randers.	5,46
Friis, Poul Bentzen	Metropolitansk.	5,82
Friis, Rudolf Thorøe	Odense.	5,21
Frøkjær-Jensen, Martin Christian	Marselisborg.	4,79
Gandrup, Jens Johannes Sørensen	Eksamenskommissionen.	4,60
Gehl-Kristensen, Ernst	Eksamenskommissionen.	3,55
Gelius, Erik Rolf	Schneekloths Sk.	5,00
Gerhardt-Hansen, William	Viborg.	5,13
Gideon, Henry Andreas	Rønne.	5,36
Gjessing, Asger Bo	Borgerdydsk. i Kbh.	5,00
Glandt, Aage	Aarhus.	5,75
Golf, Benni	Borgerdydsk. i Helgolandsgade.	5,18
Gottlieb, Harald	Frederiksborg.	5,57

Navn.	Dimitteret fra	Eksamens-resultat.
Gram, Marie Dorthea	M. Kruses Sk.	4,71
Gram, Okke Brodersen	Esbjerg.	4,93
Gregersen, Aage Theodor	Aalborg.	5,04
Grosell, Edvin Dauritz Severin	Eksamenskommissionen.	4,08
Grøn, Alfred Rowland Howard	Viborg.	5,08
Gulmann, Franz Treschow	Sorø.	5,08
Gyring, Kai	Viborg.	5,92
Haagen-Müller, Christian Victor Kragballe	Sorø.	3,92
Haagerup, Kaj Aagesen	Østersøgades Sk.	4,68
Haase, Ejnar Ludvig	Metropolitansk.	5,38
Hackhe, Agnes Vibeke von Osten	Sorø.	4,75
Halby, Astrid Cathrine	Eksamenskommissionen.	4,43
Halldórsson, Snorri	Reykjavik.	5,4
Hammerich, Oluf	Aarhus.	5,32
Hansen, Aage Christian	Frederiksberg Gymnasium.	4,63
Hansen, Aage Christian Falk Outzen	Esbjerg.	5,18
Hansen, Aase	Frederiksborg.	5,50
Hansen, Aase Steenbuch	Eksamenskommissionen.	4,71
Hansen, Axel Robert Eugen	Borgerdydsk. i Kbh.	4,82
Hansen, Engel Christine	Randers.	4,89
Hansen, Hans Christian	Eksamenskommissionen.	4,21
Hansen, Inge Louise Peschardt	Vejle.	5,50
Hansen, Jakob Christian	Fredericia.	5,93
Hansen, Knud Stellfeld	Herlufsholm.	5,04
Hansen, Knud Valdemar	Rønne.	4,63
Hansen*), Knud Westh	Sct. Andreas Kollegium.	5,71
Hansen, Lavra	Eksamenskommissionen.	4,79
Hansen, Max Andrew Kjær	Esbjerg.	5,29
Hansen, Niels Peder	Odense.	5,17
Hansen, Peter Edvin Pallesen	Borgerdydsk. i Helgolandsgade.	4,46
Hansen, Petrus Balthasar Bøggild	Ribe.	4,96
Hansen, Richardt Gerhardt Clement	Metropolitansk.	4,79
Harder, Adolf	Marselisborg.	5,17
Hartmann, Ellen	Ingrid Jespersens Sk.	5,82
Harup, Kaj Børge	Hellerup Gymnasium.	5,96
Hatt, Helga Margrethe	N. Zahles Sk.	5,93
Hauerslev, Anna	Randers.	4,92
Havnø, Ejnar Henrik	Borgerdydsk. i Kbh.	5,54
Haxthausen, Ejnar	Aarhus.	5,13
Hede, Johan Joseph Christian	Efterslægtselsk. Sk.	4,96
Heilesen, Johan	Aalborg.	5,54
Heje, Ingvar	Roskilde.	4,75
Helleraas, Ole Tobiasen	Eksamenskommissionen.	3,59
Helweg, Hannibal Theodor	Vejle.	5,04
Henriksen, Holger Christian Devantier	Metropolitansk.	6,00
Henriksen, Immanuel	Marselisborg.	4,86
Henriksen, Svend Harald	Odense.	5,14
Hess, Axel Peter Laurits	Eksamenskommissionen.	3,57
Heymann-Bloch, Sven	Frederiksberg Gymnasium.	4,42
Hildebrandt, Kai Anton	Hellerup Gymnasium.	5,25
Hindsholm, Arne Madsen	Hjørring.	4,96
Hjelmer, Hansine Kristiane Maren	Eksamenskommissionen.	4,67
Hoff-Hansen, Marie Mathilde	Ordrup.	5,36
Hoffman-Bang, Jakob Gunnar	Efterslægtselsk. Sk.	4,42
Hohwy, Johannes Evald	Roskilde.	5,17
Holberg, Sida Kristine	Eksamenskommissionen.	5,50
Holbøll, Svend Aage	Metropolitansk.	5,29
v. Holck, Adolphine Olga Augusta Agnete	Ingrid Jespersens Sk.	4,14
Holck, Tove	Eksamenskommissionen.	3,93
Holm, Ejvind Høgsbro	Østersøgades Sk.	5,29

*) Ifølge Navnebevilling af $^4/_5$ 1914 nu: K. Westh-Hansen.

Navn.	Dimitteret fra	Eksamens-resultat.
Holst, Olaf Christian	Frederiksberg Gymnasium.	5,75
Holt, Axel Fredrik	Østersøgades Sk.	5,71
Holten-Nielsen, Maja Juliane	Ingrid Jespersens Sk.	5,57
Hostrup, Jens Christian	Plockross Sk.	5,71
Hundrup, Harald	H. Adlers Sk.	5,14
Huusom, Christian Eriksen	Svendborg.	5,39
Hvorslev, Mikael Peter Juul Broberg	Viborg.	5,58
Høeg, Astrid	Aalborg.	5,46
Høffding, Vagn Aagesøn	H. Adlers Sk.	4,63
Høst, Else	Ingrid Jespersens Sk.	5,17
Illum, Skat Mynster	Ordrup.	5,79
Iversen, Karl Emil	Sorø.	4,83
Jacobsen, Charles William	Frederiksborg.	4,67
Jacobsen, Erna	Randers.	5,07
Jacobsen, Jacob Birger	Eksamenskommissionen.	4,83
Jacobsen, Johanne	Randers.	4,93
Jagd, Karen Helga Meta	Kolding.	4,39
Jakobsen, Jacob Christian Georg	Aalborg.	6,00
Jakobsen, Povl Martin	Eksamenskommissionen.	4,11
Jensen, Alex Willy Langseth	Roskilde.	5,50
Jensen, Arthur Ingvard Bjerregaard	Eksamenskommissionen.	3,77
Jensen, Carl Christian Hall	Eksamenskommissionen.	3,86
Jensen, Carl Martinus	Eksamenskommissionen.	4,29
Jensen, Carl Thorvald	Eksamenskommissionen.	4,14
Jensen, Ellen Margrethe	K. Kjærs Sk.	5,68
Jensen, Ellen Vibeke	Sorø.	4,58
Jensen, Frode Landt	Frederiksberg Gymnasium.	4,46
Jensen, Hans Christian	Eksamenskommissionen.	4,25
Jensen, Hans Kristen Elis	Borgerdydsk. i Kbh.	5,25
Jensen, Henrik Ludvig Bahne	Hjørring.	4,71
Jensen, Henry Fabricius	Odense.	4,57
Jensen, Jørgen Thorvald	Roskilde.	5,54
Jensen, Kai Adolf	H. Adlers Sk.	4,75
Jensen, Kai Philip	Borgerdydsk. i Kbh.	4,96
Jensen, Karen Else Edvine	Aarhus.	5,11
Jensen, Laurits Løgstrup	Kolding.	5,96
Jensen, Magnus Anton	Kolding.	5,79
Jensen, Martin	Eksamenskommissionen.	4,58
Jensen, Niels Juul	Randers.	5,86
Jensen, Peter Steffensen	Odense.	5,50
Jensen, Poul Emil Engell	Eksamenskommissionen.	4,43
Jensen, Rasmus Johannes	Eksamenskommissionen.	4,43
Jensen, Svend Christian Marius	Schneekloths Sk.	5,71
Jepsen, Volmer Flemming Svanholm	Randers.	4,64
Jespersen, Christen	Viborg.	5,08
Jessen, Holger Tange	Th. Langs Sk.	5,68
Johansen, Hans Aage	Odense.	4,63
Johansen, Johan Aage Norlin	Frederiksberg Gymnasium.	5,13
Johansen, Kjeld	Frederiksborg.	5,29
Johansen, Søren Holger	Vejle.	4,58
Juhl, Valborg Margrethe	M. Kruses Sk.	4,92
Jørgensen, Børge Tengnagel	Henrik Madsens Sk.	5,50
Jørgensen, Carl Christian Aage	Aarhus.	4,67
Jørgensen, Christian	Eksamenskommissionen.	4,67
Jørgensen, Ernst	Sct. Andreas Kollegium.	4,79
Jørgensen, Eva Louise	N. Zahles Sk.	4,68
Jørgensen, Inger	Ordrup.	4,93
Jørgensen, Meta Jensine Anna	Sorø.	5,29
Jørgensen*), Peter Martin Wichmann	Frederiksberg Gymnasium.	4,83
Kall, Einar Vilhelm	Sorø.	4,57

*) Ifølge Navnebevis af $^5/_5$ 1914 nu: P. M. W. Ryefelt.

Navn.	Dimitteret fra	Eksamens-resultat.
Kamp, Jørgen Anders Simon Christian	Aalborg.	5,21
Karsholt, Jens	Eksamenskommissionen.	4,64
Kastrup, Villiam Morten	Sorø.	4,58
Keiding, Kristian	Eksamenskommissionen.	4,58
Kier, Johanne Marie	N. Zahles Sk.	5,11
Kierulff, Aage Schiøtz	Sorø.	3,79
Kirk, Jens Viggo Christensen	Ribe.	5,29
Kirkebjerg, Aage Rasmussen	Ribe.	5,08
Kirketerp, Antonie	M. Kruses Sk.	4,54
Kirketerp, Julius August	Schneekloths Sk.	4,57
Kjær, David Peter Verner	Hass Sk.	5,13
Kjær, Else Julie Wiggers	L. Wintelers Sk.	4,75
Kjærtinge, Ragnhild	Aarhus.	4,38
Kjølner, Axel Louis Frederik	Frederiksborg.	5,29
Klug, Svend Einar Christian	Østersøgades Sk.	4,46
Knudsen, Aage Jørgen	Plockross Sk.	5,86
Knudsen, Carl Alfred	Odense.	4,75
Knudsen, Hans Peter	Ordrup.	5,46
Koch, Anker Holm	Aalborg.	5,11
Koch, Else Berritze	M. Kruses Sk.	5,14
Koch, Valborg Augusta	M. Kruses Sk.	5,57
Kock, Johan Oluf	Eksamenskommissionen.	5,58
Kock, Svend	Efterslægtselsk. Sk.	3,71
Koefoed, Holger Christian	Borgerdydsk. i Kbh.	5,00
Kofoed, Vilhelm Adolf	Rønne.	5,21
Kolbye, Vidar Matthias	Herlufsholm.	5,04
Korsgaard, Christian Otto	Eksamenskommissionen.	4,36
Krag, Anker Rosenstjerne	Hesselager.	3,50
Kragelund, Svend Emil	Sorø.	4,29
Krarup, Harald	Metropolitansk.	4,89
Krause-Jensen, Niels Paulli	Aarhus.	4,50
Kristensen, Hans Peter	Sorø.	5,04
Kristensen*), Kristen Bøker	Viborg.	5,21
Kristiansen, Niels Kai	Frederiksberg Gymnasium.	5,25
Krogh, Tage	Viborg.	4,75
Krogh, Torben Thorberg	Ordrup.	4,46
Kruuse, Fritze Jensine Marie	N. Zahles Sk.	5,00
Krüger, Aage Karl	Th. Langs Sk.	4,67
Krøgholt, Jeppe Thorvald Jepsen	Aalborg.	5,75
Langdal, Olaf	Randers.	4,89
Lange, Ejnar	Aarhus.	5,25
Lange, Eugen Daniel	Borgerdydsk. i Kbh.	4,39
Langer, Erik Jensen	Viborg.	5,71
Larsen, Axel Villy Fritz	Nykjøbing.	5,71
Larsen, Bjørn Valeur	Schneekloths Sk.	5,13
Larsen, Bruno Henry Ferring	Schneekloths Sk.	4,50
Larsen, Carl Aage	Eksamenskommissionen.	4,64
Larsen, Gunnar Fredrik Iver Sand	Eksamenskommissionen.	3,71
Larsen, Haldor Lorentz	Eksamenskommissionen.	3,71
Larsen, Hartvig Græsbøll	Aalborg.	5,07
Larsen, Jens Jakob	Eksamenskommissionen.	5,64
Larsen, Jochum Andreas	Viborg.	4,08
Larsen, Kaj Sofus	Birkerød.	4,18
Larsen, Svend Adolf Løhde	Fredericia.	4,64
Larsen, Valdemar	Eksamenskommissionen.	4,89
Larsen, Valdemar Ahrend	Frederiksberg Gymnasium.	5,42
Lauesen, Jep	Kolding.	5,54
Lauesgaard, Olaf Frede	Aalborg.	4,82
Lauridsen, Maren Marie	Birkerød.	5,57
Lauritsen, Viggo	Roskilde.	5,29
Laursen, Aage Christian Steffen Bernhard	Efterslægtselsk. Sk.	4,46
Laursen, Ellen Wegge	Roskilde.	5,68

*) Ifølge Navnebevis af 4/11 1915 nu: K. B. Kristensen Hillgaard.

Navn.	Dimitteret fra	Eksamens-resultat.
Lehmann, Karen	Aalborg.	5,00
Lehnsgaard, Jørgen Peter Paul	Borgerdydsk. i Helgolandsgade.	5,89
Lehrmann, Otto	Østersøgades Sk.	5,71
Leibølle, Hans Christian Jørgen Hansen	Odense.	4,75
Lemvigh-Müller, Aage	Metropolitansk.	4,68
Leth, Anton	Marselisborg.	5,83
Leuning, Erik	Borgerdydsk. i Helgolandsgade.	4,75
Licht, Anna Louise de Fine	Vejle.	5,50
Lilliequist, Inger	M. Kruses Sk.	5,58
Lind, Ingeborg	Ribe.	5,00
Linderstrøm-Lang, Karen Johanne	K. Kjærs Sk.	5,79
Lindholm, Erik	Eksamenskommissionen.	4,07
Lomholt, Karen Rosalie Grum	Viborg.	5,92
Lorentzen, Aage Martin	Aalborg.	6,00
Lotz, Jørgen	Rungsted.	5,29
Lund, Edmund Laurits Peter	Efterslægtselsk. Sk.	5,36
Lund, Esther	H. Adlers Sk.	4,64
Lund, Thorkil	Rønne.	4,79
Lundsteen, Hjalmar	Metropolitansk.	5,50
Lundstrøm, Carl Bernhard	Ordrup.	4,93
Lutz-Petersen, Einar Christian Gottlieb	Metropolitansk.	4,21
Lyngsøe, Peder Jensen	Viborg.	5,38
Mackeprang, Otto Tolstrup	Sorø.	4,36
Madsen, Helen	Eksamenskommissionen.	5,11
Madsen, Peter	Aalborg.	5,87
Malmstrøm, Poul	Efterslægtselsk. Sk.	5,50
Mathiassen, Georg Ejnar	Hellerup Gymnasium.	4,89
Matzen, Kai Guldberg	Horsens.	4,33
Meier, Axel Johannes Nielsen	Nykjøbing.	4,79
Meilgaard, Anton Christian Jacobsen	Eksamenskommissionen.	4,75
Melchior, Harald Raphael	Birkerød.	5,25
Menck-Thygesen, Per Erik Vilhelm	Hesselager Sk.	4,96
Messerschmidt, Paul André Louis	Sct. Andreas Kollegium.	4,75
Meyer, Edith Dorothea Isabella	Eksamenskommissionen.	4,36
Meyer, Erik Emil	Schneekloths Sk.	5,38
Meyer, Helge Fugl	H. Adlers Sk.	5,13
Meyer, Wilfred Nehm	Schneekloths Sk.	4,79
Mikkelsen, Harald Emil	Horsens.	5,54
Mikkelsen, Jens Michael	Eksamenskommissionen.	5,08
Mikkelsen, Lars Christian	Eksamenskommissionen.	4,64
Mogensen, Torkil Peter Frederik	Birkerød.	5,29
Mohnsen, Mogens Christian Emil	Aarhus.	5,08
Mohr, Gunnar Theodor Busck	Østersøgades Sk.	4,36
Moltke, Otto	Herlufsholm.	5,04
Morsing, Peder Kristian	Eksamenskommissionen.	4,89
Munck, Kai Albert	Frederiksberg. Gymnasium.	4,29
Munk, Anker	Nykjøbing.	4,29
Muus, Poul	Borgerdydsk. i Kbh.	4,96
Müller, Anna Sophie Roed	Randers.	4,11
Müller, Carla Elisabeth Roed	Randers.	5,64
Müller, Christiane Marie Roed	Randers.	6,00
Müller, Kristian	Frederiksborg.	5,32
Müller, Lars Henning Ludvig	Rungsted.	5,43
Møhl, Steffen	Østersøgades Sk.	5,58
Mølgaard, Thorvald Nielsen	Randers.	5,75
Møller, Anders	Eksamenskommissionen.	4,64
Møller, Elna Maritta	Aalborg.	5,68
Møller, Flemming Kierkemann	Østersøgades Sk.	4,50
Møller, Henriette Justine	L. Wintelers Sk.	5,36
Møller, Kirstine	Randers.	5,50
Møller-Kristiansen, Jes	Eksamenskommissionen.	5,00
Mørch, Poul	Borgerdydsk. i Kbh.	4,86
Neiiendam, Michael Nicolaj	Eksamenskommissionen.	4,21

Navn.	Dimitteret fra	Eksamens-resultat.
Neumann, Karen	Vejle.	5,71
Nexøe-Larsen, Henry	Borgerdydsk. i Helgolandsgade.	4,04
Niclasen, Hans Nicolai	Sorø.	5,25
Niclasen, Sigurd Pauli	Sorø.	5,18
Nielsen, Aage Christian	Eksamenskommissionen.	3,50
Nielsen, Alfred Kyed	Hass Sk.	5,00
Nielsen, Anna Mathilde	Aarhus.	5,00
Nielsen, Anton	Roskilde.	5,00
Nielsen, Axel Henry Vilhelm	Roskilde.	4,75
Nielsen, Axel Kjærulf	Eksamenskommissionen.	4,89
Nielsen, Carla Camilla Paludan	Horsens.	5,21
Nielsen, Charles Viggo	Eksamenskommissionen.	5,00
Nielsen*), Christian Carl Degn	Hesselager.	4,50
Nielsen, Edel Hertha	Eksamenskommissionen.	4,14
Nielsen, Einar	Hellerup Gymnasium.	5,29
Nielsen, Erhardt Bach	Viborg.	5,46
Nielsen, Gunhard Anton Janus Langermann	Kolding.	5,18
Nielsen, Hans Kristian Rasmussen	Odense.	5,58
Nielsen, Hans Olaf	Viborg.	4,92
Nielsen, Jens Christian Dahl	Vejle.	4,50
Nielsen, Jens Rud	Eksamenskommissionen.	5,42
Nielsen, Johannes	Schneekloths Sk.	5,21
Nielsen, Johannes Priergaard	Eksamenskommissionen.	3,64
Nielsen, Jørgen Alfred	Hellerup Gymnasium.	5,25
Nielsen, Karl Møller	Aalborg.	5,71
Nielsen, Mathilde Brinch	Esbjerg.	4,04
Nielsen, Niels Peder	Eksamenskommissionen.	3,50
Nielsen, Ole Torben	Aalborg.	4,92
Nielsen, Poul Gerner	Birkerød.	4,36
Nielsen, Svend Aage	Frederiksborg.	5,71
Nienstädt, Louis Rudolf	Ordrup.	5,87
Nordentoft, Knud	Aarhus.	5,29
Nordland, Knud Martin Spangsberg	Esbjerg.	5,25
Norup, Karen Margrethe	Roskilde.	4,96
Nyeborg, Otto	Herlufsholm.	5,17
Nyegaard, Anton	Randers.	5,88
Nyholm, Inger	N. Zahles Sk.	4,14
Nystad, Niels Victor Thorvald	Eksamenskommissionen.	5,78
Nøkkentved, Nikolette Benedikte	Eksamenskommissionen.	5,00
Nørgaard, Herdis	Ingrid Jespersens Sk.	4,50
Nørgaard, Paul Henrik Karl Victor	Sorø.	4,79
Nørregaard, Holger	Roskilde.	4,54
Oldager, Leif Erik	Esbjerg.	4,89
Olesen, Thorvald	Kolding.	5,89
Olivarius, Hans Rømer	Eksamenskommissionen.	4,50
Olsen, Arne Jørgen Carl	Schneekloths Sk.	5,13
Olsen, Elfrida Margrethe	Viborg.	5,25
Olsen, Elisabeth	Hjørring.	5,42
Olsen, Hans Frederik Aage	Odense.	4,64
Olsen, Louis Peter	Eksamenskommissionen.	4,40
Olsen, Sonja Andrea Passburg	M. Kruses Sk.	5,39
Olsen, Thomas Claudius	Vejle.	5.29
Olsen, Volmer Hans-Heinrich Passburg	Borgerdydsk. i Helgolandsgade.	4,33
Olsen-Ventegodt, Niels Ole	Hellerup Gymnasium.	4,67
Outzen, Tage Falk	Frederiksborg.	5,79
Overgaard, Jean Knudsen	Horsens.	5,29
Pedersen, Aage Valdemar	Kolding.	5,39
Pedersen, Christian Johannes Marius	Nykjøbing.	5,33
Pedersen, Hans Alfred	Roskilde.	4,96
Pedersen, Johannes	Odense.	5,83
Pedersen, Margrethe Gabriel	Roskilde.	5,58
Pedersen, Margrethe Kirstine	K. Kjærs Sk.	4,96

*) Ifølge Navnebevis af 18/2 1915 nu: C. C. D. Skalkam.

Navn.	Dimitteret fra	Eksamens-resultat.
Pedersen*), Niels Peter	Eksamenskommissionen.	4,29
Pedersen, Peder	Aalborg.	5,04
Peschardt, Olaf	Borgerdydsk. i Kbh.	5,14
Petersen, Aage	Frederiksberg Gymnasium.	5,86
Petersen, Axel Schjellerup	Eksamenskommissionen.	4,64
Petersen, Carl Emil Neergaard	Aalborg.	5,79
Petersen, Ditlev Christian	Odense.	4,29
Petersen, Ellen Blangstrup	Aalborg.	5,39
Petersen, Ellis Inga	Frederiksborg.	4,68
Petersen, Erik Emil	Efterslægtselsk. Sk.	5,93
Petersen, Erik Johan	Frederiksborg.	5,29
Petersen, Hans Tetens	Hass Sk.	5,36
Petersen, Harald Oskar	Horsens.	4,64
Petersen, Harry Charly Andrew	Eksamenskommissionen.	4,00
Petersen, Helge Hans Dahlerup	Østersøgades Sk.	5,67
Petersen, Holger Høg	Schneekloths Sk.	5,75
Petersen, Jens Schou	Randers.	5,38
Petersen, Jørgen	Rønne.	5,04
Petersen, Karen Laurine	Eksamenskommissionen.	4,47
Petersen, Lorentz Christian Heerup	Frederiksberg Gymnasium.	5,43
Petersen, Niels Christian Mathias	Metropolitansk.	5,00
Petersen, Povl Gregers Ove	Roskilde.	4,83
Philipsen, Kaj Villiam Emilius	Østersøgades Sk.	5,68
Physant, Holger	Efterslægtselsk. Sk.	5,29
Poulsen, Else Johanne Kirstine	L. Wintelers Sk.	5,86
Poulsen, Frederik	Herlufsholm.	4,21
Ratt, Carsten	Østersøgades Sk.	4,89
Randers, Harald Kristensen	Eksamenskommissionen.	4,43
Rasmussen**), Aksel Peter Fritz Wolthers	Sorø.	5,75
Rasmussen, Esther	Eksamenskommissionen.	4,43
Rasmussen, Niels Carl Gustav Magnus	Odense.	5,39
Rasmussen, Niels Frederik	Odense.	5,17
Rasmussen, Peter Laurentius Kjær	Eksamenskommissionen.	3,79
Rasmussen, Rasmus Holger	Metropolitansk.	5,21
Rasmussen, Rasmus Valdemar	Sct. Andreas Kollegium.	4,12
Rasmussen, Tycho Niels Juel Grunnet	Efterslægtselsk. Sk.	4,64
Reddelien, Karen Kirstine Ida	Nykjøbing.	5,17
Rehberg, Poul Kristian Brandt	Schneekloths Sk.	5,54
Richter, Jens Christian	Aalborg.	5,62
Richter, Kristian	Horsens.	5,33
Richter, Mary Omon	Th. Langs Sk.	5,25
Riemke, Adolf Vilhelm Jørgensen	Hesselager.	5,10
Rohde, Else Margarita	N. Zahles Sk.	4,64
Rohleder, Svend	Aalborg.	5,54
Rohrdanz, Poul Holger	Fredericia.	4,93
Rolsted, Astrid Lucia	Ordrup.	5,62
Rosenstand, Wolf Sigvard	Viborg.	4,13
Rothenborg, Gerda	N. Zahles Sk.	5,46
Rubow, Poul Viktor	H. Adlers Sk.	5,61
Rue, Niels Harald Edvard	Hesselager.	4,39
Ryge-Jensen, Eigil	Schneekloths Sk.	5,82
Ryge-Jensen, Else	N. Zahles Sk.	5,79
Raetzel, Sofie	M. Kruses Sk.	4,68
Rømhild, Christian Carl Emil Julius Peter	Metropolitansk.	5,58
Rønlund, Harald	Nykjøbing.	5,61
Rørdam, Johannes Holger	Eksamenskommissionen.	4,94
Salling, Edvard Hertz Petersen	Østersøgades Sk.	5,29
Saugman, Christian Ditlev Trappaud	Herlufsholm.	4,61
Saurbrey, Julius Lannes	Schneekloths Sk.	5,54
Schack, Egede	Kolding.	5,68
Schau, Ernst Ferdinand Gustav	Borgerdydsk. i Kbh.	4,86
Scheibel, Ove Herman	Schneekloths Sk.	5,04
Schiellerup, Hans Christian	Hellerup Gymnasium.	5,11

*) Ifølge Navnebevis af 19/8 1914 nu: N. P. Jonsbak.
**) Ifølge Navnebevis af 7/11 1914 nu: A. P. F. Volten.

Navn.	Dimitteret fra	Eksamens-resultat.
Schiørring, Knud Holger Rafn	Henrik Madsens Sk.	4,18
Schiøttz-Christensen, Eja	Aalborg.	5,54
Schiøtz, Edele Gædecken	L. Wintelers Sk.	4,75
Schlander, Georg Christian Johannes	Eksamenskommissionen.	4,88
Schmidt, Henning Roedsted	Eksamenskommissionen.	4,29
Schmidt, Johannes Hay	Eksamenskommissionen.	4,07
Schnedler-Petersen, Gunnar	Schneekloths Sk.	4,75
Schneider, Anna Marie Helms	Eksamenskommissionen.	4,64
Schou, Magdalena Maria Harriet	Fredericia.	4,57
Schouenborg, Helge Haunstrup	Viborg.	4,38
Schrøder, Viggo Gotfred	Frederiksborg.	4,64
Schultz, Holger August	Frederiksborg.	4,82
Schwarz, Helge	Horsens.	4,79
Schaeffer, Grant Wilhelm	Sorø.	4,82
Sengebusch, Hans Peter Laurits Christian	Marselisborg.	4,04
Senstius, Agnar	Plockross Sk.	5,68
Sieverts, Kai	Østersøgades Sk.	5,08
Sigfússon, Leifur	Reykjavik.	5,3
Simonsen, Carl Johannes Valdemar	Horsens.	4,75
Simony, Otto Emil	Aalborg.	5,46
Skade, Niels Nikolaj Rasmussen	Eksamenskommissionen.	4,17
Skov, Peter Alfred	Frederiksborg.	4,93
Skúlason, Páll	Reykjavik.	5,5
Smith, Jørgen Harald Andersen	Eksamenskommissionen.	4,11
Sode, Thora Kristine	Rønne.	5,79
Soelberg, Otto Carl Peter	Rungsted.	5,38
Soldath, Poul Christian	Efterslægtselsk. Sk.	4,29
Sparre-Petersen, Jens Thorvald	Odense.	5,08
Sporon-Fiedler, Erik Johannes Frederik	Eksamenskommissionen.	4,00
Spøhr, Jes Asmussen Schytt	Herlufsholm.	4,29
Starcke, Viggo	Schneekloths Sk.	5,75
Steensen, Clemmen Carlo	Randers.	4,96
Steenstrup, Carl Flach	Marselisborg.	5,79
Steffensen, Hans	Randers.	5,25
Stegmann, Martin Erik	Aarhus.	4,57
Steiness, Valdemar Johannes	Efterslægtselsk. Sk.	4,61
Stensig, Gunnar Mikkelsen	Ribe.	6,00
Stock, Aage Theodor	Metropolitansk.	5,21
Stokholm, Laurits Andreas	Odense.	4,71
Strandbygaard, Sven	Eksamenskommissionen.	4,33
Strehle, Aksel Nielsen	Ribe.	5,13
Strehle, Peder Magnus Nielsen	Ribe.	4,67
Strunge, Kirstine Jensen	Viborg.	4,96
Sundby, Clyde Georg	Herlufsholm.	4,29
Sveinsson, Jón	Reykjavik.	4,2
Svendsen, Aage	Frederiksberg Gymnasium.	5,54
Svendsen, Aage Vilhelm	Eksamenskommissionen.	4,29
Svendsen, Svend Thorvald	Rønne.	5,38
Svenningen, Anders Patrick	Plockross Sk.	4,79
Syndergaard, Askan Villy	Aalborg.	5,17
Søbjerg, Christian Asger Sigvald	Efterslægtselsk. Sk.	3,71
Sørensen, Henrik Christian Bagger	Horsens.	4,21
Sørensen, Ingeborg Marie	Eksamenskommissionen.	5,14
Sørensen, Jens Christian	Frederiksberg Gymnasium.	4,93
Sørensen, Olaf Børge	Sorø.	5,64
Sørensen, Peder	Marselisborg.	5,39
Sørensen*), Simon Marinus Karmark	Randers.	6,00
Sørensen, Søren Nielsen	Eksamenskommissionen.	4,33
Sørensen, Søren Peter	Randers.	5,71
Sørensen, Valdemar	Marselisborg.	4,83
Sørenson, Gustavo Martini	Frederiksberg Gymnasium.	4,86
Taaning, Aage Vedel	Eksamenskommissionen.	5,00

*) Ifølge Navnebevis af $^{20}/_{10}$ 1913 nu: S. M. K. Rønsted.

Navn.	Dimitteret fra	Eksamens-resultat.
Taaning, Peter Irenæus	Schneekloths Sk.	5,63
Teisen, Poul Herbert	Metropolitansk.	5,04
Terkelsen, Frede	Aarhus.	5,33
Terndrup, Thomas Karl	Eksamenskommissionen.	4,57
Thomsen, Anton Frøkjær	Eksamenskommissionen.	4,29
Thomsen, Ejnar Lundsgaard	Horsens.	5,21
Thomsen, Henning Foght	Metropolitansk.	4,96
Þorðarson, Erlendur Karl	Reykjavik.	5,5
Thorsen, Sigurd	Ordrup.	4,82
Thorsteinsson, Haraldur	Reykjavik.	4,0
Thygesen, Ejnar	Horsens.	4,88
Timm, Svend Aage	Metropolitansk.	4,96
Tranekjær, Harry Georg	Schneekloths Sk.	4,50
Tvedegaard, Frithjof	Herlufsholm.	4,96
Tømmerup, Hans Conrad	Odense.	4,79
Ultsch-Petersen, Rigmor Johanne Marie	Ingrid Jespersens Sk.	5,68
Ursin, Sigmon Anker Ingver	Horsens.	3,83
Valeur, Povl Høyer Møller	Borgerdydsk. i Kbh.	5,08
Varming, Johan Ludvig	Metropolitansk.	4,88
Vintergaard, Karen Sonja Vejrup	K. Kjærs Sk.	4,18
Vinther, Jens Christian	Aalborg.	5,17
Vorbech, Carl Frederik	Eksamenskommissionen.	4,30
Vøhtz, Holger Julius	Metropolitansk.	5,25
Waage, Rögnvaldur Emil Guðmundsson (Privatist)	Reykjavik.	4,2
Wad, Torkel Matthias	Eksamenskommissionen.	5,07
Wedell-Petersen, Svend Thorkild	Metropolitansk.	3,93
Werner, Hans	Østersøgades Sk.	4,71
Wesche, Karen	M. Kruses Sk.	5,21
Westphal, Inger Vilhelmine Anna	Th. Langs Sk.	4,82
Wiberg, Johannes Beyer	Odense.	4,63
Willesen, Jens Christian Stockholm	Viborg.	5,67
Willumsen, Niels	Odense.	5,32
Windeløw, Svend Aage Edvard	Marselisborg.	4,33
Winding, Kai	Aalborg.	4,79
Winge, Gerda	Marselisborg.	4,71
Winge, Torben	Marselisborg.	4,17
With, Harriet Camilla	M. Kruses Sk.	4,75
Wolff, Inger Augusta	Aarhus.	5,71
Wolff, Knud Ludvig Sophus	Henrik Madsens Sk.	4,79
Worm, Anna	Eksamenskommissionen.	3,86
Yhr, Viggo Christian	Rønne.	4,50
Zangenberg, Erik Frederik Gerhard	Efterslægtselsk. Sk.	5,04
Østermark, Anders Kristensen	Th. Langs Sk.	5,07

Studerende fra fremmede Universiteter:

Bönner, Wilhelm (fra Universitetet i Louvain).
Ehrling, Henning Sigfrid (fra Universitetet i Uppsala).
Fyrwald, Louis Carl Albert } (fra Universitetet i Berlin).
Langfeldt, Johannes Iwer }
Ruud, Martin Bronn (fra det kgl. Frederiks Universitet i Kristiania).

I Henhold til kgl. Resolution, uden foregaaende Studentereksamen, er desuden immatrikuleret:

Christensen, Harald Refsgaard (kgl. Resolution af $^{23}/_{4}$ 1913).
Gøtzsche, Erik Valdemar (kgl. Resolution af $^{6}/_{11}$ 1912).

Samlet Oversigt over immatrikulerede Studerende:

Fra 1907	1
- 1908	2
- 1909	1
- 1910	3
- 1911	5
- 1912	96
- 1913	636
- fremmede Universiteter	5
Ikke-Studenter, immatrikulerede i Henhold til kgl. Resolution	2
Ialt blev saaledes immatrikuleret	751

Følgende 216 Studerende har henholdsvis i Januar 1913 og Juni—Juli 1913 bestaaet Studentereksamen uden endnu den 1. Oktober s. A. at have ladet sig immatrikulere:

Navn.	Dimitteret fra	Eksamens-resultat.
Januar 1913.		
Blicher, Steen Steensen	Eksamenskommissionen.	4,14
Juni—Juli 1913.		
Aabye, Helge	Henrik Madsens Sk.	4,04
Albertsson, Eiríkur Valdemar	Reykjavik.	4,2
Andersen, Anders Guttorm	Roskilde.	4,33
Andersen, Edith Margrethe	Vejle.	4,38
Andersen, Kay Ivar	Østersøgades Sk.	4,62
Andersen, Poul Gunnar	Hellerup Gymnasium.	4,11
Andersen, Svend Eisenhardt	Eksamenskommissionen.	5,08
Andreasen, Elly	L. Engelhardts Sk.	5,43
Arinbjarnarson, Kristján	Reykjavik.	4,5
Arnstrøm, Ellen Gerda	K. Kjærs Sk.	5,18
Barfoed, Viggo Andreas	Aalborg.	5,43
Bechmann, Hans Gram	Randers.	4,88
Beck, Julie	N. Zahles Sk.	4,64
Behrens, Ellen Repholtz	Randers.	4,96
Bendix, Axel Georg	Metropolitansk.	4,46
Bendix, Ejnar	Schneekloths Sk.	3,88
Bidstrup, Hans Juul	Eksamenskommissionen.	3,75
Bjarnason, Jón	Reykjavik.	6,0
Bjarnesen, Haldor	Viborg.	4,58
Bjerre, Axel Marius Pedersen	Eksamenskommissionen.	4,00
Bloch, Oscar	Østersøgades Sk.	4,21
Bock, Carl Johan Reiersen	Rungsted.	4,82
Bonnesen, Victor	Rungsted.	4,29
Bramson, Mogens Louis	Birkerød.	5,67
Bro, Sigurd Hans Christophersen	Kolding.	4,75
Brummerstedt, Fridthjof Kai	Helsingør.	5,21
Brun, Inger	Ingrid Jespersens Sk.	4,79
Brøndum, Asger Bernhard	Odense.	4,25
Bugge, Aage	Sorø.	5,25
Bundgaard, Christian Anders	Plockross Sk.	5,08
Bøcker, Lars Peter Blom	Østersøgades Sk.	4,96
Bøggild, Hans Christensen	Viborg.	4,33
Bølling, Hans	Sct. Andreas Kollegium.	4,71
Christensen, Carl Christian Hedegaard	Eksamenskommissionen.	4,67
Christensen, Carl Marius	Esbjerg.	4,07
Christensen, Charlotte Jessine	Kolding.	5,39
Christensen, Einar	Eksamenskommissionen.	3,50
Christensen, Hans Christian Gotfred	Borgerdydsk. i Kbh.	4,96
Christensen, Holger Robert Ove	Aalborg.	5,21
Christensen, Julius Otto Ludvig Niemann	Frederiksberg Gymnasium.	5,79
Christensen, Valdemar Brighton	Eksamenskommissionen.	4,00

Navn.	Dimitteret fra	Eksamens-resultat.
Christensen, Viggo	Frederiksborg.	4,08
Christiansen, Ingeborg Ostenfeld	Eksamenskommissionen.	4,36
Dahl, Bengt Eigil	Sorø.	4,00
Dessau, Villy Martin	Odense.	4,71
Dewulff, Ellen	L. Engelhardts Sk.	4,71
Einarsson, Jakob	Reykjavik.	5,1
Eriksen, Niels Ejnar Valdemar	Svendborg.	5,82
Eskelund, Arne Hjarup Nielsen	Odense.	4,46
Estrup, Anna Louise	Nykjøbing.	4,92
Fibiger, Grethe	L. Engelhardts Sk.	4,71
Fischer, Asger Conrad Matthiesen	Borgerdydsk. i Helgolandsgade.	4,29
Friis-Hansen, Olaf	Hass Sk.	4,67
Funch-Thomsen, Theodor	Marselisborg.	3.96
Gregersen, Petra Laura Ruth	M. Kruses Sk.	5,50
Grieg, Sigurd Jebsen	Efterslægtselsk. Sk.	4,82
Grut, Asger Ryan	Schneekloths Sk.	4,50
Grønnegaard, Andrei Peter	Herlufsholm.	4,75
Grønning, Otto Schwartz	Odense.	4,63
Guðjónsson, Kristmundur	Reykjavik.	4,4
Guðmundsson, Einar Baldvin	Reykjavik.	5,1
Guðmundsson, Páll Valdimar (Privatist)	Reykjavik.	4,5
Gunnlaugsson, Haldór Gisli	Reykjavik.	5,4
Gørtz, Hans	Borgerdydsk. i Helgolandsgade.	4,42
Gøtzsche, Paul Viggo Emil	Hass Sk.	4,54
Hansen, Aage Immanuel	Sorø.	4,43
Hansen, Hans August	Nykjøbing.	4,88
Hansen, Karl Kristian Munck	Aalborg.	5,61
Harbou, Sophie-Elisabeth	N. Zahles Sk.	4,68
Hasseriis, Frode Jensen	Eksamenskommissionen.	4,40
Heckscher, Byrge	Metropolitansk.	5,29
Heegaard, Svend Deichmann	Roskilde.	4,79
Heiberg, Carl Vilhelm Theodor	Metropolitansk.	5,71
Helwigh, Otto Gerner	Hass Sk.	4,79
Hempel-Jørgensen, Frederik	Odense.	4,88
Henriques, Einar	Borgerdydsk. i Helgolandsgade.	4,12
Hermansen, Svend Aage	Randers.	4,50
Hertel, Poul	Roskilde.	5,42
Herting, Hans Cai Thormod	Metropolitansk.	4,96
Heyman, Erik	Plockross Sk.	3,89
Hjörleifsson, Ragnar Einarsson	Reykjavik.	4,6
Hjörleifsson, Tryggvi Guttormur (Privatist)	Reykjavik.	4,2
Holm, Hans Christian	Rønne.	4,79
Holm, Maren Andrea Linder	Esbjerg.	5,07
Holm, Vilhelm Povl Johannes	Frederiksborg.	4,54
Holmgreen, Jørgen Gudmundsen	H. Adlers Sk.	4,50
Holst, Ella Margrethe	L. Wintelers Sk.	4,57
Horneman, Ida Bügel	Ordrup.	5,43
Houman, Anker Carl	Horsens.	3,96
Hove, Egil Anton	Efterslægtselsk. Sk.	4,88
Jensen, Agnes Stenderup	Ribe.	4,75
Jensen, Alfred	Kolding.	4,50
Jensen, Eli	M. Kruses Sk.	5,13
Jensen, Else Margrethe	Eksamenskommissionen.	3,79
Jensen, Holger	Aarhus.	4,79
Jensen, Mary Elise	Rønne.	4,64
Jensen, Ove Bøgeskov	Rønne.	5,14
Jensen, Poul Gregers	Rønne.	5,71
Jensen, Stig Erik	Sorø.	4,07
Jepsen, Poul	Th. Langs Sk.	5,00
Jóhannesson, Gunnar Andrew (Privatist)	Reykjavik.	4,2
Johansen, Hans Valdemar	Viborg.	4,46
Johansen, Karl Peter Mygind	Nykjøbing.	4,75
Jónsson, Kjartan (Privatist)	Reykjavik.	4,4

Navn.	Dimitteret fra	Eksamens-resultat.
Juul, Niels	Hjørring.	5,00
Jørgensen, Ellen	Viborg.	5,71
Jørgensen, Johannes	Horsens.	4,96
Jørgensen, Niels Jørgen	Hesselager.	5,54
Jørgensen, Peter Knud Johannes	Hellerup Gymnasium.	4,79
Jørgensen, Rigmor	L. Engelhardts Sk.	4,79
Ketelsen, Aage	Viborg.	4,63
Kindt, Ove Nielsen	Sorø.	5,14
Knudsen, Helge	Odense.	5,14
Knudsen, Svend Aage	Schneekloths Sk.	3,75
Koefoed, Haldor	Hellerup Gymnasium.	4,29
Konstantin-Hansen, Signe	Eksamenskommissionen.	5,25
Krebs, Johanne Natalie	M. Kruses Sk.	5,17
Kristensen, Hans Peter	Aalborg.	5,64
Kruse, Hemming	Efterslægtselsk. Sk.	4,11
Krøger, Inger	N. Zahles Sk.	5,68
Kure, Gudrun	Rønne.	4,93
Langkilde, Ernst August	Odense.	4,58
Larsen, Carl Marius Theodor	Eksamenskommissionen.	4,83
Larsen, Erik	Aalborg.	4,89
Larsen, Ester Marie	Hesselager.	5,18
Larsen, Gudrun	Hesselager.	5,50
Larsen, Gunhild Marie	Rønne.	4,86
Larsen, Knud Herman Munch	Sorø.	4,83
Lassen, Svend Vilhelm Hald	Viborg.	4,50
Levin, Alice	Ingrid Jespersens Sk.	4,86
de Lichtenberg, Einar	Helsingør.	4,14
Liisberg, Ella	L. Engelhardts Sk.	5,32
Linnemann, Rigmor Marie	M. Kruses Sk.	6,00
Lund, Svend Zacho	Th. Langs Sk.	4,67
Lyngkjær, Svend Chrone	Borgerdydsk. i Helgolandsgade.	3,96
Madsen, Ingeborg	Eksamenskommissionen.	4,64
Madsen, Thorvald Lehmann	Horsens.	3,67
Magnússon, Karl Georg	Reykjavik.	4,5
Mammen, Knud Aksel	Borgerdydsk. i Kbh.	5,46
Martensen-Larsen, Henning	Østersøgades Sk.	5,18
Meding, Knud Rasmus Harboe	Roskilde.	4,67
Michélsen, Kai Georg	Metropolitansk.	4,00
Mikkelsen, Ove Theodor	Th. Langs Sk.	4,82
Moe, Alfred Johannes	Frederiksborg.	4,92
Mogensen, Arne Borg	Metropolitansk.	4,25
Moltke, Christian Frederik Gustav	Helsingør.	3,89
Munk-Olsen, Ebba	K. Kjærs Sk.	4,75
Nehm, Tormod Roar Sigurd	Efterslægtselsk. Sk.	4,75
Nielsen, Anker Ring	Eksamenskommissionen.	4,58
Nielsen, Asta Juliette	Aalborg.	5,07
Nielsen, Ernst Christian	Roskilde.	4,50
Nielsen, Gunnar	Eksamenskommissionen.	4,64
Nielsen, Karen Christiane	L. Wintelers Sk.	4,64
Nielsen, Kristian Peder	Aalborg.	4,64
Nielsen, Kirstine Benedikte	Aarhus.	5,21
Nielsen, Olaf Johannes	Marselisborg.	4,57
Nielsen, Svend	Viborg.	4,79
Nielsen, Torkild Haastrup	Borgerdydsk. i Kbh.	5,17
Nyholm, Peter Andreas	Ordrup.	4,79
Obel, Sif	Eksamenskommissionen.	4,43
Olafsson, Páll Jónsson	Reykjavik.	4,8
Olesen, Anton Kristian	Randers.	3,88
Olsen, Aage Alfred	Helsingør.	4,58
Oxfelt, Kaj Ravn	Aarhus.	4,33
Pedersen, Georg William Carl Izard	Østersøgades Sk.	5,62
Pedersen, Kai Anton	Odense.	4,93
Pehrsson, Kaj	Viborg.	4,13
Petersen, Aage Lauritz	Viborg.	4,38
Petersen, Carl Jørgen	Hass Sk.	5,61

Navn.	Dimitteret fra	Eksamens-resultat.
Petersen, Karl Peter	Efterslægtselsk. Sk.	4,67
Petersen, Olaf la Cour	Marselisborg.	4,46
Poulsen, Alfred Kristian	Esbjerg.	5,86
Poulsen, Madsen Alfred	Nykjøbing.	4,00
Randow, Thorkild Christian Nord	Borgerdydsk. i Kbh.	5,42
Rasch, Ebba Elisabeth	Rønne.	4,96
Rasmussen, Christian Evald	Ribe.	4,83
Rasmussen, Gerda Falkenberg	Ingrid Jespersens Sk.	4,39
Rasmussen, Harald Valdemar	Metropolitansk.	5,21
Rasmussen, Martin Carl	Eksamenskommissionen.	4,78
Reimann, Edwin Eugen Edward	Ordrup.	4,04
Rothenborg, Carla	N. Zahles Sk.	4,57
Rømer, Kamma	L. Engelhardts Sk.	4,71
Schaldemose, Kai	Birkerød.	5,04
Scheel, Ove Wilhelm	Plockross Sk.	4,46
Schmidt, Otto Gottlieb	Frederiksberg Gymnasium.	4,63
Schmiegelow, Arne	Henrik Madsens Sk.	4,64
Schou, Poul Ejnar	Borgerdydsk. i Helgolandsgade.	4,00
Schultz, Jørgen August	Henrik Madsens Sk.	4,32
Schønau-Nielsen, Karen Margrethe	Randers.	5,18
Seehusen, Svend Helge	Viborg.	4,42
Setterberg, Carl Victor Immanuel	Schneekloths Sk.	3,96
Siggaard, Niels	Eksamenskommissionen.	4,00
Sigurdsson, Sigurgeir	Reykjavik.	4,4
Skjoldager, Johan Herluf	Aalborg.	4,83
Skjøttgaard, Ingeborg Cecilie	Ribe.	4,88
Skovgaard, Kristen Kristensen	Frederiksborg.	5,58
Sloth, Jens	Horsens.	4,71
Sonne, Frederik Martin	Randers.	4,82
Steen, Anna Sofie Marie	Eksamenskommissionen.	5,36
Strøyberg, Knud	Aalborg.	5,63
Suhr, Johannes Theodor	Odense.	4,50
Sørensen, Kristian Kirkegaard	Ribe.	4,92
Sørensen, Ove Frederik Bräuner	Borgerdydsk. i Kbh.	4.83
Taabbel, Oskar	Esbjerg.	4.39
Theilmann, Aage Valdemar	Sorø.	4,63
Thorarensen, Henrik	Reykjavik.	5,2
Tjærby, Helge	Borgerdydsk. i Kbh.	4.75
Treschow, Frederik Vihelm Hermann	Birkerød.	4,63
Treschow, Michael	Metropolitansk.	5,25
Warming, Holger Alexis Ernst	Sorø.	3,54
Wejkop, Svend Otto Aage	Frederiksberg Gymnasium.	4,96
Wesenberg, Frederik William Kelter	Hjørring.	4,32
Wiese, Petra Alexandra Troldahl	L. Wintelers Sk.	4,39
Wolf, Ejler Boje	Aarhus.	4,89
Ægidius, Harald Balleby	Eksamenskommissionen.	4,00

b. Anmeldte og holdte Forelæsninger og Øvelser.

Efter Forelæsningskatalogerne og de fra Fakulteterne modtagne Beretninger gives her en Oversigt over de i Universitetsaaret anmeldte og holdte Forelæsninger og Øvelser samt deres Genstand med Tilføjelse af Time- og Tilhørertallet. Hvor i sidstnævnte Henseende dobbelte Angivelser findes, betyder det første Tal de ved Forelæsningernes Begyndelse, det i Parentes anførte Tal de ved disses Slutning tilstedeværende Tilhørere. Det bemærkes, at Angivelserne med Hensyn til Tallet af Tilhørerne ikke altid kan betragtes som nøjagtige; i mange Tilfælde, hvor en Forelæsning

besøges baade at Studenter og af andre Tilhørere, som uden at studere ved Universitetet dog der søger Belæring og Uddannelse, er Listerne som oftest kun paategnede af Studenterne.

Efteraarshalvaaret 1912.

Det teologiske Fakultet.

Dr. *C. Henrik Scharling*, Prof. ord.: 1) Forelæsninger over kirkelig Symbolik: De større Kirkesamfunds symbolske Skrifter og ejendommelige Læretyper (Bifag til Dogmatiken), 3 T., 29 (33) Tilh.; 2) Forelæsninger over Aabenbaringstro og moderne Verdensanskuelse, 1 T., 34 (31) Tilh. *J. C. Jacobsen*, Prof. ord.: 1) Eksaminatorier over Israels Historie, 2 T., 106 (96) Delt.; 2) Eksaminatorier over de første Kapitler af Jesaja (1—16), 2 T., 28 (25) Delt.; 3) Øvelser over Samuels Bøgerne, 11 Delt.; 4) Laboratorieøvelser over Amos, 2 T., 11 Delt. *O. V. Ammundsen*, Prof. ord.: 1) Afslutning af de i forrige Halvaar afbrudte Eksaminatorier over den nyere Tids Kirkehistorie (efter L. Bergmanns Lærebog), 3 T., 44 Delt.; 2) Eksaminatorier over Oldtidens og Middelalderens Kirkehistorie (med Benyttelse af L. Bergmanns Lærebog) for Begyndere og Studerende, der har valgt Kirkehistorie til Minimumsfag, 3 à 4 T., 61 (40) Delt.; 3) Laboratorieøvelser over Emner fra Søren Kierkegaards Liv og Forfatterskab, 2 T., 16 Delt.; 4) Kollokvier i Tilknytning til Laboratorieøvelserne om nogle af Søren Kierkegaards Værker, 1 T., 16 Delt. Lic. *F. E. Torm*, Prof. ord.: 1) Eksaminatorier over Johannesevangeliet, 3 T., 92 (95) Delt.; 2) Laboratorieøvelser over Paulus, 2 T., 6 (5) Delt. Lic. *J. P. Bang*, Prof. ord.: 1) Tre Indledningsforedrag over det teologiske Studium for Begyndere, 62 Tilh.; 2) Eksaminatorier over Forsoningslærens Grundtanker, 1 T., 24 (25) Delt.; 3) Eksaminatorier over Teologi og Antropologi, 2 T., 24 (20) Delt.; 4) de anmeldte Laboratorieøvelser over Paulus' Universalisme blev ikke afholdt. *Teologiske Skriveøvelser* afholdtes af Fakultetet. — *J. Oskar Andersen*, Docent: 1) Eksaminatorier over Kirkehistorie III (Afslutning af Middelalderen og Begyndelsen af den nyere Tid), 3 T., 41 Delt.; 2) Forelæsninger over Danmarks Kirkehistorie i Niels Hemmingsens og Kryptokalvinismens Tid, 1 T., 33 (27) Tilh.; 3) Laboratorieøvelser over »det evangelisk-kristelige Tidsrum« i dansk Kirkehistorie (1799—1828), 2 T., 5 Delt. — Lic. *Chr. Glarbo*, Docent: 1) Afsluttende Eksaminatorier over Lukas-Evangeliet, 3 T., 20 Delt.; 2) Eksaminatorier over Paulus' Breve til Thessalonikerne og Filippenserne, for Begyndere, 2 Hold à 3 T., 58 (61) Delt. — *Privatdocenter.* Lic. *Alfred Th. Jørgensen*: Forelæsninger over den hellige Skrifts Betydning som dogmatisk og etisk Kilde, 1 T., 4 (4) Tilh. Lic. *Sv. A. Becker*: Afsluttende Gennemgang af de kristelige Apologeter fra 2. Aarh. (Athenagoras), 2 T., 2 (2) Tilh. — *Pastoralseminariet. J. Paulli*, Stiftsprovst, kgl. Konfessionarius: 1) Forelæsninger over Præstens Embedsgerning i den danske Folkekirke, 1 T., 3 Tilh.; 2) Homiletiske Øvelser, 1 T., 3 Delt. *N. A. Larsen*, Professor: Kateketiske Øvelser, 2 T., 5 Delt. *V. Holbøll*, Fuldmægtig og Ekspeditionssekretær i Ministeriet for Kirke- og Undervisningsvæsenet: Forelæsninger over Kirkeretten, 2 T. *Ernst Hansen*, Kantor: Øvelser i Messesang, 2 T.

Det rets- og statsvidenskabelige Fakultet.

Dr. *Jul. Lassen*, Prof. ord.: 1) Gennemgang af Obligationsrettens specielle Del, 4 T., 70 (61) Tilh. og Delt.; 2) Øvelser paa det juridiske Laboratorium i Forbindelse med Dr. *Federspiel* i Behandlingen af konkrete Retstilfælde, 2 Gange, 19 Delt.; 3) En enkelt Øvelse i Obligationsret som særlig læst Afsnit. Dr. *Carl Torp*, Prof. ord.: 1) Fortsat Gennemgang af den danske Strafferets almindelige Del, 3 à 4 T., 40 Tilh. og Delt.; 2) Øvelser paa Laboratoriet i Strafferet som særlig læst Afsnit, 1 T., samt skriftlige Øvelser. Dr. *Harald Westergaard*, Prof. ord.: 1) Øvelser paa Universitetets statistiske Laboratorium med Bistand af Laboratoriets Assistent, Cand. polit. *Johs. Dalhoff*, hver Dag Kl. 9—12; 2) Forelæsninger og Eksaminatorier over Nationaløkonomi for juridiske og begyndende statsvidenskabelige Studenter, 3 T., 108 (94) Tilh. og Delt. Dr. *V. Bentzon*, Prof. ord.: 1) Gennemgang af den danske Arveret, 3 T., 88 Tilh. og Delt.; 2) Fortsat Gennemgang af Familieretten, 2 T. Dr. *H. Munch-Petersen*, Prof. ord.: 1) Afsluttende Gennemgang af den almindelige Civilproces, 3 T., 63 (45) Tilh. og Delt.; 2) Gennemgang af Læren om Arrest og Forbud, 1 T., 57 Tilh. og Delt.; 3) Mundtlige og skriftlige Øvelser paa Laboratoriet over Processen som særlig læst Afsnit, 1 à 2 T., 43 Delt. Dr. *L. A. Grundtvig*, Prof. ord.: 1) Forelæsninger til Indledning i Retsstudiet, og derefter over den borgerlige Rets Encyklopædi for juridiske og statsvidenskabelige Studerende, 4 à 5 T., 242 Tilh.; 2) Anvisning til Studiet af Tingsretten med Hovedpunkter af Formuerettens almindelige Del som særlig læst Afsnit af Formueretten og dertil knyttede skriftlige Øvelser, 4 T. *Poul Johs. Jørgensen*, Prof. ord.: 1) Gennemgang af Forvaltningsretten for statsvidenskabelige Studerende, 4 T., 30 Tilh. og Delt.; 2) Gennemgang paa Laboratoriet af et Afsnit af Jydske Lov, 1 T., 4 (4) Delt. Dr. *Axel Nielsen*, Prof. ord.: 1) Gennemgang af Nationaløkonomiens Teori paa Grundlag af Philippovich: Grundriss der politischen Oekonomie, Bd. 1: Allg. Volkswirtschaftslehre, 2 T., 41 (32) Delt.; 2) Nationaløkonomiske Skriveøvelser for statsvidenskabelige Studerende, vekslende Timetal, 13 (6) Delt. Dr. *L. V. Birck*, Prof. extr.: 1) Værdilære I, for yngre Studerende, 4 T.; 2) Større skriftlige Øvelser for ældre Studerende; 3) Finansvidenskab: a) dansk Budget og australsk Toldbeskyttelse, for Jurister og Nationaløkonomer, ialt 4 T., ca. 120 Tilh., derefter for Statsvidenskabelige Studerende: b) Ejendomsretten, og c) Kaffevalorisation, 2 T., 12 Tilh. Dr. *Knud Berlin*, Prof. extr.: 1) Gennemgang af den danske Statsforfatningsret, 3 T., 36 (26) Tilh. og Delt.; 2) Forelæsninger over Forfatningsforholdene i forskellige fremmede Lande (Retsencyklopædi), 2 T., 35 Tilh.; 3) Skriftlige Øvelser over Statsret som særlig læst Afsnit, 3 Gange, 11 Delt.; 4) De anmeldte Forelæsninger over islandsk Ret blev ikke afholdt. — Dr. *Holger Federspiel*, Docent: 1) Skriftlige Øvelser over Obligationsret som særlig læst Afsnit, 4 à 5 T.; 2) I Forbindelse med Professor *Julius Lassen* Øvelser paa det juridiske Laboratorium i Behandlingen af konkrete Retstilfælde, 6 T. *Jens Warming*, Kontorchef, Docent: Gennemgang af 4. Hæfte af »Haandbog i Danmarks Statistik«, 2 T., 14 (12 Delt.) Dr. *Ernst Møller*, Højesteretssagfører: Gennemgang af den danske Tingsrets 2. Afdeling (begrænsede tinglige Rettigheder) paa Grundlag af Professorerne Torps og Grundtvigs Fremstilling, 2 T., 15 Delt. *Vinding Kruse*, Docent: Gennem-

gang af den almindelige Retslære, 2 T. — Dr. med. *Knud Pontoppidan*, Prof. ord.: Forelæsninger for Jurister og Medicinere over Selvmord, 1 T., 84 Tilh.

Det lægevidenskabelige Fakultet.

Dr. *Oscar Bloch*, Prof. ord.: Eksaminatorier i operativ Kirurgi, og Øvelser i Operation paa Kadaver, 3 T., 86 Tilh. og Delt. Dr. *Chr. Gram*, Prof. ord.: 1) Medicinsk Praktikant-Klinik, 5 T., 8 Delt.; 2) Kliniske Forelæsninger, 1 T., 60 Tilh.; 3) Eksaminatorier over intern Medicin, 2 T., 57 (27) Delt.; 4) Skriveøvelser, 1 T., 27 Delt.; 5) Undervisning af de tjenestegørende Praktikanter, daglig i 2 Timer. Dr. *C. J. Salomonsen*, Prof. ord.: 1) Forelæsninger og Eksaminatorier over almindelig Patologi, 2 T., 67 (60) Tilh. og Delt.; i Forening med Institutets Assistenter, Dr. *Vilh. Jensen* og Dr. *L. Fridericia*, endvidere: 2) Eksperimental-patologiske Øvelser, særlig over Kredsløbets Patologi, i Løbet af September og Oktober, 12 T., 16 Delt.; 3) Praktisk Kursus i medicinsk Bakteriologi for Studerende, i Løbet af November og December, 12 T., 35 Delt.; 4) Institutets Assistenter, Dr. *Vilh. Jensen*: Forelæsninger over den specielle Bakteriologi, 2 T., 67 Tilh.; Dr. *L. Fridericia;* Eksaminatorier og Forelæsninger over Stofskiftets patologiske Fysiologi, 1 T., 32 Tilh. Dr. *Knud Faber*, Prof. ord.: 1) Eksaminatorisk Klinik og Demonstrationer af Patienter med medicinske Sygdomme, 4 T.; 2) Kliniske Forelæsninger, 2 T.; 3) Praktisk Kursus i kliniske Undersøgelsesmetoder, i Forbindelse med den kliniske Assistent, Cand. med. *B. Jacobsen*; 4) Terapeutiske Ekskursioner for ældre Studerende; 5) Undervisning af de tjenestegørende Praktikanter ved den daglige Stuegang paa Rigshospitalet. Dr. *Leopold Meyer*, Prof. ord.: 1) Det anordningsmæssige kliniske Kursus i Fødselslære og spæde Børns Sygdomme; 2) Klinik, Forelæsninger og Eksaminatorier over Fødselsvidenskab, spæde Børns Sygdomme og Kvindesygdomme, 4 T., 87 Tilh. og Delt.; 3) Undersøgelse af svangre, 1 T.; 4) Daglig Undervisning af de lægevidenskabelige Kandidater, der gennemgik det anordningsmæssige Kursus paa Rigshospitalets Fødeafdeling A. Dr. *Thorkild Rovsing*, Prof. ord.: 1) Forelæsninger over klinisk Kirurgi, 2 T., 51 (41) Tilh.; 2) Eksaminatorisk Klinik for de ældste Studerende, 4 T., 64 (29) Tilh. og Delt. Dr. *J. C. Bock*, Prof. ord.: 1) Forelæsninger over Farmakologi, 2 T., 128 Tilh.; 2) Eksaminatorier over Farmakologi, 3 Timer, 40 (24) Delt.; 3) Praktisk Kursus i eksperimentel Farmakologi, i Forbindelse med Institutets Assistenter, 3 T., 3 Delt.; 4) Øvelser paa farmakologisk Studiesal, 2 T.; 5) Assistent, Cand. med. *J. Buchholtz:* Forelæsninger over Lægemidlers Tilberedelse og Recepters Affattelse, 2 T., 34 (15) Tilh. Dr. *J. Fibiger*, Prof. ord.: 1) Forelæsninger over patologisk Anatomi, ledsagede af Demonstrationer, 2 T., 91 (62) Tilh.; 2) Demonstrationer af patologisk-anatomiske Præparater, 1½ T., 59 Delt.; samt i Forbindelse med Prosektorerne, Cand. med. *Hall* og Cand. med. *Lundsgaard;* 3) Patologisk-histologiske Øvelser, 2 T., 48 (36) Delt.; 4) Øvelser i Sektionsteknik og Demonstration af Sektioner, naar Materiale havdes, 46 (39) Delt.; 5) Assistenterne ved patologisk-anatomisk Institut, Prosektor, Cand. med. *Hall:* Forelæsninger over Sektionsteknik, 74 (19) Tilh.; Øvelser paa Studiesalen, 22 (19) Delt.; Prosektor, Cand. med. *Lundsgaard:* Eksaminatorier over frisk Sektionsmateriale, 37 (12) Delt.; Forelæsninger over Lymfekirtlernes og Respirations-

organernes patologiske Anatomi, 37 (22) Tilh. Dr. *Knud Pontoppidan*, Prof. ord.: 1) Retsmedicinske Eksaminatorier og Øvelser, 2 T., 27 Delt.; 2) Forelæsninger for Medicinere og Jurister over Selvmord, 1 T., 84 Tilh.; 3) Vejledning af Viderekomne ved Arbejder i Retsmedicinsk Institut i Forening med 1ste Assistent, Dr. *Ellermann*. Dr. *Fr. C. C. Hansen*, Prof. ord.: 1) Eksaminatorier og Forelæsninger over systematisk, deskriptiv Anatomi (Osteologien), 2 T.; 2) Eksaminatorisk Kursus over topografisk Anatomi, 1 T.; 3) Praktisk Kursus i mikroskopisk Anatomi, sammen med Prosektorerne, 3 T.; 4) Offentlige Dissektionsøvelser i Forbindelse med Prosektorerne og Assistenten, daglig fra 1. Oktober til 20. December Kl. 9—4; 5) Øvelser paa den anatomiske Studiesal, i Forbindelse med Prosektorerne, 6 T.; 6) Prosektor, Cand. med. *O. C. Aagaard:* Demonstrationer over topografisk Anatomi, 120 (101) Delt.; 7) Prosektor, Cand. med. *Aug. Jurisch:* Eksaminatorier over almindelig Histologi, 37 (13) Delt.; Forelæsninger over Indledningen til Biologien for de yngste Studerende, 1 T., 68 (61) Tilh. Dr. *M. Tscherning*, Prof. ord.: Kliniske Øvelser og Eksaminatorier over Øjets Sygdomme, 33 Delt. Dr. *V. Henriques*, Prof. ord.: 1) Forelæsninger over Fysiologi, 3 T., 272 Tilh.; 2) Demonstrationer for ældre Studerende, 1 T., 89 Delt.; Laboratoriets Assistent, Cand. polyt. *A. C. Andersen;* 1) Fysiologisk-kemiske Øvelser, 12 T., 43 Delt.; 2) Eksaminatorier over fysiologisk Kemi, 2 T., 86 Delt. Dr. *V. Schaldemose*, Prof. extr.: 1) Kirurgisk Praktikant-Klinik, 3 T., 7 Delt.; 2) Forelæsninger over almindelig Kirurgi, 2 T., 109 Tilh.; 3) Eksaminatorier over kirurgisk Patologi, 1 T., 66 (21) Tilh. og Delt. — Dr. *A. Erlandsen*, Docent: 1) De anmeldte Forelæsninger over Hygiejnen for medicinske Studerende blev ikke afholdt; 2) Vejledning i hygiejniske Undersøgelsesmetoder paa Universitetets hygiejniske Laboratorium, vekslende Timetal, 3 Delt.; 3) Fortsættelseskursus for Embedslæger, 8 T. ugentlig i 3 Uger, 18 Delt. — Dr. *S. T. Sørensen*, Professor, Overlæge ved Blegdamshospitalet, Docent: Vejledning i Erkendelse og Behandling af epidemiske Sygdomme, 4½ T., 43 Delt. Dr. *A. Friedenreich*, Professor, Overlæge ved Kommunehospitalet, Docent: Forelæsninger (obligatoriske) over Sindssygdomme, 3 T., 30 (25) Tilh. Dr. *C. Rasch*, Overlæge ved Rigshospitalet, Docent: 1) Kliniske Øvelser over Hudsygdomme og veneriske Sygdomme, 2 T., 36 Delt.; 2) Demonstrationer og Forelæsninger over Patienter med Hudsygdomme og veneriske Sygdomme, 1 T., 41 Tilh. Dr. *E. Schmiegelow*, Professor, Overlæge ved Rigshospitalet, Docent: 1) Kliniske Øvelser over Ørets, Strubens og Næsens Sygdomme, 2 T., 37 Delt.; 2) Demonstrationer og Forelæsninger over udvalgte Emner indenfor Otolaryngologien, 1 T., 37 Tilh. Dr. *C. E. Bloch*, Overlæge ved Rigshospitalets Børneafdeling, Docent: 1) Forelæsninger over spæde Børns Sygdomme, 1 T., 23 Tilh.; 2) Klinik og polikliniske Demonstrationer over Børnesygdomme, 1 T., 28 Delt. — Dr. *H. A. Nielsen*, Professor, Kredslæge, Docent: Forelæsninger over Klimaets hygiejniske Betydning. *J. Lindhard*, Docent: 1) Forelæsninger over fysiologisk Gymnastikteori, 2 T., 12 (13) Tilh.; 2) Eksaminatorier over Anatomi, 1 T., 14 (11) Delt. Dr. *Vilhelm Maar*, Docent: Forelæsninger over Studierejser, Hospitaler, Museer og lignende i det 16. og 17. Aarhundrede, 2 T., 12 Tilh. — Dr. *E. A. Tscherning*, Professor, Overkirurg ved Kommunehospitalet: Kirurgisk Praktikant-Klinik, 4½ T., 10 Delt. Dr. *E. Israel-Rosenthal*, Professor, Overlæge ved Kommunehospitalet: Medicinsk Prakti-

kant-Klinik, 3 T., 7 (7) Delt. Dr. *A. Fløystrup*, Professor, Overlæge ved Kommunehospitalet: Medicinsk Praktikant-Klinik, 3 T., 9 (8) Delt. Dr. *P. N. Hansen*, Overkirurg ved Kommunehospitalet: Kirurgisk Praktikant-Klinik, 3 T., 10 (7) Delt. — Dr. *S. Monrad*, Overlæge ved Dronning Louises Børnehospital: 1) Kliniske Forelæsninger med Demonstrationer, 1 T., 15 Tilh.; 2) Praktikant-Klinik, 2 T., 11 Delt. — *Privatdocenter*. Dr. *Kr. Poulsen*, Professor, Overlæge ved Sundby Hospital: Kirurgisk Klinik, 2 T., 7 (6) Delt. Dr. *E. Engelsen:* Praktisk Vejledning i Behandling af Tændernes og Mundhulens Sygdomme, 1 à 2 T., 3 Delt. Dr. *J. Kaarsberg*, Professor: Fortsatte Øvelser i gynækologisk Diagnostik, 3 T., 12 Delt. Dr. *Chr. Jürgensen*, Professor: Diætetisk Kogekursus for Læger og ældre Lægestuderende, 2 à 2½ T., 11 Delt. Dr. *Edmund Jensen*, Professor: Kliniske Øvelser over Øjensygdommenes Erkendelse og Behandling, hver Søgnedag Kl. 2—3. Dr. *Ludv. Nielsen*, Overlæge ved Frederiksberg Hospital: Kliniske Demonstrationer over Hud- og Kønssygdomme paa Polikliniken for Ubemidlede, 3 T., 9 Delt. Dr. *Fr. Tobiesen*, Overlæge ved Øresundshospitalets Tuberkuloseafdeling: Vejledning for Praktikanter i stetoskopisk Undersøgelse. Dr. *Chr. F. Bentzen:* De anmeldte elementære kliniske Forelæsninger over Øjensygdomme paa Kommunehospitalets Øjenklinik blev ikke afholdt. Dr. *Viggo Christiansen*, Professor: Demonstrationer og Forelæsninger over Nervesygdomme paa Polikliniken, 3 T. Dr. *V. Saxtorph Stein:* Vejledning i Diagnose og Behandling af Sygdomme i Øret og de øvre Luftveje, paa Polikliniken, 3 T., 10 Delt. Dr. *H. J. Bing;* Kliniske Øvelser med Studerende, 2 T., 10 Delt. Dr. *C. Wessel*, Klinikchef ved Kommunehospitalet: Øvelser i kirurgisk Klinik, 2 T. Dr. *Victor Scheel*, Prosektor ved Kommunehospitalet: 1) Patologisk-anatomiske Demonstrationer og Øvelser; 2) Praktisk Kursus i patologisk Histologi. Dr. *F. C. P. Vogelius*, Overlæge ved Sct. Johannes Stiftelse: De anmeldte Øvelser blev ikke afholdt. Dr. *Axel Lendorf*, Leder af Rigshospitalets kirurgiske Poliklinik: Kirurgisk-kliniske Øvelser for et begrænset Antal Studerende, 2 T. Dr. *C. H. Würtzen*, Afdelingslæge ved Øresundshospitalet: Kliniske Forelæsninger (med Demonstrationer) over de almindeligst forekommende Nervesygdomme, 10 Delt. Dr. *V. Ellermann:* Vejledning i retsmedicinske Undersøgelsesmetoder, 2 T., 13 Delt. Dr. *Holger Strandgaard:* Vejledning i poliklinisk Behandling af kirurgiske Sygdomme paa Polikliniken, 3 T. Dr. *Axel Blad*, Prosector chirurgiæ: Eksaminatorisk Gennemgang af den kirurgiske Instrumentsamling, Operationsøvelser samt Undervisning i Forbindingslære, 3 T. Dr. *Otto V. C. E. Petersen:* Propædeutisk-medicinsk Klinik, 3 T., 45 (27) Delt.

Det filosofiske Fakultet.

Dr. *M. Cl. Gertz*, Prof. ord.: Forelæsninger over den romerske Satiredigtning og Fortolkning af udvalgte Satirer af Juvenalis, 4 T., 11 (9) Tilh. Dr. *Johannes Steenstrup*, Prof. ord.: 1) To afsluttende Forelæsninger over den almindelige Statsret, 12 Tilh.; 2) Afsluttende Forelæsninger og Eksaminatorier over Nordens Historie efter 1814, 2 T., 24 (19) Tilh. og Delt.; 3) Forelæsninger over Kvindens Historie i Danmark i nyere Tid (1588—1848), 2 T., 30 (20) Tilh.; 4) Skriveøvelser over særligt studerede Punkter, 7 Delt. Dr. *Kr. Erslev*, Prof. ord., var af Ministeriet fritaget for Under-

visning indtil 15. Oktober og holdt derefter: 1) Eksaminatorisk Gennemgang af Middelalderens Historie, 2 T., 27 (27) Delt.; 2) Øvelser i Laboratoriet i historisk Granskning for Begyndere, 2 T., 19 Delt. Dr. *Harald Høffding*, Prof. ord.: 1) Forelæsninger over filosofisk Propædeutik (første Halvdel), 4 T.; 2) Gennemgang i Laboratoriet af den specielle Etik, 1 T.; 3) Gennemgang af udvalgte Afsnit af den nyere Filosofis Historie, sammesteds, 2 T. Dr. *K. Kroman*, Prof. ord.: Forelæsninger over filosofisk Propædeutik, 4 T., 206 (200) Tilh. Dr. *Vilh. Thomsen*, Prof. ord.: 1) Fortsatte Forelæsninger over Indledning til Sprogvidenskaben, 2 T., 25 Tilh.; 2) Fortsat Kursus i Ungarsk, 2 T., 4 Delt. Dr. *Hermann Møller*, Prof. ord.: 1) Forelæsninger over Digtet Gudruns anden Del, Str. 573 ff., 2 T., 23 Tilh.; 2) Oldhøjtyske Øvelser (efter Braunes Althochdeutsches Lesebuch), 1 T., 24 Delt.; 3) Tre afsluttende Forelæsninger over historisk nyhøjtysk Formlære, 11 Tilh.; 4) Øvelser over ældre Nyhøjtysk efter Neudr. 144 ff. (Die Psalmenübersetzung des Paul Schede Melissus), 1 T., 26 Delt. Dr. *Jul. Paludan*, Prof. ord.: 1) Gennemgang af et Udvalg af den danske Reformationsperiodes Digtning, 1, i December 2, T., 11 (7) Delt.; 2) Øvelser i Læsning og Tolkning af Runebergs »Fänrik Stål« I, 1 T., 23 (14) Delt.; 3) Skriftlige Øvelser over nordisk Litteratur i det 16.—17. Aarhundrede, 4 T. om Maaneden, 6 Delt.; 4) Skriftlige Øvelser for Viderekomne (Speciale- og Afløsningsopgaver), 3 Delt. Dr. *Otto Jespersen*, Prof. ord.: 1) Øvelser over Beowulf i Laboratoriet, 2 T., 28 (26) Delt.; 2) Øvelser over nyengelsk Udtale med Benyttelse af »Engelsk Fonetik« og »Engelske Lydskriftstykker«, 2 T., 77 (56) Delt. Dr. *Kr. Nyrop*, Prof. ord.: 1) Fortsatte Eksaminatorier over moderne fransk Formlære paa historisk Grundlag, 2 T., 75 (35) Tilh. og Delt.; 2) Gennemgang og Fortolkning af fransk Lyrik fra sidste Halvdel af forrige Aarhundrede (med Benyttelse af »Poésie française 1850—1900«), 2 T., 97 (56) Tilh. og Delt. Dr. *J. L. Heiberg*, Prof. ord.: 1) Øvelser over Cicero: De natura deorum, 2 T., 28 (22) Delt.; 2) Øvelser i kursorisk Læsning paa Grundlag af Xenophons Kyrupaideia, 2 T., 5 (3) Delt.; 3) Elementær Undervisning i Græsk, 4 T., 45 (38) Delt. Dr. *Finnur Jónsson*, Prof. ord.: 1) Eksaminatorier over mytiske Eddadigte, 2 T., 16 (15) Delt.; 2) Forelæsninger over den norsk-islandske Filologis Historie, 1 T., 26 (9) Tilh.; 3) Eksaminatorier over Olaf den Helliges Saga, 2 T., 23 (17) Delt.; 4) Laboratorieøvelser over norsk-islandsk Palæografi, 2 T. hveranden Uge, 4 Delt. Dr. *Fr. Buhl*, Prof. ord.: 1) Gennemgang af den hebraiske Sproglære for Begyndere, 2 T., 65 (57) Tilh.; 2) Fortsatte Øvelser i talmudisk Litteratur (Mishna), 1 T., 2 Delt.; 3) Gennemgang af den arabiske Sproglære for Begyndere, 2 T., 3 Delt.; 4) Fortsatte Øvelser i Arabisk for Viderekomne, 4 T., 2 Delt. Dr. *J. A. Fridericia*, Prof. ord.: 1) Eksaminatorier over det 18. Aarhundredes Historie, 2 T., 51 Delt.; 2) Øvelser over særligt studerede Punkter, 16 Delt.; efter hans Død, den 28. Oktober 1912, afsluttedes de under 2) nævnte Øvelser af Prof. *Steenstrup*, se under denne. Dr. *Dines Andersen*, Prof. ord.: 1) Forelæsninger over Begyndelsesgrundene i Sanskrit, 2 T., 6 (6) Tilh.; 2) Fortsatte Øvelser over lettere Sanskrit- og Pali-Tekster, 2 T., 8 (2) Delt.; 3) Fortsat Gennemgang af Sutta-Nipata (ed. Fausbøll), 2 T., 5 (4) Delt. *Verner Dahlerup*, Prof. ord.: 1) Gennemgang af danske Tekster fra den senere Middelalder, 2 T., 82 (67) Delt.; 2) Øvelser over ny-dansk Sproglære paa Grundlag af Poul Møllers: En dansk Students

Eventyr, 2 T., 56 (51) Delt.; 3) Laboratorieøvelser over den danske Rimkrønike (H. Nielsens Udgave), 2 T. hveranden Uge, 8 (9) Delt. Dr. *Cl. Wilkens*, Prof. extr.: 1) Forelæsninger og Øvelser over Nationaløkonomien i Grundtræk, særlig beregnet for de Studerende til Skoleembedseksamen med Historie som Hovedfag, 3 T., 24 (14) Tilh. og Delt.; 2) Forelæsninger over etiske Metoder, 1 T., 30 (18) Tilh. Dr. *Holger Pedersen*, Prof. extr.: 1) Øvelser over Russisk for Begyndere, 2 T., 14 (10) Delt.; 2) Fortsatte Forelæsninger over de russiske Verbers Akcent, 1 T., 4 Tilh.; 3) Fortsatte russiske Stiløvelser, 1 T., 2 Delt.; 4) Øvelser over Oldirsk, 1 T., 3 Delt. Dr. *A. B. Drachmann*, Prof. extr.: 1) Fortsat Kursus i elementært Græsk, 4 T., 20 Delt.; 2) Øvelser i latinsk Stil for Begyndere med Eksaminatorier over Syntaks, 2 T., 20 (15) Delt.; 3) Øvelser i Laboratoriet over Ciceros Tale pro Caecina, 2 T., 5 (4) Delt.; 4) Øvelser i græsk Stil og Grammatik, 1 T., 2 Delt. Dr. *Vilh. Andersen*, Prof. extr.: 1) Afsluttende Gennemgang af norsk og svensk Litteratur 1870—1900, 2 T., 93 (80) Tilh.; 2) Fortsatte Øvelser i Læsning af typiske danske Litteraturværker 1700—1900 (Perioden 1848 til Nutiden), 2 T., 48 (68) Tilh. og Delt. Dr. *Alfr. Lehmann*, Prof. extr.: 1) Forelæsninger over den individuelle sjælelige Udvikling, Grundtræk af den pædagogiske Psykologi, 2 T., 30—40 Tilh.; 2) Øvelser i det psykofysiske Laboratorium, 2 Hold hvert à 3—4 T., 4 Delt. Dr. *Vald. Vedel*, Prof. extr.: 1) Fortsat Gennemgang af engelsk Litteratur (Det Shakespeareske Drama), 2 T., 89 (56) Tilh.; 2) Fortsat Gennemgang af fransk Litteratur (fra Rabelais til Malherbe), 2 T., 17 (14) Tilh. og Delt.; 3) Øvelser over litteraturhistoriske og æstetiske Emner, 2 T., 10 (9) Delt. Dr. *O. Siesbye*, Docent: 1) Gennemgang af Polybios I, Kap. 1—21 og 58—88, 3 T., 4 (2) Delt.; 2) Gennemgang af Livius XXXVI og de første Kapitler af XXXVII, 3 T., 13 (13) Delt.; 3) Latinske Stiløvelser, 1 T., 7 (7) Delt.; 4) Øvelser i Ekstemporaloversættelse fra Latin, 1 T. Dr. *Kr. Sandfeld Jensen*, Docent: 1) Praktiske Øvelser over moderne Fransk (med Benyttelse af A. Daudet: »Tartarin sur les Alpes«), 3 T., 52 (52) Delt.; 2) Øvelser over gammelprovençalske Tekster, 1 T., 2 Delt. Dr. *Axel Olrik*, Docent: 1) Øvelser over Ragnarokforestillingerne, 2 T. hveranden Uge, 7 Delt.; 2) Øvelser over dansk Oldlitteratur, 2 T., 23 (10) Delt. Dr. *Valtyr Gudmundsson*, Docent: 1) Forelæsninger over Opdragelse og Ungdomsliv hos Nordboerne i Vikinge- og Sagatiden, 2 T., 5 Tilh.; 2) Øvelser over Nyislandsk (Oversættelse fra Dansk til Islandsk), 2 T., 3 Delt. Dr. *Valdemar Schmidt*, Professor, Docent: 1) Forelæsninger over Begyndelsesgrundene af Gammel-Ægyptisk, 2 T., 5 (5) Tilh.; 2) Forelæsninger over Begyndelsesgrundene af Assyrisk, 2 T., 1 (1) Tilh.; 3) Gennemgang af den ægyptiske og den assyro-babylonske Samling i Ny Carlsberg Glyptotek, 2 Hold à 3 til 4 T., 80 (36) Tilh. Dr. *Angul Hammerich*, Professor, Docent: Forelæsninger over Musikhistorien i Grundtræk (indtil Aar 1600), 2 T., 61 Tilh. Dr. *J. Østrup*, Docent: 1) Afsluttende Gennemgang af Samy Beys tyrkiske Drama »Bessa«, 2 T., 2 (2) Delt.; 2) Fortsatte Øvelser i Osmannisk-Tyrkisk for Begyndere, 1 T., 2 (2) Delt.; 3) Gennemgang af udvalgte Stykker af arabiske Historikere, 2 T., 2 (2) Delt.; 4) Øvelser i Arabisk for Begyndere, 1 T., 5 (4) Delt. Dr. *Chr. Sarauw*, Docent: 1) Øvelser over Nibelungenlied, 2 T., 44 (42) Delt.; 2) Fortsat Gennemgang af Heliand, 1 T., 3 (3) Delt. Dr. *Vilhelm Grønbech*, Docent: 1) Forelæsninger over germansk Religion, 2 T., 13 (16) Tilh.; 2)

Øvelser over Grimm og Herder, ialt 6 T., 1 Delt.; 3) Øvelser over Hinduismen, 2 T., 12 Delt. Dr. *Francis Beckett*, Docent: 1) Forelæsninger over Belgiens og Hollands Kunst i det 17. Aarhundrede, 1 T., 158 Tilh.; 2) Gennemgang af enkelte Værker af Billedhuggerkunst i Kunstmuseets Afstøbningssamling med Studerende, 2 T., 22 Delt.; 3) Forelæsninger over Finlands Kunst, 1 T. ugentlig i September, 65 (119) Tilh. Dr. *Chr. Blinkenberg*, Docent: 1) Afsluttende Forelæsninger for Studerende over Grundtræk af den klassiske Arkæologi, 13 (11) Tilh.; 2) Øvelser over attiske Vaser, 4 Delt. Dr. *N. Bøgholm*, Docent: 1) Eksaminatorisk Gennemgang af Walter Scott: The Lady of the Lake, 1 T., 90 (55) Delt.; 2) Afsluttende Gennemgang af The Owl and the Nightingale og derefter af middelengelsk Prosa efter Sweet: First Middle English Primer, 1 T., 34 (27) Delt. — *Privatdocenter:* Dr. *Alex. Thorsøe:* Forelæsninger over Hovedmomenterne af den danske Rigsdags Historie fra 1873 til 1883, 1 T. Dr. *Hans Ræder:* Fortsat Kursus i Latin for Studerende af den matematisk-naturvidenskabelige Retning, der agtede at studere Teologi eller Jura, (Gennemgang af middelalderlige Tekster), 4 T., 3 (1) Tilh. Dr. *Arthur Christensen:* 1) Forelæsninger over en Pehlevitekst, 1 T., 4 (4) Tilh.; 2) Fortsatte Øvelser i Nypersisk, 1 T. Dr. *Anton Thomsen:* De anmeldte Øvelser over Psykologi blev ikke afholdt. Dr. *Knud Fabricius:* Afsluttende Forelæsninger over Orientens Historie indtil Perserkrigenes Tid, 2 T., 18 (12) Tilh. Dr. *G. Schütte:* Forelæsninger over Nibelungsagnets Historie, 1 T., 21 Tilh. Dr. *Ellen Jørgensen:* Palæografiske Øvelser paa Laboratoriet, 1 à 2 T., 9 (8) Delt. Dr. *O. E. Ravn:* Fortsat Gennemgang af assyriske historiske Indskrifter og Syllabarer, 2 T., 2 (1) Delt.; 2) Fortolkning af et Udvalg af assyriske, babyloniske og sumeriske religiøse Tekster efter moderne Oversættelser, 1 à 2 T., 3 (2) Delt. Dr. *Konrad Simonsen:* Forelæsninger over Geniet, 2 T. Dr. *Lis Jacobsen:* 1) Eksaminatorier over et Udvalg af danske og enkelte svenske Runeindskrifter, 1 T., 7 Delt.; 2) Eksaminatorier over dansk Syntaks med Benyttelse af Falk og Torp: »Dansk-Norskens Syntaks«, 1 T., 13 Delt. Dr. *P. Tuxen:* Øvelser over buddhistisk Filosofi paa Grundlag af paagældende Afsnit i Madhavas Sarvadarçanasamgraha, 1 T., 1 Delt. Dr. *Johs. Pedersen:* Gennemgang af udvalgte gammeltestamentlige Salmer, 2 T.

Det matematisk-naturvidenskabelige Fakultet.

Dr. *Hector F. E. Jungersen*, Prof. ord.: 1) Fortsatte Forelæsninger over Dyrerigets Hovedgrupper, 3 T., 35 (31) Tilh.; 2) Praktisk-zootomisk Kursus paa Studiesalen med Assistance af Dr. phil. *Th. Mortensen*, 4 T., 9 Delt.; 3) Cand. mag. *Ad. S. Jensen;* Eksaminatorier over Zoologien, 2 Hold à 2 T., 30 Delt.; 4) Øvelser paa Studiesalen, 21 Delt. *W. Johannsen*, Prof. ord.: 1) Forelæsninger over Plantefysiologi (Indledning; Planternes Vækst og Bevægelser), 2 T., 17 (14) Tilh.; 2) En kortere Række Forelæsninger (med efterfølgende Spørgetime) over moderne Arvelighedsproblemer, 1 T., 81 (67) Tilh.; 3) Plantefysiologiske Øvelser paa Laboratoriet i Forening med Assistenten, Dr. phil. *P. Boysen-Jensen*, 6 T.; 4) Laboratoriet har været besøgt af en viderekommen i Semestret. Dr. *Einar Biilmann*, Prof. ord.: 1) Forelæsninger over organiske Farvestoffer, 1 T., 19 Tilh.; 2) Eksaminatorier i Kemi for Begyndere, ved Laboratoriets Assistenter, Dr. *Chr. Winther*

og Dr. *N. Bjerrum*, 4 Hold à 3 T., 211 Delt.; 3) Øvelser i Laboratoriet, de 5 første Ugedage Kl. 12—3, for viderekomne Kl. 10—5, med Assistance af Inspektør *Aage Kirschner*, Dr. *Chr. Winther*, Dr. *N. Bjerrum* og Cand. polyt. *V. Farsøe*, 194 Delt. Dr. *E. Strømgren*, Prof. ord.: 1) Videnskabelige Regnearbejder i Observatoriets Regnebureau, hver Ugedag Kl. 9—2, 2 Delt.; 2) Forelæsninger over Problemerne i den teoretiske Astronomi, og derefter over Teorien for Maanens Bevægelse, 2 T., 8 (9) Tilh.; 3) Seminarøvelser over astronomiske Anvendelser af Teorien for Interpolation, numerisk Differentiation og Integration samt de mindste Kvadraters Metode, 2 T., 24 (26) Delt.; 4) Vejledning af de Studerende, der ønskede at sætte sig ind i praktisk Observationsarbejde, sammen med Observator *Pechüle*, 1 Delt.; 5) Kort Kursus i Sekstantobservationer, med Assistance af Stud. mag. *U. Boesen*, 7 Delt. Dr. *Julius Petersen*, Prof. ord.: 1) Forelæsninger over uorganisk Kemi (Metaller), 4 T., 60 (45) Tilh.; 2) Øvelser i den polytekniske Læreanstalts kemiske Laboratorium, de 5 første Ugedage Kl. 10—5, med Assistance af Laboratoriets Assistenter, Mag. scient. *H. Bjørn-Andersen*, Cand. polyt. *K. Estrup* og Cand. polyt. *C. C. Winther*. Dr. *J. N. Brønsted*, Prof. ord.: 1) Forelæsninger over fysisk Kemi for Begyndere, 4 T.; 2) Øvelser i fysisk Kemi paa den polytekniske Læreanstalts Laboratorium, Fredag og Lørdag Kl. 11—5, med Assistance af Stud. mag. og Cand. pharm. *Søren Sak*. Dr. *Niels Nielsen*, Prof. ord.: 1) Forelæsninger og Øvelser over analytiske Funktioner, 3 T., 26 (16) Tilh. og Delt.; 2) Eksaminatorier over elementær Talteori, 2 T., 44 (18) Delt.; 3) Seminarøvelser over Funktionsteori og Talteori, sammen med Docent, Dr. *Harald Bohr*. Dr. *Poul Heegaard*, Prof. ord.: 1) Forelæsninger over Mekanik I for Viderekomne, 3 T., 16 (15) Tilh.; 2) Repetitionseksaminatorier og Laboratorieøvelser til 2. Del af Skoleembedseksamen, 1 T., 6 (6) Delt.; 3) Gennemgang af Descartes' Geometri, 1 T., 32 (33) Tilh.; 4) Forelæsninger over udvalgte Spørgsmaal af Teorien for Ebbe og Flod, 1 T., 3 (3) Tilh. Dr. *H. P. Steensby*, Prof. ord.: 1) Forelæsninger over speciel Geografi, 2 T., 13 (12) Tilh.; 2) Eksaminatorier over almindelig Geografi, 1 T., 12 (10) Delt.; 3) Fortsat Gennemgang af Kortlæren med Eksaminatorier og Øvelser, 1 T., 7 (8) Delt. *C. Raunkiær*, Prof. ord.: 1) Fortsatte Forelæsninger og Øvelser over Blomsterplanternes Systematik, 2 T., 37 (39) Tilh.; 2) Skriveøvelser med ældre Studerende, 1 T.; 3) Vejledning af Begyndere i Planteanatomi, med Assistance af Mag. sc. *Henning E. Petersen*, 5 T., 7 (7) Delt.; 4) Daglig Vejledning paa planteanatomisk Laboratorium for Viderekomne hver Søgnedag, ogsaa i Ferierne. *O. B. Bøggild*, Prof. ord.: 1) Forelæsninger over Geologiens Begyndelsesgrunde, 4 T., 64 Tilh.; 2) Forelæsninger over Krystallografi og Mineralogi for naturhistoriske og kemiske Studerende, 3 T., 6 (4) Tilh.; 3) Øvelser paa mineralogisk Studiesal, 4 T., 3 Delt. *Martin Knudsen*, Prof. ord.: 1) Forelæsninger over Elektricitetslæren for Polyteknikere og studiosi magisterii, 4 T.; 2) Forelæsninger over Lyslæren for Medicinere og studiosi magisterii, 2 T., 252 (192) Tilh.; 3) Medico-fysiske Øvelser, med Assistance af Cand. mag. *J. P. Jacobsen*, 33 T., 137 (108) Delt. Dr. *L. Kolderup Rosenvinge*, Docent: 1) Forelæsninger over Pteridofyternes Systematik og Naturhistorie, 2 T., 7 (3) Tilh.; 2) Praktisk Kursus i Arkegoniaterne, 4 T., 3 (3) Delt. *K. Prytz*, Professor ved den polytekniske Læreanstalt: 1) Forelæsninger over videregaaende fysisk Forsøgslære for studiosi magisterii med Fysik

som Hovedfag, 2 T., 4 (3) Tilh.; 2) Laboratorieøvelser for viderekomne Fysikere i Læreanstaltens fysiske Laboratorium (Arbejder henhørende under den mekaniske Fysik og Varmelæren), med Assistance af Mag. scient. *A. W. Marke* og (optiske Arbejder) af Assistent, Cand. mag. *H. M. Hansen*, 24 T., 1 Delt. *J. P. J. Ravn*, Docent: 1) Forelæsninger over Palæontologien og Udviklingslæren, 2 T., 4 (4) Tilh.; derefter: 2) Bestemmelsesøvelser over Forsteninger fra Jordens Midalder og Nyere Tid, 2¼ T., 4 (4) Delt. Dr. *August Krogh*, Docent: 1) Forelæsninger over Menneskets Fysiologi, 2 T., 17 Tilh.; 2) Øvelser i Undervisningsforsøg, 2 T., 9 Delt.; 3) Laboratoriet har været aabent for Videregaaende hver Søgnedag. *R. H. Stamm*, Docent: 1) Fortsatte Forelæsninger over Embryologi (Hvirveldyrene), 1 T., 7 (8) Tilh.; 2) Praktisk Kursus i mikroskopisk Teknik, med Assistance af Mag. sc. *C. M. Steenberg*, 6 T., 9 (9) Delt. Dr. *Harald Bohr*, Docent: 1) Forelæsninger over Differential- og Integralregning med Anvendelser paa Geometrien, paa den polytekniske Læreanstalt, 6 T.; 2) Seminarøvelser, sammen med Professor, Dr. *Niels Nielsen*; 3) Forelæsninger og Øvelser over Residueregning, 2 T. *G. M. R. Levinsen*, Inspektor ved Universitetets zoologiske Museum: Øvelser i at undersøge og bestemme Goplepolypper og Børsteorme, 2 T., 2 (2) Delt. *W. Lundbeck*, Inspektor ved Universitetets zoologiske Museum: Læste ikke i Halvaaret. — *Privatdocenter:* Dr. *Carl Burrau:* Forelæsninger over mindste Kvadraters Metode, 1 T., 6 (6) Tilh. Dr. *C. Hansen:* Forelæsninger over Partielle Differentialligninger af 1ste Orden, 2 T., 30 Tilh. Dr. *Chr. Winther:* To afsluttende Forelæsninger over analytisk Kemi, 23 Tilh. Dr. *Johs. Mollerup:* Forelæsninger over Integralligningen af 1. Art med fysiske Anvendelser, 2 T. Dr. *Niels Bjerrum:* Forelæsninger over uorganisk Kemi, 255 (270) Tilh.

Foraarshalvaaret 1913.

Det teologiske Fakultet.

Dr. *C. Henrik Scharling*, Prof. ord.: 1) Forelæsninger over Moralens Historie, 2 T., 22 (32) Tilh.; 2) Dogmatiske Øvelser over Indlednings-Problemerne (hellig Skrift, kirkelig Bekendelse, særlig Aabenbaring), 2 T., 5 Delt. *J. C. Jacobsen*, Prof. ord.: 1) Forelæsninger og Øvelser over Daniels Bog, 3 T., 14 (13) Tilh. og Delt.; 2) Eksaminatorier over Højsangen, 1 T., 21 (17) Delt.; 3) Laboratorieøvelser over udvalgte messianske Stykker af det gamle Testamente, 2 T., 13 Delt. *O. V. Ammundsen*, Prof. ord.: 1) Fortsatte Eksaminatorier over Kirkens Historie (Slutningen af Middelalderen og den nyere Tid), beregnet for Begyndere og for Studerende, der har valgt Kirkehistorie til Minimumsfag, 3 T., 47 (36) Delt.; 2) Forelæsninger over Søren Kierkegaards Liv og Forfattervirksomhed, 2 T., 169 (113) Tilh. Lic. *F. E. Torm*, Prof. ord.: 1) Eksaminatorier over Romerbrevet, 2 T., 111 (101) Delt.; 2) Forelæsninger om Apostlen Paulus, 1 T., 77 (61) Tilh.; 3) Laboratorieøvelser over Emner, hentede fra den nytestamentlige Teologis Omraade, 2 T., 4 Delt. Lic. *J. P. Bang*, Prof. ord.: 1) Forelæsninger over Pneumatologi og Eskatologi, 3 T., 40 (34) Tilh.; 2) Den anmeldte Gennemgang af udvalgte dogmehistoriske Tekster blev ikke afholdt. *J. Oskar Andersen*, Docent: 1) Eksaminatorier over Kirkehistorie IV (Slutningen af nyere Tid og dansk Kirkehistorie siden

Reformationen) samt Forelæsninger over den nyeste danske Kirkehistorie, 3 T., 35 Delt.; 2) Forelæsninger over indre Liv i den danske Kirke (Præster og Menigheder) i 16.—17. Aarhundrede, 1 T., 33 (26) Tilh.; 3) Laboratorieøvelser over dansk Kirkehistorie i 19. Aarhundrede (fra Kirkekampens Dage til Halvtredsernes Slutning), 2 T., 8 Delt. Lic. *Chr. Glarbo*, Docent: 1) Eksaminatorier over Matthæus-Evangeliet for Begyndere, 3 T., 42 (39) Delt.; 2) Eksaminatorier over Johannes' Breve, 1 T., 87 (85) Delt.; 3) Laboratorieøvelser over Moralfilosofi, 3 Delt. Skriftlige teologiske Øvelser afholdtes af Fakultetets Lærere i Fællesskab. — *Privatdocent:* Lic. *Alfred Th. Jørgensen:* Eksaminatorier over Efeserbrevet (P. Madsens Kommentar benyttedes), 2 Hold i 2 T., 40 (37) Delt. — *Pastoralseminariet: J. Paulli*, Stiftsprovst, kgl. Konfessionarius: 1) Forelæsninger over Præstens Embedsgerning i den danske Folkekirke, 1 T.; 2) Homiletiske Øvelser, 1 T. *N. A. Larsen*, Professor: Kateketiske Øvelser, 2 T., 12 Delt. *V. Holbøll*, Fuldmægtig og Ekspeditionssekretær i Ministeriet for Kirke- og Undervisningsvæsenet: Forelæsninger over Kirkeretten, 2 T. *Ernst Hansen*, Kantor: Øvelser i Messesang, 2 T., 10 Delt.

Det rets- og statsvidenskabelige Fakultet.

Dr. *Jul. Lassen*, Prof. ord.: 1) Afsluttende Gennemgang af Obligationsrettens specielle Del, 4 T., 45 Tilh. og Delt.; 2) Gennemgang i Laboratoriet af Obligationsret som særlig læst Afsnit, 2 à 4 T., 60 Delt.; 3) I Forbindelse dermed en Øvelse i Obligationsret, 41 Delt.; 4) 2 Øvelser i Behandlingen af konkrete Retstilfælde, i Laboratoriet, i Forbindelse med Docent, Dr. *Federspiel*, 183 (99) Delt. Dr. *Carl Torp*, Prof. ord.: 1) Gennemgang af den danske Strafferets specielle Del, 3 à 4 T., 55 (44) Delt.; 2) Øvelser paa Laboratoriet i Strafferet som særlig læst Afsnit, 1 T., 22 Delt. Dr. *Harald Westergaard*, Prof. ord.: 1) Øvelser paa Universitetets statistiske Laboratorium med Bistand af Cand. polit. *Johs. Dalhoff*, hver Dag Kl. 9—12; 2) Afsluttende Gennemgang af Nationaløkonomi for juridiske og statsvidenskabelige Studerende, 2 T., 87 Delt. Dr. *V. Bentzon*, Prof. ord.: 1) Fortsat Gennemgang af Arveretten, 2 T., 80 (55) Tilh. og Delt.; 2) Fortsat Gennemgang af Familieretten, 2 T.; 3) Skriftlige Øvelser paa Laboratoriet over Familieret som særlig læst Afsnit, 1 T. Dr. *H. Munch-Petersen*, Prof. ord.: 1) Gennemgang af Læren om Auktion og derefter af Hovedpunkterne af Kriminalprocessen, 3 T., 60 (59) Tilh. og Delt.; 2) Mundtlige og skriftlige Øvelser paa Laboratoriet over Processen som særlig læst Afsnit, 2 T., 19 Delt. Dr. *L. A. Grundtvig*, Prof. ord.: 1) Forelæsninger over den danske Tingsrets første Halvdel, 3 T., 79 (32) Tilh.; 2) Forelæsninger over Søretten, 2 T., 61 Tilh. *Poul Johs. Jørgensen*, Prof. ord.: 1) Afsluttende Gennemgang af den danske Statsforvaltningsret for de statsvidenskabelige Studerende, 2 T., 6 (4) Delt.; 2) Gennemgang af den danske Retshistorie, 3 (efter Afslutningen af de under 1) nævnte Forelæsninger) 5 T., 82 (75) Delt.; 3) Fortsat Gennemgang af udvalgte Stykker af de danske Landskabslove, 1 T., 4 Delt. Dr. *Axel Nielsen*, Prof. ord.: 1) Afsluttende Gennemgang af Nationaløkonomiens Teori paa Grundlag af Philippovich: Grundriss der politischen Oekonomie. Bd. 1: Allg. Volkswirtschaftslehre, 3 T., 20 (16) Delt.; 2) Forelæsninger over Sociologi, 1 T., 42 (16) Tilh. Dr. *L. V. Birck*, Prof. extr.: 1) Forelæsninger over

Værdilære (fortsat fra sidste Semester), 2 à 3 T., 20 Tilh.; 2) Forelæsninger over dansk Toldhistorie samt Indledning til Finansvidenskaben, 3 T., 12 Tilh. Dr. *Knud Berlin*, Prof. extr.: 1) Fortsat Gennemgang af den danske Statsforfatningsret, 3 T., 27 (25) Delt.; 2) Afsluttende Forelæsninger over Statsforfatningsforholdene i forskellige fremmede Lande, 2 T., 23 (13) Tilh.; 3) Fire skriftlige Øvelser over Statsret som særlig læst Afsnit. Dr. *Holger Federspiel*, Docent: 1) Gennemgang af den romerske Privatret, 4 à 5 T., 133 (73) Delt.; 2) Skriftlige Øvelser i Behandlingen af konkrete Retstilfælde, i Forbindelse med Professor *Jul. Lassen*, 4 T. *Jens Warming*, Kontorchef, Docent: 1) Afsluttende Eksaminatorier i Danmarks Statistik, 3 T., 48 (26) Tilh. og Delt.; 2) Skriveøvelser, hveranden Uge, 16 Delt. Dr. *Ernst Møller*, Højesteretssagfører, Docent: Mundtlige Øvelser over konkrete Retstilfælde, henhørende til Formuerettens og til Dels Strafferettens Omraader, 2 T., 79 Delt. *Vinding Kruse*, Docent: 1) Forelæsninger og Eksaminatorier over den almindelige Retslære, 2 T., 97 Tilh. og Delt.; 2) Skriftlige Øvelser over Obligationsret som særlig læst Afsnit, i Forbindelse med Professor *Jul. Lassen*; 3) Skriftlig Øvelse med de statsvidenskabelige Studerende. Dr. med. *Knud Pontoppidan*, Prof. ord.: Forelæsninger for Jurister og Medicinere over Eugenik, 1 T., 41 Tilh.

Det lægevidenskabelige Fakultet.

Dr. *Oscar Bloch*, Prof. ord.: Forelæsninger og Eksaminatorier, samt naar Materiale dertil havdes, Øvelser i Operation paa Kadaver, 3 T., 83 Delt. og Tilh. Dr. *Chr. Gram*, Prof. ord.: 1) Medicinsk Praktikant-Klinik, 5 T., 13 Delt.; 2) Kliniske Forelæsninger, 1 T., 33 Tilh.; 3) Eksaminatorier over intern Medicin, 2 T., 37 (30) Delt.; 4) Skriveøvelser, 1 T., 21 Delt.; 5) Undervisning af de tjenestegørende Praktikanter, daglig i 2 Timer. Dr. *C. J. Salomonsen*, Prof. ord.: 1) Forelæsninger og Eksaminatorier over almindelig Patologi, 2 T.; 2) Parasitologiske Demonstrationer (Menneskets dyriske Snyltere), en Gang ugentlig i Løbet af April og Maj; i Forening med Institutets Assistenter, Dr. *Vilh. Jensen* og Dr. *L. Fridericia*, endvidere: 3) Praktisk Kursus i medicinsk Bakteriologi for Studerende, 12 T.; 4) Institutets Assistenter: Dr. *Vilh. Jensen:* Forelæsninger over Menneskets dyriske Snyltere, 2 T.; Dr. *L. Fridericia:* Forelæsninger over Hjertets og Kredsløbets patologiske Fysiologi og Eksaminatorier over Stofskiftets almindelige Patologi, 2 T. Dr. *Knud Faber*, Prof. ord.: 1) Eksaminatorisk Klinik og Demonstrationer af Patienter med medicinske Sygdomme, 4 T.; 2) Kliniske Forelæsninger, 2 T.; 3) Praktisk Kursus i kliniske Undersøgelsesmetoder, i Forbindelse med den kliniske Assistent, Cand. med. *B. Jacobsen*; 4) Terapeutiske Ekskursioner for ældre Studerende; 5) Undervisning af de tjenestegørende Praktikanter ved den daglige Stuegang paa Rigshospitalet. Dr. *Leopold Meyer*, Prof. ord.: 1) Det anordningsmæssige kliniske Kursus i Fødselslære og spæde Børns Sygdomme; 2) Klinik, Forelæsninger og Eksaminatorier over Fødselsvidenskab, spæde Børns Sygdomme og Kvindesygdomme, 4 T., 108 Delt.; 3) Vejledning i Undersøgelse af Svangre, 1 T.; 4) Daglig Undervisning af de lægevidenskabelige Kandidater, der gennemgik det anordningsmæssige Kursus paa Rigshospitalets Fødeafdeling A. Dr. *Thorkild Rovsing*, Prof. ord.: Forelæsninger over klinisk Kirurgi, 2 T., 51 (16) Tilh.; 2) Eksamina-

torisk Klinik, 4 T., 33 (18) Delt. Dr. *J. C. Bock*, Prof. ord.: 1) Forelæsninger over Farmakologi, 2 T., 124 (23) Tilh.; 2) Eksaminatorier over Farmakologi, 2 T., 73 (49) Delt.; 3) Praktisk Kursus i eksperimental Farmakologi, i Forbindelse med Institutets Assistenter, Cand. pharm. *Bech Larsen* og Cand. med. *Buchholtz*, 3 T., 22 Delt.; 4) Øvelser paa farmakologisk Studiesal, 1 T., 42 Delt.; 5) Assistent, Cand. med. *J. Buchholtz:* Øvelser over Receptskrivning, 2 T., 36 Delt. Dr. *J. Fibiger*, Prof. ord.: 1) Forelæsninger over patologisk Anatomi, ledsagede af Demonstrationer, 2 T., 115 (48) Tilh.; 2) Demonstrationer, 1½ T., 72 (34) Delt.; samt i Forbindelse med Prosektorerne, Cand. med. *Lundsgaard* og Cand. med. *Christoffersen;* 3) Patologisk-histologiske Øvelser, 2 T., 60 (37) Delt.; 4) Øvelser i Sektionsteknik og Demonstration af Sektioner, 5 à 9 T., 48 (37) Delt.; Institutets Assistenter: Prosektor Cand. med. *Lundsgaard;* 5) Forelæsninger med Demonstrationer, 1 T., 51 (29) Tilh.; 6) Demonstrationer, 2 à 2½ T., 71 (15) Delt.; Prosektor, Cand. med. *Hall:* Øvelser paa Studiesamlingen, 2 T., 51 (40) Delt. Dr. *Knud Pontoppidan*, Prof. ord.: 1) Retsmedicinske Eksaminatorier, 2 T., 36 Delt.; 2) Forelæsninger for Medicinere og Jurister over Eugenik, 1 T., 41 Tilh.; 3) Vejledning af Viderekomne ved Arbejder i Retsmedicinsk Institut, i Forening med 1. Assistent, Dr. *Ellermann.* Dr. *Fr. C. C. Hansen*, Prof. ord.: 1) Eksaminatorier og Forelæsninger over systematisk deskriptiv Anatomi, 2 T.; 2) Eksaminatorisk Kursus over topografisk Anatomi, 1 T.; 3) Praktisk Kursus i mikroskopisk Anatomi, sammen med Prosektorerne, 3 T.; 4) Offentlige Dissektionsøvelser, i Forbindelse med Prosektorerne og Assistenten, daglig fra 15. Januar til 31. Marts, Kl. 9—4; 5) Øvelser paa den anatomiske Studiesal, 6 T.; 6) Fortsatte indledende biologiske Forelæsninger (Gennemgang af den elementære Histologi), 1 T.; 7) Regelmæssige systematiske Demonstrationer over den makroskopiske og mikroskopiske Anatomi. Dr. *M. Tscherning*, Prof. ord.: 1) Kliniske Demonstrationer og Øvelser over Øjensygdommenes Diagnose og Behandling, 4 T.; 2) Eksaminatorier over Oftalmologi, 2 T., 45 Delt. Dr. *V. Henriques*, Prof. ord.: 1) Forelæsninger over Fysiologi, 3 T., 199 Tilh., 2) Demonstrationer for ældre Studerende, 1 T., 53 Delt.; 3) Fysiologisk-kemiske Øvelser i Forening med Cand. polyt. *A. C. Andersen*, 12 T., 62 Delt.; 4) Laboratoriets Assistent, Cand. polyt. *A. C. Andersen:* Forelæsninger over fysiologisk Kemi, 2 T., 100 Tilh. Dr. *V. Schaldemose*, Prof. extr.: 1) Forelæsninger over almindelig Kirurgi, 2 T.; 2) Eksaminatorier over kirurgisk Patologi, 1 T.; 3) Kirurgisk Praktikant-Klinik, 3 T. Dr. *A. Erlandsen*, Docent: 1) Forelæsninger over Hygiejne (med 7 dertil knyttede Ekskursioner), 2 T., 107 (61) Tilh.; 2) Undervisning i hygiejniske Undersøgelsesmetoder, 2 Delt. Dr. *S. T. Sørensen*, Professor, Overlæge ved Blegdamshospitalet, Docent: Vejledning i Erkendelse og Behandling af epidemiske Sygdomme, 4½ T., 35 Delt. Dr. *A. Friedenreich*, Professor, Overlæge ved Kommunehospitalet, Docent: Forelæsninger over Sindssygdomme, 3 T., 58 (40) Tilh. Dr. *C. Rasch*, Overlæge ved Rigshospitalet, Docent: 1) Kliniske Øvelser over Hudsygdomme og veneriske Sygdomme, 2 T., 29 Delt.; 2) Demonstrationer og Forelæsninger over Patienter med Hudsygdomme og veneriske Sygdomme, 1 T., 37 Tilh.; 3) Demonstrationer over samme Emne for Viderekomne, 3 T. Dr. *E. Schmiegelow*, Professor, Overlæge ved Rigshospitalet, Docent: 1) Kliniske Øvelser over Ørets, Næsens og Strubens Sygdomme, 4 T., 37 Delt.; 2) Forelæsninger og Demon-

strationer over udvalgte otolaryngologiske Emner, 1 T. Dr. *C. E. Bloch*, Overlæge ved Rigshospitalets Børneafdeling, Docent: 1) Kursus i Børnesygdomme, 2 T., 38 Delt.; 2) Kliniske Forelæsninger og Demonstrationer over Børnesygdomme, 2 T., 26 Tilh. Dr. *H. A. Nielsen*, Professor, Kredslæge, Docent, var af Ministeriet fritaget for at holde Forelæsninger i Semestret. *J. Lindhard*, Docent: 1) Fortsat Gennemgang af den almindelige Gymnastikteori, 2 T., 17 (10) Delt.; 2) Eksaminatorier over Anatomi for studiosi magisterii med Gymnastik som Bifag, 1 T., 17 (9) Delt. Dr. *Vilhelm Maar*, Docent: Forelæsninger over udvalgte Afsnit af den nyere Fysiologis Historie, 2 T., 9 Tilh. Dr. *E. A. Tscherning*, Professor, Overkirurg ved Kommunehospitalet: Kirurgisk Praktikant-Klinik, 4½ T., 11 Delt. Dr. *E. Israel-Rosenthal*, Professor, Overlæge ved Kommunehospitalet: Medicinsk Praktikant-Klinik, 3 T., 15 (15) Delt. Dr. *A. Fløystrup*, Professor, Overlæge ved Kommunehospitalet; Medicinsk Praktikant-Klinik, 3 T., 13 Delt. Dr. *P. N. Hansen*, Overkirurg ved Kommunehospitalet: Kirurgisk Praktikant-Klinik, 3 T., 10 (8) Delt. Dr. *S. Monrad*, Overlæge ved Dronning Louises Børnehospital: 1) Kliniske Forelæsninger med Demonstrationer, 1 T.; 2) Praktikant-Klinik, 2 T., 27 Delt. — *Privatdocenter:* Dr. *Kr. Poulsen*, Professor, Overlæge ved Sundby Hospital: Kirurgisk Klinik, 2 T., 8 (8) Delt. Dr. *E. Engelsen;* Praktisk Vejledning i Behandling af Tændernes og Mundhulens Sygdomme. Dr. *J. Kaarsberg*, Professor: Øvelser i gynækologisk Diagnostik, 3 T. Dr. *Chr. Jürgensen*, Professor: Kogekursus for Læger og ældre Lægestuderende, 2 T., 6 Delt. Dr. *Edmund Jensen*, Professor: Kliniske Øvelser over Øjensygdommenes Erkendelse og Behandling, hver Søgnedag Kl. 2—3. Dr. *Ludv. Nielsen*, Overlæge ved Frederiksberg Hospital: Kliniske Demonstrationer af Hud- og Kønssygdomme, paa Polikliniken for Ubemidlede, 2 T. Dr. *Fr. Tobiesen*, Overlæge ved Øresundshospitalets Tuberkuloseafdeling: Den anmeldte eksaminatoriske Gennemgang af forskellige Typer af Lungetuberkulose hos Mennesket blev ikke afholdt. Dr. *Chr. F. Bentzen:* De anmeldte elementære kliniske Forelæsninger over Øjensygdomme blev ikke afholdt. Dr. *Viggo Christiansen*, Professor: Vejledning i Diagnosen og Behandlingen af Nervesygdomme paa Polikliniken, 3 T. Dr. *V. Saxtorph Stein:* Vejledning i Diagnose og Behandling af Sygdomme i Øret og de øvre Luftveje paa Polikliniken, 3 T., 12 Delt. Dr. *H. J. Bing;* Kliniske Øvelser, 10 Delt. Dr. *C. Wessel*, Klinikchef ved Kommunehospitalet: Øvelser i kirurgisk Klinik, 2 T., 14 (8) Delt. Dr. *Victor Scheel*, Prosektor ved Kommunehospitalet: 1) Patologisk-anatomiske Demonstrationer og Øvelser; 2) Praktisk Kursus i patologisk Histologi. Dr. *F. C. P. Vogelius*, Overlæge ved Skt. Johannes Stiftelse: Kliniske Øvelser over Patienter med medicinske Sygdomme, 2 T., 5 Delt. Dr. *C. H. Würtzen*, Afdelingslæge ved Øresundshospitalet: Kliniske Forelæsninger (med Demonstrationer) over de almindeligst forekommende Nervesygdomme, 1 T., 14 Tilh. Dr. *V. Ellermann;* Vejledning i retsmedicinske Undersøgelsesmetoder, 2 T., 26 Delt. Dr. *Holger Strandgaard*, Overkirurg ved Aarhus Kommunehospital: 1) Klinisk-kirurgiske Forelæsninger, 2 T., 9 Delt.; 2) Kirurgisk Praktikant-Klinik, 4 T., 10 Delt. Dr. *Otto V. C. E. Petersen;* Propædeutisk-medicinsk Klinik, 3 T., 17 (15) Delt. Dr. *I. P. Hartmann;* Vejledning i gynækologisk Diagnostik, 3 T., 19 Delt. Dr. *Harald Boas*, Reservelæge ved Rudolph Berghs Hospital: Forelæsninger med Patientdemonstrationer over Syfilis, 1 T.

Det filosofiske Fakultet.

Dr. *M. Cl. Gertz*, Prof. ord.: 1) Afsluttende Forelæsninger over Juvenals Satirer, 2 T., 10 (8) Tilh.; 2) Eksaminatorier over Senecas Consolatio ad Marciam, 2 T., 22 (19) Delt.; 3) Forelæsninger over Senecas Liv og Forfattervirksomhed, 1 T., 13 (6) Tilh. Dr. *Johannes Steenstrup*, Prof. ord.: 1) Afsluttende Forelæsninger over den danske Kvindes Historie i den nyeste Tid, 2 T., 34 Tilh.; 2) Forelæsninger for Studerende med Historie som Hovedfag over Diplomatik, Sfragistik og Heraldik, 2 T., i Februar Maaned, 24 Tilh.; 3) Eksaminatorier over Historieskrivningens Historie og Væsen, 2 T., 14 (14) Delt.; 4) Øvelser i Anvendelse af historisk Litteratur og Benyttelse af Laboratoriets Bogsamling, 4 Delt.; 5) Øvelser over særligt studerede Punkter, 2 Delt. Dr. *Kr. Erslev*, Prof. ord.: 1) Afsluttende Øvelser i historisk Granskning for Begyndere, 2 T., 17 (10) Delt.; 2) Fortsatte den af Professor *Fridericia* paabegyndte, men ved hans Død afbrudte eksaminatoriske Gennemgang af det 18. Aarhundredes Historie, 1 T., 31 (16) Delt.; 3) Eksaminatorier over udvalgte Spørgsmaal af Europas Historie i Tiden fra Kr. Fødsel til Aar 1600, 1 T., 20 Delt. Dr. *Harald Høffding*, Prof. ord.: 1) Forelæsninger over filosofisk Propædeutik (anden Halvdel), 4 T., 259 (239) Tilh.; 2) Forelæsninger om F. C. Sibbern og S. Kierkegaard, 2 T., c. 480 Tilh., deraf c. 200 Studenter; 3) Laboratorieøvelser over Metodelære paa Grundlag af »De la Méthode dans les Sciences« (Paris 1909), 1 T., 28 (22) Delt.; 4) Øvelser over sammenlignende Psykologi efter Hobhouse: »Mind in Evolution« (London 1901), 1 T., 26 (23) Delt. Dr. *K. Kroman*, Prof. ord.: Forelæsninger og Øvelser over Logik og Psykologi, 115 (196) Tilh. Dr. *Vilh. Thomsen*, Prof. ord.: Fortsat Kursus i Ungarsk, 2 T., 4 Delt.; de øvrige anmeldte Forelæsninger blev ikke afholdt paa Grund af Sygdom. Dr. *Hermann Møller*, Prof. ord.: 1) Øvelser over Luthers Sendbrief an Leo X (Neudr. 18), 2 T., 54 Delt.; 2) Middelhøjtyske Øvelser over Hartman von Aues Armer Heinrich (ed. Paul), 1 T., 21 (16) Delt.; 3) Oldhøjtyske Øvelser (efter Braunes Althochdeutsches Lesebuch), 1 T., 20 (16) Delt. Dr. *Jul. Paludan*, Prof. ord., var af Ministeriet fritaget for at holde Forelæsninger i Halvaaret. Dr. *Otto Jespersen*, Prof. ord.: 1) Kort Vejledning i Studiet af Engelsk, i alt 4 T., c. 60 Tilh.; 2) Laboratorieøvelser over udvalgte Stykker af Chaucer, 2 T., 35 (25) Delt.; 3) Øvelser (paa Engelsk) over engelsk Fraseologi og Synonymik for Hoved- og Bifagsstuderende med Benyttelse af Kirkpatricks Handbook of Idiomatic English (Winter, Heidelberg) og Anthony Hopes Dolly Dialogues (Nelsons 7d. Library), 2 T., 113 (76) Tilh. og Delt. Dr. *Kr. Nyrop*, Prof. ord.: 1) Fortsatte Eksaminatorier over moderne fransk Formlære paa historisk Grundlag, 3 T., 57 (28) Delt. og Tilh.; 2) Fortsat Gennemgang af moderne fransk lyrisk Poesi, 3 T., 73 (41) Delt. og Tilh. Dr. *J. L. Heiberg*, Prof. ord.: 1) Øvelser over et Udvalg af Horats' Oder, 2 T., 26 (19) Delt.; 2) Fortsat elementær Undervisning i Græsk, 4 T., 44 (39) Delt.; 3) Øvelser i Laboratoriet over Platons Laches, 2 T., 4 (4) Delt. Dr. *Finnur Jónsson*, Prof. ord.: 1) Fortsatte Eksaminatorier over Gudekvadene i den ældre Edda, 2 T., 11 (12) Delt.; 2) Eksaminatorier over Njals Saga, 2 T., 15 (14) Delt.; 3) Skriftlige Øvelser for Bifagsstuderende sammen med Professor *Dahlerup*, 6 Gange, 8 Delt.; 4) Hovedsagelig sproglige Øvelser i Laboratoriet over nogle af de islandske Folkeviser (Islenzk fornkvæði), 2 T., hveranden Uge, 3 Delt.

Dr. *Fr. Buhl*, Prof. ord.: 1) Fortsatte Øvelser i Hebraisk for Begyndere, 2 T., 55 (44) Delt ; 2) Fortsatte Øvelser i Arabisk for Viderekomne, 2 T., 2 Delt.; 3) Fortsatte Øvelser i Arabisk for Begyndere, 1 T., 6 Delt.; 4) Øvelser over jødisk-aramaiske Tekster, 1 T., 3 Delt. Dr. *Dines Andersen*, Prof. ord.: 1) Fortsatte Forelæsninger over W. Geiger: »Elementarbuch des Sanskrits«, 2 T., 4 (2) Tilh.; 2) Øvelser over udvalgte Stykker af Hitopadeça, Kathasarit-sāgara og Jātaka, 2 T., 4 (2) Delt.; 3) Fortsat Gennemgang af Sutta-Nipāta for Viderekomne, 2 T., 4 (2) Delt. *Verner Dahlerup*, Prof. ord.: 1) Fortsat Gennemgang af danske Tekster fra den senere Middelalder, 2 T., 67 (45) Delt.; 2) Fortsatte Øvelser over ny-dansk Sproglære paa Grundlag af Poul Møllers »En dansk Students Eventyr«, 2 T., 38 (30) Delt.; 3) Fortsatte Laboratorieøvelser over den danske Rimkrønike (H. Nielsens Udgave), 2 T. hver anden Uge, 9 (7) Delt.; 4) Skriftlige Øvelser for ældre Studerende med Dansk som Bifag, sammen med Prof. *Finnur Jónsson*, 6 Gange, 8 Delt. Dr. *Cl. Wilkens*, Prof. extr.: 1) Fortsatte Forelæsninger og Øvelser over Nationaløkonomi, særligt beregnede for de Studerende, der forberedte sig til Skoleembedseksamen med Historie som Hovedfag (Grundtræk af Finansvidenskab og de økonomiske Systemers og Teoriers Udvikling i den nyere Tid), 13 Tilh. og Delt.; 2) Forelæsninger over S. Kierkegaard med særligt Hensyn til »Stadier paa Livets Vej«, 2 T., c. 130 (c. 120) Delt.; 3) Skriveøvelser over filosofiske Emner, 4 Delt. Dr. *Holger Pedersen*, Prof. extr.: 1) Fortsatte Øvelser over Russisk for Begyndere, 2 T., 12 (7) Delt.; 2) Øvelser over Oldbulgarisk, 1 T., 1 (1) Delt.; 3) Øvelser over Litavisk, 1 T., 5 (5) Delt.; 4) Øvelser over Oldirsk, 1 T., 4 (4) Delt. Dr. *A. B. Drachmann*, Prof. extr.: 1) Fortsatte Øvelser i latinsk Stil for Begyndere, 2 à 3 T., 17 (12) Delt., i de første Timer af disse Øvelser gaves en Indledning i Studiet af Latin som Bifag; 2) Forelæsninger over udvalgte Afsnit af den latinske Litteraturs Historie, 1 T., 20 (20) Tilh.; 3) Græske Stiløvelser, 1 T., 3 (3) Delt. Dr. *Vilh. Andersen*, Prof. extr.: 1) Eksaminatorier over dansk (med norsk og svensk) Litteraturs Historie 1800—1830, 2 T., 82 (59) Tilh. og Delt.; 2) Skriftlige og mundtlige Øvelser, i Tilslutning dertil, 2 T., 67 (47) Delt.; 3) Forelæsninger over det 19. Aarhundredes klassiske Dannelse i Danmark, 1½ T., c. 300 Tilh. Dr. *Alfr. Lehmann*, Prof. extr.: 1) Kollokvier over Forholdet mellem Sjæl og Legeme, 4 T., 10 Delt.; 2) Øvelser i det psykofysiske Laboratorium, 1 Hold à 2 T., 3 Hold à 3 T., 9 Delt. Dr. *Vald. Vedel*, Prof. extr.: 1) Fortsat Gennemgang af Shakespeareske Dramaer, 2 T., 41 (37) Delt. og Tilh.; 2) Gennemgang af fransk Litteratur i det 17. Aarhundrede (1610—1660), 2 T., 14 Delt. og Tilh. Dr. *O. Siesbye*, Docent: 1) Øvelser i latinsk Stil og i Version fra Latin til Dansk, 12 (9) Delt.; 2) Øvelser over et Udvalg af Ciceros Breve, 10 (9) Delt.; 3) Øvelser i ekstemporal Oversættelse fra Latin, 4 Delt. Dr. *Kr. Sandfeld Jensen*, Docent: 1) Afsluttende Øvelser over moderne Fransk, 3 T., 41 (29) Delt.; 2) Eksaminatorier over Pronominernes Syntaks i moderne Fransk, 2 T., 25 (22) Delt.; 3) Fortsat Gennemgang af provençalske Tekster, 1 T., 2 Delt. Dr. *Axel Olrik*, Docent: 1) Samtaler over den danske Litteraturs Historie i Middelalderen (Valdemarstiden og den ældre Oversættertid); der benyttedes Jørgen Olrik: »Sakses Danesaga« (III—IV) og sammes »Krøniker fra Valdemarstiden«, 2 T., 16 (15) Delt. 2) Gennemgang i Laboratoriet af Helgekvadene i den ældre Edda med særligt Hensyn til Sagnstof og digterisk Form, 2 T. Dr. *Chr. Sarauw*, Docent: 1) Øvelser for Viderekomne over

Minnesangs Frühling og i Tilknytning dertil eksegetiske Skriveøvelser, 1 T., 15 (12) Delt.; 2) Fortsat Gennemgang af Nibelungenlied, 2 T., 50 (41) Delt.; 3) Gennemgang af Kleist: »Der zerbrochne Krug«, 1 T., 71 (42) Delt.; 4) Forelæsninger over Middelnedertysk, 1 T., 3 (3) Tilh. Dr. *Valtyr Gudmundsson*, Docent: Fortsatte nyislandske Øvelser (mundtlige, skriftlige og Taleøvelser), 3 Delt. Dr. *Valdemar Schmidt*, Professor, Docent: 1) Forelæsninger over Begyndelsesgrundene af Gammel-Ægyptisk, 2 T., 2 (2) Tilh.; 2) Fortsatte Forelæsninger over Gammel-Ægyptisk, 2 T., 1 (1) Tilh.; 3) Forelæsninger over Gammel-Ægyptisk for Viderekomne, 2 T., 6 (5) Tilh.; 4) Forelæsninger over Begyndelsesgrundene af Koptisk, 2 T., 1 (1) Tilh.; 5) Forelæsninger over Begyndelsesgrundene af Assyrisk, 2 T., 1 (1) Tilh.; 6) Gennemgang af de ægyptiske Mindesmærker i Ny Carlsberg Glyptotek, 2 Hold à 3 T., 83 (36) Tilh. Dr. *Angul Hammerich*, Professor, Docent: Forelæsninger over Musikhistorien i Grundtræk (Perioden fra ca. 1600 indtil Beethoven), med dertil knyttede mundtlige Øvelser, 2 T., 82 Tilh. (i Øvelserne 16 Delt.). Dr. *J. Østrup*, Docent: 1) Forelæsninger over Tyrkiets Historie i det 19. Aarh., 1 T., 10 (13) Tilh.; 2) Øvelser over Muhammed Osmans vulgærarabiske Bearbejdelse af Molières »Les femmes savantes«, 1 T., 1 (1) Delt.; 3) Fortsatte Øvelser i Arabisk for Begyndere, 2 T., 1 (1) Delt.; 4) Øvelser over arabiske Historikere, 2 T., 1 (1) Delt.; 5) Fortsatte Øvelser i Osmannisk-Tyrkisk, 1 T., 1 (1) Delt. Dr. *Vilhelm Grønbech*, Docent: 1) Forelæsninger over primitiv Religion, 1 T., 9 Tilh.; 2) Øvelser over primitiv Religion, 3 T., 6 Delt. Dr. *Francis Beckett*, Docent: 1) Fortsatte Forelæsninger over Belgiens og Hollands Kunst i det 17. Aarhundrede, 1 T., 118 (47) Tilh.; 2) Afsluttende Forelæsninger for Studerende i Kunstmuseets Afstøbningssamling, 2 T., 8 Tilh. Dr. *Chr. Blinkenberg*, Docent, var af Ministeriet fritaget for at læse i Halvaaret. Dr. *N. Bøgholm*, Docent: 1) Afsluttende Gennemgang af Walter Scott: »The Lady of the Lake«, 1 T., 34 (23) Delt.; 2) Engelske Stiløvelser, 1 T., 70 (50) Delt. *Privatdocenter*: Dr. *Alex. Thorsøe:* Forelæsninger over Hovedmomenter af Rigsdagens Historie fra 1877—1894, 1 T. Dr. *C. N. Starcke:* 1) Forelæsninger over Opdragelse og Undervisning, 1 T., c. 30 Tilh.; 2) Forelæsninger over Frimureriet og dets Betydning i vore Dage, 1 T., c. 70 Tilh. Dr. *Hans Ræder:* Kursus i Latin for teologiske og juridiske Studerende med matematisk-naturvidenskabelig Studentereksamen, men som dog forudsattes at møde med nogle Forkundskaber, 4 T., 8 (2) Delt. Dr. *Arthur Christensen:* 1) Fortsatte Øvelser over Sadi's Gulistān. 1 T., 1 (1) Delt.; 2) Fortsatte Forelæsninger over Pehlevi, 1 T., 3 (3) Tilh. Dr. *G. Schütte:* Afsluttende Forelæsninger over Nibelungsagnets Historie, i alt 4 T. Dr. *Ellen Jørgensen:* Fortsatte palæografiske Øvelser paa Laboratoriet, 1 à 2 T., 7 (6) Delt. Dr. *Konrad Simonsen:* Fortsatte Forelæsninger over Geniet, i alt 3 T. Dr. *Lis Jacobsen:* Et afsluttende Eksaminatorium over danske og svenske Runeindskrifter. Dr. *P. Tuxen:* Øvelser over Çamkaras Polemik mod Buddhismen, samt Indledningen til hans Bhāṣya og Kommentar til Sūtra I, 1, 1—4, 1 à 2 T., 2 Delt. Dr. *Johs. Pedersen:* Vejledning i Læsning af Bājḍāwīs Korankommentar, 2 T., 1 Delt.

Det matematisk-naturvidenskabelige Fakultet.

Dr. *Hector F. E. Jungersen*, Prof. ord.: 1) Fortsatte Forelæsninger over Dyrerigets Hovedgrupper, 3 T., 32 (24) Tilh.; 2) Praktisk-zoologisk Kursus

paa Studiesalen, med Assistance af Dr. phil. *Th. Mortensen*, 4 T., 10 Delt.; 3) Cand. mag. *Ad. S. Jensen:* Fortsat eksaminatorisk Vejledning af yngre naturhistoriske Studerende, 2 Hold à 2 T., 30 Delt. Dr. *W. Johannsen*, Prof. ord.: 1) Eksaminatorier over Hovedpunkterne af Plantefysiologien, 1 T.; 2) Forelæsninger over Begyndelsesgrundene af Variationsstatistiken (elementær Biometri), 1 T.; 3) Et Øvelseskursus i Variationsstatistik, 2 à 3 T.; 4) Holdt Laboratoriet aabent for Viderekomne hver Søgnedag. Dr. *Einar Biilmann*, Prof. ord.: 1) Forelæsninger over organisk Kemi, 3 T., 204 (169) Tilh.; 2) Eksaminatorier over de vigtigste Afsnit af den organiske Kemi, 1 T., 118 (73) Delt.; 3) Eksaminatorier i uorganisk Kemi, ved Laboratoriets Assistenter, Dr. phil. *Chr. Winther* og Dr. phil. *N. Bjerrum*, 4 Hold à 3 T., 209 Delt.; 4) Øvelser i Laboratoriet, de 5 første Ugedage Kl. 12—3, for Viderekomne Kl. 10—5, med Assistance af Inspektør, Cand. polyt. *Aage Kirschner*, Dr. phil. *Chr. Winther*, Dr. phil. *N. Bjerrum* og Cand. polyt. *V. Farsøe*, 248 Delt. med 573 Arbejdsdage. Dr. *E. Strömgren*, Prof. ord.: 1) Videnskabelige Regnearbejder i og i Sammenhæng med Observatoriets Regnebureau, Hverdage Kl. 10—2, 5 Delt.; 2) Forelæsninger over Teorien for Maanens Bevægelse, derefter over Teorien for Kometernes Bevægelse, 2 T., 6 (6) Tilh.; 3) Forelæsninger over de astronomiske Instrumenters Historie, Astrofysik og Stellarastronomi, 2 T., 31 (23) Tilh.; 4) Vejledning af de Studerende, der ønskede at sætte sig ind i praktisk Observationsarbejde, sammen med Observator *Pechüle*, 1 Delt.; 5) Kort Kursus i Sekstantobservationer (med Assistance af Stud. mag. *U. Boesen*), 10 Delt. Dr. *Julius Petersen*, Prof. ord.: 1) Videregaaende Forelæsninger over uorganisk Kemi, 1 T., 37 Tilh.; 2) Eksaminatorier for Viderekomne i uorganisk Kemi, 3 T.; 3) Øvelser i den polytekniske Læreanstalts kemiske Laboratorium, med Assistance af Laboratoriets Assistenter, de 5 første Ugedage Kl. 10—5. Dr. *J. N. Brønsted*, Prof. ord.: 1) Forelæsninger over Kemi for Begyndere, 4 T.; 2) Øvelser i fysisk Kemi i den polytekniske Læreanstalts Laboratorium, med Bistand af Cand. pharm., Stud. mag. *Søren Sak*, 10 T. Dr. *Niels Nielsen*, Prof. ord.: 1) Forelæsninger og Øvelser over Funktionsteori, 3 T., 18 (12) Tilh.; 2) Eksaminatorier over Hovedpunkterne af Gammafunktionens Teori, paa Grundlag af hans »Handbuch der Theorie der Gammafunktion«, Leipzig 1906, 2 T., 8 (4) Delt.; 3) Eksaminatorier over udvalgte Afsnit af Algebra, 1 T., 16 (12) Delt.; 4) Holdt Seminarøvelser over Funktionsteori, Talteori og Algebra, sammen med Docent *Harald Bohr*. Dr. *Poul Heegaard*, Prof. ord.: 1) Forelæsninger over Mekanik II for Viderekomne, med tilhørende Øvelser og Eksaminatorier, 3 T., 11 (11) Tilh. og Delt.; 2) Forelæsninger over analytisk Geometri II for Viderekomne, med tilhørende Øvelser og Eksaminatorier, 3 T., 14 (14) Tilh. og Delt.; 3) En kortere Række Forelæsninger, ved hvilke en Del af matematisk Laboratoriums Modeller blev gennemgaaet, 1 T., 12 (12) Tilh. Dr. *H. P. Steensby*, Prof. ord.: 1) Forelæsninger over speciel Geografi (de fremmede Verdensdele), 1 T., 9 (10) Tilh.; 2) Eksaminatorier over speciel Geografi (Europa), 1 T., 12 (7) Delt.; 3) Øvelser i Kartografi og Korttegning, 2 T., 10 Delt., i den sidste Del af Semestret, da Øvelserne var beregnet for Hovedfagsstuderende, 2 Delt.; 4) Forelæsninger over almindelig Etnografi og Antropogeografi, 1 T. efter 1. April, 10 (11) Tilh. *C. Raunkiær*, Prof. ord.: 1) Afsluttende Forelæsninger og Øvelser over Blomsterplanternes Systematik, 2 T., 33 (25) Tilh. og Delt.; 2) Vejledning af Begyndere i Plante-

anatomi, med Assistance af Mag. scient. *Henning E. Petersen*, 5 T., 6 Delt.; 3) Daglig Vejledning paa planteanatomisk Laboratorium, der har staaet aabent for Viderekomne hver Søgnedag, ogsaa i Ferierne. *O. B. Bøggild*, Prof. ord.: 1) Forelæsninger over Mineralogi, 2 T., 5 Tilh.; 2) Øvelser paa mineralogisk Studiesal, 4 T., 25 Delt. *Martin Knudsen*, Prof. ord.: 1) Forelæsninger over Fysik for medicinske Studerende, 80 (78) Tilh.; 2) Eksaminatorier for Polyteknikere og Studiosi magisterii, 2 T., 43 Delt.; 3) Øvelser i fysisk Teknik og fysiske Demonstrationer, med Assistance af Cand. mag. *J. P. Jacobsen*, 15 T., 12 (10) Delt. Dr. *L. Kolderup Rosenvinge*, Docent: 1) Eksaminatorisk Gennemgang af Sporeplanterne, 2 T., 12 Delt.; 2) Praktisk mikroskopisk Kursus over Sporeplanterne, 4 T., 6 Delt. *K. Prytz*, Professor ved den polytekniske Læreanstalt: Øvelser for viderekomne Fysikere i Læreanstaltens fysiske Laboratorium, 16 T., 4 Delt. *J. P. J. Ravn*, Docent, læste ikke i Halvaaret. Dr. *August Krogh*, Docent: 1) Afsluttende Forelæsninger over Menneskets Fysiologi, 2 T., 18 Tilh.; 2) Øvelser i maalende og grafiske fysiologiske Forsøg, 2 à 3 T., 3 Delt.; 3) Holdt Laboratoriet aabent for Videregaaende, hver Søgnedag. *R. H. Stamm*, Docent: 1) Kursus i Histologi, med Assistance af Mag. scient. *C. M. Steenberg*, 2 Hold à 2½ T., 23 (19) Delt.; 2) Afsluttende Forelæsninger over Embryologi, 1 T., 5 (3) Tilh. Dr. *Harald Bohr*, Docent: De anmeldte Forelæsninger og Øvelser blev ikke afholdt paa Grund af Sygdom. Dr. *N. Bjerrum*, Docent: Forelæsninger for Viderekomne over Indikatorernes Teori, 1 T., 35 (21) Tilh. *G. M. R. Levinsen*, Inspektor ved Universitetets zoologiske Museum, læste ikke i Halvaaret. *W. Lundbeck*, Inspektor ved Universitetets zoologiske Museum: Bestemmelsesøvelser over Insekter, 2 T., 3 Delt. *Privatdocenter:* Dr. *Carl Burrau:* Fortsatte Forelæsninger over Sandsynlighedsberegning. Dr. *C. Hansen:* Forelæsninger over udvalgte Afsnit af den elementære Gymnasiematematik i fyldigere Fremstilling, 2 T., 18 Tilh. Dr. *Poul Harder*, Docent ved den polytekniske Læreanstalt: Forelæsninger over Afsnit af den dynamiske Geologi, 2 T., 12 (10) Tilh. Dr. *P. Boysen Jensen:* Forelæsninger over Cellens elementære fysiologiske Forhold, 1 T., 13 Tilh.

c. Afholdte Eksaminer.

1. Tillægseksamen i Henhold til Anordn. 28. Februar 1908.

Januar 1913: Der indstillede sig 15 Studiosi theologiæ, af hvilke 11 bestod, og 5 Studiosi magisterii (filos. Fak.), der alle bestod.

Juni 1913: Der indstillede sig 4 Studiosi theologiæ, af hvilke 3 bestod, og 1 Studiosus magisterii (filos. Fak.), der udeblev fra Prøven.

Navn.	Latin.	Græsk.
Januar 1913.		
Studiosi theologiæ.		
Bentzen, Ernst Daniel (1911)	....	13/1 Bestaaet.
Brenk, Valdemar Emil (1911)............	....	13/1 Bestaaet.
Brygmann, Eggert Kristoffer (1911)........	....	13/1 Bestaaet.
Christiansen, Johanne Elisabeth (1910)	....	13/1 Bestaaet.
Høgsbro, Halfdan Raunsøe (1911).........	....	13/1 Bestaaet.
Jensen, Jens Jakob (1911)...............	....	13/1 Bestaaet.
Larsen, Johannes (1912)................	....	14/1 Bestaaet.

Navn.	Latin.	Græsk.
Lautrup, Lauritz Frederik (1911)		14/1 Bestaaet.
Petersen, Clemens Benjamin Barfod (1911)		14/1 Bestaaet.
Rasmussen*), Hans Lassen (1911)		14/1 Bestaaet.
Rehling, Svend (1911)		14/1 Bestaaet.
Studiosi magisterii (filos. Fak.).		
Frederiksen, Aase Marie Monrad (1911)		13/1 Bestaaet.
de Jonquières, Margrete de Dompierre (1908)		13/1 Bestaaet.
Manniche, Peter Laurits Rudolf (1908)		14/1 Bestaaet.
Prip, Axel Biering (1910)		14/1 Bestaaet.
Wilhjelm, Sofie Frederikke Hedevig (1910)		14/1 Bestaaet.
Juni 1913.		
Studiosi theologiæ.		
Arnberg, Johan Gustav Julius (1911)	10/6 Bestaaet.	
Brabrand, Eduard Sidenius (1911)		10/6 Bestaaet.
Olesen, Poul (1910)		10/6 Bestaaet.

*) I Henhold til Ministeriets Skrivelse af 18/2 1913 nu: H. L. Houmand.

2. Almindelig filosofisk Eksamen efter Bekendtg. 8. September 1871.

I det akademiske Aar 1912—13 har 690 Studerende indstillet sig til denne Eksamen, af hvilke 29 rejiceredes og 14 trak sig tilbage inden Eksamen.

Ialt bestod saaledes følgende 647 Studerende, af hvilke 4 tidligere havde bestaaet Eksamen og 14 tidligere indstillet sig uden at bestaa.

Navn.	Eksamensdag.	Karakter.
*Aaderup, Gustav Vilhelm	22. Maj.	ug.
Aagesen, Andreas (1911)	21. Jan.	mg.
Aakjær, Svend Bregendahl	6. Juni.	ug.
Abben, Bjørn Julius Hviid	9. Juni.	tg.
*Abben, Hedevig Bertha	7. Juni.	ug.
Abildgaard, Erland Petersen	3. Juni.	mg.
Aggebo*), Anker Jens	17. Juni.	mg.
Algreen-Petersen, Carsten	9. Juni.	tg.
Alsing, Svend Aage	16. Juni.	tg.
Alsson, Emil Hobro (Januar 1913)	14. Juni.	mg.
Alstrup, Gudrun	26. Maj.	ug.
Andersen, Agnes Marie	9. Juni.	mg.
Andersen, Anders Christian Niels	23. Maj.	mg.
*Andersen, Anders Mortensen	21. Maj.	ug.
*Andersen, Einar Aage Axel	4. Juni.	godt.
*Andersen, Hans Karl	24. Maj.	mg.
*Andersen, Johannes Valdemar	29. Maj.	godt.
*Andersen, Kaj Axel Rosin	28. Maj.	ug.
*Andersen, Niels Smith	16. Juni.	mg.
*Andersen, Otto Frederik	21. Maj.	mg.
Andersen, Søren Rasmus	13. Juni.	ug.
Andresen, Henrik Søren Marqvardt Frits (1911)	21. Jan.	mg.
*Andresen, Maria Lucie	31. Maj.	ug.
Ankjær, Frederik Christian Vilhelm	22. Maj.	mg.
*Appel, Ingrid Johanne	21. Juni.	mg.
*Arctander, Agnes Amely Arthur	26. Juni.	mg.
Arendrup, Bent Herluf	13. Juni.	ug.
*Arffmann, Harald August Linnemann	26. Juni.	mg.
Arneberg, Albert Gunno	12. Juni.	mg.
Arntzen, Karen	11. Juni.	ug.
*Askgaard, Ejnar	24. Maj.	mg.
*Asschenfeldt-Hansen, Hjalmar (1908)	25. Jan.	mg.
*Auðunarson, Páll	29. Maj.	godt.
*Baastrup, Aage Ingerslev	16. Juni.	mg.
Backer, Kaj Henning	17 Juni.	mg.
*Bagger, Viktor Emil	28. Maj.	godt.
Bahne**), Emil (1911)	21. Jan.	mg.
Bahnson, Anna Elisabeth	21. Maj.	mg.
Bakke, Alfred Niemann Olesen	28. Maj.	mg.
Balslev, Christian Jæhger	3. Juni.	ug.

*) Ifølge Navnebevis af 10/6 1913; tidligere: A. J. Aggebo Nielsen.
**) Ifølge Navnebevis af 23/5 1912; tidligere: E. Bahne Rasmussen.

Navn.	Eksamens-dag.	Karakter.
*Bardram, Erik	7. Juni.	ug.
Bau, Kai Roborg	12. Juni.	mg.
*Bechgaard, Kai Buch	12. Juni.	godt.
*Bentzen, Johan Andreas	25. Juni.	ug.
Bentzen, Knud Arne	28. Maj.	tg.
Benzon, Niels (1911)	21. Jan.	mg.
*Berg, Carl Andreas	25. Juni.	tg.
*Berg, Carl Christian	23. Juni.	mg.
Bergmann, Henning Vilhelm	21. Maj.	mg.
*Bertelsen, Gunnar Frederik	25. Juni.	mg.
Bertram, Agnete	30. Maj.	ug.
*Bie, Max Andreas Peter	19. Juni.	ug.
*Birksted, Hans Axel Brockmeyer	23. Juni.	godt.
*Bischoff, Poul Jürgensen	26. Maj.	mg.
Bitsch, Johannes Vilhelm	24. Maj.	mg.
*Bitsch, Valdemar	23. Juni.	tg.
*Bjerg, Helge Larssøn	4. Juni.	tg.
Bjerregaard-Jensen, Arthur Ingvard (1913)*)	9. Juni.	tg.
*Bjørke, Svend Frederik Henrik Johansen	21. April.	mg.
*Bjørndal, Margrete Ulrikke	26. Juni.	ug.
*Bjørnsson, Jón Sigfús	31. Maj.	godt.
Blangstrup, Gerda	22. Maj.	mg.
*Blichfeldt-Petersen, Axel Christian	9. Juni.	mg.
*Bloch, Harald Johan	2. Juni.	ug.
Blume, Poul Albert	6. Juni.	ug.
Bock, Edgar	10. Juni.	mg.
*Boldsen, Gunnar	21. April.	mg.
Bonde, Hans Peter	23. Maj.	mg.
*Bonde, Tage	28. Maj.	ug.
*Bondesen, Eskild (Januar 1913)	25. Juni.	mg.
*Borch, Georg Bramhelft	31. Maj.	godt.
Borchersen, Karen Sophie Vilhelmine Dorthea	4. Juni.	ug.
Borum, Oscar Alfred	7. Juni.	ug.
Borup, Morten	4. Juni.	ug.
Boye, Svend Aage	7. Juni.	mg.
Brandt, Frithiof (1910)	21. Jan.	mg.
Brix, Kamma Hedevig	16. Juni.	godt.
Bro, Vagn Hans Christophersen	2. Juni.	mg.
Broholm-Hansen**), Hans Christian	26. Maj.	ug.
*Brovall, Karl Johan	26. Juni.	mg.
Bruhn, Kay Heinrich Jessen	21. April.	godt.
*Brummerstedt-Hansen, Holger Rud	16. Juni.	godt.
*Brus, Johannes Otto Koefoed	24. Maj.	godt.
Brusch, Jens Oluf Ludvig	26. Maj.	ug.
Brøchner, Lauritz Arild Damgaard	31. Maj.	mg.
Brøndsted, Charlotte	16. Juni.	ug.
*Bruun, Peder Leopold	23. Juni.	ug.

Navn.	Eksamens-dag.	Karakter.
Buch, Ralf Carl Valdemar	17. Juni.	mg.
Buchardt, Boris Gregor	9. Juni.	godt.
Buchwald, Hagbart Martin	7. Juni.	mg.
*Bugge, Erling	23. Juni.	mg.
*Bundgaard, Jens Peter Anders Carlos	11. Juni.	godt.
*Buur, Elisabeth Catrine	9. Juni.	mg.
Bærentsen, Olaf	24. Maj.	mg.
Bønner, Wilhelm (fremmed)	29. Maj.	ug.
Christensen, Aage Christensen (1911)	21. Jan.	mg.
*Christensen, Agnes	4. Juni.	ug.
Christensen, Anders Carl	12. Juni.	mg.
Christensen, Anker	17. Juni.	godt.
*Christensen, Eigil Bredal	21. Juni.	godt.
Christensen, Frode Georg	3. Juni.	ug.
Christensen, Geert Therkel Nitzschke	26. Maj.	mg.
Christensen, Hans Bank	14. Juni.	mg.
*Christensen, Harry Johannes Herman	25. Juni.	godt.
Christensen, Jens Georg Salmberg	6. Juni.	ug.
Christensen, Jens Thomsen	13. Juni.	mg.
Christensen, Johanne Margrethe	27. Maj.	mg.
Christensen, Nelly Tagea Elisabeth Egede	29. Maj.	ug.
*Christensen, Sofus Thorbjørn Wirenfeldt	16. Juni.	mg.
Christiansen, Aage Terkel Ostenfeldt	21. April.	mg.
Christiansen, Poul Svane	26. Maj.	mg.
*Christiansen, Sophus Johan Gudmund	4. Juni.	mg.
**Christoffersen, Carl Erik Vilhelm (1911)	27. Jan.	mg.
*Clausen, Jens Christian (Januar 1913)	18. Juni.	mg.
*Clausen, Jørgen	21. Juni.	tg.
*Cohn, Gerson	12. Juni.	ug.
Conradsen, Gerda Vilhelmine	9. Juni.	mg.
*Dahl, Jens Peter	18. Juni.	mg.
Dahl, Kaj Vilhelm	30. Maj.	tg.
Damm, Leopold August	13. Juni.	ug.
*Dohn, Knud Wichmann	19. Juni.	ug.
*Dons, Ingrid Augusta Mariane	28. Maj.	ug.
*Dorph, Hans Christian	18. Juni.	ug.
Drewes, Povl	12. Juni.	mg.
Dreyer, Poul Chr. Herholdt	2. Juni.	mg.
*Dvinger***), Christian Hugo	16. Juni.	godt.
*Dyssegaard, Hans Herluf	24. Maj.	ug.
*Edlund, Mathias	4. Juni.	godt.
*Ege, Holger Ringstrup	2. Juni.	ug.
*Egebjerg, Gudrun	23. Juni.	godt.
*Egebjerg, Ivar	23. Juni.	ug.
*Egekvist, Holger Andersen (1910)	25. Jan.	mg.
*Egeskjold, Axel Christian	12. Juni.	mg.

*) I Henhold til Ministeriets Tilladelse af 11/4 1913.
**) Ifølge kgl. Bevilling af 9/6 1915 nu: H. C. Broholm.
***) Ifølge Navnebevis af 17/4 1913; tidligere: C. H. Dwinge Sørensen.

Navn.	Eksamens-dag.	Karak-ter.	Navn.	Eksamens-dag.	Karak-ter.
*Egbolm, Laurits Kristian Laursen	4. April.	mg.	Hagerup, Frederik Theodor	27. Maj.	mg.
Eilertsen, Jean Charles Jules	10. Juni.	mg.	Hagerup, Peter Vilhelm.	27. Maj.	tg.
*Einarsson, Geir	28. Maj.	ug.	*Hahnemann, Victor Ingemann	31. Maj.	mg.
*Einarsson, Hans (1911)	28. Maj.	ug.	Hallgrímsson, Hallgrímur Sigursteinn	23. Maj.	mg.
Elmenhoff-Nielsen, Billy Alexis Felix	14. Juni.	mg.	Hansen, Aage Kristian	23. Maj.	mg.
*Enevoldsen, Hans Dahl	24. Maj.	mg.	Hansen, Arnold Christian	9. Juni.	tg.
Engelhardt, Nelly	29. Maj.	ug.	*Hansen, Asta	16. Juni.	mg.
*Engelstoft, Iver Christen Thorning	14. Juni.	mg.	Hansen, Clara Charlotte Louise	11. Juni.	mg.
*Enger, Mogens	25. Juni.	tg.	Hansen, Egino Albert	24. Maj.	mg.
Enna, Ida Kirsten Charlotte (1911)	13. Juni.	godt.	Hansen, Elisabeth	31. Maj.	ug.
*Eriksen, Marie	25. Juni.	ug.	**Hansen, Frits (1911)	27. Jan.	godt.
*Espersen, Hans Christian Westh (1911)	26. Maj.	godt.	Hansen, Hans	11. Juni.	ug.
*Feilberg, Carl Gunnar	28. Maj.	ug.	Hansen, Hans Christian.	13. Juni.	mg.
Fergo, Ejner Jakob Peter	6. Juni.	mg.	*Hansen, Hans Jørgen (1911)	14. Juni.	godt.
Fich, Andreas Nikolai Brorson	14. Juni.	mg.	*Hansen, Ingeborg Cathrine	16. Juni.	ug.
*Finsen, Hannes Christian Steingrim	26. Juni.	godt.	Hansen, Jens Peter Poul Frede Høyberg	12. Juni.	mg.
Fisker, Martin Kristian Jensen	22. Maj.	mg.	*Hansen, Julie Inger	21. Juni.	ug.
Fleischer-Hansen, Carl Chr. Kragh	12. Juni.	mg.	Hansen, Jørgen Olaf	10. Juni.	ug.
*Frederiksen, Leo	21. Maj.	godt.	*Hansen, Karl Anders	18. Juni.	ug.
*Frederiksen, Søren Tølbøll	16. Juni.	ug.	Hansen, Knud Aage	28. Maj.	godt.
*Frederiksen, Torben	4. Juni.	tg.	Hansen, Knud Fabricius (1911)	21. Jan.	ug.
Frehse, Gerda Marie	21. Maj.	mg.	*Hansen, Niels Jørgen	21. April.	mg.
Freuchen, Ib Frederik	31. Maj.	tg.	Hansen, Rigmor Bundgaard	23. Maj.	ug.
*Freudenthal, Poul Hjalmar	21. Maj.	mg.	*Hansen, Svend Alsøe	22. Maj.	mg.
Friis, Oluf Anker	30. Maj.	ug.	Hansen, Thorkild Ingerslev (Januar 1913)	16. Juni.	tg.
Friis, Otto	9. Juni.	mg.	*Harboe, Holger Rasmus Gunnersen	12. Juni.	mg.
Friis-Rasmussen, Holger	2. Juni.	mg.	*Harboe, Knud Thorvald Peter	19. Juni.	mg.
Fyrwald, Louis Carl Albert (fremmed)	13. Juni.	mg.	*Harding, Poul	23. Juni.	ug.
*Gad, Hemming	21. April.	godt.	*Hartvig, Ernst (1904)	23. April.	ug.
*Gade, Andreas Adalbert	2. Juni.	ug.	*Harup, Svend Frode	26. Maj.	godt.
Gammelgaard, Arthur William	27. Maj.	ug.	*Hasseriis, Frode Jensen (1913)**)	21. Maj.	mg.
*Gissemann, Aage	25. Juni.	tg.	*Haugsted, Erik	18. Juni.	godt.
Giødesen, Erik Giøde	13. Juni.	mg.	*Haunstrup, Svend	4. Juni.	mg.
*Glistrup, Lars Peter Dam	7. Juni.	mg.	Hede, Poul Christian	30. Maj.	ug.
*Godskesen, Oluf	23. Juni.	ug.	Hedegaard, Ellen Margrethe	30. Maj.	tg.
*Goos, Poul (1911)	18. Juni.	mg.	*Hedegaard, Laurids Peder Andersen	24. Maj.	ug.
Gormsen, Ove Johan Jørgen	17. Juni.	tg.	*Heegaard, Hans Tausen Deichmann	26. Juni.	mg.
*Gosvig, Bertel Christian	16. Juni.	godt.	*Heeno, Gunnar Rudolphs	9. Juni.	mg.
*Gottlieb, Erik Albert	26. Maj.	godt.	Hegelund, Anna Thyra Jenny	16. Juni.	mg.
*Gram, Ingeborg	11. Juni.	ug.	*Heidmann, Gunnar	29. Maj.	godt.
*Gregersen, Olaf Vilhelm	22. Maj.	ug.	Helwigh, Christian Eggert	16. Juni.	ug.
Grønnegaard, Sophie Dorthea	11. Juni.	ug.	*Hemmet, Hans Folmer.	25. Juni.	mg.
*Guðmundsson, Helgi	29. Maj.	godt.	Henckel, Ingeborg Johanne Karoline	13. Juni.	ug.
*Gøtzsche, Asger Christian Emil	26. Maj.	mg.	Hendriksen, Georg	4. Juni.	ug.
Haagen*), Poul	31. Maj.	mg.	Hendriksen, Valdemar	4. Juni.	ug.
*Haagendal, Betty Ninetta	26. Maj.	ug.			

*) Ifølge kgl. Bevilling af $^{28}/_{2}$ 1913; tidligere: P. Hansen.
**) I Henhold til Ministeriets Tilladelse af $^{28}/_{1}$ 1913.

Navn.	Eksamens-dag.	Karakter.	Navn.	Eksamens-dag.	Karakter.
*Henningsen, Fritz Heinrich	19. Juni.	mg.	Jensen, Alfred (1911)	22. Jan.	godt.
Henningsen, Viggo	23. Maj.	mg.	Jensen, Edith Rigmor Ingeborg Juliane	29. Maj.	mg.
*Henriksen, Kristian Rikard	19. Juni.	mg.	Jensen, Ellinor Carla Johanne Grunnet	2. Juni.	godt.
Henriques, Lili Fanny	29. Maj.	mg.	Jensen, Elna Elisabeth	27. Maj.	mg.
Henriques, Oscar Michael	24. Maj.	mg.	*Jensen, Herluf	11. Juni.	mg.
Henritzy, Valdemar Axel	13. Juni.	ug.	Jensen, Jens Verner	2. Juni.	ug.
Herholdt, Johan Daniel.	2. Juni.	godt.	*Jensen*), Knud Erik Poul (1910)	31. Maj.	ug.
Hermansen, Victor	3. Juni.	ug.	Jensen, Laurids Andreas	22. Maj.	mg.
Hessellund, Herluf	23 Maj.	ug.	*Jensen, Maren Gertrud Marie	24. Maj.	mg.
Heyman, Ebba	4. Juni.	ug.	Jensen, Olivia	14. Juni.	mg.
Hindse-Nielsen, Erik	23. Maj.	mg.	Jensen, Peter Christian	10. Juni.	mg.
Hintze, Knud Helge	30. Maj.	mg	Jensen, Poul Erik	3. Juni.	mg.
*Hjermind, Niels Peter	22. Maj.	mg.	*Jensen-Gadegaard, Peder (Januar 1913)	23. Juni.	ug.
Hjort, Hans Christian Peter	10. Juni.	mg.	*Jessen, Carl Flemming	26. Juni.	godt.
*Hjørlund, Gustav Marius	23. April.	mg.	Jessen, Jeppe	22. Maj.	mg.
*Hoff, Helge	31. Maj.	mg.	Johansen, Else Harmand	24. Maj.	godt.
Holck, Jørgen Ove	24. Maj.	mg.	Johansen, Hans Ove	4. Juni.	ug.
Holm, Erik	7. Juni.	mg.	Johansen, Kai Robert Martin	12. Juni.	godt.
Holm, Esther Juel	11. Juni.	mg	Johansen, Lars Johannes	24. Maj.	mg.
*Holm, Laurentius	22. Maj.	mg.	*Johansen, Viggo Frede Thorkild	7. Juni.	ug.
*Holm, Mourits Jensen	21. Maj.	mg.	Jordening, Harald Herman Lund (1911)	13. Juni.	mg.
*Holm, Ove	16. Juni.	mg.	*Jósepsson, Bjarni	29. Maj.	godt.
*Holm, Svend Aage	23. April.	mg.	*Juhlert, Helene Emilie	28. Maj.	ug.
*Holst, Henrik Oluf Laursen	24. Maj.	mg.	Junker, Karen Marie	24. Maj.	mg.
Holst, Johannes Erik	9. Juni.	ug.	*Juul, Hans Peter William	21. Maj.	mg.
*Holstebroe, Niels William	31. Maj	mg.	Juul-Pedersen, Hans Fr. Aage	30. Maj.	godt.
*Holt, Bodil Else	9. Juni	ug.	Jørgensen, Aage Blichfeldt	2. Juni.	mg.
*Holten, Cai	21. Maj.	mg.	Jørgensen, Anna Farre	13. Juni.	godt.
*Holten, Just Valdemar Ulrich	21. Juni.	ug.	Jørgensen, Anna Marie	27. Maj.	mg.
*Holten-Nielsen, Sigurd Chr. Adolph Johannes	19. Juni	ug.	*Jørgensen, Bodil	29. Maj.	ug.
Hornby, Annie Lahn	31. Maj.	ug.	Jørgensen, Carl	30. Maj.	ug.
Hostrup-Schultz, Jens Frederik Theodor	11. Juni.	ug.	*Jørgensen, Jakob	2. April.	mg.
*Hove, Aage Axel Tøfting	19. Juni.	mg.	Jørgensen, Jens Christian	3. Juni.	ug.
v. Huth, Helge Herman Giovannino	30. Maj	ug.	Jørgensen, Jens Jørgen Frederik Theodor	21. Maj.	ug.
Hvid, Sven Sylvester	14. Juni.	tg.	*Jørgensen, Johannes (1910)	28. Maj.	mg.
Hækman, Johannes	4. Juni.	godt.	*Jørgensen, Lavrits Marius	12. Juni.	ug.
*Høeg, Kay Albert Poul	12. Juni.	mg.	Jørgensen, Lutharia	17. Juni.	godt.
Høgsted, Knud Jørgen Nikolaj	4. Juni.	mg.	*Jørgensen, Otto Boe	2. Juni.	godt.
Høpfner, Carl Vilhelm Thøgersen	29. Maj.	mg.	Kaae, Esther Susette (1911)	16. Juni.	ug.
*Illeris, Niels Jensen (1911)	25. Jan.	ug.	*Kaarsberg, Jens Ulf	31. Maj.	godt.
Ilsted, Eva Johanne	28. Maj.	mg.	Kaarsberg, Otto Irminger	3. Juni.	ug.
*Isager, Aage Svend	28. Maj.	mg.	Kaarsberg, Therese Irminger (1911)	31. Maj.	ug.
*Isager, Gudrun	18. Juni.	mg.	Kaarsen, Anders Christian	23. Maj.	ug.
*Iuel, Niels Rudolf	14. Juni.	godt.	Kabell, Ejnar	6. Juni.	mg.
*Jacobsen, Harald	26. Maj.	mg.	Kant, Lauritz Christensen	27. Maj.	mg.
Jacobsen, Harry	7. Juni.	mg.	*Karberg, Gottlieb Ferdinand	4. April.	godt.
Jakobsen, Jacob Christian	6. Juni.	ug.	v. Kauffmann, Axel Max Alexis	7. Juni.	mg.
Jakobsson, Vilhelm (1911)	22. Jan.	mg.			
*Jalk, Lauritz Emil Kirk	11. Juni.	mg.			
Janssen, Inuk Luplau	14. Juni.	mg.			
Jaworski, Leo	26. Maj.	mg.			
*Jensbye, Kristian Thøger	9. Juni.	mg.			
*Jensen, Aage	31. Maj	mg.			

*) Ifølge Navnebevis af 11/6 1913 nu: K. E. P. Korst.

Navn.	Eksamensdag.	Karakter.
Kaufmann, Ellen Esther	31. Maj.	godt.
*Kier, Christian	14. Juni.	mg.
Kildeberg, Ove	4. Juni.	mg.
*Kiær, Sven	15. Juni.	godt.
*Kjeldsen, Lars Kjelder Holst	14. Juni.	mg.
Kjeldskov, Valdemar Theodor Julius	28. Maj.	mg.
Kjær, Erik Wiggers (1911)	22. Jan.	mg.
*Kjærholm, Knud Jensen	14. Juni.	ug.
Kjærsgaard, Niels Julius Nielsen	26. Maj.	ug.
*Klinge, Clara Emilie Bothilde Johanne	11. Juni.	mg.
*Knudsen, Aage Kristian	23. Juni.	tg.
Knudsen, Carl Olaf Gjerløv	28. Maj.	tg.
*Knudsen, Helga Kirsten Kristiane	9. Juni.	ug.
*Knudsen, Knud Kristian	22. Maj.	mg.
*Kobbernagel, Gudmund Laurentus	18. Juni.	ug.
*Koch, Aleth Huus (1910)	25. Juni.	tg.
Koch, Knud Steffen (1911)	22. Jan.	tg.
*Kofod, Dagny Lucia	2. Juni.	ug.
Kraft, Ole Bjørn	3. Juni.	mg.
Krarup, Aage Johannes	28. Maj.	ug.
Krarup, Svend Aage	10. Juni.	mg.
*Krause, Vilhelm Louis Niels Henry	12. Juni.	godt.
Krebs, Anna Margrethe	24. Maj.	mg.
*Kremer, Svend Aage	14. Juni.	tg.
*Kristensen, Anders Tygesen	29. Maj.	mg.
*Kristensen, Anton	18. Juni.	godt
*Kristensen, Hans Peter	26. Maj.	tg.
Kristensen, Klara Theodora Højland	27. Maj.	ug.
Kristensen, Knud Chr. Schaumburg	14. Juni.	mg.
Kristensen, Mary Louise Jenny	11. Juni.	ug.
*Kristiansen, Jeppe Jessen	31. Maj.	godt.
*Kristjánsson, Arngrímur (1911)	25. Jan.	mg.
Kristjánsson, Thorsteinn	21. Maj.	mg.
*Kristoffersen, Niels Kristian	2. Aug.	godt.
*Krustrup, Anders Larsen	12. Juni.	ug.
*Kunert, Edith	14. Juni.	mg.
*Küster, Ellen	7. Juni.	ug.
*Käszner, Mary Leonia	14. Juni.	mg.
*Lambæk, Peder Kristian	16. Juni.	godt.
Langdal, Jens Peter Holmboe	30. Maj.	mg.
Lange, Erik	26. Maj.	mg.
Lange, Ove Georg	29. Maj.	mg.
Larsen, Carl Seidelin (1909)	22. Maj.	mg.
Larsen, Ernst Otto	24. Maj.	mg.
Larsen, Hans Frederik	6. Juni.	mg.
Larsen, Johan Georg	10. Juni.	ug.
Larsen, Johannes	24. Maj.	mg.
*Larsen, Kjeld Hasselbalch	26. Maj.	ug.
*Larsen, Oscar Viggo	9. Juni.	ug.
Larsen, Peter Laurits	21. Maj.	mg.
Larsen, Ragna	6. Juni.	mg.
Larsen, Svend Lauritz	10. Juni.	mg.
*Larsen, Svend Unmack	2. Juni.	godt.
Larsen, Viktor Emanuel	22. Maj.	ug.
*Larsen-Møller, Niels Christian	12. Juni.	mg.
*Larsson, Peter Adolph	24. Maj.	ug.
Lassen, Jens Marius	22. Maj.	mg.
Lassen, Jens Rasmus Hvidkjær Buus	24. Maj.	mg.
*Laurent-Christensen, Axel	21. Maj.	mg.
Lauritsen, Jørgen Offer	23. Maj.	mg.
*Lehmberg, Ernst Johan Carl	12. Juni.	godt.
Leiber, Robert Aloysius (fremmed)	21. Maj.	ug.
Lerche, Fritz	16. Juni.	ug.
*Leth, Ingvardt (1911)	11. Juni.	tg.
Levinsen, Henrik Johan	23. Maj.	mg.
Lewinsky, Gerda	10. Juni.	mg.
*Licht, Erik Hassing	21. Juni.	ug.
Lindegaard, Morten Christian	21. April.	mg.
Lisborg, Einar	9. Juni.	tg.
*Lomholt, Ejnar	2. Juni.	ug.
*Lorenzen, Povl Peter (Januar 1913)	26. Juni.	godt.
*Lunau, Gunner Hilmer	21. Juni.	mg.
Lund, Axel Kornbeck	11. Juni.	mg.
*Lund, Bodil Kirstine	12. Juni.	ug.
Lundstedt, Paul Peter Bent	29. Maj.	mg.
Lunn, Helge (1909)	22 Jan.	ug.
*Lunøe, Erik	31. Maj.	ug.
*Lyngbye, Inger Louise	31. Maj.	godt.
Lynge, Erik Herman August	14. Juni.	mg.
Madsen, Frederik Albert	2. Juni.	ug.
Madsen, Rasmus Carlo Marius	7. Juni.	mg.
Madsen, Vilhelm Otto	29. Maj.	mg.
Magle, Hans Hansen	13. Juni.	ug.
Mahrt, Else	29. Maj.	mg.
*Malmstrøm, Christian Vilhelm	7. Juni.	mg.
*Manniche, Ragnhild	9. Juni.	mg.
Marcus, Georg	30. Maj.	mg.
*Marcussen, Nanny	9. Juni.	ug.
*Margolinsky, Joseph	22. Maj.	mg.
Martensen-Larsen, Aage	28. Maj.	mg.
Mathiesen, Axel Frederik	4. Juni.	godt.
Mathiesen, Knud Vilhelm Vendelboe	16. Juni.	mg.
Mathisen, Friedrich Jens (1911)	14. Juni.	ug.
Maulund, Jens Mourits Larsen	26. Maj.	mg.
Meincke, Harald Claudius Theodor	16. Juni.	ug.
Meinertz, Sigfred	3. Juni.	tg.
*Melchior, Jørgen	22 Maj.	mg.
Meyer, Thorkil Christian	3. Juni.	mg.
Michelsen, Albert	6. Juni.	mg.

Navn.	Eksamensdag.	Karakter.
Michelsen, Johan Marius (1911)	11. Juni.	tg.
Michelsen, Ove Vilhelm Hudemann	21. April.	mg.
Mikkelsen, Jens Huulgaard	27. Maj.	ug.
*Mikkelsen, Octavia	31. Maj.	mg.
*Mikkelsen, Otto Johan Michael Brasch	21. Maj.	ug.
*Mobeck, Adolt Gustav	23. Juni.	mg.
*Moe, Kai Otto	18. Juni.	tg.
*Mogensen, Poul	7. Juni.	ug.
Mordhorst, Elna Andrea	26. Maj.	mg.
Moritz, Edith Josepha Esther	7. Juni.	godt.
Mortensen, Juliane Marie	17. Juni.	ug.
Morville, Aage	2. Juni.	godt.
Mouritsen, Anna Nielsen	11. Juni.	mg.
*Muusmann, Poul Kristian	11. Juni.	mg.
Müller, Hakon Hans Christian	6. Juni.	mg.
Müller, Karen Margrethe Louise	4. Juni.	ug.
*Müller, Otto Malta	11. Juni.	godt.
*Møller, Christian Ove	24. Maj.	ug.
Møller, Hans Ulrik	31. Maj.	mg.
*Møller, Jens Holger	9. Juni.	ug.
Møller, John Lemberg	6. Juni.	mg.
Møller, Julius Verner Vium	27. Maj.	ug.
*Møller, Kristian Langdal	2. Juni.	mg.
*Møller, Peter Harald Vilhelm Borelli	11. Juni.	mg.
Møller, Svend Erik Gustav	21. Maj.	mg.
Møller, Svend Traasdahl	9. Juni.	godt.
*Mønsted, Erik Viggo (1907)	19. Juni.	godt.
Nannestad, Christian Mørk Jungersen	28. Maj.	godt.
Nathansen, Poul Adolf	14. Juni.	mg.
Neergaard, Theodor	27. Maj.	mg.
*Nielsen, Andreas	28. Maj.	mg.
Nielsen, Anton Erik (Januar 1913)	7. Juni.	mg.
Nielsen, Carl Axel Halgreen	14. Juni.	mg.
*Nielsen, Christian	31. Maj.	mg.
*Nielsen, Ejnar Aage	22. Maj.	mg.
*Nielsen, Ingrid Astrid	2. Juni.	ug.
*Nielsen, Jakob Viggo	23. Juni.	mg.
**Nielsen, Jens Anton Sofus (1911)	27. Jan.	ug.
*Nielsen, Julie Karoline, f. Sørensen	29. Maj.	ug.
Nielsen, Jørgen Møller	24. Maj.	mg.
Nielsen, Karl Kristian	21. April.	mg.
Nielsen, Kristian Alf	21. Maj.	mg.
Nielsen, Kristine Oluffa	29. Maj.	mg.
Nielsen, Marius Peter	13. Juni.	ug.
Nielsen, Peder	4. Juni.	mg.
*Nielsen, Viggo Brix	11. Juni.	ug.
*Nyegaard, Karl Anton Holst	14 Juni.	tg.
*Nørgaard, Eilert Leuning	14. Juni.	mg.
Obel, Astrid Ragnhild	16. Juni.	mg.
Ochsner, Inger Elisabeth	14. Juni.	ug.
Ohsten, William	10. Juni.	mg.
*Olesen, Anna	7. Juni.	mg.
Olivarius, Vilhelmine Margrethe	7. Juni.	mg.
Olsen, Carl Vilhelm	4. Juni.	mg.
Olsen, Ejnar Vilhelm Birch	12. Juni.	mg.
*Olsen, Niels Johannes	2. Juni.	ug.
Oppermann, Gerda	10. Juni.	mg.
Othel*), Knud Eiler Christian	7. Juni.	mg.
Ottesen, Villiam	14. Juni.	mg.
Otzen, Povl	23. Maj.	ug.
Overgaard. Dagmar	17. Juni.	ug.
*Pallis, Svend Aage Frederik Dichmann	26. Maj.	mg.
Paludan, Hans Aage Puggaard	27. Maj.	mg.
*Partsch, Ove	26. Juni.	godt.
Pedersen, Axel Mogens Fuhr	2. Juni.	godt.
Pedersen, Hans Christian	23. Maj.	mg.
Pedersen, Jens Alfred	12. Juni.	mg.
*Pedersen, Jens Kristian	4. Juni.	godt.
**Pedersen, Jens Peder (1910)	27. Jan.	mg.
*Pedersen, Laurs	2. Juni.	mg.
*Pedersen, Morits	12. Juni.	ug.
*Pedersen, Niels Kristian Kaalund	19. Juni.	tg.
*Pedersen, Peder (1911)	18. Juni.	mg.
Pedersen, Rasmus Jakob August	31. Maj.	mg.
*Pedersen, Svend	21. Maj.	mg.
Petersen, Axel Guldager	31. Maj.	ug.
Petersen, Christian	31. Maj.	ug.
*Petersen, Einar Wilh. Gøthgen	2. Juni.	mg.
*Petersen, Harald	9. Juni.	mg.
*Petersen, Lorentz Andreas	18. Juni.	godt.
*Petersen, Marie Louise Augusta Küker	2. Juni.	godt.
Petersen, Richard Constantin	14. Juni	ug.
Petersen, Viggo (1911)	9. Juni.	mg.
Philipson, Ernst Franck	3. Juni.	tg.
*Plesner, Johan Oluf Schou (1911)	23. Juni.	tg.
*Pless-Schmidt, Carl Kai Viggo Aage	23. April.	godt.
Polack, Edmund	29. Maj.	mg.
Pontoppidan, Eiler	31. Maj.	mg.
*Pors, Jens Viggo Henning	29. Maj.	ug.
*Poulsen, Anders	24. Maj.	mg.
*Poulsen, Simon Hansen	26. Maj.	mg.
Ramlau-Hansen, Otto	26. Maj.	mg.
Rasmussen, Albert Peter	21. Maj.	mg.
*Rasmussen, Andreas Engelberth	7. Juni.	mg.
Rasmussen, Axel Hans	28. Maj.	mg.
*Rasmussen, Axel Henning (1911)	24. Maj.	mg.
*Rasmussen, Carl Thiess	25. Juni.	godt.

*) Ifølge Navnebevis af 19/4 1913; tidligere: K. E. C. Olsen.

Navn.	Eksamensdag.	Karakter.
*Rasmussen, Frederik Dalgas	24. Maj.	mg.
*Rasmussen, Hans Marius	21. Maj.	mg.
Rasmussen, Holger Georg Johannes	22. Maj.	mg.
*Rasmussen, Karl Julius Robert	25. Juni.	mg.
Rasmussen, Otto Loppnau	9. Juni.	godt.
Rasmussen, Svend Aage Uglebjerg	16. Juni.	godt.
Rechendorff, Astrid	26. Maj.	ug.
Reimer, Emma Cathrine	11. Juni.	mg.
Reiserer, Maximilian	4. Juni.	ug.
*Reiter, Paul Johan	26. Maj.	mg.
Remmer, Johanne Karoline Louise	26. Maj.	ug.
Remmer, Jørgen Chr. Hjalmar	17. Juni.	ug.
*Reumert, Johannes Karl Kristian Ponsaing	4. Juni.	ug.
Rindom, Laura Marie Gunnersen	6. Juni.	mg.
*Rosenkrantz, Inger Hedevig Margrethe	7. Juni.	godt.
Rosenstand, Kaj Hyphoff	2. Juni.	mg.
Rud, Frants Malte Harald Jensen (1911)	11. Juni.	mg.
Rørdam, Holger Kristian	7. Juni.	mg.
*Saksø, Inger Juul	7. Juni.	mg.
Sandstrøm, Valdemar Oluf	14. Maj.	mg.
Schaldemose, Ib Holck	2. Juni.	mg.
*Scheel, Estrid	18. Juni.	mg.
Scheller, Karl Alfred	27. Maj.	mg.
*Scheuer, Ejgil	22. Maj.	godt.
*Scheuer, Povl	29. Maj.	godt.
**Scheving, Benedict Gudmundur (1911)	27. Jan.	godt.
*Schmidt, Oluf Gunner Worsøe	7. Juni.	ug.
Schouenborg, Sigurd	7. Juni.	mg.
Schrader, Poul Ejnar Nordberg	30. Maj.	godt.
*Schwartz, Knud Valdemar	16. Juni.	godt.
*Schwærter, Axel Harald	9. Juni.	mg.
Seidelin, Ellen	28. Maj.	ug.
*Sejersen, Aage	12. Juni.	tg.
Seligmann, Erik	21. Maj.	ug.
Selmer, Preben	2. Juni.	tg.
*Sieck, Karen Marie	18. Juni.	mg.
*Siersted, Agnes Margrethe	7. Juni.	ug.
Simonsen, Gunner Rosendal	29. Maj.	godt.
*Simonsen, Ragnhild Blicher	26. Juni.	ug.
*Simonsen, Simon Laurits	26. Juni.	godt.
Skibelund, Søren Hansen	2. Juni.	godt.
*Skotte, Petra Sophie	25. Juni.	ug.
*Skougaard, Kristian Roy	22. Maj.	ug.
Skov, Jens Frederik Jensen Theilmann	10. Juni.	mg.
*Skovlund, Jørgen Peter Alfred Pedersen	19. Juni.	ug.
*Skude, Aage Mortensen	29. Maj.	mg.
Smith, Karen Marie	2. Juni.	tg.
*Smitt, Herman Thorkild	23. April.	godt.
Spang, Hvenild	3. Juni.	ug.
Sperling, Axel Edvard	12. Juni.	mg.
Spøhr, Georg Julius Schytt (1911)	22. Jan.	ug.
Steen, Rigmor	29. Maj.	mg.
*Steffensen, Christian Conrad Arnold Benghard	21. Maj.	godt.
*Steinsen, Steinn Mórizson	28. Maj.	ug.
*Stenderup, Hans Laurits (1909)	25. Jan.	mg.
*Stenersen, Olaf Sigurd	21. Juni.	mg.
Stochholm, Johanne Magdalene	9. Juni.	mg.
*Strange, Marius	2. Juni.	mg.
Strøm, Christian	27. Maj.	ug.
Strøyberg, Gudrun Cæcilie Haxthausen	7. Juni.	mg.
*Svane, Harald (1909)	21. Juni.	godt.
*Svanholm, Hans	24. Maj.	mg.
*Svennevig, Christian	25. Juni.	mg.
Sørensen, Agnes Kamilla Lykke	30. Maj.	ug.
Sørensen*), Alfred Georg	22. Maj.	ug.
Sørensen, Asger Henry Valdemar	22. Maj.	mg.
Sørensen, Christian Alexander Petersen (1911)	22. Jan.	mg.
*Sørensen, Helga	9. Juni.	ug.
*Sørensen, Karl Marius Kristian	23. April.	mg.
*Sørensen, Niels Peter	28. Maj.	mg.
*Tack-Grønsund, Sojla Atlante	14. Juni.	godt.
Talleruphuus, Johannes Christian Andreas	23. Maj.	mg.
Terslev, Franz Louis Torp	11. Juni.	mg.
*Thaarup, Valborg Margrethe	7. Juni.	ug.
Thede, Ryan	24. Maj.	mg.
*Thomsen, Ejler Nielsen	12. Juni.	mg.
*Thomsen, Herluf Bredo	9. Juni.	godt.
*Thorn, Oskar	29. Maj.	mg.
*Thorn, Valdemar Kristian	29. Maj.	godt.
*Thorning, Just Christian Børge	19. Juni.	godt.
*Thors, Kjartan	22. Maj.	tg.
*Thors**), Ólafur	22. Maj.	ug.
Thors, Thorvald Christian	14. April.	mg.
*Thorsager, Harald Koefoed (1910)	25. Jan.	mg.
Thorsteinsson, Ólafur Thorsteinn	22. Maj.	mg.
*Thorvaldsson, Finnbogi Rútur	28. Maj.	mg.
*Tindinge, Georg Sophus Carl Otto	26. Juni.	tg.
*Toft, Hans Hørlück	18. Juni.	godt.

*) Ifølge Navnebevis af $^{6}/_{8}$ 1914 nu: A. G. Blenker.
**) Ifølge kgl. Bevilling af $^{21}/_{9}$ 1912; tidligere: O. Tryggvason Jensen.

Navn.	Eksamens-dag.	Karakter.	Navn.	Eksamens-dag.	Karakter.
Tolderlund, Hans Frederik	4. Juni.	tg.	**Werneck, Olof (1911)	27. Jan.	godt.
*Torp-Pedersen, Emil	29. Aug.	mg.	Werner, Paula Hedevig Marie	27. Maj.	ug.
Tulinius, Finn	21. Maj.	mg.	*Westergaard, Aage	26. Maj.	ug.
*Tychsen, Axel (1891)	26. Maj.	tg.	Westergaard, Bodil	16. Juni.	ug.
Tødt*), Ejnar	11. Juni.	godt.	Westergaard, Harriet	17. Juni.	mg.
Ulfbeck, Fanny Louise	6. Juni.	mg.	Westermann, Inger Marie (1911)	30. Maj.	godt.
*Ulrich, Georg Carl Christian	21. Maj.	ug.	*Wiberg, Erik	22. Maj.	ug.
*Ulrik, Poul (1911)	25. Jan.	mg.	Wied, Mogens	23. Maj.	ug.
Ussing, Johanne Louise	26. Maj.	mg.	Wiedemann, Povl August	21. Maj.	tg.
Vedsted, Jeppe Sørensen	17. Juni.	ug.	Winther, Peter Karl	29. Maj.	ug.
*Vestergaard, Jørgen	19. Juni.	mg.	Wittrup, Vilhelm	26. Maj.	mg.
*Vesterstrøm, Holger Hans	29. Maj.	ug.	Wium, Henning Anker	22. Maj.	ug.
**Vinten, Gunnar Christian (1909)	27. Jan.	mg.	Woldbye, Ernst Viggo	24. Maj.	mg.
Volqvartz, Kirsten	11. Juni.	ug.	**Wolmer, Svend Erik (1911)	27. Jan.	mg.
Voss, Inger Elisabeth (1911)	6. Juni.	tg.	Wucherpfennig-Pedersen, Gottfried Peter Louis Aage Gustav Marie	17. Juni.	mg.
Voeltzel, Gerda Emma Carla Roberta	28. Maj.	mg.	Würst, Karl	17. Juni.	tg.
Wahl, Erik	10. Juni.	godt.	*Zartov, Aage	11. Juni.	mg.
Warring, Bjørn Gustav	12. Juni.	godt.	Zieler, Hugo	11. Juni.	ug.
*Wegener, Carl Christian	25. Juni.	godt.	Østergaard, Christian	12. Juni.	mg.
*Wenk, Leo Clemens Ferdinand	26. Juni.	mg.			

*) Ifølge kgl. Bevilling af $^{29}/_{4}$ 1913; tidligere: E. Tødt Madsen.

Anm. De med * betegnede 299 Studerende er eksaminerede af Professor K. Kroman, de med ** betegnede 8 Studerende af Professor Cl. Wilkens, de øvrige 340 Studerende af Professor Harald Høffding.

De Studerende, ved hvilke intet Dimissionsaar er angivet, er alle dimitterede i Juni—Juli 1912; som „fremmede" er betegnet Studenter fra fremmede Universiteter, der er immatrikulerede ved Københavns Universitet.

3. Særskilt Prøve i Hebraisk.

Til denne Prøve indstillede sig i Januar 1913 16 Studerende, af hvilke 13 bestod Prøven, og i Juni 1913 53 Studerende, af hvilke 43 bestod Prøven. Ialt bestod saaledes følgende 59 Studerende:

Januar 1913.

$^{30}/_{1}$	Arnberg, Johan Gustav Julius (1911)	admissi c. laude.
$^{30}/_{1}$	Brygmann, Eggert Kristoffer (1911)	(admissi c. laude.)
$^{30}/_{1}$	Hansen, Hans Frederik Bramming (1909)	admissi.
$^{30}/_{1}$	Heje, Niels Ivar (1910)	(admissi.)
$^{30}/_{1}$	Hjermind, Niels Peter (1912)	admissus c. laude.
$^{30}/_{1}$	Lassesen, Thorvald Christian (1911)	admissus.
$^{31}/_{1}$	Lindegaard, Morten Christian (1912)	admissus c. laude.
$^{31}/_{1}$	Meincke, Harald Claudius Theodor (1912)	admissus c. laude egr.
$^{31}/_{1}$	Nielsen, Karl Kristian (1912)	admissi.
$^{31}/_{1}$	Nielsen, Truels Mikkelsen (1909)	(admissi.)
$^{31}/_{1}$	Petersen, Clemens Benjamin Barfod (1911)	(admissi.)
$^{31}/_{1}$	Strunge, Mogens Jensen (1911)	(admissi.)
$^{31}/_{1}$	Vestergaard, Niels Peder (1911)	(admissi.)

Juni 1913.

Dato	Navn	
13/6	Aaholm*), Thomas Chr. Peter Jensen (1910)	admissi.
13/6	Bentzen, Ernst Daniel (1911)	
13/6	Bie, Max Andreas Peter (1912)	admissus c. laude egr.
13/6	Bitsch, Johannes Vilhelm (1912)	admissus c. laude.
13/6	Brabrand, Eduard Sidenius (1911)	admissi.
13/6	Brus, Johannes Otto Koefoed (1912)	
13/6	Christiansen, Poul Svane (1912)	
13/6	Dyssegaard, Hans Herluf (1912)	admissi c. laude.
13/6	Enevoldsen, Hans Dahl (1912)	
13/6	Gjødesen, Erik Giøde (1912)	
17/6	Gøtzsche, Erik Valdemar**)	
13/6	Hansen, Knud Aage (1912)	admissi.
14/6	Hansen, Svend Alsøe (1912)	
14/6	Hedegaard, Laurids Peder Andersen (1912)	admissi c. laude.
14/6	Hindse-Nielsen, Erik (1912)	
14/6	Holck, Jørgen Ove (1912)	admissus c. laude egr.
14/6	Holst, Henrik Oluf Laursen (1912)	admissus c. laude.
14/6	Jalk, Laurids Emil Kirk (1912)	admissus.
14/6	de Jonquières, Margrete de Dompierre (1908)	admissa c. laude egr.
14/6	Kildeberg, Ove (1912)	admissus.
14/6	Kjærsgaard, Niels Julius Nielsen (1912)	admissi c. laude.
14/6	Knudsen, Knud Kr. (1912)	
16/6	Kristensen, Anders Tygesen (1912)	admissus c. laude egr.
16/6	Larsen, Ernst Otto (1912)	admissi c. laude.
16/6	Larsen, Johannes (1912)	
16/6	Larsen, Kjeld Hasselbalch (1912)	
16/6	Larsen, Viktor Emanuel (1912)	
16/6	Larsson, Peter Adolph (1912)	admissus c. laude egr.
16/6	Lauritzen, Theodor Helge (1911)	admissi.
16/6	Lautrup, Lauritz Frederik (1911)	
16/6	Maulund, Jens Mourits Larsen (1912)	
16/6	Morville, Aage (1912)	admissus c. laude.
16/6	Neergaard, Theodor (1912)	admissus c. laude egr.
17/6	Nielsen, Jakob Viggo (1912)	admissus.
17/6	Nielsen, Marius Peter (1912)	admissus c. laude egr.
17/6	Otzen, Povl (1912)	admissi c. laude.
17/6	Pedersen, Hans Christian (1912)	
17/6	Rasmussen, Hans Marius (1912)	admissus c. laude egr.
17/6	Schaumburg-Müller, Axel Vilhelm (1911)	admissus c. laude.
17/6	Skjønnemand***), Asker Astrad (1911)	admissus.
17/6	Steffensen, Chr. Conrad Arnold Benghard (1912)	admissi c. laude.
17/6	Sørensen†), Alfred Georg (1912)	
17/6	Talleruphuus, Johs. Chr. Andreas (1912)	

*) Ifølge Navnebevis af 26/6 1912, tidligere: T. C. P. Jensen.

**) Ikke Student. Erholdt ved kgl. Resolution af 16/11 1912 Tilladelse til at indstille sig til teologisk Embedseksamen uden at have bestaaet Studentereksamen og den filosofiske Prøve.

***) Ifølge kgl. Bevilling af 1/8 1914 nu: A. A. Schønnemann-Petersen.

†) Ifølge Navnebevis af 6/8 1914 nu: A. G. Blenker.

4. Teologisk Eksamen.

a. *Teologisk Embedseksamen.*

Vinteren 1912—1913: Der indstillede sig 19, af hvilke 19 fuldendte Eksamen.
Sommeren 1913: — — — 14, — — 14 — —

Ialt indstillede sig 33, af hvilke 33 fuldendte Eksamen.

Af disse erholdt: 15 Laudabilis, 12 Haud illaudabilis 1mi gr. og 6 Haud. illaudabilis 2di gr.

Ingen af Kandidaterne havde tidligere fuldendt Eksamen.

Navn.	Specialkarakterer.					Hoved-karakter.
	Ny Testamentes Eksegese.	Gl. Testamentes Eksegese.	Dogmatik og Symbolik.	Moral og Religionsfilosofi.	Kirke- og Dogmehistorie.	
Januar 1913.						
20/1 Biering-Sørensen, Arne Ivar (1907)	h. ill. 1	h. ill. 1	h. ill. 2	h. ill. 1	h. ill. 1	Haud ill. 1.
18/1 Ege, Einer Holstein Laurits (1907)	laud.	laud.	laud.	laud.	laud.	Laud.
25/1 Glahn, Thorkil August Wiehe (1906)	h. ill. 1	h. ill. 1	laud.	laud.	h. ill. 1	Haud ill. 1.
22/1 Hansen, Hans Peder (1907)	h. ill. 1	h. ill. 1	h. ill. 1	h. ill. 1	h. ill. 2	Haud ill. 1
24/1 Heilesen, Jens Christian (1906)	h. ill. 1	h. ill. 1	h. ill. 1	h. ill. 1	h. ill. 1	Haud ill. 1.
21/1 Kalf, Harald Karlsen (1905)	h. ill. 1	h. ill. 1	h. ill. 1	h. ill. 1	h. ill. 2	Haud ill. 1.
20/1 Kampp, Hans Peter Hansen (1907)	h. ill. 1	laud.	h. ill. 1	laud.	h. ill. 1	Haud ill. 1.
22/1 Kragh, Niels Marius Andersen (1907)	laud.	laud.	laud.	h. ill. 1	laud.	Laud.
17/1 Lange, Poul (1907)	h. ill. 1	h. ill. 1	laud.	laud.	laud.	Laud.
25 & 27/1 Larsen, Frederik Gaarn (1897)	n. cont.	h. ill. 2	h. ill. 2	h. ill. 2	h. ill. 2	Haud ill. 2.
18/1 Oksbjerg, Andreas Jensen (1907)	laud.	laud.	laud.	h. ill 1	laud.	Laud.
25/1 Olsen*), Harald (1907)	laud.	laud.	laud.	laud.	laud.	Laud.
21/1 Petersen, Jens Julius (1907)	h. ill. 1	h. ill. 1	h. ill. 1	h. ill. 1	h. ill. 1	Haud ill. 1.
27/1 Ravn, Johannes (1907)	h. ill. 1	h. ill. 1	laud.	h. ill. 2	laud.	Haud ill. 1.
17/1 Schaumburg-Müller, Holger Axel (1905)	h. ill. 1	laud.	laud.	laud.	laud.	Laud.
27/1 Schylein, Herman Poul (1907)	n. cont.	h. ill. 1	h. ill. 1	h. ill. 2	h. ill. 2	Haud ill. 2.
23/1 Wassmann, Axel Thøger Johannes (1903)	h. ill. 1	h. ill. 2	h. ill. 2	n. cont.	h. ill. 1	Haud ill. 2.
23/1 Volf, Rudolf Johannes (1895)	n. cont.	h. ill. 2	h. ill. 2	h. ill. 2	h. ill. 2	Haud ill. 2.
24/1 Øllgaard, Hans Balthazar Lind (1905)	h. ill. 1	h. ill. 1	laud.	laud.	laud.	Laud.
Juni 1913.						
24/6 Bang, Axel Søren Peter (1907)	laud.	laud.	laud.	laud.	h. ill. 1	Laud.
26/6 Buchhave, Aage (1907)	h. ill. 1	h. ill. 2	laud.	h. ill. 2	h. ill. 1	Haud ill. 1.
26 & 27/6 Bøgh, Svend (1906)	h. ill. 2	n. cont.	h. ill. 2	h. ill. 2	h. ill. 2	Haud ill. 2.
20/6 Christensen, Erik Hermand (1906)	laud.	laud.	h. ill. 1	laud.	laud.	Laud.
21/6 Hjort, Hjalmar (1907)	laud.	laud.	h. ill. 1	h. ill. 1	laud.	Laud.
24/6 Lange, Aage (1906)	h. ill. 1	h. ill. 2	h. ill. 1	h. ill. 2	h. ill. 2	Haud ill. 2.
23/6 Naumann, Johan Frederik (1907)	laud.	laud.	laud.	laud.	laud.	Laud.
23/6 Nielsen, Aage (1907)	h. ill. 1	laud.	laud.	laud.	laud.	Laud.
26 & 27/6 Nissen, Aage (1907)	h. ill. 1	laud.	laud.	h. ill. 1	laud.	Laud.
20/6 Nørfelt**), Alfred (1907)	h. ill. 1	h. ill. 2	h. ill. 1	h. ill. 1	h. ill. 2	Haud ill. 1.
19/6 Olsen, Harald (1908)	h. ill. 1	laud.	laud.	laud.	h. ill. 1	Laud.
19/6 Pedersen, Christian Peder (1908)	laud.	laud.	laud.	h. ill. 1	h. ill. 1	Laud.
21/6 Sunesen, Søren Knakkegaard (1904)	h. ill. 1	h. ill. 1	h. ill. 1	h. ill. 1	laud.	Haud ill. 1.
26 & 27/6 Vestergaard, Sofus Theofilus (1905)	h. ill. 1	h. ill. 2	laud.	laud.	h. ill. 1	Haud ill. 1.

*) Ifølge kgl. Bevilling af 21/8 1913 nu: H. Rohleder.
**) Tidligere: Nielsen.

Skriftlige Opgaver.

Vinteren 1912—1913.

1) Nytestamentlig Indledning: At undersøge, hvem der er Forfatter til Johannes' Aabenbaring, og paa hvilket Tidspunkt den er skrevet. 2) Dogmatik: En Udvikling af Kirkens Begreb med særligt Henblik paa Spørgsmaalet om dens synlige og usynlige Karakter. 3) Kirkehistorie: a) (Gl. Ordning) Den danske Kirke i det 17. Aarhundrede. b) (Maksimum) Pavedømmets Historie fra ca. 1750 til ca. 1815. 4) Ny Testamentes Eksegese: 1. Johannes' Brev 2, 15—25. 5) Moral: De ledende Grundtanker i Jesu

Bjergprædiken og dennes Betydning for den kristelige Sædelære. 6) Gl. Testamentes Eksegese: a) (Gl. Ordning) Genesis 17, 1—11. b) (Minimum) Genesis 9, 1—11.

Sommeren 1913.

1) Religionsfilosofi: Udviklingslærens Stilling til Kristendommen med særligt Hensyn til Darwins Opfattelse. 2) Dogmatik: At fremstille det nytestamentlige Begreb Guds Vrede og undersøge, hvorvidt det har Betydning for Forstaaelsen af Jesu Christi Forsonergerning. 3) Kirkehistorie: a) (Gl. Ordning) Munkevæsenet før Benedikt af Nursia. b) (Maksimum) Mystiken i Tyskland og Nederlandene i 14. og 15. Aarhundrede. 4) Ny Testamentes Eksegese: Lukas 6, 32—40. 5) Moral: Gives der sædeligt ligegyldige Handlinger (adiaphora)? og hvilke forskellige Opfattelser er fremsatte derom? 6) Gl. Testamentes Eksegese: a) (Gl. Ordning) α) Jesaja 8, 23 til 9, 6. β) Hosea 6, 1—9. b) (Minimum) Psalm. 2, 1—11.

β. *Praktiske Prøver.*

Navn.	Homiletisk Prøve.	Kateketisk Prøve.
1912—1913.		
I København:		
Bøgh, Svend (26 & 27/6 13 h. ill. 2).......	29/8 13 Bestaaet.	....
Ege, Einer Holstein Laurits (18/1 13 laud.)	....	3/6 13 Bestaaet.
Eller, Eduard Richard Mathias (21/1 08 h. ill. 1)	9/5 13 Bestaaet.	28/4 13 Bestaaet.
Fremming, Axel Martin Edvard (21/1 10 laud.)	18/10 12 Bestaaet.	(Se 15/6 10 Kbhvn.)
Hartvigsen, Ove Hartvig (26/1 11 h. ill. 1)	5/11 12 Bestaaet.	(Se 13/6 11 Kbhvn.)
Hermann, Poul Axel Viggo (18/1 12 h. ill. 1)	1/11 12 Bestaaet.	18/10 12 Bestaaet.
Hjerrild, Rasmus Nielsen (25/1 09 h. ill. 1)	30/8 13 Bestaaet.	19/12 12 Bestaaet.
Jacobsen, Jacob (25/6 06 h. ill. 2)	20/12 12 Bestaaet.	19/12 12 Bestaaet.
Kalf, Harald Karlsen (21/1 13 h. ill. 1)...	11/6 13 Bestaaet.	3/6 13 Bestaaet.
Kastrup, Peter Henrik Edvard (27/1 11 non cont.).........................	2/5 12 Bestaaet.	(Se 12/6 11 Kbhvn.)
Krarup, Christian (18/6 06 h. ill. 1)	26/11 12 Bestaaet.	18/10 12 Bestaaet.
Madsen, Malvinus Aurelius Martin (18/1 05 h. ill. 1)	8/11 12 Bestaaet.	(Se 27/6 12 Kbhvn.)
Marstrand, Even Nicolaj (24/1 03 h. ill. 2)	1/11 12 Bestaaet.	18/10 12 Bestaaet.
Mogensen, Mogens Christian (25/1 12 h. ill. 2)	12/12 12 Bestaaet.	....
Møller, Vagn Olav Bartholdy (19/1 07 laud.)	30/4 13 Bestaaet.	28/4 13 Bestaaet.
Oksbjerg, Andreas Jensen (18/1 13 laud.) .	10/6 13 Bestaaet.	3/6 13 Bestaaet.
Ravn, Johannes (27/1 13. h. ill. 1)	3/4 13 Bestaaet.	29/3 13 Bestaaet.
Schack, Johannes (22/1 10 laud.).........	....	29/3 13 Bestaaet.
Schmidt, Gunnar (27/1 08 h. ill. 1).......	16/10 12 Bestaaet.	(Se 1/12 09 Kbhvn.)
Schylein, Herman Poul (27/1 13 h. ill. 2)..	10/6 13 Bestaaet.	3/6 13 Bestaaet.
Wassmann, Axel Thøger Johannes (23/1 13 h. ill. 2)	10/6 13 Bestaaet.	3/6 13 Bestaaet.
Øllgaard, Hans Balthazar Lind (24/1 13 laud.)	11/6 13 Bestaaet.	3/6 13 Bestaaet.
Udenfor København:		
Dragsdahl, Christoffer Carl Petersen (27/6 12 h. ill. 2) for Aarhus Biskop	30/4 13 Bestaaet.	30/4 13 Bestaaet.
Emborg, Hans Christian (24/6 09 non cont.) for Lolland-Falsters Biskop	23/10 12 Bestaaet.	23/10 12 Bestaaet.
Fenger, Sven Petersen (20/1 00 laud.) for Fyens Biskop	18/12 12 Bestaaet.	18/12 12 Bestaaet.
Friis, Adolph Thomas (16/6 11 laud.) for Ribe Biskop......................	27/9 12 Bestaaet.	27/9 12 Bestaaet.

Navn.	Homiletisk Prøve.	Kateketisk Prøve.
Høgstrøm*), Niels Peder (23/1 00 h. ill. 1) for Fyens Biskop	17/1 13 Bestaaet.	17/1 13 Bestaaet.
Jespersen, Karsten Friis (19/6 12 h. ill. 1) for Aarhus Biskop	18/12 12 Bestaaet.	18/12 12 Bestaaet.
Kisum, Frode Christen (26/1 03 h. ill. 1) for Aalborg Biskop	6/9 12 Bestaaet.	6/9 12 Bestaaet.
Knuhtsen, Theodor Johan (27/6 12 h. ill. 1) for Aalborg Biskop	12/6 13 Bestaaet.	12/6 13 Bestaaet.
Lange, Aage (24/6 13 h. ill. 2) for Fyens Biskop	23/7 13 Bestaaet.	23/7 13 Bestaaet.
Lange, Knud (22/6 09 h. ill. 1) for Fyens Biskop	3/9 12 Bestaaet.	3/9 12 Bestaaet.
Larsen, Frederik Gaarn (25 & 27/1 13 h. ill. 2) for Aalborg Biskop	22/8 13 Bestaaet.	22/8 13 Bestaaet.
Nielsen, Niels Peter (21/1 09 laud.) for Fyens Biskop	18/6 13 Bestaaet.	18/6 13 Bestaaet.
Nørfelt, Alfred (20/6 13 h. ill. 2) for Aarhus Biskop	16/7 13 Bestaaet.	16/7 13 Bestaaet.
Schousboe, Johannes Julius Gjellebøl (17/6 11 laud.) for Fyens Biskop	25/1 13 Bestaaet.	25/1 13 Bestaaet.
Skjoldborg, Jens Peter Kristensen (16/6 05 h. ill. 1) for Aalborg Biskop	11/10 12 Bestaaet.	11/10 12 Bestaaet.
With, Johannes Nicolai (19/6 09 laud.) for Viborg Biskop	10/11 12 Bestaaet.	28/11 12 Bestaaet.

*) Tidligere: N. P. Høgstrøm-Nielsen.

5. Den fuldstændige juridiske Embedseksamen, den statsvidenskabelige Eksamen og den juridiske Eksamen for Ustuderede.

α. *Den fuldstændige juridiske Eksamen.*

Vinteren 1912—1913: Der indstillede sig 42, af hvilke 31 fuldendte Eksamen.
Sommeren 1913: — — — 68, — 62 — —

Ialt indstillede sig 110, af hvilke 93 fuldendte Eksamen.

Af disse erholdt: 41 Laudabilis, 44 Haud illaudabilis 1mi gr. og 8 Haud illaudabilis 2di gr. 2 af Kandidaterne havde tidligere fuldendt Eksamen.

β. *Statsvidenskabelig Eksamen.*

Vinteren 1912—1913: Der indstillede sig 8, af hvilke 8 fuldendte Eksamen.
Sommeren 1913: — — —11, — 9 — —

Ialt indstillede sig 19, af hvilke 17 fuldendte Eksamen.

Af disse erholdt: 5 Laudabilis, 8 Haud illaudabilis 1mi gr. og 4 Haud illaudabilis 2di gr. Ingen af Kandidaterne havde tidligere fuldendt Eksamen.

γ. *Juridisk Eksamen for Ustuderede.*

Vinteren 1912—1913: Der indstillede sig 8, af hvilke 5 fuldendte Eksamen.
Sommeren 1913: — — — 18, — 14 — —

Ialt indstillede sig 26, af hvilke 19 fuldendte Eksamen.

Af disse erholdt: 4 Første Karakter og 15 Anden Karakter. 5 af Eksaminanderne havde tidligere bestaaet Eksamen.

a. *Fuldstændig juridisk Embedseksamen.*

	Navn.	Specialkaraktererne. Eksamens 1ste Del. Naar taget.	Alm. Retslære med dansk Retsencyklopædi	Romersk Ret.	Dansk Retshistorie.	National-økonomi.	Points.	Eksamens 2den Del. Skriftlig Prøve. Store konkrete Opgave.	Lille konkrete Opgave.	Særlig læst Afsnit indenfor Formueretten.	Særlig læst Afsnit udenfor Formueretten.	Mundtlig Prøve. Civilret I.	Civilret II.	Strafferet.	Proces.	Statsret med Folkeret.	Points.	Samlet Antal Points ved begge Prøver.	Hovedkarakter.
	Januar 1913.																		
16/1	Bredmose, Hans (1906)	2/2 09	13	11	12	11	47	24	9	Obligsret 11	Proces 12	12	13	12	11	9	113	160	Haud ill. 1.
11/1	Christensen, Christian Emanuel (1907)	26/5 09	13	14	15	14	56	28	15	Obligsret 14	Civilret I 14	13	13	13	13	13	136	192	Laudabilis.
20/1	Christensen, Harald (1907)	3/2 10	13	12	12	11	48	22	12	Obligsret 12	Civilret I 11	13	13	12	11	13	119	167	Laudabilis.
17/1	Dyrhauge, Einar Høffding (1906)	29/1 09	13	11	13	14	51	20	10	Obligsret 9	Proces 13	12	12	12	12	11	111	162	Haud ill. 1.
8/1	Fabricius, Knud Johannes Dahl (1906)	24/6 08	13	12	13	12	50	22	11	Obligsret 13	Strafferet 14	11	12	12	11	13	119	169	Laudabilis.
10/1	Garde, Svend Georg (1907)	16/6 09	14	14	13	13	54	20	11	Obligsret 12	Strafferet 13	13	12	13	12	11	117	171	Laudabilis.
14/1	Hansen, Aage Richard Hannibal (1906)	20/6 08	10	10	12	12	44	18	8	Obligsret 9	Proces 11	9	12	11	9	9	96	140	Haud ill. 2.
11/1	Hansen, Victor Georg (1907)	26/5 09	12	15	15	12	54	22	12	Obligsret 13	Proces 14	13	14	14	13	14	129	183	Laudabilis.
14/1	Jacobsen, Martin Henrik (1906)	6/6 10	11	12	13	12	48	10	10	Obligsret 11	Proces 11	10	13	12	11	10	98	146	Haud. ill. 1.
7/1	Jensen, Aage (1904)	30/1 07	12	10	12	13	47	24	10	Tingsret 8	Strafferet 12	10	11	11	10	9	105	152	Haud. ill. 1.
17/1	Jerichow*), Herbert Peter Andreas (1907)	22/6 09	14	11	14	11	50	22	11	Obligsret 11	Strafferet 12	12	13	12	12	12	117	167	Laudabilis.

*) Ifølge Navnebevis af 20/6 1910; tidligere: H. P. A. Jerichau-Christensen.

Navn.	Naar taget.	Specialkaraktererne. Eksamens 1ste Del. Alm. Retslære med dansk Rets-encyklopædi.	Romersk Ret.	Dansk Retshistorie.	National-økonomi.	Points.	Eksamens 2den Del. Skriftlig Prøve. Store konkrete Opgave.	Lille konkrete Opgave.	Særlig læst Afsnit indenfor Formue-retten.	Særlig læst Afsnit udenfor Formue-retten.	Mundtlig Prøve. Civilret I.	Civilret II.	Strafferet.	Proces.	Statsret med Folkeret.	Points.	Samlet Antal Points ved begge Prøver.	Hoved-karakter.
7/1 Jørgensen, Kaj (1907)	9/2 10	13	13	13	11	50	24	11	Obligsret 12	Strafferet 13	13	13	12	12	11	121	171	Laudabilis.
22/1 Ketting*), Ejner (1905)	27/6 08	12	13	12	12	49	22	11	Obligsret 10	Strafferet 12	12	12	8	11	12	110	159	Haud ill. 1.
14/1 Krenchel, Aage Gustav Emanuel Fogh (1907)	23/6 09	14	12	14	12	52	16	11	Obligsret 12	Strafferet 9	12	13	13	11	11	108	160	Haud ill. 1.
21/1 Lassen, Kai Ove (1907)	4/2 10	10	12	11	12	45	20	12	Obligsret 10	Civilret I 9	10	11	10	10	12	104	149	Haud ill. 1.
10/1 Leyssac, Marcel Lauritz Jürgensen (1906)	27/5 09	11	13	11	12	47	20	6	Obligsret 11	Strafferet 12	9	12	11	10	11	102	149	Haud ill. 1.
9/1 Lund, Hjalmar Vilhelm (1906)	1/2 09	14	13	13	13	53	24	11	Obligsret 12	Strafferet 12	13	14	12	12	12	122	175	Laudabilis.
10/1 Lund, Jørgen Ejnar (Januar 1907)	2/6 08	13	15	13	10	51	18	11	Obligsret 10	Statsret 9	10	12	11	9	12	102	153	Haud ill. 1.
18/1 Madsen, Otto Hildebert Michael (1907)	21/6 09	13	13	12	12	50	20	12	Obligsret 12	Proces 12	11	12	14	11	12	116	166	Laudabilis.
8/1 Mikkelsen, Henrik (1907)	8/6 10	12	12	12	13	49	24	10	Obligsret 10	Proces 12	10	11	10	10	10	107	156	Haud ill. 1.
21/1 Mortensen, Victor Emil (1906)	4/6 08	11	13	12	13	49	20	12	Obligsret 9	Statsret 12	11	13	12	9	12	110	159	Haud ill. 1.
29/1 Müller, Gunnar (1907)	10/6 09	11	14	12	12	49	26	10	Obligsret 13	Strafferet 13	12	8	13	12	11	118	167	Laudabilis.

*) Ifølge Navnebevis af 11/8 1906; tidligere: E. Ketting Lassen.

	Navn.	Naar taget.	Eksamens 1ste Del: Alm. Retslære med dansk Retsencyklopædi.	Eksamens 1ste Del: Romersk Ret.	Eksamens 1ste Del: Dansk Retshistorie.	Eksamens 1ste Del: Nationaløkonomi.	Eksamens 1ste Del: Points.	Eksamens 2den Del, Skriftlig Prøve: Store konkrete Opgave.	Skriftlig Prøve: Lille konkrete Opgave.	Skriftlig Prøve, Særlig læst Afsnit: indenfor Formueretten.	Særlig læst Afsnit: udenfor Formueretten.	Mundtlig Prøve: Civilret I.	Mundtlig Prøve: Civilret II.	Mundtlig Prøve: Strafferet.	Mundtlig Prøve: Proces.	Mundtlig Prøve: Statsret med Folkeret.	Eksamens 2den Del: Points.	Samlet Antal Points ved begge Prøver.	Hovedkarakter.
11/1	Nielsen, Carl Lauritz (1907)	10/6 09	13	12	13	13	51	18	12	Obligsret 12	Strafferet 12	11	13	13	13	13	117	168	Laudabilis.
13/1	Nielsen, Peder Mathias (1907)	10/2 10	12	12	13	12	49	18	10	Obligsret 8	Proces 9	10	11	12	11	11	100	149	Haud ill. 1.
20/1	Petersen, Helge (1906)	26/5 11	12	12	12	12	48	18	12	Obligsret 12	Proces 12	8	12	10	10	1	95	143	Haud ill. 2.
22/1	Petersen, Otto Heinrich Urbano (1907)	10/6 09	12	13	13	13	51	20	10	Obligsret 13	Proces 12	11	13	10	13	13	115	166	Laudabilis.
13/1	Rasmussen, Asger (1906)	27/6 08	13	14	14	13	54	18	13	Obligsret 11	Civilret I 12	12	12	12	12	13	115	169	Laudabilis.
16/1	Sørensen, Erik Christian (1907) ...	22/6 09	14	15	13	13	55	22	7	Obligsret 11	Strafferet 11	11	13	12	11	11	109	164	Laudabilis.
31/1	Ulrich, Kay (1907)	9/6 09	12	14	13	12	51	22	11	Obligsret 12	Civilret I 12	13	12	12	11	12	117	168	Laudabilis.
18/1	Werchmeister, Vilhelm (1907).....	28/5 09	13	13	12	11	49	24	12	Obligsret 13	Strafferet 13	13	12	13	12	12	124	173	Laudabilis.
9/1	Vinding, Markus Johannes Hansen (1906)	19/5 09	11	13	10	13	47	20	11	Obligsret 10	Proces 12	10	13	10	12	12	110	157	Haud ill. 1.
	Juni—Juli 1913.																		
31/5	Arum, Andreas Reinholdt (1906) ..	16/2 10	13	12	13	12	50	22	11	Obligsret 7	Civilret I 13	11	13	13	12	12	114	164	Laudabilis.
3/6	Bernth, Einar Ferdinand Haaber (1899)	9/6 06	13	14	13	14	54	18	11	Obligsret 12	Proces 11	13	13	13	12	13	116	170	Laudabilis.

Navn.	Specialkaraktererne. Eksamens 1ste Del. Naar taget.	Alm. Retslære med dansk Retsencyklopædi.	Romersk Ret.	Dansk Retshistorie.	Nationaløkonomi.	Points.	Eksamens 2den Del. Skriftlig Prøve. Store konkrete Opgave.	Lille konkrete Opgave.	Særlig læst Afsnit indenfor Formueretten.	Særlig læst Afsnit udenfor Formueretten.	Mundtlig Prøve. Civilret I.	Civilret II.	Strafferet.	Proces.	Statsret med Folkeret.	Points.	Samlet Antal Points ved begge Prøver.	Hovedkarakter.
14/6 Bock, Eggert Peter (1906)........	7/6 09	11	11	10	12	44	22	10	Obligsret 11	Strafferet 10	7	9	9	11	10	99	143	Haud ill. 2.
26/5 Bonne, Axel (1907)	15/2 11	12	12	11	11	46	22	11	Obligsret 9	Proces 11	11	12	10	11	12	109	155	Haud ill. 1.
18/6 Borchersen, Aage Morell (1906) ...	29/6 08	14	12	12	10	48	14	11	Obligsret 12	Civilret I 12	9	11	10	10	11	100	148	Haud ill. 1.
11/6 Buschardt, Johannes Evald (1906).	17/6 08	12	13	12	13	50	22	11	Obligsret 12	Strafferet 13	12	11	13	10	10	114	164	Laudabilis.
24/5 Frost, Knud Aage (1906).........	21/5 08	11	10	11	11	43	20	8	Obligsret 10	Strafferet 11	12	11	11	10	10	103	146	Haud ill. 1.
7/6 Hansen, Hans (1906)............	29/6 08	13	11	12	12	48	24	11	Obligsret 11	Statsret 10	12	11	10	9	10	108	156	Haud ill. 1.
6/6 Hebo, Axel Theodor Børge (1907).	7/6 10	14	12	12	12	50	20	9	Obligsret 9	Civilret I 11	10	10	9	8	8	94	144	Haud ill. 2.
2/6 Henningsen, Jørgen (1906)........	2/2 09	13	13	12	12	50	22	11	Obligsret 11	Civilret I 11	12	12	12	11	12	114	164	Laudabilis.
4/6 Heramb, Kai Frederik Jørgen (1906)	23/6 08	10	13	12	12	47	20	11	Obligsret 13	Statsret 12	12	11	10	8	11	108	155	Haud ill. 1.
26/5 Hermann, Jacques (1909).........	1/2 10	13	13	12	12	50	24	12	Obligsret 12	Civilret I 11	12	12	10	11	11	115	165	Laudabilis.
19/5 Hertz, Knud Vilhelm Borgen (1906)	3/2 09	12	12	11	11	46	20	10	Obligsret 12	Proces 12	11	11	11	10	10	107	153	Haud ill. 1.
19/6 Honum, Erik Dominicus (1905)....	12/6 07	13	12	10	12	47	12	9	Obligsret 12	Strafferet 12	11	11	12	8	10	97	144	Haud ill. 2.
20/6 Hoppe, Einar Valdemar (1904)	29/1 08	11	10	11	9	41	20	10	Obligsret 11	Civilret I 11	12	12	11	11	11	109	150	Haud ill. 1.

Navn.	Naar taget.	Eksamens 1ste Del. Alm. Retslære med dansk Retsencyklopædi.	Romersk Ret.	Dansk Retshistorie.	Nationaløkonomi.	Points.	Eksamens 2den Del. Skriftlig Prøve. Store konkrete Opgave.	Lille konkrete Opgave.	Særlig læst Afsnit indenfor Formueretten.	Særlig læst Afsnit udenfor Formueretten.	Mundtlig Prøve. Civilret I.	Civilret II.	Strafferet.	Proces.	Statsret med Folkeret.	Points.	Samlet Antal Points ved begge Prøver.	Hovedkarakter.
9/6 Hvidberg, Aage Theodor Hartnack (1906)	1/2 10	12	13	13	13	51	22	11	Obligsret 13	Proces 11	10	11	10	11	7	106	157	Haud ill. 1.
30/5 Hytten, Sophus Oluf Vilhelm (1907)	24/6 09	12	10	11	12	45	20	9	Obligsret 12	Strafferet 12	9	9	10	8	4	93	138	Haud ill. 2.
8/5 Jacobsen, Aage Reinholdt (1907) . .	6/6 10	11	14	13	13	51	22	11	Tingsret 13	Proces 12	11	12	12	11	12	116	167	Laudabilis.
2/6 Jacobsen, Georg Anton (1906)	24/6 08	12	11	11	12	46	22	10	Obligsret 7	Proces 9	11	11	11	9	10	100	146	Haud ill. 1.
2/6 Jakobsen, Jakob Christian (1907) . .	24/6 09	13	12	13	12	50	14	11	Obligsret 11	Strafferet 11	11	12	12	11	12	105	155	Haud ill. 1.
26/5 Jensen, Johan Vinther (1907)	6/6 10	11	14	13	14	52	26	12	Tingsret 11	Proces 12	11	12	9	11	12	116	168	Laudabilis.
9/6 Jensen, Poul Martin (1907)	14/6 09	13	12	13	12	50	26	11	Obligsret 13	Proces 12	12	12	12	12	12	122	172	Laudabilis.
16/6 Jersing*), Ernst Henrik (1908)	25/6 10	12	13	11	14	50	22	11	Obligsret 9	Proces 12	13	13	11	12	12	115	165	Laudabilis.
20/6 Jessen, Johannes Neergaard (1907)	15/6 09	13	13	12	12	50	20	11	Obligsret 11	Proces 11	11	10	11	11	12	108	158	Haud ill. 1.
17/6 Juhl, Valdemar Frederik (1906) . . .	27/5 08	12	12	12	11	47	22	12	Obligsret 11	Proces 12	12	12	10	12	11	114	161	Haud ill. 1.
12/6 Larsen, Alminus Emil (1907)	17/2 11	11	9	10	13	43	20	8	Obligsret 11	Proces 10	9	11	2	6	7	84	127	Haud ill. 2.
22/5 Larsen, Carl Christian (1907)	15/6 09	13	14	12	12	51	24	11	Obligsret 11	Proces 13	11	11	12	11	12	116	167	Laudabilis.

*) Ifølge Navnebevis af 6/3 1913; tidligere: E. H. Brødegaard Jensen.

Navn.	Specialkaraktererne. Eksamens 1ste Del. Naar taget.	Alm. Retslære med dansk Retsencyklopædi.	Romersk Ret.	Dansk Retshistorie.	National-økonomi.	Points.	Eksamens 2den Del. Skriftlig Prøve. Store konkrete Opgave.	Lille konkrete Opgave.	Særlig læst Afsnit indenfor Formueretten.	Særlig læst Afsnit udenfor Formueretten.	Mundtlig Prøve. Civilret I.	Civilret II.	Strafferet.	Proces.	Statsret med Folkeret.	Points.	Samlet Antal Points ved begge Prøver.	Hoved-karakter.
22/5 Larsen, Christian Emil Valdemar (1907)	1/2 10	13	10	12	11	46	16	10	Obligsret 11	Statsret 11	10	10	11	11	12	102	148	Haud ill. 1.
14/6 Lund, Axel Lars Møller (1905) ...	1/2 09	13	11	12	13	49	20	11	Obligsret 10	Strafferet 7	11	11	11	11	10	102	151	Haud ill. 1.
19/5 Maagaard, Otto Vilhelm Marius Christen Tange (1907)............	18/6 09	13	13	12	12	50	24	11	Obligsret 12	Civilret I 9	9	10	9	8	9	101	151	Haud ill. 1.
10/6 Maegaard, Eilert (1906)	25/6 08	14	13	11	13	51	24	12	Obligsret 11	Civilret I 11	12	11	11	10	11	113	164	Laudabilis.
17/6 Magnusson, Gunnar Jón (1907)	23/6 09	11	13	13	11	48	22	12	Obligsret 10	Proces 11	11	11	11	8	9	105	153	Haud ill. 1.
11/6 Middelboe, Niels (1905)...........	20/5 08	11	11	11	13	46	22	10	Obligsret 10	Civilret I 11	10	10	12	9	11	105	151	Haud ill. 1.
31/5 Mikkelsen, Marius Valdemar Michael (1908)	20/6 10	13	11	13	13	50	18	11	Obligsret 12	Proces 10	12	11	11	12	11	108	158	Haud ill. 1.
17/6 Mygind, Jacob Marstrand (1907) ..	21/6 09	11	12	11	11	45	24	8	Obligsret 11	Civilret I 8	10	10	11	10	11	103	148	Haud ill. 1.
16/6 Myhlertz, Peter Christian (1905) ...	5/2 09	11	10	12	12	45	22	9	Obligsret 9	Strafferet 10	10	10	10	10	6	96	141	Haud ill. 2.
12/6 Müller, Hans Christoffer (1907)....	22/6 09	13	12	10	12	47	18	10	Obligsret 11	Strafferet 11	9	11	9	9	11	99	146	Haud ill. 1.
18/6 Møller, Lorentz Arnt (1907)	8/2 09	13	10	12	12	47	22	12	Obligsret 10	Proces 10	7	11	11	9	11	103	150	Haud ill. 1.
16/6 Møller, Svend Asger (1906).......	26/5 09	10	12	12	13	47	24	8	Obligsret 13	Proces 12	12	12	12	12	12	117	164	Laudabilis.

Navn.	Specialkaraktererne. Eksamens 1ste Del. Naar taget.	Eksamens 1ste Del. Alm. Retslære med dansk Retsencyklopædi.	Eksamens 1ste Del. Romersk Ret.	Eksamens 1ste Del. Dansk Retshistorie.	Eksamens 1ste Del. National-økonomi.	Eksamens 1ste Del. Points.	Eksamens 2den Del. Skriftlig Prøve. Store konkrete Opgave.	Skriftlig Prøve. Lille konkrete Opgave.	Skriftlig Prøve. Særlig læst Afsnit indenfor Formue-retten.	Skriftlig Prøve. Særlig læst Afsnit udenfor Formue-retten.	Mundtlig Prøve. Civilret I.	Mundtlig Prøve. Civilret II.	Mundtlig Prøve. Strafferet.	Mundtlig Prøve. Proces.	Mundtlig Prøve. Statsret med Folkeret.	Eksamens 2den Del. Points.	Samlet Antal Points ved begge Prøver.	Hoved-karakter.
11/6 Nørager, Aktor Meiner Richard Jensen (1907)	24/5 09	13	13	12	13	51	24	11	Obligsret 11	Civilret I 11	11	13	10	11	11	113	164	Laudabilis.
31/5 Olsen, Poul Marinus (1907)	15/6 09	13	14	14	13	54	24	12	Obligsret 14	Civilret I 14	13	15	12	12	14	130	184	Laudabilis.
19/6 Pedersen, Johannes Peder Gyde- (1907)	19/6 09	12	11	13	12	48	24	10	Obligsret 10	Statsret 11	5	11	9	9	9	98	146	Haud ill. 1.
7/6 Petersen, Oluf (1907)	6/2 09	12	15	13	14	54	26	13	Obligsret 13	Strafferet 14	15	15	15	14	14	139	193	Laudabilis.
7/6 Reventlow, Eduard August (1905)	25/1 08	11	12	13	12	48	22	11	Obligsret 11	Statsret 8	11	12	11	10	11	107	155	Haud ill. 1.
30/5 Richter, Hjalmar (1907)	23/6 10	12	13	12	11	48	22	8	Obligsret 12	Strafferet 12	11	12	9	10	9	105	153	Haud ill. 1.
4/6 Ring, Povel (1905)	2/6 08	12	13	12	13	50	18	9	Obligsret 10	Strafferet 11	10	10	12	9	11	100	150	Haud ill. 1.
28/5 Ringberg, Hjalmar (1908)	29/6 10	13	14	13	14	54	24	12	Obligsret 14	Proces 12	13	13	12	13	13	126	180	Laudabilis.
23/5 Schmidt, Hans Philip Hay (1907)	28/5 09	12	14	13	12	51	24	12	Obligsret 13	Civilret I 13	13	12	11	13	12	123	174	Laudabilis.
13/6 Schrøder, Kai Johan Christian (1907)	1/2 10	13	13	13	12	51	22	12	Obligsret 12	Strafferet 12	12	12	11	11	13	117	168	Laudabilis.
3/6 Selchau, Tage Kuhlman (1908)	9/6 10	12	13	12	13	50	22	11	Obligsret 12	Strafferet 14	13	13	12	12	13	122	172	Laudabilis.
10/6 Simony, Jørgen Bech (1906)	3/2 10	13	12	13	12	50	20	10	Obligsret 10	Proces 10	11	10	9	9	9	98	148	Haud ill. 1.
20/6 Steensen, Erik (1906)	22/5 08	12	14	12	13	51	22	11	Obligsret 13	Proces 13	13	13	12	11	12	120	171	Laudabilis.

Navn.	Specialkaraktererne. Eksamens 1ste Del. Naar taget.	Alm. Retslære med dansk Retsencyklopædi.	Romersk Ret.	Dansk Retshistorie.	National-økonomi.	Points.	Eksamens 2den Del. Skriftlig Prøve. Store konkrete Opgave.	Lille konkrete Opgave.	Særlig læst Afsnit indenfor Formueretten.	Særlig læst Afsnit udenfor Formueretten.	Mundtlig Prøve. Civilret I.	Civilret II.	Strafferet.	Proces.	Statsret med Folkeret.	Points.	Samlet Antal Points ved begge Prøver.	Hovedkarakter.
28/5 Steensgaard, Søren Christian Nielsen (1907)	8/6 09	12	12	12	13	49	24	12	Obligsret 11	Statsret 12	12	12	10	11	11	115	164	Laudabilis.
13/6 Svendsen, Christian Valdemar (1907)	8/6 09	14	13	14	14	55	22	11	Obligsret 12	Strafferet 13	13	11	13	13	12	120	175	Laudabilis.
13/6 Teisen, Fritze (1906)	31/5 10	13	14	13	14	54	22	11	Obligsret 11	Statsret 10	11	12	11	9	11	108	162	Haud ill. 1.
23/5 Terkildsen, Niels Anker Sørensen (1908)	30/5 10	14	14	13	11	52	24	12	Obligsret 13	Proces 13	14	13	13	13	13	128	180	Laudabilis.
6/6 Thorn, Anders Guldbeck (1907) ...	14/6 09	13	13	12	11	49	22	10	Obligsret 10	Proces 11	11	12	13	12	12	113	162	Haud ill. 1.
24/5 Ulrich, Kay (1907)	15/6 09	13	12	12	13	50	24	12	Obligsret 12	Statsret 13	13	13	12	11	12	122	172	Laudabilis.
30/5 Uttenreitter, Poul (1906)	24/6 10	11	11	12	13	47	22	10	Obligsret 11	Strafferet 11	10	12	11	12	10	109	156	Haud ill. 1.
18/6 Vedsmand, Hedin (1907)	21/6 09	12	13	11	12	48	22	9	Obligsret 13	Strafferet 12	11	9	10	10	11	107	155	Haud ill. 1.
19/6 Weesgaard*), Christen (1907)	19/6 09	11	11	13	13	48	22	11	Obligsret 13	Proces 13	12	12	13	11	12	119	167	Laudabilis.
29/5 Winding, Johannes (1904)	9/2 09	12	13	12	11	48	22	10	Obligsret 12	Civilret I 7	10	12	8	8	9	98	146	Haud ill. 1.

*) Ifølge kgl. Bevilling af 16/9 1912; tidligere: C. Petersen.

Skriftlige Opgaver.

Vinteren 1912—13.

1) Den store konkrete Opgave: Den 27. April 1906 udstedte Murmester L. M. Lumborg, der agtede at bebygge den ham tilhørende Ejendom Matr.-Nr. 2325 i Københavns udenbys Klædebo Kvarter, til Overretssagfører Bjergsted, som skulde være økonomisk Leder af Byggeforetagendet, en Akkommodationsobligation, stor 160.000 Kr., med Pant i Ejendommen. Efter at Obligationen var tinglæst den 21. Maj s. A., belaante Bjergsted den i Grundejerbanken med ca. 100.000 Kr. Dette Laan blev den 22. Marts 1907 ved Hjælp af et i Dansk Arbejderbank optaget fast 1ste Prioritetslaan, stort 83.000 Kr., for hvilket Laan Akkommodationsobligationen rykkede tilbage, nedbragt til 22.000 Kr. Forinden dette skete, men efter at Bygningerne var fuldførte, laante Bjergsted af Vekselerer E. Olsen 20.000 Kr., i hvilken Anledning Bjergsted den 26. Februar 1907 udstedte en saakaldet Transport til Vekselerer Olsen. I denne siges, at Bjergsted til Olsen »meddeler skadesløs Transport paa den mig tilhørende Panteobligation, stor 160.000 Kr., dog at denne Transport kun gælder et Beløb af 20.000 Kr. med Renter 7 pCt. p. a. fra Dato og eventuelle skadesløse Omkostninger«, hvorhos det bemærkes, at Obligationen forud var belaant med ca. 100.000 Kr. og at Bjergsted var uberettiget til at søge den belaant yderligere, førend nærværende Transport var dækket, hvilket Bjergsted indestod for vilde ske senest 2 Maaneder fra Dato. Den 11. Marts 1907 laante Bjergsted yderligere 10.000 Kr. af Vekselerer Olsen, og Transporten forsynedes i den Anledning med en Paategning, hvorved Bjergsted gav Olsen »yderligere Transport« paa Obligationen »for et Beløb af 10.000 Kr. .... med Renter 7 pCt. p. a. fra Dato«, hvorhos det siges, at ogsaa denne Transport vilde være at dække senest den 26. April 1907. Om Transporterne blev der hverken givet Grundejerbanken eller Murmester Lumborg nogen Meddelelse.

I Slutningen af Maj Maaned 1907 blev der ført Forhandling mellem Lumborg og en Tømmermester Jensen om Salg og Køb af Ejendommen, og forinden Handel herom blev afsluttet, forhørte Jensen sig den 27. s. M., som han angav »til Underretning ved Køb af Ejendommen«, saa vel hos Grundejerbanken som hos Overretssagfører Bjergsted om, for hvilket Beløb Akkommodationsobligationen, stor 160.000 Kr., var »effektiv gældende eller behæftet«, og fik med det samme begge Steder det Svar, at Obligationen »hæftede for 22.000 Kr.« Den næste Dag købte han saa Ejendommen, saaledes at han forpligtede sig til at overtage Prioriteten til Arbejderbanken og Akkommodationsobligationen, denne sidste med det Beløb 22.000 Kr., »hvorfor den efter Kreditors og Grundejerbankens Opgivende er effektivt gældende«, samt udbetale Resten af den akkorderede Købesum kontant, idet der samtidig udstedtes Skøde til ham. Om Salget og dets hernævnte Vilkaar meddelte han samme Dag Banken og Bjergsted Underretning i anbefalede Breve. Skødet tinglæstes den 3. Juli s. A.

Da Bjergsted ikke betalte de af Vekselerer Olsen laante 30.000 Kr., tilstillede Olsens Sagfører under 1. August 1907 Grundejerbanken en Genpart af Transporterne med Anmodning om, at Akkommodationsobligationen maatte blive forsynet med Paategning om Transporterne, og den 3. s. M. svarede Banken, at den havde bemærket Indholdet af Transporterne. Først derefter vil Vekselerer Olsen være bleven vidende om Ejendommens Salg til Tømmermester Jensen. I December Termin 1907 undlod Jensen, der havde faaet Kundskab om Transporterne, saavelsom ogsaa Lumborg at betale Renter af Arbejderbankens Prioritet, og efter passeret Udlæg begærede denne Bank Ejendommen bortsolgt ved Tvangsauktion. Paa det i den Anledning den 19. Marts 1908 afholdte forberedende Møde oplyste Vekselerer Olsen, at han havde indfriet det af Bjergsted i Grundejerbanken optagne Laan med Renter m. m. med i alt 23.588 Kr. 82 Øre og havde erholdt Transport paa den for Laanet udstedte Obligation samt faaet Akkommodationsobligationen udleveret af Banken. Der opstod imidlertid Tvist mellem Tøm-

mermester Jensen og Vekselerer Olsen angaaende Retten til Fyldestgørelse af Auktionskøbesummen. Medens de var enige om, at der af Købesummen forst tilkom Arbejderbanken Dækning for dens Prioritet og derefter Olsen Dækning for de i Grundejerbanken betalte 23.588 Kr. 82 Øre, paastod Olsen, at der endvidere tilkom ham Dækning ifølge Transporterne, i hvilken Henseende han anbragte, at efter Aftale med Bjergsted krævede han i alt kun Dækning for det Beløb, som Bjergsted angav at have tilgode hos Lumborg, hvilket Tilgodehavende (det hos Grundejerbanken indfriede Beløb heri medindbefattet) han præciserede til 54.134 Kr. 45 Øre, hvoraf 30.545 Kr. 63 Øre hidrørte fra Transporterne. Herimod protesterede Tømmermester Jensen i sin Egenskab af Skødehaver, idet han med Tilslutning af Murmester Lumborg bestred, at Overretssagfører Bjergsted havde det omtalte Beløb af 54.134 Kr. 45 Øre helt eller delvis tilgode hos Lumborg. Tømmermester Jensen hævdede derhos, at den af Vekselerer Olsen erhvervede Ret i ethvert Fald ikke kunde gøres gældende mod ham som godtroende Erhverver af Ejendommen, men maatte anses for eksstingveret i Forhold til ham.

Hvem af Parterne bør der gives Medhold og med hvilken Begrundelse?

2) Den lille konkrete Opgave: I Februar 1911 henvendte Grosserer Jørgen Petersen sig til Indehaver af Ægteskabsbureauet »Diskret«, Direktør M. Cohn, for gennem ham at komme i Ægteskab med en formuende Dame. I den Anledning underskrev Grosserer Petersen den 7. Februar 1911 følgende saakaldte »Salærbevis«: »Saafremt jeg Undertegnede bliver gift med en Dame, som bliver mig anvist af Direktør M. Cohn, betaler jeg straks efter Brylluppet skadesløst og paa Anfordring M. Cohn 4 Procent af den Medgift, jeg faar med vedkommende Dame«. Derefter satte Cohn Petersen i Forbindelse med Enke efter Guldsmed Klarbo, hvorefter Bryllup fandt Sted den 20. Juli 1911.

Da Cohn efter Ægteskabets Indgaaelse forlangte Betaling af de 4 pCt. af Hustruens Medgift, hvilken Cohn efter hendes Udtalelser paa Ægteskabsbureauet anslog til 30.000 Kr., modtog han først et Brev fra Petersen, hvori denne erklærede intet at eje, men henviste ham til at holde sig til hans Hustru, idet han fremsendte et af hende den 26. Juli underskrevet Dokument, hvori hun forpligtede sig til af sit Særeje at betale Direktør Cohn, hvad der skyldtes ham i Henhold til Salærbeviset. Senere nægtede imidlertid baade Petersen og hans Hustru at betale, og Cohn anlagde derefter Sag imod hver især til Betaling af 1.200 Kr. tilligemed Renter deraf.

Grosserer Petersen paastod sig frifunden, idet han bestred Salærbevisets Gyldighed, hvorhos han fremhævede, at der ifølge en mellem ham og hans Hustru inden deres Ægteskabs Indgaaelse oprettet Ægtepagt intet Formuefællig bestaar imellem dem. Videre henviste han til, hvad Cohn ikke under Sagen har kunnet modbevise, at hans Hustrus Formue ikke udgjorde, som af hende overfor baade Cohn og Petersen paastaaet, 30.000 Kr., men kun 4.400 Kr., hvorhos han endelig ansaa sig fritaget for enhver Betalingspligt derved, at det indgaaede Ægteskab af de nedenfor anførte Grunde maatte anses for ugyldigt, hvorfor han havde anlagt Sag til dets Omstødelse fra først af.

Under den Sag, han anlagde mod Hustruen til Annullation af Ægteskabet, anførte han følgende. For det første havde Hustruen, skønt hun var vidende om, at han kun vilde indgaa Ægteskab med en formuende Dame, svigagtig angivet sin Formue til 30.000 Kr., medens den i Virkeligheden viste sig kun at beløbe sig til 4.400 Kr. Dernæst havde hun fortiet for ham, dels at hun havde gjort sig skyldig i ægteskabelig Utroskab, medens hendes den 10. Februar 1910 afdøde Mand fra den 6. November 1909 til 6. Februar 1910 henlaa paa Kommunehospitalet, dels at hun ved Ægteskabets Indgaaelse var frugtsommelig ved en anden med et Barn, som fødtes den 20. Februar 1912, idet han (Petersen) ikke før Brylluppet havde staaet i Forhold til hende. Endelig henviste Petersen til, at hans Hustru havde paaført ham venerisk Smitte, nemlig Gonorrhoe, som hun selv erkendte at have paadraget sig før Ægteskabet med Petersen, men hvorom hun intet havde meddelt denne. Sygdommen var vel tilsyneladende helbredet for begges Vedkommende, men ifølge en under Sagen fremskaffet Lægeattest kunde Hustruens Sygdom

mulig dog vise sig igen og atter være smittefarlig. Samtidig med Paastanden om Ægteskabets Annullation paastod han tillige Dom for, at han ikke efter Ægteskabets Omstødelse havde nogen Underholdspligt overfor Hustruens ovennævnte Barn.

Overfor Cohns Søgsmaal nøjedes Fru Petersen med at erklære, at hun ikke kunde hæfte for Mandens Gæld, og at hun kun af Frygt for Mandens Vrede havde underskrevet Erklæringen af 26. Juli. Imod Mandens Paastand om Ægteskabets Omstødelse anførte hun følgende. Da hendes afdøde Mands Affærer endnu ikke var helt afviklede i Februar 1911, havde hun selv troet, at hans efterladte Formue vilde naa den af hende angivne Størrelse. Hun indrømmede at have været sin afdøde Mand utro under hans Hospitalsophold; derimod benægtede hun, at hun senere havde staaet i Forhold til andre end Petersen, et Forhold, der var begyndt i Maj 1911. Endelig havde hun troet sig helbredet for den veneriske Sygdom, hun havde paadraget sig under sin første Mands Ophold paa Hospitalet.

Under Sagen førtes intet Bevis udover Fremlæggelse af den nævnte Lægeerklæring samt to Erklæringer dels fra en Læge, som havde undersøgt Fru Petersens den 20. Februar 1912 fødte Barn og havde befundet det noget ufuldbaarent og udtalt, at det ikke kunde anses for udelukket, at det kunde være Frugten af et Samleje kort efter den 20. Juli 1911, dels fra Retslægeraadet, der udtalte, at det efter alt det oplyste var overvejende usandsynligt, at Barnet kunde være avlet efter Midten af Juli 1911.

Hvorledes bør de foreliggende Retsspørgsmaal afgøres?

3) Det særlig læste Afsnit indenfor Formueretten:

Obligationsret: Løsøresælgerens Retsstilling i Tilfælde af, at Køberen kommer under Konkurs.

Tingsret: Hvorvidt er Skødets Tinglæsning nødvendig til Erhververens Beskyttelse mod Retsforfølgningsskridt fra Overdragerens Kreditorer?

4) Det særlig læste Afsnit udenfor Formueretten:

Civilret I: Hvorvidt og i Forhold til hvem kan der paahvile Ægtefæller nogen Pligt til at bidrage til hinandens Underhold efter indtraadt Separation eller Skilsmisse?

Strafferet: At fremstille dansk Rets Regler om Strafansvars Bortfald ved Eftergivelse.

Proces: Hvorvidt kan under Processen en Succession i Parternes Stilling finde Sted?

Statsret: Paa hvilke Indskrænkninger i Ejendomsretten finder Reglerne i Grundlovens § 82 Anvendelse?

Sommeren 1913.

1) Den store konkrete Opgave: I Lovene for Østerby Sogns Andels-Mejeri og Foderstofforretning var bl. a. bestemt: »Mælken skal leveres i sød, sund, ren og uforfalsket Vare. Skulde det vise sig, at nogen forfalsker Mælken enten ved Vand eller andre Tilsætninger eller Fløden er afskummet, da er vedkommende Andelshaver pligtig at erstatte Mejeriet det herved forvoldte Tab, foruden den Straf, han ellers maatte blive idømt for bedragerisk Forhold«. Det var derhos i Lovene bestemt, at enhver Klage over Andelshaverne afgjordes af Selskabets dømmende Udvalg, der bestod af »5 paa den aarlige Generalforsamling valgte Medlemmer«, og at Udvalgets Kendelse var endelig afgørende, samt at kun Svig mod Selskabet kunde indankes for Domstolene. Lovene indeholdt endelig følgende Bestemmelse: »Foreningens Medlemmer er solidarisk ansvarlige for alle af Foreningen indgaaede Forpligtelser.«

Da det i Begyndelsen af Aaret 1908 blev anmeldt for Selskabets Bestyrelse, at et af Selskabets Medlemmer, Proprietær C. Hansen, lod tage Mælk oven af Transportspandene, efter at disse var hensatte til Afhentning af Mejeriet, blev Sagen henvist til det dømmende Udvalg, og da dette efter anstillet Undersøgelse ansaa det tilstrækkelig godtgjort, at Proprietær Hansen

havde ladet tage Mælk oven af Transportspandene endog indtil 1½—2 Timer efter, at Mælken var hensat i Spandene til Afhentning, og at Klagen saaledes var rigtig, blev det af Udvalgets 4 Medlemmer — det 5te var ved Sygdom forhindret i at være til Stede, — paalagt Hansen at betale 400 Kr. i Erstatning til Selskabet; dog udtales det i Slutningen af Kendelsen: »Skulde Hansen ikke godvillig indgaa paa at betale Beløbet, henvises Sagen til Retten.« Hansen nægtede at betale Beløbet. Kort Tid efter blev Selskabets Bo i Henhold til Skiftelovens § 82 taget under Skiftebehandling, og da det ifølge det paa en Skiftesamling fremlagte og godkendte Regnskab havde vist sig, at Boet, efter at samtlige dets Aktiver var blevne realiserede, havde en Gæld paa 7.200 Kr., blev der af Boets Kurator for vedkommende Forligskommission indgaaet Forlig med samtlige 90 Andelshavere i Selskabet, derunder Hansen, hvorefter enhver af disse »forpligtede sig til at udrede 80 Kr. til Dækning af Selskabets Gæld«. Da Proprietær Hansen til Boets Kurator vilde indbetale de 80 Kr., som det efter Forliget paahvilede ham at udrede, erklærede imidlertid Kurator, at han kun kunde modtage Beløbet under Forbehold af det Hansen efter Selskabets Love yderligere paahvilende solidariske Ansvar. Hansen nægtede nu at betale, og der blev derefter af Boet, som imidlertid af andre Andelshavere havde faaet indbetalt i alt 5.600 Kr., anlagt Sag mod Hansen til Betaling dels af den ham paalagte Erstatning af 400 Kr., dels af Selskabets Restgæld 1.600 Kr.

Hansen paastod sig frifunden mod Betaling af 80 Kr., idet han med Hensyn til den ham paalagte Erstatning gjorde gældende, at Kendelsen var ugyldig, da Udvalget ikke var lovlig valgt; Lovene maatte nemlig forstaas saaledes, at Udvalgets 5 Medlemmer samtidig skulde vælges paa den aarlige Generalforsamling, medens Bestyrelsen havde fulgt den Fremgangsmaade, i det ene Aar at lade vælge 2, i det andet Aar 3 Medlemmer af Udvalget. Han gjorde dernæst gældende, at der i alle Tilfælde ikke kunde tillægges Kendelsen nogen Betydning, da kun 4 af Udvalgets Medlemmer havde deltaget i Sagens Paakendelse. Han fremhævede derhos, at den rejste Klage mod ham involverede Svig, der ikke kunde konstateres uden ved Dom, og benægtede endelig at have gjort sig skyldig i noget Forhold, der kunde paadrage ham Erstatningspligt, idet han vel erkendte, at hans Hustru eller Døtre havde taget Mælk af Transportspandene, efter at disse vare hensatte til Afhentning, men gjorde gældende, at dette kun skete om Sommeren, naar der blev malket i Marken, hvor Mælken da straks blev hældt paa Transportspandene, i hvilke den derefter blev bragt til Gaarden; hans Hustru eller Døtre havde da efter Mælkens Ankomst til Gaarden taget af Spandene med et Pottemaal den til Husholdningsbrug nødvendige Mælk, og vel indrømmede han, at de ikke altid havde taget Mælken i samme Øjeblik, Spandene blev hensatte i Gaarden til Afhentning, fordi de ikke havde set dette eller i Øjeblikket havde været optagne af andet Arbejde, men han bestred, at de havde taget Mælk af Spandene senere, end sige 1½—2 Timer, efter at de vare hensatte til Afhentning, og at det ham paasigtede Forhold kunde betragtes som Afskumning af Fløde og saaledes falde ind under Lovenes Forbud derimod.

Med Hensyn til Beløbet paa 1.600 Kr. paastod han, at der ikke paahvilede ham nogen Forpligtelse til at betale dette, da Gælden var paadraget Selskabet ved, at Bestyrelsen i Strid med Lovenes udtrykkelige Forbud herimod havde taget Varer paa Kredit, og han har anbragt, at han uden denne Bestemmelse i Lovene ikke vilde være indtraadt i Selskabet og dermed have overtaget solidarisk Ansvar for dettes Forpligtelser. Han har dernæst gjort gældende, at hans Ansvar for Selskabets Gæld er bortfaldet derved, at han med Boets Kurator har indgaaet Forlig om til fuld Afgørelse af sine Forpligtelser overfor Selskabet at betale 80 Kr., samt at han i hvert Fald ikke er pligtig til at betale mere end sin forholdsvise Andel af Selskabets Gæld, 80 Kr., forinden det ved Retsforfølgning mod de Andelshavere, som endnu intet har betalt, har vist sig, at der intet er at erholde hos disse til Dækning af Gælden.

Boet har heroverfor anbragt, *at* Hansens Indsigelser mod den fornævnte Kendelse er betydningsløse, da det i Lovene er bestemt, at Udvalgets Kendelser er endelig afgørende, og Spørgsmaalet om, hvorvidt Hansen har paa-

draget sig Erstatningspligt, saaledes ikke kan indbringes for Domstolene, *at* — hvad der er uomtvistet — det paa en umiddelbart forinden Skiftesamlingens Begyndelse afholdt Generalforsamling af et Flertal af Andelshavere er vedtaget ikke at gøre særligt Ansvar gældende mod Bestyrelsen for i Strid med Lovene at have købt Varer paa Kredit, saaledes at Hansen ikke herpaa kan støtte nogen Paastand om Frifindelse, *samt at* Boets Kurator ikke ved Forliget havde tilsigtet at frafalde det solidariske Ansvar eller haft fornøden Kompetence dertil, idet Skifteretten kun havde bemyndiget ham til foreløbig at indkræve 80 Kr. hos hver af Andelshaverne, og Boet ikke heller havde godkendt Forliget.

Det fremgaar af Sagen, at Medlemmerne af Selskabets dømmende Udvalg siden Aar 1900 er blevne valgte som af Hansen anbragt, uden at der nogensinde er sket Indsigelse herimod, og at det 5te Medlem af det dømmende Udvalg ifølge Lægeattest paa Grund af Sygdom var ude af Stand til at deltage i Forhandlingerne og Kendelsens Afsigelse. Ved et under Sagen optaget Tingsvidne er det oplyst, at Hansens Hustru og Døtre ofte har taget Mælk af Transportspandene indtil 10—15 Minutter efter deres Henstilling til Afhentning, et enkelt Vidne har set, at Mælk enkelte Gange er taget af Spande mellem ½—1 Time efter disses Hensætning, og et andet Vidne har en enkelt Gang set, at Mælk er taget 1½—2 Timer efter Hensætningen.

Hvilken af de ovennævnte Paastande bør man give Medhold og med hvilken nærmere Begrundelse?

2) Den lille konkrete Opgave: Grosserer Holm som Værge for den umyndiggjorte Husejer Julius Bang har ladet Kreditbanken i København ved dens Bestyrelse indkalde for Københavns Forligskommission og, efter at Sagen af denne var henvist til Retten, med lovligt Varsel indstævnet »Banken ved dens Bestyrelse« med Angivelse af Bankens Forretningskontor for Landsover- samt Hof- og Stadsretten. I Stævningsmændenes Forkyndelsespaategninger angaves saavel Forligsindkaldelsen som Stævningen at have fundet Sted for Bankbestyrelsens Formand paa Bankens angivne Forretningskontor i København, uden at nærmere Oplysninger om disse Angivelsers Rigtighed forelaa under Sagen. Hverken for Forligskommissionen eller for Retten gav Banken Møde.

For Retten indskrænker Grosserer Holm sig til at fremlægge Forligsklage og Stævning og paastaa Dom i Henhold til det fremlagte. Efter den deri indeholdte Fremstilling — som angives at stemme med, hvad der var oplyst under en offentlig Straffesag mod den nedenfor omtalte Sagfører — skulde Sagens Sammenhæng være følgende: En Dag var Husejer Julius Bang, som allerede den Gang paa Grund af Sindssygdom var umyndiggjort ved et Dekret, der var bekendtgjort i Statstidende, men endnu ikke tinglæst, kommet op til Sagfører Hansen, der opbevarede forskellige Obligationer for ham, og Hansen havde da ved at foregive, at en Husejer Bang tilhørende Panteobligation i en københavnsk Ejendom, hvorpaa der resterede nogle faa Hundrede Kroner, agtedes indfriet af Debitor, der i den Anledning ønskede Obligationen overført til sig ved Transport, faaet Bang til at underskrive et saalydende Dokument:

»Transport.

Undertegnede Husejer Julius Bang transporterer og overdrager herved til— — —, der har fyldestgjort mig for Overdragelsen, vedhæftede mig tilhørende Panteobligation.«

I Stedet for at udfylde Transporten med den paagældende Debitors Navn og at vedhæfte den Panteobligation, hvorom der havde været Tale, indførte Sagfører Hansen imidlertid samme Dag sit eget Navn som Cessionar og vedhæftede en helt anden, ligeledes Husejer Bang tilhørende Obligation, nemlig en Panteobligation, hvorved der var givet denne Pant i en paa Frederiksberg beliggende Ejendom; i Overensstemmelse dermed ændrede han i Transporten det efter Ordet »Panteobligation« staaende Punktum til et Komma og tilføjede følgende nærmere Beskrivelse af Obligationen: »udstedt den 17. Juli 1904 af Rentier J. Frederiksen for 42.350 Kr., tinglæst den 26.

s. M., med 1ste Prioritets Panteret i Matr.-Nr. 21 c paa Frederiksberg.« Ligeledes samme Dag gav Sagfører Hansen Kreditbanken i København Haandpant i denne Obligation for et Laan paa 25.000 Kr. til ham selv, saaledes at Obligationen med vedhæftet Transport overleveredes Banken.

Under Paaberaabelse af, at denne Haandpantsætning af den Husjer Julius Bang tilhørende Obligation maa anses for ganske ugyldig, paastaar da Grosserer Holm paa den umyndiggjortes Vegne Banken tilpligtet, uden nogensomhelst Godtgørelse, at udlevere Obligationen samt paalagt Sagens Omkostninger skadesløst.

Der ønskes en Redegørelse for og Afgørelse af de forskellige processuelle og materielretlige Spørgsmaal, som Sagen indeholder.

3) Det særlig læste Afsnit indenfor Formueretten:

Obligationsret: At fremstille Reglerne om Overgangen af Faren til Køberen i Løsørekøb.

Tingsret: Hvad forstaas ved en lovbestemt Tilbageholdelsesret, og i hvilke Tilfælde indtræder en saadan efter dansk Ret?

4) Det særlig læste Afsnit udenfor Formueretten:

Civilret I: Efter hvilke Regler kan flere Mænd idømmes Underholdsbidrag til samme Barn?

Strafferet: Hvorvidt og i hvilket Omfang er Nødret anerkendt i dansk Ret?

Proces: I hvilke Tilfælde kan en civil Sag hæves, og hvilken Indflydelse har Ophævelsen paa Virkningerne af de forinden afgivne Proceserklæringer?

Statsret: Paa hvilke Forslag finder Reglen i Grundlovens § 95 Anvendelse?

β. *Statsvidenskabelig Eksamen.*

Eksamens ældre Form.

Navn.	Specialkaraktererne.														Points.	Hoved-karakter.
	Skriftlig Prøve.			Mundtlig Prøve.												
	Store Opgave i Hovedfaget.	National-økonomiens Teori og Politik.	Dansk borgerlig Ret.	National-økonomiens Teori.	National-økonomiens Politik.	Finansvidenskab, derunder dansk Stats- og kommunal Finansstatistik.	Danmarks Statistik (tillige skriftlig).	Statistikens Teori.	Statsvidenskabelig Encyklopædi.	Politisk Historie.	Dansk borgerlig Ret.	Dansk Statsforfatningsret (tillige skriftlig).	Dansk Statsforvaltningsret, derunder Næringsret.	Folkeret.		
Januar 1913.																
^{16} & $^{17}/_{1}$ Guthmann, Aage (1906) Hovedfag: Nationaløkonomi	11	10	9	10	11	11	11	11	9	9	12	10	9	11	144	Haud ill. 2.
^{18} & $^{20}/_{1}$ Holler, Georg Brandi (1906) Hovedfag: Nationaløkonomi	12	12	8	11	13	12	10	12	13	11	13	10	12	11	160	Haud ill. 1.
^{16} & $^{17}/_{1}$ Meyer, Herbert Boye (1907) Hovedfag: Nationaløkonomi	11	11	11	10	12	10	6	10	10	12	9	11	11	12	146	Haud ill. 1.
Juni 1913.																
^{24} & $^{25}/_{6}$ Bohn-Rasmussen, Johan Holger (1894) Hovedfag: Nationaløkonomi	12	11	11	10	8	11	10	10	11	11	11	10	7	9	142	Haud ill. 2.

Eksamens nye Form.

(Kgl. Anordning 5. Februar 1910).

Navn.	Skriftlig Prøve.				Mundtlig Prøve.											Points.	Hoved-karakter.
	Laboratorie-øvelser.	Store Opgave i Hovedfaget.	Nationaløkonomiens Teori og Politik.	Dansk borgerlig Ret.	National-økonomiens Teori.	National-økonomiens Politik.	Finansvidenskab, derunder dansk Stats- og kommunal Finansstatistik.	Danmarks Statistik (tillige skriftlig).	Statistikens Teori.	Statsvidenskabelig Encyklopædi.	Politisk Historie.	Dansk borgerlig Ret.	Dansk Statsforfatningsret (tillige skriftlig).	Dansk Statsforvaltningsret, derunder Næringsret.	Folkeret.		
Januar 1913.																	
21 & 22/1 Bull, Aage Carl Heinrich (1908) Hovedfag: Nationaløkonomi	12	11	11	11	10	11	11	9	9	10	11	10	10	9	10	155	Haud ill. 2.
21 & 22/1 Jacobsen, Jacob Christian (1908) Hovedfag: Nationaløkonomi	12	13	12	12	13	13	12	13	6	13	14	12	13	12	13	183	Laudabilis.
18 & 20/1 Jensen, Johan Mathias Due (1907) Hovedfag: Nationaløkonomi	13	12	12	11	10	10	9	11	5	9	10	11	11	11	12	157	Haud ill. 1.
1 & 22/1 Lindholm, Oscar (1906) Hovedfag: Nationaløkonomi	12	13	12	11	12	13	13	11	12	13	13	12	12	12	12	183	Laudabilis.
18 & 20/1 Petersen, Thormod (1906) Hovedfag: Nationaløkonomi	13	12	12	11	13	13	12	12	13	13	12	12	11	11	12	182	Laudabilis.
Juni 1913.																	
21 & 23/6 Brødsgaard, Andreas Flensborg (1907) Hovedfag: Nationaløkonomi	11	12	11	12	10	12	7	10	11	11	9	13	10	8	11	158	Haud. ill. 1.
26 & 27/6 Dahlgaard, Bertel (1909) Hovedfag: Nationaløkonomi	14	14	12	11	12	12	12	11	13	13	13	12	13	12	13	187	Laudabilis.
24 & 25/6 Drejer, Aage Akselsen (1907) Hovedfag; Nationaløkonomi	12	12	10	5	11	12	10	9	13	12	7	10	13	12	10	158	Haud ill. 1.
26 & 27/6 Høst, Harald (1909) Hovedfag: Nationaløkonomi	11	13	12	13	13	13	14	11	14	13	12	14	13	13	13	192	Laudabilis.
21 & 23/6 Knudsen, Olaf (1907) Hovedfag: Nationaløkonomi	11	11	12	11	10	11	12	10	11	13	10	13	12	12	13	172	Haud ill. 1.
21 & 23/6 Lissau, Anna Marie Ingeborg (1908) Hovedfag: Nationaløkønomi	11	11	10	9	8	11	11	12	12	12	10	12	13	12	12	166	Haud ill. 1.
24 & 25/6 Lund, Carl Christian (1908) Hovedfag: Nationaløkonomi	12	10	10	4	11	11	11	11	7	11	7	10	9	8	11	143	Haud ill. 2.
26 & 27/6 Møller, Sigrid (1907) Hovedfag: Nationaløkonomi	12	12	11	9	13	11	10	10	10	12	14	12	11	11	11	169	Haud ill. 1.

Skriftlige Opgaver.

Vinteren 1912—13.

1) Store skriftlige Opgave: α) Bankpolitik og Penge- og Kreditforhold: Bank of Englands Diskontopolitik i de sidste Menneskealdre og dens Betydning for det økonomiske Verdensliv. β) International Handel og Handelskriser: Typiske Forskelligheder mellem Kriser før og efter 1890. γ) Økonomisk Udviklingshistorie og Litteraturhistorie: En Karakteristik af Ricardo's Stilling indenfor Nationaløkonomiens Teori. δ) Finansvidenskab: Er det muligt gennem et System af Erhvervsskatter at opnaa den samme Ligelighed som tilsigtes gennem en Formue- og Indkomstskat? ε) Arbejderspørgsmaal: Kollektive Arbejdsaftaler og deres Betydning. ζ) Værdi- og Prislære: Den gensidige Forbindelse mellem Priserne paa Raavarer og de færdige Varer. 2) Nationaløkonomiens Teori: Forskellen mellem Arbejdslønnen for Mænd og Kvinder og Aarsagerne dertil. 3) Nationaløkonomiens Politik: En Vurdering af Lovgivningen om Landejendommes Størrelse med særligt Henblik paa Danmark. 4) Statistik (6 Timer): En Belysning af den danske Folketællings Oplysninger om Aldersfordelingen i de forskellige Samfundsklasser. 5) Borgerlig Ret: Hvilke Beføjelser tilkommer der en Køber, naar den solgte Ting viser sig mangelfuld? 6) Statsret: Hvori adskiller Rigsdagsmænds Retsstilling sig fra andre Statsborgeres?

Sommeren 1913.

1) Store skriftlige Opgave (8 Timer): α) Bankpolitik: Med hvilken Ret kan det tillades den ledende Seddelbank i et Land at diskontere til en lavere Sats end den officielt offentliggjorte? β) Handels- og Toldpolitik: En Fremstilling og Vurdering af Hovedtrækkene i de senere Aars Bevægelser i Handelspolitikken indenfor det britiske Rige og dets Besiddelser. γ) Arbejderspørgsmaal: Forskellige Staters Stilling til udenlandske Arbejdere. δ) Finansvidenskab: En Redegørelse for Aarsagerne til Bevægelserne i Renten af Statslaan i den sidste Menneskealder. ε) Penge og Kredit: Hvilke Forhold øver Indflydelse paa et Lands Behov af ædelt Metal? 2) Statistik (6 Timer): Finansielle Forhold i de 6 Købstæder med over 4.000 Indbyggere, som har højest Skatteprocent. 3) Nationaløkonomiens Teori: I hvilken Grad bundfældes Udbyttet af tekniske Fremskridt og Lovgivningsreformer som Grundrente? 4) Nationaløkonomiens Politik: Bestræbelserne for at støtte den lille Industri. 5) Borgerlig Ret: Hvorvidt kan nogen ifalde Erstatningsansvar, uden at der foreligger noget tilregneligt Forhold fra hans Side? 6) Statsret: At udvikle Reglerne om Tingenes Myndighed til at nedsætte Kommissioner i Henhold til Grundlovens § 46.

γ. *Juridisk Eksamen for Ustuderede.*

Navn.	Specialkaraktererne.							Points.	Hoved-karakter
	Skriftlig Prøve.		Mundtlig Prøve.						
	Store konkrete Opgave.	Lille konkrete Opgave.	Dansk Civilret I.	Dansk Civilret II.	Strafferet.	Proces.	Statsret.		
Januar 1913.									
$^{17}/_{1}$ Lund, Dan	24	7	11	5	9	10	2	68	Anden.
$^{9}/_{1}$ Olsen, Ove Mathias	16	11	10	9	11	11	11	79	Anden.
$^{16}/_{1}$ Rasmussen, Olaf Thor	18	12	11	12	11	11	11	86	Anden.
$^{8}/_{1}$ Schultz, Johannes Marius	20	11	12	9	11	10	9	82	Anden.
$^{21}/_{1}$ Sebbelov, Eigil	22	11	11	4	8	7	7	70	Anden.
Maj—Juni 1913.									
$^{3}/_{6}$ Bjørk*), Victor Emanuel Anton	24	11	12	12	12	12	11	94	Første.
$^{16}/_{6}$ Breum, Jens Christian Juulsgaard	22	11	12	13	12	12	12	94	Første.
$^{23}/_{5}$ Hansen, Einar Peder	20	7	7	9	7	11	1	62	Anden.
$^{9}/_{6}$ Jensen, Hans Peter	24	12	12	12	12	11	12	95	Første.
$^{4}/_{6}$ Jensen, Thorkel	20	9	11	10	8	11	11	80	Anden.
$^{22}/_{5}$ Johannesen, Oskar	20	7	5	8	5	9	9	63	Anden.
$^{29}/_{5}$ Mathiesen, Ludvig Victor Marius	18	11	10	12	12	10	11	84	Anden.
$^{27}/_{5}$ Nielsen, Niels Alfred	24	7	11	9	12	11	11	85	Anden.
$^{27}/_{5}$ Olesen, Ole	22	11	11	11	13	11	11	90	Anden.
$^{27}/_{5}$ Olsen, Christen Eduard	22	11	10	13	12	12	12	92	Anden.
$^{19}/_{5}$ Petersen, Jens Michael Christian	18	11	11	11	11	10	7	79	Anden.
$^{10}/_{6}$ Stockbæk**), Anders Hansen	24	11	12	11	8	8	10	84	Anden.
$^{6}/_{6}$ Swendsen, Carl Viktor Münster	20	10	9	12	9	9	11	80	Anden.
$^{29}/_{5}$ Sørensen, Thorvald Frederik	24	11	12	13	13	12	12	97	Første.

*) Ifølge Navnebevis af $^{20}/_{10}$ 1906; tidligere: V. E. A. Nielsen.
**) Ifølge kgl. Bevilling af $^{2}/_{5}$ 1904; tidligere: A. Hansen.

Opgaverne (den store og lille konkrete Opgave) var de samme som ved den fuldstændige juridiske Embedseksamen i begge de nævnte Eksamensterminer.

6. Lægevidenskabelig Embedseksamen.

Vinteren 1912—13:	Der indstillede sig 30, af hvilke 29 fuldendte Eksamen.
Sommeren 1913:	— — - 37, - — 36 — —
	Ialt indstillede sig 67, af hvilke 65 fuldendte Eksamen.

Af disse erholdt: 44 Laudabilis, 20 Haud illaudabilis 1mi gr. og 1 Haud illaudabilis 2di gr.

Special-

Eksamens ældre Form. **Kandidatens Navn.**	Forberedelseseksamen. Kemi. praktisk.	Kemi. mundtlig.	Fysik.	Zoologi.	Botanik.	Tilsammen.	Eksamens 1ste Del. Mundtlig Prøve. Normal Anatomi.	Fysiologi.	Farmakologi.
Juni 1913.									
Buhl, Hjalmar Peter Vilhelm (1901) Fb. Eks. 1903	16	16	16	16	16	$\frac{80}{5}+\frac{80}{5}=32$	16	16	15

Eksamens nye Form. **Kandidaternes Navne.**	Eksamens 1ste Del. Naar taget.	Anatomi.	Fysiologi.	Fysik.	Kemi. praktisk.	Kemi. mundtlig.	Tilsammen.	Alm. Patologi. skriftlig.	Alm. Patologi. mundtlig.
Januar—Februar 1913.									
Agerholm, Betty Johanne Oline (1904)...	1910	26	$19\frac{1}{3}$	7	16	$9\frac{2}{3}$	$\frac{32\frac{2}{3}}{3}=10\frac{8}{9}$	$9\frac{2}{3}$	8
Begtrup, Erik Worm (1906)	1909	16	$22\frac{2}{3}$	14	16	$10\frac{1}{3}$	$\frac{40\frac{1}{3}}{3}=13\frac{4}{9}$	$11\frac{1}{3}$	$11\frac{1}{3}$
Castberg, Erik Odin (1905)	1909	30	26	13	8	8	$\frac{29}{3}=9\frac{2}{3}$	$9\frac{2}{3}$	13
Christensen-Dalsgaard*), Søren (1904) ...	1910	$19\frac{1}{3}$	$22\frac{2}{3}$	$11\frac{1}{3}$	16	8	$\frac{35\frac{1}{3}}{3}=11\frac{7}{9}$	8	8
Christiansen, Max Alex Alfonso Sponholtz (1906)	1909	$22\frac{2}{3}$	26	14	16	15	$\frac{45}{3}=15$	13	14
Gjørup, Axel (1902)	1909	16	$19\frac{1}{3}$	15	5	$11\frac{1}{3}$	$\frac{31\frac{1}{3}}{3}=10\frac{4}{9}$	$11\frac{1}{3}$	$11\frac{1}{3}$
Gottlieb, Axel Jørgen Vincent (1905)	1909	28	28	13	16	13	$\frac{42}{3}=14$	13	$11\frac{1}{3}$
Hjort, Arne (1906)	1909	30	28	13	8	16	$\frac{37}{3}=12\frac{1}{3}$	$11\frac{1}{3}$	14
Holm-Nielsen**), Ole (1905)	1909	32	30	$11\frac{1}{3}$	16	14	$\frac{41\frac{1}{3}}{3}=13\frac{7}{9}$	8	$11\frac{1}{3}$
Hoppe, Aage Sigurd (1905)	1909	26	26	13	8	8	$\frac{29}{3}=9\frac{2}{3}$	13	15
Jacobsen, Knud Valdemar Faaborg (1903)	1909	$19\frac{1}{3}$	28	8	÷11	13	$\frac{10}{3}=3\frac{1}{3}$	13	$11\frac{1}{3}$
Johannessen, Arne Jens Andreas (1906)..	1909	30	28	16	16	$11\frac{1}{3}$	$\frac{43\frac{1}{3}}{3}=14\frac{4}{9}$	$11\frac{1}{3}$	15
Johansson, Vernharður (1900)	1911	10	$19\frac{1}{3}$	8	16	5	$\frac{29}{3}=9\frac{2}{3}$	$11\frac{1}{3}$	$9\frac{2}{3}$
Jørgensen, Niels Andreas (1904)	1909	26	26	$9\frac{2}{3}$	16	16	$\frac{41\frac{2}{3}}{3}=13\frac{8}{9}$	$11\frac{1}{3}$	14
Kissmeyer, Arne Henri (1906)	1909	$22\frac{2}{3}$	30	$11\frac{1}{3}$	$11\frac{1}{3}$	÷11	$\frac{11\frac{2}{3}}{3}=3\frac{8}{9}$	$11\frac{1}{3}$	$11\frac{1}{3}$
Kjeldskov-Hansen***), Holger Marius Theodor Wilhelm (1906)	1909	26	28	14	16	$9\frac{2}{3}$	$\frac{39\frac{2}{3}}{3}=13\frac{2}{9}$	$11\frac{1}{3}$	$11\frac{1}{3}$
Krarup, Sophus Erik (1905)	1909	28	$22\frac{2}{3}$	5	16	8	$\frac{29}{3}=9\frac{2}{3}$	8	8
Kruchov, Eli Christian (1905)	1910	$22\frac{2}{3}$	28	8	16	$11\frac{1}{3}$	$\frac{35\frac{1}{3}}{3}=11\frac{7}{9}$	$9\frac{2}{3}$	8
Kruse, Ellen Marie (1904)	1909	16	$22\frac{2}{3}$	6	16	14	$\frac{36}{3}=12$	$11\frac{1}{3}$	6
Møller, Mads Jensen (1905)	1910	14	$22\frac{2}{3}$	6	16	$11\frac{1}{3}$	$\frac{33\frac{1}{3}}{3}=11\frac{1}{9}$	$11\frac{1}{3}$	13
Neumann, Otto (1904)	1909	26	26	16	16	$9\frac{2}{3}$	$\frac{41\frac{2}{3}}{3}=13\frac{8}{9}$	$11\frac{1}{3}$	7

*) Ifølge kgl. Bevilling af 1/7 1898; tidligere: S. Christensen.
**) Ifølge kgl. Bevilling af 5/8 1912; tidligere: O. Holm Nielsen.
***) Ifølge kgl. Bevilling af 1/10 1906; tidligere: H. M. T. W. Hansen.

karaktererne.

Eksamens 2den Del. Skriftlig Prøve. Medicin.	Kirurgi.	Retslægevidenskab.	Mundtlig Prøve. Medicinsk Klinik.	Medicinsk Patologi.	Kirurgisk Klinik.	Kirurgisk Patologi.	Operation.	Fødselslære.	Patologisk Anatomi.	Talværdiernes Sum.	Hovedkarakter.
9⅔	13	13	13	14	÷ 5⅔	15	15	11⅓	15	192⅓	Laud.

Eksamens 2den Del. Patologisk Anatomi.	Farmakologi.	Retsmedicin.	Obstetrik.	Medicin. skriftlig.	Medicin. mundtlig.	Medicin. klinisk.	Kirurgi. skriftlig.	Kirurgi. mundtlig.	Kirurgi. klinisk.	Kirurgi. operativ.	Talværdiernes Sum.	Hovedkarakter.
8	7	11⅓	8	6	11⅓	11⅓	6	9⅔	11⅓	9⅔	173 5/9	Haud ill. 1.
11⅓	7	9⅔	9⅔	11⅓	14	9⅔	11⅓	11⅓	9⅔	13	192 5/6	Laud.
13	11⅓	15	13	11⅓	8	÷ ⅓	7	11⅓	÷ 5⅔	9⅔	182	Haud ill. 1.
5	7	8	7	7	8	8	6	÷ ⅓	11⅓	9⅔	146 4/9	Haud ill. 1.
14	13	9⅔	9⅔	9⅔	15	13	14	11⅓	11⅓	11⅓	222 2/9	Laud.
11⅓	÷ ⅓	11⅓	6	9⅔	11⅓	13	5	11⅓	13	11⅓	171 4/9	Haud ill. 1.
11⅓	11⅓	11⅓	11⅓	13	13	8	13	9⅔	13	13	222⅓	Laud.
13	14	11⅓	÷ ⅓	11⅓	11⅓	13	14	13	11⅓	9⅔	217⅓	Laud.
7	8	11⅓	÷ 5⅔	8	9⅔	14	8	11⅓	11⅓	13	191 1/9	Laud.
14	15	14	15	13	14	13	7	13	11⅓	13	232	Laud.
5	9⅔	8	9⅔	8	11⅓	11⅓	8	8	8	9⅔	171⅔	Haud ill. 1.
9⅔	15	16	11⅓	14	11⅓	14	13	13	15	13	244 1/9	Laud.
9⅔	5	÷ ⅓	5	11⅓	÷ ⅓	6	9⅔	7	8	11⅓	132⅓	Haud ill. 1.
11⅓	6	7	7	11⅓	13	6	11⅓	5	13	9⅔	191 8/9	Laud.
13	13	13	11⅓	9⅔	11⅓	13	13	13	13	13	215 5/9	Laud.
14	6	13	÷ 5⅔	11⅓	13	13	9⅔	13	14	14	205 2/9	Laud.
÷ ⅓	÷ 11	÷ ⅓	÷ 18⅓	7	11⅓	9⅔	5	7	15	9⅔	111	Haud ill. 2.
÷ 5⅔	÷ ⅓	6	÷ ⅓	7	9⅔	7	6	11⅓	7	9⅔	137 4/9	Haud ill. 1.
11⅓	13	13	5	11⅓	9⅔	8	9⅔	8	13	11⅓	181⅓	Haud ill. 1.
8	7	11⅓	7	7	6	13	6	8	11⅓	9⅔	166 4/9	Haud ill. 1.
8	6	8	13	8	14	9⅔	9⅔	11⅓	14	11⅓	197 2/9	Laud.

Eksamens nye Form. Kandidaternes Navne.	Eksamens 1ste Del. Naar taget.	Anatomi.	Fysiologi.	Fysik.	Kemi praktisk.	Kemi mundtlig.	Tilsammen.	Alm. Patologi. skriftlig.	Alm. Patologi. mundtlig.
Nielsen, Hans Emil Sophus Johannes (1906)	1909	26	28	15	16	15	$\frac{46}{3}=15\frac{1}{3}$	13	15
Nielsen, Niels Aage (1906)	1909	32	32	16	16	15	$\frac{47}{3}=15\frac{2}{3}$	13	15
Nissen, Vagn (1904)	1909	32	32	16	16	14	$\frac{46}{3}=15\frac{1}{3}$	13	13
Schmidt, Viggo Henrik Herman (1906)	1909	28	26	14	5	8	$\frac{27}{3}=9$	13	11⅓
Schou, Hans Jacob (1906)	1909	26	28	16	16	15	$\frac{47}{3}=15\frac{2}{3}$	14	14
Thrane, Kai Christian Ludvig (1905)	1909	19⅓	26	11⅓	16	11⅓	$\frac{38\frac{2}{3}}{3}=12\frac{8}{9}$	11⅓	11⅓
Trier, Kaj (1904)	1909	26	26	14	16	7	$\frac{37}{3}=12\frac{1}{3}$	9⅔	11⅓
Wulff, Hans Peter Jürgen (1906)	1909	22⅔	30	8	8	13	$\frac{29}{3}=9\frac{2}{3}$	14	15
Juni—Juli 1913.									
Andersen, Hakon Fogh (1907)	1910	22⅔	22⅔	13	16	÷11	$\frac{18}{3}=6$	13	11⅓
Baagøe, Kaj Hedemann (1906)	1910	28	22⅔	11⅓	8	13	$\frac{32\frac{1}{3}}{3}=10\frac{7}{9}$	11⅓	11⅓
Baastrup, Skat (1907)	1910	32	22⅔	16	16	5	$\frac{37}{3}=12\frac{1}{3}$	11⅓	15
Bech, Kai Frederik Vilhelm (1907)	1910	28	19⅓	13	16	5	$\frac{34}{3}=11\frac{1}{3}$	11⅓	14
Beyerholm, Sofus Otto Johannes (1905)	1909	22⅔	32	14	15	15	$\frac{44}{3}=14\frac{2}{3}$	11⅓	13
Christensen, Holger Lützhöft (1905)	1909	10	19⅓	13	16	8	$\frac{37}{3}=12\frac{1}{3}$	13	11⅓
Erichson*), Poul Christian Klauman (1906)	1910	28	30	8	16	÷ ⅓	$\frac{23\frac{2}{3}}{3}=7\frac{8}{9}$	11⅓	13
Fenger, Mogens (1907)	1910	32	32	16	16	11⅓	$\frac{43\frac{1}{3}}{3}=14\frac{4}{9}$	11⅓	15
Folkmar**), Erik Otto Rasmussen (1906)	1910	19⅓	32	16	16	16	$\frac{48}{3}=16$	14	15
Gravesen, Johannes (1907)	1910	32	16	11⅓	16	÷ ⅓	$\frac{27}{3}=9$	11⅓	11⅓
Hansen, Victor Marius (1906)	1910	30	22⅔	6	13	9⅔	$\frac{28\frac{2}{3}}{3}=9\frac{5}{9}$	9⅔	8
Holm, Frederik (1903)	1910	19⅓	22⅔	9⅔	8	14	$\frac{31\frac{2}{3}}{3}=10\frac{5}{9}$	11⅓	9⅔
Jacobsen, Johannes (1905)	1909	19⅓	26	9⅔	16	14	$\frac{39\frac{2}{3}}{3}=13\frac{2}{9}$	13	13
Jarløv***), Ejnar (1906)	1910	30	26	13	16	15	$\frac{44}{3}=14\frac{2}{3}$	11⅓	14
Jensen, Alfred Schou (1907)	1910	19⅓	19⅓	5	16	9⅔	$\frac{30\frac{2}{3}}{3}=10\frac{2}{9}$	9⅔	9⅔
Jørgensen, Stefan (1905)	1910	26	28	15	16	11⅓	$\frac{42\frac{1}{3}}{3}=14\frac{1}{9}$	14	15
Knudsen, Ivar Carl (1906)	1910	22⅔	26	15	16	9⅔	$\frac{40\frac{2}{3}}{3}=13\frac{5}{9}$	8	13
Koefoed, Carl Andreas (1905)	1910	16	22⅔	7	16	9⅔	$\frac{32\frac{2}{3}}{3}=10\frac{8}{9}$	11⅓	9⅔
Korsbjerg, Peter Axel (1906)	1910	14	19⅓	5	16	÷ ⅓	$\frac{20\frac{2}{3}}{3}=6\frac{8}{9}$	11⅓	9⅔
Krebs, Carl Immanuel (1907)	1910	19⅓	26	16	9⅔	5	$\frac{30\frac{2}{3}}{3}=10\frac{2}{9}$	13	15
Kristensen, Martin Kristian (1906)	1910	32	32	16	16	16	$\frac{48}{3}=16$	14	13
Martini-Hansen†), Camillo (1907)	1910	22⅔	22⅔	11⅓	16	9⅔	$\frac{37}{3}=12\frac{1}{3}$	13	13
Michelsen, Kaj Christian Bang (1906)	1910	19⅓	30	11⅓	16	14	$\frac{41\frac{1}{3}}{3}=13\frac{7}{9}$	13	11⅓
Munck, Oluf Friehling (1906)	1910	22⅔	30	14	16	÷ ⅓	$\frac{29\frac{2}{3}}{3}=9\frac{8}{9}$	11⅓	8

*) Sygeeksamen i patologisk Anatomi, Farmakologi og klinisk Medicin Oktober 1913.
**) Ifølge Navnebevis af $^{31}/_{8}$ 1903; tidligere: E. O. Rasmussen.
***) Ifølge Navnebevis af $^{9}/_{10}$ 1908; tidligere: E. Andersen.
†) Ifølge kgl. Bevilling af $^{3}/_{10}$ 1914 nu: C. Martiny.

Eksamens 2den Del.											Talværdiernes Sum.	Hovedkarakter.
				Medicin.			Kirurgi.					
Patologisk Anatomi.	Farmakologi.	Retsmedicin.	Obstetrik.	skriftlig.	mundtlig.	klinisk.	skriftlig.	mundtlig.	klinisk.	operativ.		
13	13	8	9⅔	11⅓	13	11⅓	9⅔	11⅓	11⅓	13	222	Laud.
16	13	13	11⅓	13	14	13	13	16	15	13	258	Laud.
13	13	9⅔	11⅓	13	14	13	11⅓	11⅓	11⅓	9⅔	236	Laud.
14	13	11⅓	7	9⅔	14	13	9⅔	÷ ⅓	13	11⅓	203	Laud.
11⅓	11⅓	13	9⅔	9⅔	13	13	13	11⅓	9⅔	7	219⅔	Laud.
7	8	9⅔	6	11⅓	11⅓	÷ ⅓	7	11⅓	11⅓	11⅓	174 8/9	Haud ill. 1.
8	9⅔	9⅔	6	7	8	13	9⅔	9⅔	9⅔	11⅓	187	Haud ill. 1.
14	11⅓	15	14	13	15	13	11⅓	13	9⅔	14	234⅔	Laud.
13	8	9⅔	11⅓	11⅓	13	÷ 11	13	13	13	11⅓	181⅓	Haud ill. 1.
15	11⅓	11⅓	8	9⅔	9⅔	9⅔	13	9⅔	11⅓	8	200 7/9	Laud.
15	15	11⅓	14	11⅓	9⅔	14	15	13	13	11⅓	236	Laud.
7	9⅔	13	9⅔	8	13	11⅓	9⅔	11⅓	8	13	197⅔	Laud.
16	11⅓	9⅔	8	11⅓	11⅓	13	11⅓	11⅓	14	9⅔	220 2/9	Laud.
9⅔	14	8	9⅔	11⅓	11⅓	11⅓	14	9⅔	11⅓	13	189⅓	Laud.
9⅔	9⅔	11⅓	8	7	11⅓	13	11⅓	9⅔	13	9⅔	203 8/9	Laud.
16	16	15	11⅓	11⅓	11⅓	14	13	11⅓	11⅓	14	249 4/9	Laud.
11⅓	13	16	11⅓	8	15	13	13	14	13	11⅓	235⅓	Laud.
14	11⅓	8	8	9⅔	13	13	14	9⅔	9⅔	11⅓	201⅓	Laud.
7	÷ ⅓	7	11⅓	8	9⅔	9⅔	11⅓	7	5	9⅔	165 2/9	Haud ill. 1.
9⅔	8	÷ 5⅔	÷ ⅓	5	6	11⅓	9⅔	8	÷ 5⅔	6	125 5/9	Haud ill. 1.
6	9⅔	9⅔	6	9⅔	13	11⅓	13	8	13	8	191 8/9	Laud.
16	13	14	7	7	14	13	11⅓	11⅓	13	13	228⅔	Laud.
÷ ⅓	5	÷ ⅓	5	5	11⅓	6	11⅓	13	÷ ⅓	7	130 8/9	Haud ill. 1.
9⅔	8	11⅓	7	9⅔	13	14	13	15	5	13	215 7/9	Laud.
9⅔	13	13	8	8	13	7	9⅔	11⅓	÷ ⅓	14	189 5/9	Laud.
6	9⅔	11⅓	8	÷ ⅓	7	13	9⅔	6	9⅔	13	163 5/9	Haud ill. 1.
÷ ⅓	8	11⅓	6	8	13	5	9⅔	11⅓	8	13	154 2/9	Haud ill. 1.
11⅓	13	13	7	7	11⅓	9⅔	9⅔	13	11⅓	11⅓	201 2/9	Laud.
15	15	15	14	11⅓	13	9⅔	11⅓	13	14	11⅓	249⅔	Laud.
7	14	11⅓	11⅓	8	13	11⅓	6	9⅔	13	13	201⅓	Laud.
9⅔	15	11⅓	7	11⅓	11⅓	11⅓	14	11⅓	11⅓	9⅔	210 7/9	Laud.
6	13	8	7	11⅓	11⅓	13	13	13	11⅓	11⅓	200 2/9	Laud.

Eksamens nye Form. Kandidaternes Navne.	Eksamens 1ste Del. Naar taget.	Anatomi.	Fysiologi.	Fysik.	Kemi. praktisk.	Kemi. mundtlig.	Tilsammen.	Alm. Patologi. skriftlig.	Alm. Patologi. mundtlig.
Mørkeberg, Christian Vilhelm Sophus (1906)	1910	26	14	7	16	÷ $\frac{1}{3}$	$\frac{22\frac{2}{3}}{3}=7\frac{5}{9}$	$11\frac{1}{3}$	$11\frac{1}{3}$
Nielsen, Niels (1907)	1910	32	26	16	16	16	$\frac{48}{3}=16$	$11\frac{1}{3}$	$11\frac{1}{3}$
Paulli, Valdemar (1905)	1909	32	26	15	16	$11\frac{1}{3}$	$\frac{42\frac{1}{3}}{3}=14\frac{1}{9}$	13	13
Piper, Agnes Caroline (1904)...........	1908	16	26	$9\frac{2}{3}$	$9\frac{2}{3}$	15	$\frac{34\frac{1}{3}}{3}=11\frac{4}{9}$	7	$11\frac{1}{3}$
Rosenthal, Max Bjørn Kierulff (1906)....	1910	28	30	13	16	÷ $5\frac{2}{3}$	$\frac{23\frac{1}{3}}{3}=7\frac{7}{9}$	13	$9\frac{2}{3}$
Ræder, Emil August Johan Christoffer (1905)	1909	$22\frac{2}{3}$	28	14	16	5	$\frac{35}{3}=11\frac{2}{3}$	13	13
Samuelsen, Jens Emanuel (1907)........	1910	26	30	$9\frac{2}{3}$	16	15	$\frac{40\frac{2}{3}}{3}=13\frac{5}{9}$	$11\frac{1}{3}$	$11\frac{1}{3}$
Schwartz, Thomas Vilhelm (1907).......	1910	$22\frac{2}{3}$	$19\frac{1}{3}$	13	16	$11\frac{1}{3}$	$\frac{40\frac{1}{3}}{3}=13\frac{4}{9}$	$11\frac{1}{3}$	$11\frac{1}{3}$
Svith*), Niels Marius (1905)	1909	26	$22\frac{2}{3}$	$9\frac{2}{3}$	16	8	$\frac{33\frac{2}{3}}{3}=11\frac{2}{9}$	$9\frac{2}{3}$	7
Trier, Hjalmar Sigurd (1906)	1910	28	26	14	16	5	$\frac{35}{3}=11\frac{2}{3}$	$9\frac{2}{3}$	$9\frac{2}{3}$
Wiltrup**), Niels Gerhard Carl Albert Vilhelm (1907)	1910	32	32	16	16	15	$\frac{47}{3}=15\frac{2}{3}$	13	13

Skriftlige Opgaver.

Vinteren 1912—13.

1) Medicin: Til hvilke Lidelser i Hjertet og Karrene kan Syfilis være Aarsag og hvilke er deres Følgetilstande? Hvorledes erkendes disse Lidelsers syfilitiske Natur? Hvad kan der opnaas ved en antisyfilitisk Behandling, og hvori bør denne bestaa? 2) Kirurgi: Traumatiske Læsioner af Bulbus oculi, deres Forløb og Følgetilstande. Hvorledes behandles disse Lidelser? 3) Almindelig Patologi: Hvad forstaas ved Autointoxikation? Nævn nogle Eksempler paa Autointoxikationstilstande, og giv derefter en Fremstilling af de forskellige Opfattelser, som er gjort gældende ved Tydningen af den akute og den kroniske Uræmi.

---

*) Ifølge kgl. Bevilling af $^{1}/_{5}$ 1905; tidligere: N. M. Nielsen.
** Ifølge Navnebevis af $^{15}/_{9}$ 1911; tidligere: N. G. C. A. V. Nielsen.

Eksamens 2den Del.											Talværdiernes Sum.	Hovedkarakter.
				Medicin.			Kirurgi.					
Patologisk Anatomi.	Farmakologi.	Retsmedicin.	Obstetrik.	skriftlig.	mundtlig.	klinisk.	skriftlig.	mundtlig.	klinisk.	operativ.		
11⅓	8	8	13	7	13	14	9⅔	13	11⅓	11⅓	189 5/9	Laud.
11⅓	14	13	11⅓	8	15	11⅓	11⅓	11⅓	14	15	232⅓	Laud.
14	8	11⅓	13	9⅔	13	11⅓	11⅓	13	13	15	230 7/9	Laud.
6	5	11⅓	÷ 18⅓	6	9⅔	9⅔	9⅔	9⅔	÷ ⅓	13	133 1/9	Haud ill. 1.
9⅔	14	7	8	13	11⅓	13	11⅓	9⅔	13	13	211 4/9	Laud.
8	14	15	6	11⅓	13	11⅓	9⅔	9⅔	9⅔	13	209	Laud.
11⅓	16	9⅔	11⅓	8	14	14	11⅓	14	14	13	228 8/9	Laud.
9⅔	13	7	9⅔	8	13	9⅔	6	8	6	11⅓	179 4/9	Haud ill. 1.
7	÷ ⅓	8	9⅔	÷ ⅓	8	7	8	11⅓	9⅔	9⅔	154 2/9	Haud ill. 1.
11⅓	11⅓	13	11⅓	11⅓	11⅓	14	11⅓	13	13	11⅓	217⅓	Laud.
13	14	15	11⅓	8	11⅓	13	9⅔	11⅓	13	13	238⅓	Laud.

Sommeren 1913.

1) Medicin: Hvilke er de vigtigste Former af svær Anæmi? (Den akute Blødningsanæmi undtagen). Hvorledes erkendes og behandles disse Anæmier? 2) Kirurgi: Med hvilke Symptomer optræder det akute Appendicitisanfald? Med hvilke andre Lidelser kan det forveksles, og hvorledes stilles Differentialdiagnosen? 3) Almindelig Patologi: Hvorledes fremstilles Agglutininer og Præcipitiner, og hvilke er deres Egenskaber? Giv en Beskrivelse af Fremgangsmaaderne ved disse Stoffers Anvendelse i Klinikken og Retsmedicinen.

7. Skoleembeds

a. Ved det

Vinteren 1912—13: Der indstillede sig 11,
Sommeren 1913: — — - 4,

Ialt indstillede sig 15,
Af disse erholdt: 10 Første Karakter

Teoretisk

Navn.	Hovedfaget. 1.	2.	3.	4.	Speciale.	Gennemsnitskarakter.
Januar 1913.						
Hovedfaget: Januar 1913, Bifag 1 og 2: Januar 1911.						
15/1 Bendtsen, Frederik Marius (1905) Hovedfag: Dansk, Bifag 1: Latin, Bifag 2: Fransk.	mg. ÷ 12	mg. ÷ 12	mg. ÷ 12	. . . . .	mg. ÷ 12	$\frac{48}{8} = 6 \times 4 = 24$
Hovedfaget: Januar 1911, Bifag 1 og 2: Januar 1913.						
14/1 Galster, Jørgen Georg Castonier (1906) . . . . Hovedfag: Historie, Bifag 1: Dansk, Bifag 2: Latin.	mg. ÷ 12	mg. 7	mg. 14	g. + 5	mg. 14	$\frac{52}{8} = 6\frac{1}{2} \times 4 = 26$
Hovedfaget: Januar 1913, Bifag 1 og 2: Juni 1911.						
14/1 Gertz, Thora Caroline (1906) . . . . . Hovedfag: Tysk, Bifag 1: Latin, Bifag 2: Græsk.	mg. + 16	mg. ÷ 6	mg. ÷ 12	mg. + 8	ug. 20	$\frac{62}{8} = 7\frac{3}{4} \times 4 = 31$
Hovedfaget: Januar 1913, Bifag 1: Januar 1910, Bifag 2: Juni 1910.						
15/1 Gormsen, Ingrid (1907) . . . . Hovedfag: Historie, Bifag 1: Dansk, Bifag 2: Fransk.	mg. ÷ 12	mg. ÷ 6	mg. 14	tg. 1	mg. + 16	$\frac{49}{8} = 6\frac{1}{8} \times 4 = 24\frac{1}{2}$
Hovedfaget: Januar 1913, Bifag 1; Maj 1910, Bifag 2: Januar 1913.						
18/1 Grünbaum, David (1906) . . . . Hovedfag: Engelsk, Bifag 1: Dansk, Bifag 2: Fransk.	mg. ÷ 12	mg. 7	mg. 14	mg. + 8	mg. 14	$\frac{55}{8} = 6\frac{7}{8} \times 4 = 27\frac{1}{2}$
Hovedfaget: Juni 1911, Bifag 1 og 2: Januar 1913.						
18/1 Jensen, Hans Mathias (1905) . . . . . . Hovedfag: Engelsk, Bifag 1: Tysk, Bifag 2: Fransk.	mg. + 16	ug. ÷ 9	mg. 14	mg. 7	ug. ÷ 18	$\frac{64}{8} = 8 \times 4 = 32$
Hovedfaget: Januar 1913, Bifag 1 og 2: Juni 1910.						
14/1 Knudsen, Hans Gunnar (1905) . . . . . Hovedfag: Dansk, Bifag 1: Engelsk, Bifag 2: Latin.	mg. ÷ 12	mg. 14	g. + 10	. . . . . .	mg. + 16	$\frac{52}{8} = 6\frac{1}{2} \times 4 = 26$

eksamen.

filosofiske Fakultet.

af hvilke 9 fuldendte Eksamen.
- — 4 — —

af hvilke 13 fuldendte Eksamen.
og 3 Anden Karakter.

Prøve.

Bifag 1.			Gennemsnits-karakter.	Bifag 2.			Gennemsnits-karakter.	Tilsammen.	Hoved-karakter.
1.	2.	3.		1.	2.	3.			
mg. 14	mg.+ 16	……	$\frac{30}{4}=7\frac{1}{2}\times2=15$	mg.÷ 12	g.+ 5	g.÷ 3	$\frac{20}{4}=5\times2=10$	$\frac{49}{8}=6\frac{1}{8}$	Første.
mg. 14	mg.÷ 12	……	$\frac{26}{4}=6\frac{1}{2}\times2=13$	mg.÷ 12	mg. 14	……	$\frac{26}{4}=6\frac{1}{2}\times2=13$	$\frac{52}{8}=6\frac{1}{2}$	Første.
mg. 14	mg.+ 16	……	$\frac{30}{4}=7\frac{1}{2}\times2=15$	mg. 14	mg.+ 16	……	$\frac{30}{4}=7\frac{1}{2}\times2=15$	$\frac{61}{8}=7\frac{5}{8}$	Første.
mg. 14	mg. 14	……	$\frac{28}{4}=7\times2=14$	mg. 14	ug.÷ 9	ug.÷ 9	$\frac{32}{4}=8\times2=16$	$\frac{54\frac{1}{2}}{8}=6\frac{13}{16}$	Første.
mg.+ 16	mg.÷ 12	……	$\frac{28}{4}=7\times2=14$	mg. 14	ug.÷ 9	ug÷ 9	$\frac{32}{4}=8\times2=16$	$\frac{57\frac{1}{2}}{8}=7\frac{3}{16}$	Første.
ug.÷ 18	mg.+ 8	ug. 10	$\frac{36}{4}=9\times2=18$	g.+ 10	mg. 7	mg.÷ 6	$\frac{23}{4}=5\frac{3}{4}\times2=11\frac{1}{2}$	$\frac{61\frac{1}{2}}{8}=7\frac{11}{16}$	Første.
g.+ 10	mg. 7	g.+ 5	$\frac{22}{4}=5\frac{1}{2}\times2=11$	g.+ 10	mg.÷ 12	……	$\frac{22}{4}=5\frac{1}{2}\times2=11$	$\frac{48}{8}=6$	Første.

	Navn.	Hovedfaget. 1.	2.	3.	4.	Speciale.	Gennemsnitskarakter.
	Hovedfaget: Januar 1913, Bifag 1: Maj 1910. Bifag 2: Januar 1913.						
15/1	Mylord-Møller, Konrad Eggert Herman Vilhelm (1903) .... Hovedfag: Tysk, Bifag 1: Dansk, Bifag 2: Græsk.	ug. 20	mg.+ 8	mg.+ 16	mg.+ 8	ug.÷ 18	$\frac{70}{8}=8\frac{3}{4}\times4=35$
	Hovedfaget: Januar 1913, Bifag 1: Maj 1910, Bifag 2: Januar 1913.						
18/1	Rasmussen, Jens Peter (1906)..... Hovedfag: Historie, Bifag 1: Dansk., Bifag 2: Engelsk.	g.÷ 6	g.+ 5	g.+ 10	g. 4	mg. 14	$\frac{39}{8}=4\frac{7}{8}\times4=19\frac{1}{2}$
	Juni 1913.						
	Hovedfaget: Juni 1913, Bifag 1 og 2: Juni 1911.						
4/6	Kjær, Kristen Vestergaard (1906).. Hovedfag: Dansk, Bifag 1: Tysk, Bifag 2: Engelsk.	tg. 2	g.+ 10	mg.÷ 12	.....	mg.÷ 12	$\frac{36}{8}=4\frac{1}{2}\times4=18$
	Hovedfaget: Juni 1911, Bifag 1 og 2: Juni 1913.						
7/6	Køster, Svend (1906)............ Hovedfag: Dansk, Bifag 1: Engelsk, Bifag 2: Tysk.	mg. 14	mg.÷ 12	g.+ 10	.....	mg.÷ 12	$\frac{48}{8}=6\times4=24$
	Hovedfaget: Juni 1913, Bifag 1 og 2: Januar 1911.						
7/6	Poulsen, Thora Emilie Kirstine (1906) Hovedfag: Engelsk, Bifag 1: Tysk, Bifag 2: Fransk.	mg.÷ 12	g. 4	mg.÷ 12	mg.÷ 6	mg.+ 12	$\frac{46}{8}=5\frac{3}{4}\times4=23$
	Hovedfaget: Juni 1913, Bifag 1 og 2: Juni 1911.						
7/6	Zerlang, Léon (1904)............ Hovedfag: Tysk, Bifag 1: Dansk, Bifag 2: Fransk.	mg.÷ 12	g.÷ 3	g. 8	mg. 7	g.+ 10	$\frac{40}{8}=5\times4=20$

Skriftlige Opgaver.

Vinteren 1912—13.

Dansk som Hovedfag: 1) Glymdrápa, Vers 5, 6, 7 og 9 oversættes og tolkes. 2) De vigtigste Maader, hvorpaa danske Landsbynavne er dannede (Forled og Endelser). 3) Reformationsbevægelsens Betydning for dansk og svensk Litteratur og Sprog. 4) Afløsningsopgave for en Kandidat med Speciale »St. Blicher og dansk Bondedigtning«: Hvilke litterære Indflydelser lader sig eftervise i St. Blichers Produktion? 5) Afløsningsopgave for samme Kandidat: St. Blichers Skildring af jydsk Natur og Almueliv i Forhold til senere Forfatteres. 6) Afløsningsopgave for en Kandidat med Speciale »Runologi«: Indskrifterne paa Istabystenen og Tjurköbrakteaten fortolkes i alle Enkeltheder; Forholdet mellem dem indbyrdes og til de yngre nordiske

Bifag 1.			Gennemsnits-karakter.	Bifag 2.			Gennemsnits-karakter.	Tilsammen.	Hoved-karakter.
1.	2.	3.		1.	2.	3.			
mg.+ 16	mg.÷ 12	......	$\frac{28}{4}=7\times2=14$	mg.÷ 12	g. 8	....	$\frac{20}{4}=5\times2=10$	$\frac{59}{8}=7\frac{3}{8}$	Første.
g.+ 10	g.+ 10	......	$\frac{20}{4}=5\times2=10$	g÷ 6	g.+ 5	g. 4	$\frac{15}{4}=3\frac{3}{4}\times2=7\frac{1}{2}$	$\frac{37}{8}=4\frac{5}{8}$	Anden.
g.+ 10	g.+ 5	mg.÷ 6	$\frac{21}{4}=5\frac{1}{4}\times2=10\frac{1}{2}$	tg.+ 4	g.÷ 3	g.+ 5	$\frac{12}{4}=3\times2=6$	$\frac{34\frac{1}{2}}{8}=4\frac{5}{16}$	Anden.
mg. 14	mg.+ 8	mg. 7	$\frac{29}{4}=7\frac{1}{4}\times2=14\frac{1}{2}$	mg. 14	mg.+ 8	mg.+ 8	$\frac{30}{4}=7\frac{1}{2}\times2=15$	$\frac{53\frac{1}{2}}{8}=6\frac{11}{16}$	Første.
g.+ 10	mg.÷ 6	mg.÷ 6	$\frac{22}{4}=5\frac{1}{2}\times2=11$	mg.÷ 12	mg.÷ 6	mg.÷ 6	$\frac{24}{4}=6\times2=12$	$\frac{46}{8}=5\frac{3}{4}$	Første.
g. 8	g.÷ 6	......	$\frac{14}{4}=3\frac{1}{2}\times2=7$	tg.+ 4	tg. 1	mg.÷ 6	$\frac{11}{4}=2\frac{3}{4}\times2=5\frac{1}{2}$	$\frac{32\frac{1}{2}}{8}=4\frac{1}{16}$	Anden.

Indskrifter, særlig de danske, undersøges og belyses. 7) Afløsningsopgave for samme Kandidat: Kritisk Undersøgelse og Bedømmelse af de fremkomne Opfattelser af Runernes Oprindelse (fra og med Wimmer).

Dansk som Bifag: 1) Brandts gammeldanske Læsebog, S. 16, L. 1 (Skal man iarn...) til S. 16, L. 16 (...sac ællær skær) oversættes og tolkes. For følgende Ords Vedkommende oplyses Forholdet baade til Oldnorsk-Islandsk og til Nydansk: L. 1: thva. L. 1: hand. L. 2: halnæ. L. 4: skiutær. L. 4: fiæt. L. 5: fældær. L. 6: tve. L. 8: trugh. L. 10: vetæ. L. 11: thaghær. L. 11: vantæ. L. 16: hvat hældær...ællær. I Teksten foretages følgende Rettelser: L. 1 læs: tha skal *h*an. L. 6 læs: vitne thæt tv*e*. L. 9 læs: hin ær *bar*. L. 13 læs: han*d* løsæ. L. 13 læs: kum*b*ær. L. 13 læs: oc han*s* skal. L. 14 læs: Kum*b*ær. L. 16 læs: skyld*æ*r fore the sac. 2) De soranske Skribenter i det 18. Aarhundrede.

Engelsk som Hovedfag: 1) Den oldengelske Judith, S. 176—198 inkl. oversættes med sproghistorisk Kommentar. 2) Forklar Forholdet mellem

Lyd og Skrift i følgende Ord: made, maid, mead, meadow, lead, china, machine, Greenwich, bow, know, knowledge — og oplys det ved Paralleltilfælde. 3) »Maud«, considered in relation to the rest of Tennyson's work. 4) Laboratorieopgave for en Kandidat med Speciale »Byron efter 1816«: Byrons Stilling til samtidig engelsk Politik, belyst ved Don Juan. 5) Afløsningsopgave for en Kandidat med Speciale »Robert Browning«: Personskildringen i Browning's »The Ring and the Book«. 6) Afløsningsopgave for samme Kandidat: Browning som Lyriker. 7) Afløsningsopgave for en Kandidat med Speciale »Walter Scott«: Walter Scott's Skildring af Menigmand. 8) Afløsningsopgave for samme Kandidat: Walter Scott's Forhold til Samtidens Meninger og Stemninger.

Engelsk som Bifag: 1) Version: Byron, English Bards and Scotch Reviewers, L. 1—62 (. . . judge of poesy) oversættes. 2) Stil: The Vicar of Wakefield.

Tysk som Hovedfag: 1) Oversæt de fem første Strofer af Herger (Minnesangs Frühling 25,13—26,12) og sammenstil, hvad der af samtlige Strofer (25,13—30,33) fremgaar om Digterens Livsforhold, Livsopfattelse og poetiske Teknik. 2) Den højtyske Dialekts Stilling indenfor de germanske Sprogs Omraade. 3) Stil: Franz Grillparzer. 4) Laboratorieopgave for en Kandidat med Speciale »Herder som Litteraturforsker«: Herders Opfattelse af primitiv Poesi (10 Timer). 5) Laboratorieopgave for en Kandidat med Speciale »Konsonanterne i Højtysk«: De germanske Konsonanter *k, t, p* i Højtysk (10 Timer).

Tysk som Bifag: 1) Hans Sachs, Der hürnen Seufrid, V. 949 til 985 oversættes og kommenteres. 2) Stil: P. F. Rist: En Rekrut fra Fire og Tres: S. 1, Fredericia By — til S. 2 — Folk i Byen, oversættes paa Tysk. Opgivet Ord: Udskejelser, Ausschreitungen.

Fransk som Hovedfag: 1) De vigtigste Grupper af Laaneord, oplyste ved Eksempler og forklarede kulturhistorisk. 2) Efterfølgende Fabel oversættes og kommenteres sprogligt og metrisk:

Le Renard, le Loup et le Cheval.

Un renard, jeune encore, quoique des plus madrés,
Vit le premier cheval qu'il eût vu de sa vie.
Il dit à certain loup, franc novice: Accourez,
Un animal paît dans nos prés,
Beau, grand; j'en ai la vue encor toute ravie.
Est-il plus fort que nous? dit le loup en riant.
Fais-moi son portrait, je te prie.
Si j'étais quelque peintre ou quelque étudiant,
Repartit le renard, j'avancerais la joie
Que vous aurez en le voyant.
Mais venez. Que sait-on! peut-être est-ce une proie
Que la fortune nous envoie.
Ils vont, et le cheval, qu'à l'herbe on avait mis,
Assez peu curieux de semblables amis,
Fut presque sur le point d'enfiler la venelle.
Seigneur, dit le renard, vos humbles serviteurs
Apprendraient volontiers comment on vous appelle.
Le cheval, qui n'était dépourvu de cervelle,
Leur dit: Lisez mon nom; vous le pouvez, messieurs;
Mon cordonnier l'a mis autour de ma semelle.
Le renard s'excusa sur son peu de savoir.
Mes parents, reprit-il, ne m'ont point fait instruire;
Ils sont pauvres, et n'ont qu'un trou pour tout avoir:
Ceux du loup, gros messieurs, l'ont fait apprendre à lire.
Le loup, par ce discours flatté,
S'approcha. Mais sa vanité
Lui coûta quatre dents: le cheval lui desserre
Un coup, et haut le pied. Voilà mon loup par terre,
Mal en point, sanglant et gâté.

Frère, dit le renard, ceci nous justifie
Ce que m'ont dit des gens d'esprit:
Cet animal vous a sur la mâchoire écrit
Que de tout inconnu le sage se méfie.

3) Stil: Le théâtre religieux au moyen âge. 4) Laboratorieopgave for en Kandidat med Speciale »Anatole France«: Karakteristik af Anatole France som Romanforfatter. 5) Laboratorieopgave for en Kandidat med Speciale »Leconte de Lisle, dels særskilt, særlig med Hensyn til hans Kilder, dels i Sammenligning med Romantikerne og med de samtidige Digtere«: Litterær og sproglig Karakteristik af Digtsamlingen: »Poèmes barbares«. 6) Laboratorieopgave for en Kandidat med Speciale »Rousseau«: Karakteristik af »La nouvelle Héloise« og en Redegørelse for denne Romans litterære og kulturhistoriske Betydning. 7) Laboratorieopgave for en Kandidat med Speciale »Racines Tragedie«: Analyse af Esther og Athalie og Bestemmelse af deres Stilling i Racines Forfatterskab.

Fransk som Bifag: 1) Stil: Résumer le Cid de Corneille. 2) Efterfølgende Stykke oversættes og kommenteres sprogligt: Ce fut les yeux encore gros du sommeil de la sieste que j'entrai au salon où se tenait mon grand-père. Il était assis dans un fauteuil d'acajou garni d'un velours d'Utrecht jaune, en habit marron foncé à gros boutons de corne. Sa barbe grise couvrait ses joues osseuses, d'épais sourcils noirs surmontaient ses yeux. L'air dur et bon, il m'embrassa tendrement. On me plaça près de lui sur une petite chaise et je me mis à l'examiner avec curiosité. C'était donc pour venir voir ce vieux monsieur qu'on avait voyagé si longtemps et que j'avais quitté mes plus beaux jouets, mes soldats de plomb et mon bateau à voiles! Qu'avait-il donc qui nécessitât de pareils sacrifices? Il me semblait un vieux monsieur comme les autres, mais que je savais malade, et je comprenais vaguement qu'il devait à cette qualité son importance exeptionnelle. Mais en quoi consistait cette maladie? Je le voyais assis dans un fauteuil, vêtu, peigné. Si je l'avais trouvé au lit avec quelque trace plus apparente de sa souffrance, je me serais expliqué plus facilement l'intérêt qu'il excitait; mais cette situation de malade qui ne se marquait par rien d'extérieur ni de trop visible me déconcertait singulièrement, et je ressentais pour elle une sorte de respect anxieux et de curiosité attentive.

Je continuais à le considérer sans rien dire. Ses mains surtout me préoccupaient vivement. De grosses veines bleuâtres les gonflaient, des touffes de poils gris poussaient aux phalanges noueuses. L'infirmité qui ankylosait le corps entier les épargnait et je les suivais deployant le large mouchoir qu'elles cherchaient caché entre les coussins du fauteuil, ouvrant une tabatière, y puisant la prise, ou, fréquemment, se croisant au sommet d'une canne. Cette canne me paraissait admirable. C'était un gros bâton sculpté, à sa poignée, d'un lézard. La bête semblait vivre; sous la caresse des doigts elle paraissait animée, et je m'attendais à la voir s'échapper et courir en frétillant sur le parquet.

Je ne comprenais guère ce que cette grossière sculpture avait de touchant en sa melancolie entre les mains oisives du vieillard qui, amateur passionné de jardinage et de fruits, voulait, en son impotence, que la bête familière des vieux murs et des éspaliers lui rappelât un peu ce que, de la nature, il avait le plus aimé, fût comme une allusion à un goût rustique, et fît de cette canne une sorte de sceptre de quelque humble royauté maraîchère..

Latin som Bifag: 1) Stil: Da Nearchus, som Alexander havde givet Anførselen over den paa Indusfloden byggede Flaade og befalet at s e j l e l a n g s m e d[1]) den persiske Havbugts Kyst for at udforske Havets og Landenes Natur, efter at have udstaaet uendelige Strabadser omsider var landet ved en Havn i Karmanien, skal nogle af hans F l a a d e s o l d a t e r[2]), som var gaaede lidt længere bort fra Strandbredden, have set en Mand, iført græsk Dragt. Ved Synet af ham blev de saa bevægede, at de ikke kunde holde deres Taarer tilbage; derpaa kaldte de Manden til sig og spurgte ham, hvem han var, og hvorfra han kom. Han svarede, at han var gaaet bort fra Alexanders Hær, og at Lejren og Kongen selv var fem Dages Vej derfra. Jublende

af Glæde førte de da Manden med sig til Nearchus. Da denne havde erfaret det samme af ham, besluttede han at drage til Alexander; men da han mente, at han, forinden han afrejste, maatte sørge for Skibenes og Soldaternes Sikkerhed, lod han Skibene trække op paa Land, ogsaa for at de, der var b e s k a d i g e d e[3]) under Sejladsen, kunde blive istandsatte, og Skibslejren omgive med en Befæstning. Mens Nearchus traf disse Forberedelser, havde Satrapen i den Egn imidlertid erfaret hans Ankomst; og da han havde hørt, at Alexander var meget bekymret for sin Flaade, og haabede at faa en stor Belønning af Kongen, hvis han først bragte ham det glædelige Budskab, ilede han hastigt til Lejren og forsikrede, at Nearchus allerede var paa Vejen fra Skibene og vilde være dér om faa Dage. Skønt Alexander ikke rigtig troede hans Ord og nødtes saa meget mere til at tvivle paa, om han ikke havde bragt usandt Budskab, jo længere Nearchus tøvede, udsendte han dog Folk, som med Køretøjer skulde gaa ham og hans Ledsagere i Møde og føre dem til Lejren. Efter at disse længe havde søgt dem forgæves, stødte de tilfældigt paa dem; men de var i den Grad b e s u d l e d e[4]) med Smuds og blege og u d m a g r e d e[5]) af Nattevaagen og Anstrengelser, at de slet ikke kunde genkende dem. Da de derfor paa deres Spørgsmaal om, hvor Alexander var, havde angivet dem Stedet, vilde de drage videre; men da Archias, som ledsagede Nearchus, mærkede dette og forstod Sagen, vendte han sig til Nearchus og sagde: »Jeg tror, Nearchus, at disse Folk ikke af nogen anden Grund drager gennem Ørkenen ad samme Vej som vi, end fordi de er udsendte for at opsøge os. Lad os derfor, da det ingenlunde er underligt, at de ikke genkender os, tilkendegive dem, hvem vi er.« Nearchus syntes, at Archias' Raad var godt; derfor spurgte han dem, med hvad Formaal de rejste ad denne Vej, og da de saa svarede, at de paa Alexanders Befaling v a r u d e[6]) for at opsøge Nearchus og hans Hær, sagde han: »Her er jeg, Nearchus; men vær I nu Vejvisere for os; naar vi kommer til Lejren, skal vi berette Alexander alt om Hæren.« Saa tog de dem op paa Vognene og vendte tilbage til Kongen. Da Alexander saa' dem komme saa s l e m t m e d t a g n e[7]), troede han først, at de alene mod Forventning var frelste, men hele Hæren gaaet til Grunde; men efter at Nearchus havde forsikret, at han førte Flaaden og Hæren uskadt med sig, vendtes Alexanders Sorg til Glæde, og han sagde, at dette var ham langt kærere, end at han havde undertvunget hele Asien.

[1]) legere. — [2]) classiarius. — [3]) quassare. — [4]) obsitus. — [5]) attenuatus. — 6) ire. — [7]) male habitus.

2) Version: Anno incarnationis dominice MCLIX defuncto Adriano papa IV ortum est scisma in ecclesia Dei inter Alexandrum et Victorem. Cum igitur cesar Fridericus oppugnaret Mediolanum, venit ad eum Victor in castra, que erant apud Papiam; et recepit eum cesar, adunatoque concilio receperunt eum episcopi Coloniensis et Moguntinus et omnes, quos imperialis aut timor aut favor agebat. Porro[1]) Alexandrum recepit Ierosolimitana ecclesia et Antiochena, preterea omnis Francia, Anglia, Hispania, Dania et omnia regna, que sunt ubique terrarum. Insuper Cisterciensis ordo eidem universus accesserat, in quo sunt archiepiscopi et episcopi quamplures et abbates amplius quam septingenti et monachorum inestimabilis numerus. Hi singulis annis celebrant concilium apud C i s t e r c i u m[2]) et decernunt ea, que utilia sunt. Horum invincibilis sententia vel maximas vires addidit Alexandro. Quamobrem iratus cesar proposuit edictum, ut omnes monachi Cisterciensis ordinis, qui consistebant in regno suo, aut Victori accederent aut regno pellerentur. Itaque difficile relatu est, quot patres, quanti monachorum greges relictis sedibus suis transfugerunt in Franciam.

Postquam igitur transierunt obsidionis quinque vel eo amplius anni, cesar obtinuit Mediolanum et eiecit habitatores eius ex illa et destruxit turres eius excelsas et muros civitatis adequavit solo. Tunc e l e v a t u m e s t cor eius nimis[3]), et timuerunt omnia regna terrarum ad famam nominis eius. Et misit ad regem Francie Lodewicum, ut occurreret sibi ad colloquium apud L a o n a m[4]), que est in terra Burgundionum iuxta Ararim fluvium, ad redintegrandam unitatem ecclesie; et annuit rex Francie. Preterea misit nuntios ad regem Danie et alios reges, ut venirent ad constitutum diem; insuper omnibus archiepiscopis, episcopis et summis potestatibus regni sui

sollempniter adesse mandavit. Grandis igitur expectacio universorum ad tam celebrem c u r i a m[5]), quo uterque papa et tanti reges conventuri ferebantur. Tunc abierunt simul Waldemarus cum epicopis Danie, Hartwichus archiepiescopus Hammaburgensis, et comes Holsatie Adolfus cum multis Saxonie nobilibus ad prefixum colloquii locum. Lodewicus igitur rex Francie, cuius precipue expectabatur adventus, ubi intellexit cesarem appropiare cum exercitu, dubitavit occurrere illi; sed propter fidem datam venit ad locum predictum constituto die, et exhibuit se in pontis medio ab hora tercia usque in horam nonam. Porro[1]) cesar nondum venerat. Quod rex Francie accipiens pro omine lavit manus suas in flumine ob testimonium, quasi fidem pollicitam dederit, et digrediens inde abiit ipso vespere D i v i o n a m[6]). Veniens igitur noctu cesar intellexit regem Francie discessisse, et misit honorabiles personas denuo accersire eum. Sed ille nulla ratione vacare se posse respondit, gratulans se et fidem solvisse et suspectam cesaris manum evasisse. Ferebatur enim a multis, quod cesar eum circumvenire voluerit et propter hoc contra pactionem armatus advenerit; sed ars arte delusa est. Tunc cesar vehementer irritatus a curia secessit, intentans Francigenis bellum.

[1]) *porro* = sed eller autem. — [2]) *Cistercium* = Citeaux i Départementet Côte d'Or, Ordenens Hovedsæde. — [3]) bibelsk Talemaade; *elevatum* = elatum. — [4]) *Laona* = St. Jean-de-Losne i Dep. Côte d'Or.. — [5]) *curia* = Rigsdag og Kirkemøde. — [6]) *Diviona* = Dijon i Burgund.

Græsk som Bifag: 1) Læst Sted: Homers Iliade IX 162—198 oversættes. Det staar Kandidaten frit for at tilføje saadanne sproglige og reale Oplysninger, hvortil Stedet giver Anledning. 2) Ulæst Sted: Herodot III, Kap. 118 og 119 oversættes. Opgivelser: Χρηματίζομαι, forhandler. — ἀκινάκης, Krumsabel. — ἀνείρω, trækker (paa en Snor). — ἐλπίδας πολλὰς ἔχω, tror bestemt. — τὴν ἐπὶ θανάτῳ, nemlig δέσιν.

Klassisk Filologi som Hovedfag: 1) Stil: I 21. Bog af sin Historie lader Livius Consulen P. Cornelius Scipio, da han stod i Begreb med at levere Hannibal et Slag ved Floden Ticinus, holde omtrent følgende Tale til sine Soldater.

»Soldater! Hvis det var den Hær, jeg har haft med mig i Gallien, som jeg nu førte ud til Slag, vilde jeg have undladt at tale til jer; hvad havde jeg nemlig haft nødigt at opmuntre enten de Ryttere, der glimrende havde overvundet Fjendernes Rytteri ved Rhonefloden, eller de Legioner, hvormed jeg har forfulgt den samme Fjende lige hertil og betragtet hans Flugt for en afgørende Kamp som en Sejr. Men nu, da hin Hær kæmper i Spanien under min Broders Kommando, medens jeg, forat I kunde have en Konsul til Fører mod Hannibal og Poenerne, har tilbudt mig selv til dette Hverv, maa jeg som ny Feltherre tale nogle Ord til de ny Soldater. For at I ikke skal være i Uvidenhed om Krigens Art eller om Fjenden, saa skal I kæmpe med dem, som I i den forrige Krig har overvundet tillands og tilvands, af hvem I i 20 Aar har krævet Skat, hvem I som Sejrens Løn har frataget Sicilien og Sardinien. Heller ikke nu vil de kæmpe, fordi de ønsker det, men fordi de er nødt dertil, medmindre I tror, at de, der, mens Hæren var uskadt, stadigt undgik Slag, nu efter at have mistet en Mængde Soldater ved Overgangen over Alperne vilde have kæmpet, hvis de ikke havde været afskaarne fra Tilbagetoget. Jeg beder jer gaa imod dem ikke blot med det Mod, I plejer at vise overfor andre Fjender, men ogsaa med Vrede og Forbitrelse. Vi havde kunnet sætte over til Afrika og jævne Carthago med Jorden; men vi skaanede dem og tilstod dem billige Fredsvilkaar. Til Løn for denne Velgerning kommer de nu for at angribe vort Fædreland. Og hvis vi bukker under, har Rom ingen ny Hær i Reserve. Det romerske Senat og Folk har nu Øjnene rettede mod vore Hænder i den Forvisning, at, saaledes som vor Kraft og Tapperhed er, saaledes vil Byens og Romerrigets Skæbne blive«.

Hermed sammenligne man, hvad der staar hos Polybios; saa vil man se, hvorfra Livius har hentet Stoffet til denne Tale. Polybios siger altsaa om samme Sag følgende.

»Poplios samlede Soldaterne og opmuntrede dem. Den største Del af Talen drejede sig om de tidligere Kampe med Karchedonierne. Han sagde, at allerede det, at de vidste, at deres nuværende Modstandere var Karchedoniere, maatte give dem sikkert Haab om Sejr, fordi disse saa tidt var blevet

overvundne af Romerne, at det var forunderligt, at de endnu vovede at se dem i Øjnene. Men endnu mere maa I være ved godt Mod, sagde han, naar I betænker, at I vil komme til at kæmpe med Fjender, som jeg, jeres Feltherre, ofte har overvundet, og som af Frygt for mig er gaaet over Alperne«.

De sidste 8 Linier (i»«) oversættes paa Græsk, Resten paa Latin. 2) Læst Latin: Vergilius, Aeneis II 318—54 oversættes og fortolkes. 3) Ulæst Græsk: Josephos, Archaeologi XVIII 4, 4 oversættes. Opgivne Ord: ἐνδοιάζειν, betænke sig paa. — ἀνεῖσθαι med Genetiv: undlade. 4) Den romerske Historieskrivning i Kejsertiden. 5) Afløsningsopgave for en Kandidat med Speciale »Aristoteles' Politik og Nikomacheiske Etik«: Aristoteles' Politik 1305 a35—1306 b26 oversættes og fortolkes. 6) Afløsningsopgave for samme Kandidat: Aristoteles' Nikomacheiske Etik 1133 b29—1135 a31 oversættes og fortolkes. 7) Laboratorieopgave for samme Kandidat: Solon, Fragmenterne 32—40 oversættes og fortolkes (10 Timer).

Historie som Hovedfag: 1) Frankrig som Kolonialmagt i Tiden før 1789. 2) Paa hvilke Maader har man i Europas Stater i Tiden efter 1815 søgt at tilvejebringe en statlig Enhed ved saakaldt Realunion og ved Forbundsstater? 3) Afløsningsopgave for en Kandidat med Speciale »Danmarks Historie 1766—1814«: Hvilke Regler om Konvojering af Handelsskibe fulgte den danske Regering i Tiden 1766—1814, og i hvilken Grad førte disse Regler til politiske Forviklinger med Udlandet? 4) Afløsningsopgave for samme Kandidat: Fandtes der inden Landboreformerne Uligheder mellem Kongerigets Landsdele med Hensyn til Bøndernes retslige og økonomiske Stilling? modtoges Bestræbelserne for Reform paa forskellig Maade, og blev Reformernes Frugter ulige i de enkelte Provinser? 5) Laboratorieopgave for samme Kandidat: En Fremstilling af Christian II's Reformer med Hensyn til Købstædernes Styrelse, Retspleje og Politi (8 Timer). 6) Afløsningsopgave for en Kandidat med Speciale »Italien 1492—1530«: Leonardo da Vincis Kundskaber og Eksperimenter paa Naturvidenskabens Omraade. 7) Afløsningsopgave for samme Kandidat: Lodovico Moras Politik 1492—1500. 8) Laboratorieopgave for samme Kandidat: Erik Klippings Haandfæstning af Juli 1282 Art. 5—13 oversættes og fortolkes (8 Timer). 9) Afløsningsopgave for en Kandidat med Speciale »Englands Historie 1815—1853«: En Skildring af Lord Palmerstons Udenrigspolitik fra Afslutningen af de spanske Ægteskaber 1846 til hans Udtræden af Ministeriet i December 1851, samt af Dronning Victorias og Prins Alberts Stilling til den. 10) Afløsningsopgave for samme Kandidat: Den engelske Arbejderbevægelse i Tiden 1830—1842. 11) Laboratorieopgave for samme Kandidat: Macchiavellis Opfattelse af Pavernes og Kirkens verdslige Magt, særlig som denne fremtræder i »Il Principe« (8 Timer).

Sommeren 1913.

Dansk som Hovedfag: 1) Harald Haarfagres Skjalde. 2) Hovedpunkterne af de nordiske Sprogs Accentuationssystem (Tryk, musikalsk Accent, Stød). 3) Den litterære Kritik i Danmark indtil Georg Brandes. 4) Afløsningsopgave for en Kandidat med Speciale »Blicher og Bondedigtningen«: St. Blicher som fædrelandsk Digter og Forfatter. 5) Afløsningsopgave for samme Kandidat: »Fjerde Døgn« af »Jyllandsrejsen« kommenteres og forklares i det enkelte. 6) Afløsningsopgave for en Kandidat med Speciale »Jens Baggesen«: Versform og Stil i Baggesens »Komiske Fortællinger« og Rimbreve, i Forhold til deres Forbilleder og Efterligninger. 7) Afløsningsopgave for samme Kandidat: Tankegang og Sammenhæng i Baggesens »Min Gienganger og jeg selv«.

Dansk som Bifag: 1) Runeberg: Molnets broder, L. 1—31 (... föds, vet ingen) oversættes. Med Benyttelse af de i Stykket forekommende Substantiver gives en Oversigt over de svenske Substantivers Bøjning. 2) Hvilke Oplysninger giver »En Sjæl efter Døden« om dansk Aandsliv i Fyrrerne?

Engelsk som Hovedfag: 1) Stil: Thomas Carlyle, with special reference to »Sartor Resartus«. 2) Latinens Indflydelse paa nyengelsk Sprog. 3) Marlowe's Dr. Faustus, Sc. 1, 105—161 inkl. 4) Afløsningsopgave for en Kandidat med Speciale »Percy Bysshe Shelley«: Shelley's Venner i Italien. 5) Afløsnings-

opgave for samme Kandidat: Kan der paavises nogen Udvikling i Shelley's Evner som lyrisk Digter?

Engelsk som Bifag: 1) Stil: Jeg har i den senere Tid ofte tænkt paa, om ikke ogsaa jeg skylder Læseverdenen en tilforladelig og aabenhjertig Redegørelse for mit indvortes Menneske. I vore Dage, da Litteraturen mere og mere udvikler sig til et offentligt Skriftemaal, en Slags frivillig Gabestok for Forfatteren og hans Livs Skæbne, bør en Skribent, hvem Publikums Dom ikke er ligegyldig, sikkert opgive al gammeldags Forbeholdenhed og tilstede Læserne et ugenert Indblik i hans Hjertes Lønkammer. Naar Øjeblikkets Digtermode udtrykkelig fordrer et blottet Adamsæble og en aaben Vest, der tillader Digterbrystet at svulme frit og mandigt, gør man kun en latterlig Figur i tilknappet Diplomatfrakke og stive Flipper. Det er jo ikke alene en Modes første, men ogsaa dens sidste Offer, der er dens Nar.

Saaledes har jeg da spurgt mig selv, om Læseverdenen f. Eks. ikke har et gyldigt Krav paa en utilsløret Fremstilling af Grundene til, at jeg, skønt snart 40 Aar gammel og i en anstændig Livsstilling, endnu ikke har giftet mig. Visselig paahviler der mig her en Forpligtelse, som jeg ikke længer tør afvise. Ja, jeg er kommen til at tænke paa, at jeg vistnok heller ikke for min egen Værdigheds Skyld bør forholde Offentligheden en aaben Tilstaaelse desangaaende. Man kunde maaske ellers danne sig den ufordelagtige Mening om mig, at jeg slet ingen Kone har kunnet faa, eller — hvad der var værre — at jeg er en ulykkelig Forelsket, der i Dybet af min Sjæl ruger over en forsmaaet Kærligheds Kvide, en tragisk Skikkelse overhovedet, der bag et strengt behersket, sorgløst Ydre skjuler et af Lidenskabens Storme vildt oprevet Indre.

Vistnok vilde jeg ganske anderledes turde gøre Regning paa det højstærede Publikums og navnlig Læserindernes Opmærksomhed, dersom jeg med passende Diskretion kunde lade Verden ane Tilstedeværelsen af en Hjærtets Udkaarne, hvem jeg i Fryd eller Kval havde besunget, og hvem jeg nu i Folkets Paasyn knælende bekransede som min Musa, eller hvis Træskhed jeg skaanselsløst afslørede.

2) Version:

The Frost performs its secret ministry,
Unhelped by any wind. The owlet's cry
Came loud — and hark, again; loud as before.
The inmates of my cottage, all at rest,
Have left me to that solitude, which suits
Abstruser musings: save that at my side
My cradled infant slumbers peacefully.
'Tis calm indeed; so calm, that it disturbs
And vexes meditation with its strange
And extreme silentness. Sea, hill, and wood,
This populous village! Sea, hill, and wood,
With all the numberless goings on of life,
Inaudible as dreams! the thin blue flame
Lies on my low burnt fire, and quivers not;
Only that film, which fluttered on the grate,
Still flutters there, the sole unquiet thing.
Methinks its motion in this hush of nature
Gives it dim sympathies with me who live,
Making it a companionable form,
Whose puny flaps and freaks the idling Spirit
By its own moods interprets, every where
Echo or mirror seeking of itself,
And makes a toy of Thought.
But O! how oft,
How oft, at school, with most believing mind,
Presageful, have I gazed upon the bars,
To watch that fluttering s t r a n g e r! and as oft
With unclosed lids, already had I dreamt

Of my sweet birth-place, and the old church-tower,
Whose bells, the poor man's only music, rang
From morn to evening, all the hot Fair-day,
So sweetly, that they stirred and haunted me
With a wild pleasure, falling on mine ear
Most like articulate sounds of things to come!
So gazed I, till the soothing things, I dreamt,
Lulled me to sleep, and sleep prolonged my dreams!
And so I brooded all the following morn,
Awed by the stern preceptor's face, mine eye
Fixed with mock study on my swimming book:
Save if the door half-opened, and I snatched
A hasty glance, and still my heart leaped up,
For still I hoped to see the stranger's face,
Townsman, or aunt, or sister more beloved,
My playmate when we both were clothed alike.
Dear Babe that sleepest cradled by my side,
Whose gentle breathings, heard in this deep calm,
Fill up the interspersed vacancies
And momentary pauses of the thought!
My babe so beautiful! it thrills my heart
With tender gladness, thus to look at thee,
And think that thou shalt learn far other lore
And in far other scenes! For I was reared
In the great city, pent 'mid cloisters dim,
And saw nought lovely but the sky and stars.
But thou my babe! shalt wander like a breeze
By lakes and sandy shores.

(Coleridge.)

(De autobiografiske Momenter ønskes kommenterede).

Tysk som Hovedfag: 1) Borggreven af Regensburgs Strofer (Minnesangs Frühling 16,1—17,6) oversættes og kommenteres. 2) En kort Oversigt over de gotiske Sproglyd, fonetisk og sproghistorisk. 3) Stil: Friedrich Hölderlin. 4) Laboratorieopgave for en Kandidat med Speciale »Heinrich Heine«: Heinrich Heines satiriske Digtning (10 Timer).

Tysk som Bifag: 1) Schillers Wilhelm Tell, Akt 2, Scene 2, V. 987—1053 oversættes og fortolkes. 2) Stil: Heinrich v. Kleist.

Fransk som Hovedfag: 1) Den moderne franske Lydforbindelse oi [wa, wɛ] undersøges med Hensyn til Oprindelse og Udvikling. 2) Efterfølgende Tekst oversættes og kommenteres:

Des malcontents.

D'ont vient cela, mon amy Pierre, que jamais nul ne se contente de son estat, soit que Fortune le luy ayt offert et donné, ou que luy mesmes l'ayt choisy pour certaine cause et raison? »Que les marchans sont heureux!« dict le vieil souldart qui se sent tout rompu de peine et de coups. Et, au rebours, celuy qui est dessus la mer, en marchandise, dict ainsi quand il faict tormente: »il fait bien meilleur à la guerre; qu'il ne soyt vray, on s'y escarmouche de sorte qu'en un moment vient ou mort ou joyeuse victoire«. Le conseiller ou l'advocat (quand il oyt le soliciteur hurter, devant jour, à sa porte) loue l'estat du laboureur. Le paysan, qui vient de loin pour comparoistre à sa journée, dict qu'il n'y a d'heureux que ceulx qui ont leur demeure en la ville. Et tant d'autres semblables choses que Fabius, ce grand causeur, se lasseroit à les compter. Mais (afin que ne te tienne trop longuement) escoutez un peu là où c'est que tend mon propos. Si quelque Dieu disoit ainsi à telle manière de gens: »Ça, que je donne à un chascun de vous ce que plus il désire. Toy qui estois souldart naguères, à ce coup marchant deviendras; et vous, Monsieur le conseiller, serez bon homme de village. Or, puis qu'avez change d'estatz, vuidez d'icy, allez vous en, sus, haye!

avant! qu'attendez-vous?« Sire Dieu! ilz grettent leurs testes: C'est signe qu'ils sont mal contents. Et toutes fois ilz peuvent estre tous bien heureux, selon leur dire. A quoy tient il que Jupiter, voyant cela, ne se despite à bon droict contre telles gens, disant que plus n'escoutera vœux ne prières qu'on luy face. Au reste, afin que ce discours ne semble à celuy d'un plaisant qui ne tasche qu' à faire rire (combien qu'il n'est pas défendu qu'en riant l'on ne puisse dire et remonstrer la vérité; comme font les bons magisters, qui donnent aucunes fois aux petits enfants des lettres de marcepains, pour mieulx les faire connoistre); mais, laissons risées et jeux, et parlons à bon escient. Le laboureur, le tavernier, le souldart et les mariniers, qui par toutes mers vont et viennent, se disent tant prendre de peine à celle fin qu'en leur vieillesse ilz se puissent mettre à repos, voyantz qu'ils auront de quoy vivre; comme faict le petit formy, de grand labeur parfaict exemple, qui porte et traîne, à tout sa bouche, tout cela qu'il peult au monceau qu il faict, luy qui n'est ignorant ny nonchalant de l'advenir. Puis, en hiver, durant les neiges, qu'il ne peult aller nulle part, il vit content, en patience, usant des biens qu'il ha acquis. Mais toy, il n'est si grand chaleur, froid, feu, eaux, ny autres dangers, qui jamais engarder te puissent d'aller et venir pour le gaing. Brief, il n'y a rien qui te nuyse, pourveu qu'un autre n'ayt le bruyt d'être plus riche que toy.
3) Stil: Les Parnassiens. 4) Laboratorieopgave for en Kandidat med Speciale »Albert Samain og hans litterære Forudsætninger«: Litterær og sproglig Karakteristik af Alb. Samains Digtsamling »Au Jardin de l'Infante« (10 Timer).

Fransk som Bifag: 1) Stil: Résumer les Femmes Savantes. 2) Version:

A Sedan, rue Maqua, chez les Delaherche, la vie avait repris, après les terribles secousses de la bataille et de la capitulation; et, depuis bientôt quatre mois, les jours suivaient les jours, sous le morne écrasement de l'occupation prussienne.

Mois un coin des vastes bâtiments de la fabrique, surtout, restait clos, comme inhabité: c'était, sur la rue, à l'extrémité des appartements de maître, la chambre que le colonel de Vineuil habitait toujours. Tandis que les autres fenêtres s'ouvraient, laissaient passer tout un va-et-vient, tout un bruit de vie, celles de cette pièce semblaient mortes, avec leurs persiennes obstinément fermées. Le colonel s'était plaint de ses yeux, dont la grande lumière avivait les souffrances, disait-il; et l'on ne savait s'il mentait, on entretenait près de lui une lampe, nuit et jour, pour le contenter. Pendant deux longs mois, il avait dû garder le lit, bien que le major Bouroche n'eût diagnostiqué qu'une fêlure de la cheville: la plaie ne se fermait pas, toutes sortes de complications étaient survenues. Maintenant, il se levait, mais dans un tel accablement moral, en proie à un mal indéfini, si têtu, si envahissant, qu'il vivait ses journées étendu sur une chaise longue, devant un grand feu de bois. Il maigrissait, devenait une ombre, sans que le médecin qui le soignait, très surpris, pût trouver une lésion, la cause de cette mort lente. Ainsi qu'une flamme, il s'éteignait.

Et madame Delaherche, la mère, s'était enfermée avec lui, dès le lendemain de l'occupation. Sans doute ils avaient dû s'entendre, en quelques mots, une fois pour toutes, sur leur formel désir de se cloîtrer ensemble au fond de cette pièce, tant que des Prussiens logeraient dans la maison. Beaucoup y avaient passé deux ou trois nuits, un capitaine, M. de Gartlauben, y couchait encore, à demeure. Du reste, jamais plus ni le colonel ni la vieille dame n'avaient reparlé de ces choses. Malgré ses soixante-dix-huit ans, elle se levait dès l'aube, venait s'installer dans un fauteuil, en face de son ami, à l'autre coin de la cheminée; et, sous la lumière immobile de la lampe, elle se mettait à tricoter des bas pour les petits pauvres, tandis que lui, les yeux fixés sur les tisons, ne faisait jamais rien, ne semblait vivre et mourir que d'une pensée, dans une stupeur croissante. Ils n'échangeaient sûrement pas vingt paroles en une journée, il l'avait arrêtée du geste, chaque fois que, sans le vouloir, elle qui allait et venait par la maison, laissait échapper quelque nouvelle du dehors; de sorte que, désormais, il ne pénétrait plus rien là de la vie

extérieure, et que rien n'était entré du siège de Paris, des défaites de la Loire, des quotidiennes douleurs de l'invasion. Mais, dans cette tombe volontaire, le colonel avait beau refuser la lumière du jour, se boucher les deux oreilles, tout l'effroyable désastre, tout le deuil mortel devait lui arriver par les fentes, avec l'air qu'il respirait; car, d'heure en heure, il était comme empoisonné quand même, il se mourait davantage.

Latin som Bifag: 1) Stil: I den saakaldte Syvaarskrig, der førtes af Frederik den Store 1756—63, viste som bekendt Russerne, de farligste Fjender han havde, den største Grusomhed. Overalt hvor de kom hen, afbrændte de Landsbyer, røvede Kvæg og alt hvad var af nogen Værdi, ja slog endog uskyldige Mennesker ihjel. At de dog ikke førte Krigen paa den Maade altid og overalt, men undertiden ogsaa aflagde Beviser paa Retfærdighed og Menneskelighed, det er baade berettet af Historieskrivere og fremgaar af følgende lille Fortælling, dersom man da tør fæste Lid til den.

En russisk Soldat havde med Vold taget en Vædder fra en Hyrdedreng. Drengen løb til Obersten og holdt ikke op at bede om at Vædderen maatte gives ham tilbage, før han havde lovet ham at give Soldaten en streng Straf dersom Drengen kunde angive ham.

»Naar jeg ser ham,« sagde Drengen, »kan jeg let genkende ham.« Soldaterne blev da stillet op, og da Drengen gik rundt bag Rækkerne, sagde Obersten: »Paa den Maade finder du aldrig Tyven. Hvorfor ser du paa Folkene fra Ryggen? Fra Ryggen ser de alle ens ud.« »Den jeg søger, skal være forskellig fra de andre,« sagde Drengen, og angav tilsidst den sjette Mand i den tredie Række. »Det er ham der har røvet Vædderen,« sagde han. Saa tog han et Rødkridt frem og sagde: »Dette Rødkridt bruger vi til at mærke vore Faar, og med det mærkede jeg Mandens Sabelhæfte, dengang han tog Vædderen, for at kende ham igen. Se her er Mærket.« »Bravo«, sagde Obersten, »det Indfald er en Dukat værd.« »Jamen hvem vil give mig den?« sagde Drengen. Saa lo Obersten og gav Drengen Dukaten; men Soldaten maatte udlevere Vædderen og vilde have faaet en streng Straf, dersom Drengen ikke havde bedt for ham.

Russer, *Russus.* — Vædder, *aries.* — Oberst, *tribunus (militum).* — bag, *pone.* — se ud, *aspectum praebere.* — Rødkridt, *rubrica.* — mærke, *notare.* — Sabelhæfte, *capulus.* — Bravo, *euge.* — Indfald, *artificium.* — Dukat, *aureus.*

2) Version: Svetons Caligula Kap. 8. Opgivelser: T r e v e r i, et gallisk Folk. C o n f l u e n t e s, Coblenz. b i m u l u s, to Aar gammel. e l e v o, ophæver. i n s t r u m e n t u m, Dokumenter.

Klassisk Filologi som Hovedfag: 1) Græsk Stil: Dionysios, som var Enehersker over Syrakus og havde faaet Magten over det meste af Sicilien, besluttede i Aaret 384 at anlægge en By i Italien for derved at skaffe sig sikker Sejlads til Epirus; han havde nemlig i Sinde i Løbet af kort Tid med store Stridskræfter at angribe disse Egne tilsøs. Naar de var tagne, haabede han med dem som Udgangspunkt at kunne plyndre Templet i Delphi, som han vidste var fyldt med mange Kostbarheder. Derfor sluttede han Forbund med Illyrierne ved Hjælp af Alketas, der netop opholdt sig i Syrakus som landflygtig, og sendte dem 2.000 Mand Hjælpetropper samt 300 helleniske R u s t n i n g e r[1]). Disse uddelte Illyrierne til de tapreste af Soldaterne, og efter at have samlet en stor Hær gjorde de Indfald i Epirus og g e n i n d s a t t e[2]) Alketas i Kongeværdigheden. Da i Begyndelsen ingen mødte dem til Kamp, hærgede de Landet, og da Indbyggerne endelig tog Mod til sig og forsøgte at hindre dem i at plyndre, overvandt de dem i et stort Slag og dræbte over 15.000 af dem. Da Lakedaimonierne erfarede, at dette var hændet, sendte de en Hær mod Illyrierne og bragte dem til at ophøre med at plyndre. Men medens disse Kampe fandt Sted, havde Dionysios ikke blot selv anlagt en Koloni ved det ioniske Hav, men ogsaa ydet Parierne Hjælp, da de bemægtigede sig en Ø i det. Og han vilde rimeligvis have f a s t h o l d t[3]), hvad han havde besluttet mod Delphi, hvis han ikke var kommet i Krig med Karchedonierne. Da han nemlig saa, at mange af de sikeliske Byer, som stod under dem, var rede til at falde fra dem, tilbød han disse Forbund og Ven-

skab, hvis de vilde slutte sig til[4]) ham. Karchedonierne sendte først Gesandter til Dionysios og forlangte de frafaldne Byer tilbage[5]) af ham; men da han ikke tog Hensyn til deres Forlangende[6]), begyndte de Krig imod ham. Først led de et meget stort Nederlag, idet deres Konge og mange Tusind Mand faldt efter at have kæmpet tappert; men derefter overvandt de ved List Dionysios, som i sin Glæde over Sejren var bleven overmodig[7]), saa at han blev tvunget til at lade dem beholde, hvad de tidligere havde besiddet paa Sicilien.

1) ἡ πανοπλία. — 2) κατάγειν. — 3) ἐμμένειν. — 4) προσγίγνεσθαι. — 5) ἀπαιτεῖν. — 6) ἀπαίτησις. — 7) er overmodig: μέγα φρονῶ.

2) Læst Græsk: Demosthenes Olynth. II, 22—24 inkl. oversættes og fortolkes. 3) Ulæst Latin: Cicero, De officiis III, 85 quod si haec — 88 inkl. oversættes. 4) Den latinske Komedie, særligt i dens Forhold til den græske. 5-6) Afløsningsopgaverne for en Kandidat med Speciale »Euripides« er angivet under Eksamen Sommeren 1912, Aarb. 1911—12, S. 581. 7) Laboratorieopgave for samme Kandidat: Iliaden XVI 20—79 inkl. oversættes og fortolkes (10 Timer).

β. *Ved det matematisk-*

Vinteren 1912—13: Der indstillede sig 1,
Sommeren 1913: — — - 2,
Ialt indstillede sig 3,

Til Tillægsprøve i Henhold til Bekendtgørelse 31. December 1889

Efter kgl. Anordning

Navn.	Eksamens 1ste Del. Praktiske Prøver. Fysiske Laboratorieøvelser.	Kemi.	Skriftlig Prøve. Fysik. 1.	Fysik. 2.	Matematik. 1.	Matematik. 2.	Matematik. 3.	Astronomi og praktisk Matematik. 1.	Astronomi og praktisk Matematik. 2.	Mundtlig Fysik. 1.	Fysik. 2.
Juni 1913.											
Thye, Svend Henry Emil (1906)	mg.+	ug.	ug.÷	ug.÷	mg.+	ug.	ug.	mg.+	mg.÷	mg.+	mg.+
Hovedfag: Matematik. Bifag: 1) Fysik, 2) Astronomi med praktisk Matematik, 3) Kemi.......	7⅓	8	7⅔	7⅔	7⅓	8	8	7⅓	6⅓	7⅓	7⅓
1ste Del: Januar 1911 og Februar 1912.											

Efter kgl. Anordning

Navn.	Eksamens 1ste Del. Praktiske Prøver. Fysiske Laboratorieøvelser.	Kemi.	Skriftlig Prøve. Fysik. 1.	Fysik. 2.	Matematik. 1.	Matematik. 2.	Matematik. 3.	Astronomi og praktisk Matematik. 1.	Astronomi og praktisk Matematik. 2.	Mundtlig Prøve. Fysik. 1.	Fysik. 2.	Matematik. 1.	Matematik. 2.	Astronomi og praktisk Matematik.	Kemi.	Points.
Januar 1913.																
Jørgensen, Ejlif (1905) ..	g.+	ug.	g.+	mg.÷	g.÷	mg.÷	tg.+	g.	mg.	g.	mg.	ug.	mg.+	ug.÷	g.+	90⅔
Hovedfag: Fysik og Kemi	5⅔	8	5⅔	6⅓	3⅔	6⅓	2⅓	5	7	5	7	8	7⅓	7⅔	5⅔	
1. Del: Januar 1910, 2. Del A.: Sept. 1912.																

naturvidenskabelige Fakultet.

der fuldendte Eksamen.

- — —

der fuldendte Eksamen og alle erholdt Laudabilis.

indstillede sig 1 Cand. theol., der erholdt Karakteren: Admissus.

23. November 1906.

Prøve.					Eksamens 2den Del.									
					Praktiske og skriftlige Prøver.				Mundtlig Prøve.					
Matematik.		Astronomi og praktisk Matematik.	Kemi.	Points.	Matematik.				Matematik.			Points.	Tilsammen.	Hovedkarakter.
1.	2.				1.	2.	3.	Speciale.	1.	2.	3.			
mg. +	ug. ÷	ug.	mg. +	$112\frac{2}{3}$	mg. +	mg. +	ug.	ug.	ug. ÷	mg.	mg. ÷	$59\frac{2}{3}$	$\frac{172\frac{1}{3}}{23}=7\frac{34}{69}$	Første.
$7\frac{1}{3}$	$7\frac{2}{3}$	8	$7\frac{1}{3}$		$7\frac{1}{3}$	$7\frac{1}{3}$	8	16	$7\frac{2}{3}$	7	$6\frac{1}{3}$			

2. Juli 1912.

Eksamens 2den Del. A.									Eksamens 2den Del. B.											
Praktisk og skriftlig Prøve.							Mundtlig Prøve.		Praktisk og skriftlig Prøve.					Mundtlig Prøve.						
Fysisk Forsøgslære (skriftlig).	Kursusarbejder i fysisk Laboratorium.				Eksamensarbejder i fysisk Laboratorium.		Fysisk Forsøgslære.	Points.	Kemi.			Undervisningsforsøg.	Skriftlig Prøve.	Kemi.			Points.	Tilsammen.	Hovedkarakter.
									uorganisk	organisk.	fysisk.			uorganisk.	organisk.	fysisk.			
	1.	2.	3.	4.	1.	2.													
mg. +	mg. ÷	mg.	mg. ÷	mg.	g. +	mg. ÷	mg. +	$53\frac{1}{3}$	ug. ÷	ug.	ug. ÷	mg. +	ug. ÷	mg.	ug.	ug. ÷	61	$\frac{205}{31}=6\frac{19}{31}$	Første.
$7\frac{1}{3}$	$6\frac{1}{3}$	7	$6\frac{1}{3}$	7	$5\frac{2}{3}$	$6\frac{1}{3}$	$7\frac{1}{3}$		$7\frac{2}{3}$	8	$7\frac{2}{3}$	$7\frac{1}{3}$	$7\frac{2}{3}$	7	8	$7\frac{2}{3}$			

Efter kgl. Anordning

Navn.	Skriftlig (og praktisk) Prøve.						
	Zoo-logi.	Bota-nik.	Geo-logi.	Geo-grafi.	Speci-ale.	Fysik.	Kemi.
Juni 1913.							
Roed, Caroline Marie (1907)	g.+	g.+	mg.÷	mg.÷	mg.÷	g.+ | g. ⏟ g.+	ug.
Hovedfag: Naturhistorie og Geografi; Speciale: Botanik. 1ste Del: Juni 1909.	$5\frac{2}{3}$	$5\frac{2}{3}$	$6\frac{1}{3}$	$6\frac{1}{3}$	$6\frac{1}{3}$	$5\frac{2}{3}$	8

Tillægsprøve i Henhold til Bekendtgørelse 31. Dec. 1889.

Navn.	Skriftlig Prøve.			Gennem-snits-karakter.	Mundtlig Prøve.			Gennem-snits-karakter.	Til-sammen.	Hoved-karakter.
	Zoo-logi.	Bota-nik.	Geo-grafi.		Zoo-logi.	Bota-nik.	Geo-grafi.			
Juni 1913.										
Jørgensen, Hakon Michael Christian Qvortrop (1899).	mg.	mg.+	g.+	$\frac{20}{3}=6\frac{2}{3}$	mg.÷	g.+	g.	$\frac{17}{3}=5\frac{2}{3}$	$\frac{12\frac{1}{3}}{2}=6\frac{1}{6}$	Admissus.
($^{20}/_{6}$ 1905: Cand. theol., Laud.).	7	$7\frac{1}{3}$	$5\frac{2}{3}$		$6\frac{1}{3}$	$5\frac{2}{3}$	5			

Skriftlige Opgaver.

Efter Anordn. 13. Novbr. 1906.

Vinteren 1912—13.

Eksamens 1ste Del.

Matematik I: Elementær Matematik: 1. Løsning og Diskussion af den Opgave at beregne Vinklerne i en Trekant ABC, naar Siderne er givne, saavel naar Trekanten er plan, som naar den er sfærisk.

2. ABC er en sfærisk Trekant. Bevis, at de Buer, som Forlængelserne af Siderne afskærer paa den Storcirkel, der har Poler fælles med Trekantens omskrevne Lillecirkel, parvis maales ved samme Gradetal som en af Vinklerne i den plane Trekant, der har A, B og C til Vinkelspidser.

II: 1. Find Værdien af det bestemte Integral

$$\int_0^{\pi} \frac{d\varphi}{1 - 2a\cos\varphi + a^2},$$

hvor a er en fra ± 1 forskellig reel Konstant.

2. Antages n og p positive hele, medens a er vilkaarlig, skal man bevise Formlen

6. December 1901.

Gennemsnitskarakter.	Mundtlig Prøve. Zoologi.	Botanik.	Geologi.	Geografi.	Fysik.	Kemi.	Gennemsnitskarakter.	Tilsammen.	Hovedkarakter.
$\frac{44}{7}=6\frac{2}{7}$	mg. ÷	mg. ÷	mg. ÷	mg. +	g. + g. g. +	mg. +	$\frac{39\frac{1}{3}}{6}=6\frac{5}{9}$	$\frac{12\frac{53}{63}}{2}=6\frac{53}{126}$	Laudabilis.
	$6\frac{1}{3}$	$6\frac{1}{3}$	$6\frac{1}{3}$	$7\frac{1}{3}$	$5\frac{2}{3}$	$7\frac{1}{3}$			

$$D_x^p\left[e^{ax}(e^x-1)^n\right]_{x=0}=\sum_{s=0}^{s=n}(-1)^s\binom{n}{s}(a+n-s)^p,$$

for $1 \leqq p \leqq n+1$, finde Værdien af disse Udtryk, og endelig vise, at Udtrykkene for $p > n$ er et helt Polynomium af $(p-n)^{te}$ Grad i a.

3. Vis, at de otte bikvadratiske Ligninger

$$f(x) \equiv x^4 \pm ax^2 \pm bx \pm ab = 0,$$

hvor a og b er to forskellige, ulige Primtal, alle er irreduktible i de rationelle Tals Legeme.

III: 1. Bestem de to Systemer af retlinede Frembringere paa den hyperbolske Paraboloide

$$xy = kz$$

samt det System af Linier paa Fladen, der overalt skærer det ene System af Frembringere under rette Vinkler.

2. En materiel Partikkel tiltrækkes til et fast Punkt, O, med en Kraft, der er udtrykt ved $\frac{1}{r^2}+\frac{1}{r^3}$, hvor r er Partiklens Afstand fra O. Bestem Ligningen for Partiklens Bane, naar Partiklen i Afstanden 1 fra Punktet udkastes med en Begyndelseshastighed v_0 vinkelret paa Radiusvektor. For hvilke Værdier af v_0 ligger Banen helt i det endelige?

IV: Praktisk Matematik: Med et Maaleapparat er Midtpunktet mellem to Punkter paa en Kronografstrimmel blevet maalt ud 50 Gange. Man fik derved følgende Tal, udtrykt i den mindste opnaaelige Enhed:

803	802	801	801	801
800	802	802	801	800
802	808	797	802	802
805	798	792	809	799
803	800	800	799	802
802	804	792	807	798
803	810	794	798	802
805	807	795	809	797
798	801	802	802	790
800	808	799	802	795

Der ønskes en iagttagelsesteoretisk Behandling af dette Materiale.

Fysik I: To lodrette, lige vide, cylindriske Rør er forbundne forneden, saa at de danner et U-Rør. Foroven er de begge lukkede. Rørene indeholder Kvægsølv og over dette en Luftart, som følger Mariottes og Gay-Lussacs Love. De har ens Temperatur over det hele; ved 0° C. er Lufttrykket, maalt i Kvægsølvhøjde, i det ene Rør p_0, i det andet $p_0 + h$. Naar Temperaturen forandres, vil Højdeforskellen mellem Kvægsølvoverfladerne variere.

Der søges et Udtryk for Temperaturen t bestemt ved p_0, h, x, H_1 og H_2, idet $h + 2x$ er Kvægsølvoverfladernes Højdeforskel ved t° C, H_1 og H_2 Luftrummenes Højder ved 0° C.; der tages ikke Hensyn til Rørenes og Kvægsølvets Rumforandringer ved Opvarmning.

Det fundne Udtryk prøves a) for det Tilfælde, at Temperaturen er lig det absolute Nulpunkts, b) for det Tilfælde, at $H_1 = H_2 = \infty$, c) for det Tilfælde, at $h = 0$.

II: 1. Der ønskes en Beskrivelse af en Jævnstrømsdynamos Indretning og Virkemaade.

2. Feltmagneterne har et Tværsnit paa 100 cm² og magnetiseres ved Hjælp af en elektrisk Strøm fra et Akkumulatorbatteri, saa den magnetiske Induktion bliver 10000. Ankeret er ringformet og forsynet med 1000 Traadvindinger af en overspunden Kobbertraad, hvis Modstand er 0,8 Ohm. Ankeret udfører 1200 Omløb i hvert Minut, og den derved frembragte Strøm gaar gennem en ydre Modstand paa 20 Ohm. Hvormegen Varme udvikler Strømmen i hvert Sekund i denne Modstand?

Kemi: Praktisk Prøve (8 Timer) for 4 Kandidater: Analyse af følgende Blandinger:

1. Natrium-Ammoniumfosfat, Blynitrat og Bariumnitrat.
2. Kalium-Tinklorid, Bariumkarbonat og Magniumkarbonat.
3. Blybromid, Aluminiumfosfat og Natriumnitrat.
4. Blyfosfat, basisk Vismutnitrat, Magnium-Ammoniumfosfat.

Astronomi: Paa Københavns Observatorium er der den 2. Januar 1913 blevet anstillet en Observation af Komet Gale, med følgende Resultat:

Middeltid København.	Rektascension.	Deklination.
$5^h\ 44^m\ 55^s$	$17^h\ 36^m\ 20^s.07$	$+\ 69^0\ 40'\ 56''.4$

Der ønskes beregnet Stjernetid og Parallakse for denne Observation samt Kometens Længde (λ) og Bredde (β) i Grader, Minutter og Hundrededele af Minutter.

For Kometens Afstand fra Jorden ($\triangle$) antager vi:

$$\text{Log}\ \triangle = 0.1456$$

og for Ekliptikhældingen (ε):

$$\varepsilon = 23^0\ 27'\ 11''.$$

Sommeren 1913.

Eksamens 1ste Del.

Matematik I: Elementær Matematik: Fremsæt og bevis de grundlæggende almindelige Sætninger i Teorien for ligedannede Punktsystemer i Planet.

Bevis, at naar en plan Figur multipliceres med m_1 med Hensyn til Punktet O_1 og den fremkomne Figur multipliceres med m_2 med Hensyn til O_2, da er den sidste Figur ligedannet og ligedan beliggende med den første med Hensyn til et Punkt paa den rette Linie gennem O_1 og O_2. I hvilket Forhold deler dette Punkt $O_1 O_2$? Hvor stort er Ligedannethedsforholdet?

II: 1. Find Summen af den uendelige Række

$$\sum_{n=1}^{n=\infty} \frac{(-1)^{n-1}}{(2n-1)\ n\,(n+1)\ (2n+3)}.$$

2. Idet n og p er positive hele, indbyrdes primiske Tal, skal man vise, at samtlige Differentialkvotienter af Funktionen

$$F(x) = \frac{(e^{npx} - 1)(e^{x} - 1)}{(e^{nx} - 1)(e^{px} - 1)}$$

for $x = 0$ er hele Tal.

3. Find Værdien af det bestemte Integral

$$\int_{-\infty}^{+\infty} \frac{dx}{\left((x-a)^2 + b^2\right)^n},$$

hvor a og b er positive Konstanter, medens n er positiv hel.

III: 1. Find, udtrykt ved φ, Koordinaterne til Røringspunktet mellem den rette Linie

$$x \cos \varphi + y \sin \varphi = \cos^2 \varphi$$

og Indhyllingskurven for det System af rette Linier, som opstaar, naar φ er variabel.

Find Indhyllingskurvens Længde.

2. O er Begyndelsespunktet i et plant Koordinatsystem. En retlinet Stang, OA, drejer sig med konstant Vinkelhastighed, ω, om det Endepunkt, der ligger i Begyndelsespunktet. En anden retlinet Stang, AB, bevæger sig, saa at det ene Endepunkt ved et Hængsel er fastgjort til A, medens det andet bevæger sig paa X-Aksen. Bevis, at B's Hastighed numerisk er udtrykt ved $\omega \cdot OC$, hvor C er Y-Aksens Skæringspunkt med den rette Linie gennem B og A.

Under Forudsætning af, at $OA = AB$, skal Stangen AB's Bevægelse reduceres til Rulning.

IV: Praktisk Matematik: Beregn ved Hjælp af numerisk Integration Integralet

$$\int_0^{50^\circ} \sqrt[3]{1 + \sin^3\varphi}\, d\varphi$$

Femcifret Logaritmetabel.

Fysik I: 1. To Termometre af samme Slags Glas og med Gradlængderne l_1 og l_2 er anbragte lodret ved Siden af hinanden i samme Bad. Badets Temperatur T er højere end Luftens.

De to Kvægsølvoverflader i Termometrene staar i ens Højde og højere end Badets Overflade, hvorfor begge Termometre viser for lav Temperatur; det ene viser T_1, det andet T_2.

Hvorledes kan man, naar man kender l_1 og l_2 og iagttager T_1 og T_2, finde Badets Temperatur T?

Hvorledes kan man finde Middeltemperaturen ϑ af det Kvægsølv, som i et af Termometrene staar over Badets Overflade, naar man kender Kvægsølvets og Glassets Udvidelseskoefficienter, k og g, samt har iagttaget den Gradstreg t, ved hvilken Badets Overflade staar?

2. Hvorledes finder man Længden af en Celsiusgrad paa et Kvægsølvtermometer?

II: I et Gitterspektroskop betragtes Kvægsølvdampens Spektrum. Beregn Bølgebredden λ for en Linie, der er saaledes beliggende i Spektret af femte Orden, at den falder sammen med den grønne Kvægsølvlinie i Spektret af fjerde Orden. Denne sidste Linies Bølgebredde er $\lambda_1 = 5461$ Ångstrøm. Hvilken Farve har den førstnævnte Linie, og hvor stor er Vinklen α mellem de Straaler, som danner den, og Gitternormalen, der forudsættes parallel med det indfaldende Lys. Antallet af Ridser paa hver cm af Gitteret er 1000. Hvilken Afstand (x cm) er der mellem de to omtalte Spektrallinier i Spektret af første Orden, naar Kikkertobjektivets Brændvidde er 30 cm.

Kemi: Praktisk Prøve (8 Timer) for 2 Kandidater: Analyse af følgende Blandinger:

1. Aluminiumsulfat, Ferrihydroxyd og Natriumammoniumfosfat.
2. Sølvnitrat, Magniumkarbonat og Bariumnitrat.

Astronomi: For Planet (624) Hektor har vi for 1907 Marts 9.0 M. T. Berlin Middelanomalien (M) = 343° 48′.912.

Endvidere er:

Middelbevægelsen (μ) = 293″.1782
Ekscentricitetsvinklen (φ) = 1°56′.492

Der ønskes beregnet: Radiusvektor (r) og sand Anomali (v) for 1907 April 18.0 M. T. Berlin.

Femcifret Regning.

Eksamens 2. Del.

Matematik I: 1. Udtryk Arc tg x ved Logaritmer, og bevis Formlen

$$\sum_{n=1}^{n=\infty} \operatorname{arc\,tg}\left(\frac{2}{n^2}\right) = \frac{3\pi}{4},$$

hvor arc tg x betegner Hovedværdien af Arc tg x.

2. Et Keglesnit har i et Trekantskoordinatsystem i Liniekoordinater Ligningen

$$\lambda_1 X_1^2 + \lambda_2 X_2^2 + \lambda_3 X_3^2 = 0,$$

hvor

$$\lambda_1 + \lambda_2 + \lambda_3 = 0.$$

Hvilken Ligning faar Keglesnittet i Punktkoordinater?

Idet λ'erne opfattes som variable, opstaar et System af Keglesnit. Hvilke af disse vil i Punktfremstillingen opløse sig i rette Linier?

Hvad er det geometriske Sted for Polen til den rette Linie $A_1 x_1 + A_2 x_2 + A_3 x_3 = 0$ med Hensyn til det variable Keglesnit?

II: 1. Idet n er et positivt, helt og ulige Tal, skal man bestemme de til Polerne for Funktionen $(\sin x)^{-n}$ svarende Residuer.

2. Antages n og p positive hele, skal Polynomiet

$$F(x) = \sum_{s=0}^{s=p} (-1)^n \binom{p}{s} (x-s)^n$$

udvikles efter faldende Potenser af $x - \frac{p}{2}$. Hvilken Egenskab har Rødderne i den algebraiske Ligning $F(x) = 0$, og hvor stor er Summen af disse Rødder.

3. Idet n er positiv hel, medens a er en positiv Konstant, skal Funktionen

$$f(x) = \frac{1}{(1-ax)^n - x^n}$$

udvikles i Række baade efter Potenser af $\frac{x}{1-ax}$ og af x. Bestem Konvergensomraaderne for begge disse Rækker, og find det almindelige Udtryk for Potensrækkens Koefficienter.

III: En tung, homogen Tærning (Kantlængde a) glider paa en Sideflade ned ad et glat Skraaplan (Heldningsvinkel α). Bevægelsen er en Translationsbevægelse i Retning af Skraaplanets Faldlinier, og et Sæt parallele Kanter er vandrette. Fra en Begyndelsesstilling, hvor Hastigheden er 0, glider Tærningen Stykket na, og dens nederste Kant støder derpaa mod et vandret Plan. Kanten fastholdes, saa at Tærningen drejer sig om denne,

indtil en Sideflade støder mod det vandrette Plan. Her fastholdes Kanten ikke længere, saa at Tærningen uden Gnidningsmodstand glider paa det vandrette Plan.

Bestem Tærningens Vinkelhastighed efter det første og før det andet Stød, samt dens Hastighed paa det vandrette Plan.

IV: Kursusarbejde for en Kandidat med Speciale »Beregningsmatematik«: Et Omrids af Udviklingen af de vigtigste Metoder til numerisk Integration (Mekaniske Metoder er ikke undtagne).

Efter Anordn. 2. Juli 1912.

September 1912.

Eksamens 2. Del A.

Fysik. Praktiske Prøver for 1 Kandidat: 1. Der ønskes tilvejebragt 2 Kvægsølvspektralrør (Geissler'ske Rør med Kvægsølvelektroder); den til Indledning af Udladningerne nødvendige Luftmængde skal være Kvælstof.

Det undersøges for et af Rørenes Vedkommende, hvorledes Spektret afhænger af Lufttrykket. Denne Undersøgelse skal omfatte baade Lyset fra Kapillarrøret og fra Anode- og Katoderummet og udstrækkes over det Trykinterval, indenfor hvilket Rørene giver tilstrækkelig lysstærke Spektre. De fundne Spektrallinier maa saa vidt muligt identificeres. Der ønskes ikke taget Fotografier af Spektrene. De to Rør afleveres med Kvælstoffyldninger ved Tryk, der for det ene Rør ligger i Nærheden af den højere Grænse, for det andet i Nærheden af den lavere Grænse for ovennævnte Interval.

Endvidere fyldes et almindeligt Spektralrør med Kvælstof, hvis Tryk varieres, indtil Spektret, med Anvendelse af den til Raadighed stillede Elektricitetskilde, bliver saa lysstærkt som muligt. Røret afleveres i tilsmeltet Stand ($^{30}/_{6}$—$^{6}/_{7}$ 1911).

2. Bunsens Iskalorimeter fyldes med Kvægsølv og med Vand, som er gjort luftfrit i fornøden Grad, hvorefter Kalorimetret sammenstilles til Brug.

Den fornødne relative Kalibrering af Maalerøret udføres. Kvægsølvets Gang uden Varmetilførsel undersøges og fremstilles grafisk.

Kalorimetrets Konstant bestemmes ved Tilførsel af en kendt, ved en elektrisk Strøm udviklet, Varmemængde. Denne Bestemmelses Sikkerhed undersøges ved, at de Forhold, som betinger Varmeudviklingen, varieres ($^{3}/_{2}$ 1912).

Fysisk Forsøgslære: Hvorledes kan man prøve Godheden af en Glasplade, der siges at være planparallel? Prøven gælder saavel Fladernes Form som deres Parallelisme.

Hvorledes kan man maale en lille Vinkel mellem en Glasplades to plane Flader? ($^{19}/_{9}$ 1912).

Vinteren 1912—13.

Eksamens 2. Del B.

Kemi. Praktiske Prøver: 1. Uorganisk Kemi: a. Fremstilling af ca. $^{1}/_{10}$ n. Opløsninger af Saltsyre og Natriumhydroxyd samt Bestemmelse af et organisk Stofs Syreækvivalentvægt ved Hjælp af disse. b. Fremstilling af flydende Svovldioxyd.

2. Organisk Kemi: 1. Fremstilling af Benzoylklorid og Resorcindibenzoat. b. Analyse af en Blanding af Natriumtartrat, Druesukker og Urinstof.

3. Fysisk Kemi: Bestemmelse af Salicylsyrens Dissociationskonstant ved Maaling af den elektrolytiske Ledningsevne.

4. Undervisningsforsøg: Forsøg vedrørende Kvælstoffets Iltforbindelser.

Kemi. Skriftlig Prøve: En Sammenligning mellem Amidernes og Aminernes Fremstilling og Egenskaber.

Efter Anordn. 6. Decbr. 1901.

Vinteren 1912—13.

Eksamens 1. Del.

Fysik: 1. Hvorledes maales et Stofs Varmefylde? 2. Der ønskes en Beskrivelse af de almindelige Linsefejl, deres Virkemaade, og hvorledes man søger at ophæve deres uheldige Virkninger.

Kemi. Praktisk Prøve (8 Timer) for 7 Kandidater: Analyse af følgende Blandinger:
1. Zinkilte, Kadmiumkarbonat og Kaliumjodid.
2. Aluminiumsulfat, Ferrihydroxyd og Natrium-Ammoniumfosfat.
3. Basisk Vismutnitrat, Kalium-Tinklorid og Calciumkarbonat.
4. Vismutilte, Ammonium-Tinbromid og Bariumkarbonat.
5. Antimonilteklorid, Vismutilteklorid og Natriumnitrat.
6. Zinkilte, Kadmiumkarbonat og Kaliumjodid.
7. Merkuriklorid, Ferrosulfat og Magniumkarbonat.

Sommeren 1913.

Eksamens 1. Del.

Fysik. 1. Hvorledes bestemmes Lydens Hastighed? 2. Om den elektriske Strøms Gennemgang gennem en Elektrolyt.

Kemi. Praktisk Prøve (8 Timer) for 5 Kandidater: Analyse af følgende Blandinger:
1. Merkuriklorid, Ferrosulfat og Magniumkarbonat.
2. Blynitrat, Kaliumnitrat og Magnium-Ammoniumfosfat.
3. Blykarbonat, Bariumkarbonat og Magniumkarbonat.
4. Blymellemilte, Zinkfosfat og Kaliumnitrat.
5. Antimonylklorid, Zinksulfat og Manganokarbonat.

Eksamens 2. Del.

Zoologi. Forelagte Kranier (for 1 Kandidat: Arctomys marmotta; for 1 Kandidat: Phalangista vulpim.) bestemmes, sammenlignes og beskrives med Hensyn til Kraniets Bygning og Tandforhold. Tillige meddeles Oplysninger om de paagældende Dyreformers Tandskifte.

Botanik. Hvorledes faar Planterne det for Æggehvidens Dannelse nødvendige Kvælstof og Svovl?

Geologi. Fem forelagte Mineraler beskrives og bestemmes efter ydre Kendetegn og kemiske Prøver.

Geografi. En Fremstilling af Irlands Geografi.

Specialet (Botanik). For 1 Kandidat: Primulaceernes Livsformer og disses Forhold til Familiens geografiske Udbredning.

8. Magisterkonferenser.

α. Ved det filosofiske Fakultet.

November 1912. En Kandidat, der i Juli 1912 paabegyndte en Magisterkonferens i Tysk, opnaaede efter Besvarelsen af de mindre skriftlige

Opgaver ikke af Censorerne Tilladelse til at fortsætte Prøven, hvorimod det tillodes ham atter at indstille sig inden April 1913 med Bevarelse af den store skriftlige Opgave.

Opgave til skriftlig Besvarelse hjemme ($^{10}/_{7}$—$^{21}/_{8}$ 1912): Vokalerne i Middelnedertysk.

Opgaver til skriftlig Besvarelse under Tilsyn og uden Hjælpemidler: 1) Beowulf, V. 389 b—418 oversættes og kommenteres ($^{12}/_{11}$ 1912). 2) Lydovergange og Analogidannelser og deres Betydning for Sprogets Udvikling ($^{13}/_{11}$ 1912). 3) Die Anfänge der lyrischen und didaktischen Poesie im 12. Jahrhundert bis Walther von der Vogelweide ($^{15}/_{11}$ 1912).

$^{7}/_{12}$ 1912. Cand. philos. *Kort Kristian Kortsen* (1907). Admissus.

Fag: Filosofi.

Censorer: Professorerne Harald Høffding, K. Kroman, Cl. Wilkens.

Opgave til skriftlig Besvarelse hjemme ($^{20}/_{5}$—$^{1}/_{7}$ 1912): En Undersøgelse af, hvorledes Studiet af det syge Sjæleliv kan belyse Sjælelivets Natur i det hele.

Opgaver til skriftlig Besvarelse under Tilsyn og uden Hjælpemidler: 1) Descartes ($^{12}/_{11}$ 1912). 2) Pligtbegrebets Plads og Betydning i Ethiken ($^{13}/_{11}$ 1912). 3) Forholdet mellem formel Logik og Erkendelsesteori ($^{15}/_{11}$ 1912).

Opgaverne til de af Kandidaten med Censorernes Samtykke i Stedet for mundtlig Prøve ved Eksamination holdte Forelæsninger var: 1) (med 8 Dages Forberedelsestid): Erfaringsgrundlaget for Viljens Psykologi ($^{29}/_{11}$ 1912). 2) (med 2 Dages Forberedelsestid): Begrebet Udvikling i den nyere Tids Filosofi ($^{4}/_{12}$ 1912). 3) (med 6 Timers Forberedelsestid): Pragmatisme ($^{7}/_{12}$ 1912).

$^{21}/_{12}$ 1912. Cand. philos. *Herbert Utzon Iversen* (1907). Admissus.

Fag: Tysk.

Censorer: Professor H. Møller og Docent Chr. Sarauw, for den store skriftlige Opgaves Vedkommende tillige Professor Harald Høffding.

Opgave til skriftlig Besvarelse hjemme ($^{13}/_{5}$—$^{24}/_{6}$ 1912): J. G. Fichtes Liv og Værker.

Opgaver til skriftlig Besvarelse under Tilsyn og uden Hjælpemidler: 1) Gotfrids Tristan, V. 4619—4662 oversættes med litterær Kommentar til V. 4619—4688 og 4721—4818 ($^{5}/_{12}$ 1912). 2) En kort Fremstilling af Otfrids Dialekt belyst ved Eksempler ($^{6}/_{12}$ 1912). 3) Heinrich Heine (paa Tysk) ($^{7}/_{12}$ 1912).

Opgaverne til de af Kandidaten med Censorernes Samtykke i Stedet for mundtlig Prøve ved Eksamination holdte Forelæsninger var: 1) (med 8 Dages Forberedelsestid): F. H. Jacobi und sein Verhältnis zu Goethe ($^{17}/_{12}$ 1912). 2) (med 2 Dages Forberedelsestid): Johan Fischart (paa Dansk) ($^{20}/_{12}$ 1912). 3) (med 6 Timers Forberedelsestid): Schillers Digt »Die Künstler« tolkes ($^{21}/_{12}$ 1912).

Januar 1913. En Kandidat, der i Oktober 1909, jfr. Aarb. 1909—10 S. 1211, og atter med Bevarelse af den store skriftlige Opgave i Oktober og December 1910, jfr. Aarb. 1910—11 S. 148 og 149, og derefter paany i Ok-

tober 1911, jfr. Aarb. 1911—12 S. 591, havde paabegyndt en Magisterkonferens i almindelig og sammenlignende Litteraturhistorie, indstillede sig i December 1912 paany til den nævnte Prøve, men opnaaede ikke efter Besvarelsen af den ham til skriftlig Besvarelse hjemme ($^{16}/_{12}$ 1912—$^{27}/_{1}$ 1913) givne Opgave: »Sturm- und Drang«-Dramaets Stilling indenfor Tysklands dramatiske Litteratur, af Censorerne, Professorerne Cl. Wilkens og Vald. Vedel og Docent Chr. Sarauw, Tilladelse til at fortsætte Prøven.

$^{25}/_{2}$ 1913. Cand. philos. *Holga Augusta Schiødte* (1902). Admissa.

Fag: Nordisk Filologi.

Censorer: Professorerne Finnur Jónsson, Verner Dahlerup og Vilh. Andersen.

Opgave til skriftlig Besvarelse hjemme ($^{6}/_{5}$—$^{17}/_{6}$ 1912): Naturopfattelse og Naturskildring i de nordiske Folkeviser.

Opgaver til skriftlig Besvarelse under Tilsyn og uden Hjælpemidler: 1) Harpestrengs Urtebog, Cap. 104, »Verbena« (M. Kristensens Udgave, S. 71, L. 1—25) oversættes og tolkes ($^{19}/_{12}$ 1912). 2) Atlamál, V. 75 (B 82)—80 (B 88) oversættes og tolkes. V. 76 analyseres metrisk ($^{20}/_{12}$ 1912). 3) Holbergs Eftervirkning i senere nordisk Litteratur ($^{29}/_{1}$ 1913).

Opgaverne til de af Kandidaten med Censorernes Samtykke i Stedet for mundtlig Prøve ved Eksamination holdte Forelæsninger var: 1) (med 8 Dages Forberedelsestid): Omlyd og Brydning i de nordiske Sprog med særligt Hensyn til de i den nyeste Tid fremsatte Opfattelser ($^{18}/_{2}$ 1913). 2) (med 2 Dages Forberedelsestid): Vølundsagnet og dets digteriske Behandling ($^{24}/_{2}$ 1913). 3) (med 6 Timers Forberedelsestid): Stockholms Homiliebog, S. $15_{,14}$—$16_{,15}$, oversættes og tolkes ($^{25}/_{2}$ 1913).

$^{13}/_{3}$ 1913. Cand. philos. *Axel Christen Højberg Christensen* (1907). Admissus.

Fag: Tysk.

Censorer: Professor H. Møller og Docent Chr. Sarauw.

Opgave til skriftlig Besvarelse hjemme ($^{10}/_{7}$—$^{21}/_{8}$ 1912): Vokalerne i Middelnedertysk.

Opgaver til skriftlig Besvarelse under Tilsyn og uden Hjælpemidler: 1) Merigarto (Denkmäler XXXII) V. 37—83 oversættes og tolkes ($^{24}/_{2}$ 1913). 2) Brugen af Konjunktiv i Middelhøjtysk belyst ved Eksempler fra Hartmanns Armer Heinrich ($^{25}/_{2}$ 1913). 3) Klopstock und Wieland ($^{26}/_{2}$ 1913).

Opgaverne til de af Kandidaten med Censorernes Samtykke i Stedet for mundtlig Prøve ved Eksamination holdte Forelæsninger var: 1) (med 8 Dages Forberedelsestid): Der mittelniederdeutsche Reinke de Vos ($^{8}/_{3}$ 1913). 2) (med 2 Dages Forberedelsestid): Aflyden i Tysk ($^{12}/_{3}$ 1913). 3) (med 6 Timers Forberedelsestid): Goethes Faust I: Wald und Höhle oversættes og fortolkes ($^{13}/_{3}$ 1913).

$^{7}/_{6}$ 1913. Cand. philos. *Elisabeth Margrethe Westergaard*, f. *Friis* (1899). Admissa.

Fag: Engelsk.

Censorer: Professor Otto Jespersen og Docent N. Bøgholm.

Opgave til skriftlig Besvarelse hjemme ($^{17}/_{2}$—$^{31}/_{3}$ 1913): Skotsk Litteratur i det 17. og 18. Aarhundrede indtil Burns Optræden.

Opgaver til skriftlig Besvarelse under Tilsyn og uden Hjælpemidler: 1) Den oldengelske Adjektivbøjning i sproghistorisk Belysning ($^7/_5$ 1913). 2) Kommentar til de skotske Ord i Stevenson's »Merry Men«, S. 15—17 inkl. ($^9/_5$ 1913). 3) Fielding's Place in the History of English Fiction ($^{15}/_5$ 1913).

Opgaverne til de af Kandidaten med Censorernes Samtykke i Stedet for mundtlig Prøve ved Eksamination holdte Forelæsninger var: 1) (med 8 Dages Forberedelsestid): Bacon's English Works ($^4/_6$ 1913). 2) (med 2 Dages Forberedelsestid): Hvilke Midler har vi til at bestemme Udtalen paa Chaucer's Tid ($^6/_6$ 1913). 3) (med 6 Timers Forberedelsestid): Chaucer's Prologue to the Mannes Tale of Law (B 99—134) oversættes med litterær og sproglig Kommentar ($^7/_6$ 1913).

Juni 1913. En Kandidat, der i Maj 1913 paabegyndte en Magisterkonferens i Fransk, opnaaede efter Besvarelsen af den ham til skriftlig Besvarelse hjemme ($^{10}/_5$—$^{21}/_6$ 1913) givne Opgave: »Les Miracles de Notre Dame« belyst litterært og kulturhistorisk (Undersøgelserne kan, om det ønskes, indskrænkes til første Bind af G. Paris' & U. Roberts Samling), ikke Tilladelse til at fortsætte Prøven.

β. Ved det matematisk-naturvidenskabelige Fakultet.

$^{12}/_{11}$ 1912. Cand philos. *Ulla Starcke* (1903). Admissa.

Fag: Kemi.

Eksaminatorer og Censorer: Professorerne Einar Biilmann, Elis Strömgren, Julius Petersen, J. N. Brønsted, Niels Nielsen, O. B. Bøggild og Martin Knudsen.

Opgave til skriftlig Besvarelse hjemme ($^5/_2$—$^4/_3$ 1912): En Sammenligning af enkelte og konjugerede Dobbeltbindingers Egenskaber.

Opgave i analytisk Kemi: 1) Uorganisk kvalitativ Analyse: Kaolin, Kadmiumbromid, Kaliumklorid, Blykromat, Spor af Kalcium og Jern. 2) Organisk kvalitativ Analyse: Blyoxalat, Natriumacetat, Kaliumbenzoat, Dextrin, Kininsulfat. 3) Kvantitativ Analyse: Bestemmelse af Kulstof, Brint, Kvælstof og Kalcium i Blanding. ($^{26}/_3$—$^2/_4$ 1912).

Opgave i præparativ Kemi: Fremstilling af malonsurt Æthyl, Isopropyljodid og Isopropylmalonsyre ($^{25}/_4$—$^2/_5$ 1912).

Praktisk Prøve i Fysik: Der udleveres 3 Opløsninger af ulige Styrke af $Cd\,SO_4$. Ved Pyknometermaaling bestemmes Vægtfylden for hver af de 3 Opløsninger. Idet alle 3 Opløsningers Vægtfylder henføres til samme Temperatur, gøres der i Rapporten Rede for, med hvilken Nøjagtighed Differenserne mellem Vægtfylderne kan antages at være bestemt ($^{30}/_5$ 1912, 8 Timer).

Teknisk Kemi (skriftlig Prøve): En Beskrivelse af Svovlsyrens tekniske Fremstilling ($^{28}/_6$ 1912, 6 Timer).

Opgaver til skriftlig Besvarelse under Tilsyn og uden Hjælpemidler:

Fysik: En Staalstang med Længden l cm og Tværsnitarealet S cm^2 er magnetiseret i sin Længderetning. Hvorledes bestemmes dens magnetiske Moment og dens Magnetiseringsintensitet? ($^{25}/_{10}$ 1912).

Matematik: 1. Find ved Transformationen

$$x = \operatorname{tg} \varphi$$

Værdien af Integralet $\int_0^1 \frac{\log(1+x)}{1+x^2} dx$, hvor log betegner den naturlige Logaritme.

2. Ordnes de ulige Tal i Grupper paa følgende Maade:

$$1;\ 3 + 5;\ 7 + 9 + 11;\ 13 + 15 + 17 + 19; \ldots\ldots\ldots$$

faas efterhaanden alle Kubiktallene. Fremsæt og bevis den herved antydede almindelige Regel ($^{29}/_{10}$ 1912).

$^{28}/_{3}$ 1913. Cand. philos. *Johannes Laurits Wildschütt Jessen* (Januar 1911). Admissus.

Fag: Matematik.

Eksaminatorer og Censorer: Professorerne Einar Biilmann, Elis Strömgren, Niels Nielsen og Poul Heegaard.

Opgave til skriftlig Besvarelse hjemme ($^{28}/_{11}$ 1912—$^{10}/_{1}$ 1913): Der ønskes en almindelig Oversigt over Talteoriens Udvikling gennem det 18. Aarhundrede og særlig en Vurdering af Eulers vigtigste Fortjenester paa dette Omraade.

Opgaver til skriftlig Besvarelse under Tilsyn og uden Hjælpemidler:

Matematik I: 1. Find Værdien af $\int_c \frac{e^{axi} \div 1}{x} dx$, hvor a er en positiv Konstant, medens Integrationsvejen er sammensat af en over de reelle Tals Akse liggende Halvcirkel med Centrum i Begyndelsespunktet og Radius R samt af denne Halvcirkels begrænsende Diameter. Hvilket Resultat faas ved at lade R vokse uden Grænse?

2. Bevis, at hvis f(x) er et heltalligt Polynomium og der eksisterer et ulige Tal α og et lige Tal β, saaledes, at $f(\alpha)$ og $f(\beta)$ begge er ulige Tal, saa har den algebraiske Ligning $f(x) = 0$ ingen hel Rod.

3. Bestem Konvergensomraadet for de to uendelige Rækker

$$\sum_{n=0}^{n=\infty} \frac{\cos \frac{3n+1}{4}\pi}{2^{\frac{n+1}{2}}} \cdot \frac{x^n}{(1-x)^{n+1}}, \quad \sum_{n=0}^{n=\infty} \frac{\sin \frac{3n+1}{4}\pi}{2^{\frac{n+1}{2}}} \cdot \frac{x^n}{(1-x)^{n+1}},$$

og find dernæst disse Rækkers Sum ($^{10}/_{3}$ 1913).

Matematik II: 1. I et Trekantkoordinatsystem a b c er givet 2 Punkter d og e. Gennem hver af Grundtrekantens Vinkelspidser trækkes en ret Linie, som skærer den modstaaende Side i et Punkt, der er harmonisk forbundet med Sidens Skæringspunkt med den rette Linie (d e) med Hensyn til de to Vinkelspidser paa Siden. Find Ligningerne for de tre trukne Linier og vis, at de gaar gennem samme Punkt. Vis endvidere, at Keglesnittene, der er omskrevet om Trekant abc, og som har d og e til konjugerede Punkter, danner et Bundt.

2. En tung homogen Stang (Længde l) er ved et Hængsel i A fastgjort til en lodret Akse, saa at den uden Gnidning kan dreje sig i et lodret Plan om et Punkt i den lodrette Akse. Systemet drejes med den konstante Vinkelhastighed ω om den lodrette Akse. Man skal bestemme Stangens relative Ligevægtstilling ($^{11}/_{3}$ 1913).

Ved Fakultetets Beslutning af 31. Oktober 1911 var Kandidaten, der havde absolveret partiel Eksamen i Matematik og Fysik som til 1. Del af polyteknisk Eksamen for Mekanikere og Ingeniører i Aaret 1896, fritaget for Prøve i Fysik og for den praktiske Prøve i Kemi, dog mod Attest fra Professor Biilmann for at have gennemgaaet de kemiske Øvelser paa Laboratoriet.

$^{30}/_{6}$ 1913. Cand. philos. *Carl Emil Luplau Janssen* (1908). Admissus. Fag: Astronomi.

Eksaminatorer og Censorer: Professorerne Elis Strömgren, J. N. Brønsted, Niels Nielsen, Poul Heegaard og Martin Knudsen.

Opgave til skriftlig Besvarelse hjemme ($^{8}/_{3}$—$^{19}/_{4}$ 1913): Om Stjerner af den 3. Secchiske Type.

Praktisk Prøve i Kemi: Analyse af en Blanding, der bestod af Bly, Natrium og Svovlsyre ($^{6}/_{6}$ 1913, 8 Timer).

Praktisk Prøve i Astronomi: Med Uraniaobservatoriets Refraktor udføres en Række Observationer af Dobbeltstjernepositioner ($^{17}/_{6}$ 1913).

Opgaver til skriftlig Besvarelse under Tilsyn og uden Hjælpemidler:

Matematik: 1. Integrer Differentialligningen

$$x^3 \frac{d^3y}{dx^3} - 9x^2 \frac{d^2y}{dx^2} + 37x\frac{dy}{dx} - 64y = x^4 \left(a + b\log x + c(\log x)^2\right),$$

hvor a, b og c er givne Konstanter.

2. Paa en vægtløs retlinet Stang er i Punkterne A_1 og A_2 fastgjort to tunge materielle Partikler (Masser m_1 og m_2). Stangen svinger som et Pendul om en vandret Akse, som skærer Stangen under en ret Vinkel i Punktet O. Bestem den reducerede Pendullængde, naar $A_1A_2 = a$, $OA_1 = b$ (med A_1A_2 til positiv Retning), Tyngdens Acceleration $= g$. Hvor skal O ligge, for at den reducerede Pendullængde skal blive Minimum? ($^{13}/_{6}$ 1913).

Astronomi: Paa Københavns Observatorium blev der den 2. Juni 1913 anstillet følgende Observationer af Komet 1913 a:

M. T. K.	☌ — ✶ $\triangle\alpha$	☌ — ✶ $\triangle\delta$
$11^h\,38^m\,46^s$	$-2^m\,11^s.32$	$+1'\,14''.3$

Sammenligningsstjernen er: A. G. Bonn 10961. Der ønskes beregnet α_{app} og δ_{app} for Kometen samt de parallaktiske Faktorer ($^{16}/_{6}$ 1913).

d. Almindelige Bestemmelser og enkelte Afgørelser.

1. Immatrikulation.

α. Realstudenter faar Adgang til at immatrikuleres ved Universitetet uden Tillægsprøve i Latin.

Under 23. Maj 1912 tilskrev Konsistorium Ministeriet saaledes:

»Student N. N. har i Anledning af, at han ønskede at indtegne sig til Filosofikum, paa Universitetets Kontor forevist en Skrivelse af 7. No-

vember f. A. fra det høje Ministerium, hvorefter han, der i 1907 har bestaaet Eksamen artium af den matematisk-naturvidenskabelige Retning som Realstudent, har erholdt Ministeriets Tilladelse til at indstille sig til den juridiske Embedseksamen uden at have aflagt nogen Tillægsprøve i Latin.

Saaledes foranlediget tillader Konsistorium sig at udbede sig en Udtalelse fra det høje Ministerium, om hvorvidt den nævnte Skrivelse er saaledes at forstaa, at de, der har bestaaet Afgangseksamen for Realstuderende i matematisk-naturvidenskabelig Retning, kan immatrikuleres ved Universitetet uden at have underkastet sig den hidtil dertil fordrede Tillægsprøve i Latin, for hvilket Tilfælde man vilde sætte Pris paa at modtage en udtrykkelig Afgørelse fra Ministeriet angaaende dette Forhold.«

Ved Skrivelse af 18. Juni 1912 meddelte Ministeriet »til behagelig Efterretning, at Ministeriets fornævnte Skrivelse er at forstaa saaledes, at Student N. N. kan immatrikuleres ved Universitetet uden Latinprøve, hvorimod man, forinden det af Konsistorium rejste Spørgsmaal, om det samme i al Almindelighed skal gælde dem, der har bestaaet Afgangseksamen for Realstuderende af den matematisk-naturvidenskabelige Retning, besvares, maa ønske at modtage en Erklæring herom fra de forskellige Fakulteter, hvilke Erklæringer forventes indsendt hertil ledsaget af de Udtalelser, hvortil Konsistorium selv maatte finde Anledning.«

Under 21. November 1912 indsendte Konsistorium de fra Fakulteterne indhentede 5 Erklæringer, der alle gik ud paa, at der under de nuværende Forhold, hvor Studerende af den matematisk-naturvidenskabelige Retning uden at have Kendskab til Latin har Adgang til at blive immatrikulerede, ingen Betænkelighed er ved at opgive den hidtil fordrede Tillægsprøve i Latin som Betingelse for de Realstuderendes Adgang til at blive immatrikulerede, til hvilke Udtalelser Konsistorium for sit Vedkommende sluttede sig.

Fakulteternes Erklæringer var saalydende:

Det *teologiske* Fakultet udtalte i Skrivelse af 14. Oktober 1912, »at det fuldstændig kan slutte sig til den af det filosofiske Fakultet i denne Sag afgivne Erklæring, idet det dog tilføjer, at forudsat at saadanne Studerende vil gaa over til det teologiske Studium, maa de selvfølgelig tage de af de matematisk-naturvidenskabelige Studerende for samme Tilfælde afkrævede Tillægsprøver i Latin og Græsk.«

Det *rets- og statsvidenskabelige* Fakultet udtalte i Skrivelse af 31. Oktober 1912, »at det ikke ser nogen Grund til at betinge denne Adgang af en Tillægsprøve i Latin, naar en saadan ikke kræves af de matematisk-naturvidenskabelige Studerende efter den nye Eksamensordning.«

Det *lægevidenskabelige* Fakultet udtalte i Skrivelse af 9. Oktober 1912, »at det kan slutte sig til det filosofiske Fakultets Erklæring af 28. September 1912, hvorved det under de nuværende Forhold tillades Realstuderende at blive immatrikulerede ved Universitetet.«

Det *filosofiske* Fakultet udtalte i Skrivelse af 28. September 1912, »at det, efter at have overvejet Sagen, ingen Betænkelighed har ved, at de nævnte Realstuderende under de nuværende Forhold, hvor Studerende af den matematisk-naturvidenskabelige Retning, uden at have det mindste Kendskab til Latin, har Adgang til Universitetet, sidestilles med de sidst-

nævnte, at de altsaa kan, uden foregaaende Dispensation, blive immatrikulerede ved Universitetet.«

Det *matematisk-naturvidenskabelige* Fakultet udtalte i Skrivelse af 16. Oktober 1912, »at det ikke har noget imod, at de nævnte Realstuderende immatrikuleres ved Universitetet uden Latinprøve.«

Ved Skrivelse af 28. November 1912 bifaldt Ministeriet i Overensstemmelse med Konsistoriums Indstilling, »at det anerkendes, at Realstudenterne har Adgang til at immatrikuleres uden at underkaste sig saadan Latinprøve.« Det tilføjedes, at Ministeriet under Hensyn til, at Tilfældet sikkert meget sjældent vilde komme til at foreligge i Fremtiden, ikke fandt Anledning til at udstede nogen almindelig Bekendtgørelse desangaaende.

β. Andre Sager.

Uden Universitetets Medvirkning er i Aaret 1912—13 udkommet følgende Bestemmelser vedrørende Studentereksamen:

Kgl. Anordning af 11. Januar 1913 om Tillægsprøve i Engelsk og Tysk for Studenter af den klassisk-sproglige eller matematisk-naturvidenskabelige Retning (Lovtidende 1913 A., Nr. 7, S. 11).

Kgl. Anordning af 15. April 1913 om Prøve i Sprog for Privatister, der indstiller sig til ordinær Studentereksamen af klassisk-sproglig eller matematisk-naturvidenskabelig Retning (Lovtidende 1913 A., Nr. 86, S. 500).

Cirkulære af 22. Maj 1913 angaaende Ordningen af Forholdene ved de skriftlige Eksaminer (aftrykt i A. P. Weis: »Meddelelser ang. de højere Almenskoler i Danmark«, 1912—13, S. 15—19).

2. Tilllægsprøven i Henhold til Anordning af 28. Februar 1908.

(Jfr. Aarbog 1907—08 S. 151—58, 1909—10 S. 1013, 1911—12 S. 596—99).

Under 7. Maj 1912 tilskrev det lægevidenskabelige Fakultet det filosofiske Fakultet saaledes:

»Da der hos de medicinske studerende af den matematisk-naturvidenskabelige Linie har vist sig en Tilbøjelighed til paa Trods af Anordning Nr. 44 af 28. Februar 1908 at søge Undervisning i Latin og til at indstille sig til Eksamen i Latin *ved Universitetet* i Stedet for som anordnet *ved en højere Almenskole* — og da det lægevidenskabelige Fakultet selvfølgelig vilde sætte Pris paa, at det filosofiske Fakultet overtog Undervisningen i Latin for de studerende, der ikke allerede, naar de kommer til Universitetet, har bestaaet Prøven i Latin ved Mellemskoleeksamen, tillader jeg mig at forespørge,

1. om det filosofiske Fakultet vil være villig til at overtage Undervisningen og Eksaminationen i Latin af den nævnte Gruppe medicinske studerende, saaledes som det allerede nu har overtaget Undervisningen i Latin for de studerende af den matematisk-naturvidenskabelige Retning, der agter at studere Teologi eller Jura, samt
2. om en saadan Foranstaltning kræver nogen Nybevilling til vedkommende Docent eller vil blive overtaget af ham uden særligt Vederlag.«

Herpaa svarede det filosofiske Fakultet under 25. s. M. saaledes:

»Fakultetet er i Princippet villigt til at overtage Undervisningen i Latin af de medicinske studerende af den matematisk-naturvidenskabelige Linie, der ikke iforvejen har lært det fornødne Latin, samt Eksaminationen *af de saaledes underviste* studerende. Privat forberedte studerende bør derimod formentlig fremdeles henvises til at aflægge Prøven i Latin ved Skolerne.

Undervisningen vil, efter derom indhentet Meddelelse af Dr. H. Ræder, der besørger Undervisningen i Latin for Jurister og Teologer af den matematisk-naturvidenskabelige Linie, kunne indrettes saaledes, at Medicinerne sammen med Jurister og Teologer deltager i et Begynderkursus paa 4 Timer ugentlig eet Semester igennem. Et saadant Kursus maatte da afholdes hvert Efteraarssemester, og for Medicinernes Vedkommende afsluttes med en Prøve i Januar. Dette vil imidlertid medføre, at der hvert Efteraarssemester bliver to sideløbende Kursus, idet Juristernes og Teologernes Latinundervisning strækker sig over 3 Semestre. Dr. Ræders Arbejde vil saaledes blive forøget, og Fakultetet maa derfor betragte det som en Forudsætning for den skizzerede Ordning, at Dr. Ræders Honorar forhøjes fra 500 til 800 Kr. Dog har Dr. Ræder erklæret sig villig til i Efteraarssemestret 1912 at besørge Undervisningen og Eksaminationen af Medicinerne uden Forhøjelse af sit Vederlag.«

Under 6. November 1912 indsendte derefter det lægevidenskabelige Fakultet til Konsistorium et Andragende af s. D. til Ministeriet om, at det til Honorar for Latinlærerens Undervisning bestemte Beløb, 500 Kr., maatte blive forhøjet med 300 Kr. til 800 Kr., mod at det paalægges ham hvert Efteraarssemester at besørge Undervisningen og Eksaminationen af de medicinske Studerende af den matematisk-naturvidenskabelige Retning, der ikke har bestaaet Prøven i Latin ved Mellemskoleeksamen. Efter at Konsistorium i Anledning af dette Andragende havde indhentet en Erklæring af 28. December 1912 fra Universitetets Kvæstor, indsendte Konsistorium den 21. Januar 1913 Fakultetets Andragende til Ministeriet, idet det ledsagede Andragendet med følgende Bemærkninger:

»Ved kgl. Anordning af 28. Februar 1908 angaaende Tillægsprøver til Studentereksamen blev det i § 3 bestemt: Studenter af den matematisk-naturvidenskabelige Linie, der vil indstille sig til Eksaminer under det lægevidenskabelige Fakultet, maa, for saa vidt de ikke har bestaaet Prøven i Latin ved Mellemskoleeksamen, underkaste sig den i kgl. Anordning af 7. Februar 1907 angaaende Latinprøven ved Optagelse i Gymnasiets klassisk-sproglige Linie og nysproglige Linies 1ste Klasse foreskrevne Prøve. I Konsistoriums forud for denne Anordning gaaende Skrivelser af 9. December 1907 og 28. Januar 1908 var det, jfr. Univ. Aarb. 1907—08 S. 155—56, udtalt, at Undervisningen af de teologiske og juridiske Studerende nødvendiggjorde Ansættelse af en Lærer, medens man derimod for den Latinprøves Vedkommende, hvormed det lægevidenskabelige Fakultet mente at kunne nøjes, ingen Betænkelighed nærede ved at overlade Forberedelsen til det private Initiativ — dette i Tilslutning til Ministeriets Skrivelse af 20. December 1907, hvori Ministeriet havde udtalt, at det ikke saa sig i Stand til at søge Bevilling til Honorar for en eller flere Lærere, idet de paagældende Prøver formentlig uden forøgede Udgifter vilde kunne afholdes ved saadanne fuldstændige højere Almenskoler, der giver Undervisning paa den klassisk-sproglige Linie, eller efter Omstændighederne tillige ved dem, der giver Undervisning paa den nysproglige Linie.

I Cirkulære af 23. Marts 1908 til samtlige Rektorer og Bestyrere af fuldstændige højere Almenskoler gav Ministeriet derfor ogsaa Anvisning paa, at den omhandlede Prøve i Latin for medicinske Studenter kan tages ogsaa efter bestaaet Studentereksamen ved en hvilken som helst eksamensberettiget fuldstændig højere Almenskole samtidig med Studentereksamen i Juni—Juli Maaneder efter forudgaaende Indmeldelse inden 15. April.

Ifølge kgl. Anordning af 9. Februar 1909 kræves imidlertid nu Latinprøven efter kgl. Anordning af 7. Februar 1907 kun ved Optagelse i Statens højere Almenskoler og Sorø Skole og Opdragelsesanstalt. Det vil herefter være et langt mindre Antal medicinske Studenter, der har underkastet sig Latinprøven før deres Studentereksamen, ligesom der kun vil være en mere begrænset Adgang for de medicinske Studenter til efter Eksamen at indstille sig til Prøven ved Skolerne. Det er bl. a. dette Forhold, der har ført de Studerende til i større Omfang end paaregnet at søge Universitetets Undervisning i Latin og indstille sig til Eksamen i Latin ved Universitetet, og som nu har foranlediget det lægevidenskabelige Fakultets Andragende af 6. November f. A.

Da Konsistorium herefter ligesom Fakultetet maa anse det for heldigt, at den paagældende Undervisning gives ved Universitetet og at de ved Universitetet underviste kan indstille sig til Eksamen dér, skal man i Tilslutning til det lægevidenskabelige Fakultets Erklæring og under Henvisning til den i denne citerede Skrivelse fra det filosofiske Fakultet tillade sig at indstille, at det under Universitetets Udgiftspost h. 17. bevilgede Beløb af 500 Kr. til Timebetaling for en Lærer, der kan give Undervisning ved Universitetet for de teologiske Studerende i Latin og Græsk og for de juridiske Studerende i Latin, ved Ændringsforslag til Forslaget til Finanslov for Finansaaret 1913—14 søges forhøjet med 300 Kr. til 800 Kr., for at den paagældende Undervisning i Latin tillige kan komme til at omfatte medicinske Studerende, saaledes at Kontoen fremtidig betegnes som »Timebetaling for en Lærer, der kan give Undervisning ved Universitetet for de teologiske Studerende i Latin og Græsk og for de juridiske og medicinske Studerende i Latin«.«

I Skrivelse af 8. Februar 1913 udtalte Ministeriet bl. a.: »Man skal henlede Opmærksomheden paa, at kgl. Anordning af 9. Februar 1909, der kun indskrænker den med Hensyn til de sproglige Studerende tidligere gældende Bestemmelse om Aflæggelsen af den omhandlede Latinprøve, ikke kan have den Betydning, der tillægges den af Konsistorium, da det kun er medicinske Studerende af den matematisk-naturvidenskabelige Retning, af hvem Latinprøven fordres aflagt. Ministeriet er heller ikke ganske klar over, hvortil der sigtes med Ytringen om, at »der kun vil være en mere begrænset Adgang for de medicinske Studenter til efter Eksamen at indstille sig til Prøven ved Skolerne«, idet man, for saa vidt dermed menes, at Medicinerne paa Grund af Hospitalsarbejdet eller lignende har vanskeligere ved at disponere over deres Tid end andre Studenter, ikke skønner, at det vil være nogen Lettelse for dem at blive undervist ved Universitetet fremfor ved Skolerne.

Forinden videre foretages maa Ministeriet derfor udbede sig en nærmere Redegørelse for de Grunde, der nu gør det ønskeligt at lade den rent elementære Latinundervisning af de medicinske Studerende af den matematisk-

naturvidenskabelige Retning foregaa paa Universitetet, — jfr. herved Anmærkning til den under Universitetets Udgiftspost 7. t. opførte Bevilling til Timebetaling for en Lærer for de teologiske Studerende i Græsk og Latin og de juridiske Studerende i Latin, Rigsdagstidende for 1909—10, Tillæg A, Sp. 1279—82 — derunder Oplysning om, hvormange medicinske Studerende der har indstillet sig til Latinprøven ved Universitetet.«

Under 19. s. M. indsendte Konsistorium derpaa en Skrivelse til Ministeriet, hvori var udtalt følgende:

»Naar Ministeriet særlig henviser til Anmærkningerne til Finanslovforslaget for 1910—11, hvorefter »Konsistorium ikke nærer nogen Betænkelighed ved at henlægge Tillægsprøven til Skolerne, for saa vidt angaar den til det medicinske Studium fordrede Prøve«, skal man gøre opmærksom paa, dels at den Udtalelse fra Konsistorium, hvorpaa de citerede Ord støtter sig, er afgivet den 28. Januar 1908, altsaa før Anordningen 9. Februar 1909, dels at Konsistorium bl. a. havde begrundet denne Udtalelse derved, at »Planen for Mellemskolen byder en bekvem Adgang til at undgaa en saadan Tillægsprøve«. Ved Affattelsen af Finanslovens Anmærkninger, hvori Konsistorium ikke har nogen Del, er der ikke givet noget Udtryk for denne Begrundelse, der jo forøvrigt ogsaa allerede paa Tidspunktet for de nævnte Anmærkningers Affattelse vilde have været urigtig.

Til Besvarelse af den af Konsistorium forlangte Oplysning om, hvormange medicinske Studerende der har indstillet sig til Latinprøven ved Universitetet, skal man meddele, at der siden Anordningen af 28. Februar 1908 ialt har indstillet sig 7. Man skal dog ikke undlade at henlede Opmærksomheden paa, at den Prøve, som de medicinske Studerende ifølge Anordningen af 28. Februar 1908 skal underkaste sig, er Prøven efter Anordningen 7. Februar 1907, der holdes ved Skolerne. Naar ikke destomindre ialt 7 Studerende siden Anordningen 1908 har underkastet sig denne Prøve ved Universitetet, skyldes det alene en Fejl fra de paagældende Eksamens-Myndigheders Side, at disse Studenter har faaet Adgang til at underkaste sig Prøven ved Universitetet, idet de egentlig skulde have været henviste til Skolerne. Af dette ringe Tal kan derfor intet sluttes, idet det største Antal i Overensstemmelse med Anordningen 1908 maa antages at have indstillet sig ved Skolerne. I denne Forbindelse skal man tillige gøre opmærksom paa, at den ved Anordningen af 9. Februar 1909 hidførte Forandring i Adgangen til Latinundervisning og Latinprøve ved Skolerne (saavel Mellemskoleeksamens Latinundervisning og Latinprøve som Tillægsprøven efter Anordningen 7. Februar 1907) næppe endnu fuldt ud har kunnet vise sig.

Naar endelig det høje Ministerium udtaler, at Anordningen af 9. Februar 1909 ikke kan have den Betydning, der tillægges den af Konsistorium, idet denne Anordning kun indskrænker den med Hensyn til de sproglige Studerende tidligere gældende Bestemmelser om Aflæggelsen af Latinprøven, og det kun er medicinske Studerende af den matematisk-naturvidenskabelige Retning, af hvem Latinprøven fordres aflagt, skal man tillade sig at henlede Opmærksomheden paa, at den nævnte Latinprøve (efter Anordning af 7. Februar 1907) ved Anordningen af 28. Februar 1908 netop er gjort til en nødvendig Prøve ogsaa for Studenter eller Gymnasieelever af den matematisk-naturvidenskabelige Retning, der vil studere Medicin, og som ikke har Mellemskoleeksamen i Latin. Naar Konsistorium derfor i

Overensstemmelse med det lægevidenskabelige Fakultet i sin forud for Anordningen 28. Februar 1908 liggende Erklæring mente at kunne undvære særlig Undervisning af de medicinske Studerende i Latin ved Universitetet, skyldtes dette bl. a. den bekvemme Adgang, der før Anordningen 9. Februar 1909 var til ved *alle* Landets Latinskoler at tage Latinprøven efter Anordningen 7. Februar 1907. Det afgørende, og det, hvortil Konsistorium med sin Bemærkning i Skrivelse af 21. Januar 1913 om, at det herefter vil være et langt mindre Antal medicinske Studerende, der har underkastet sig Latinprøven før deres Studentereksamen, navnlig har sigtet, er imidlertid dette, at Anordningen 9. Februar 1909 faktisk har afskaffet Latinundervisning i Mellemskolen i de fleste af Landets private Latinskoler. Derved er den bekvemme Adgang, som Planen for Mellemskolen bød til at *undgaa Tillægsprøven*, og som netop, jfr. Univ. Aarbog 1907—08, S. 156, var en væsentlig Forudsætning for Konsistoriums i Anmærkningerne til Finansloven for 1910—11 paaberaabte Tilslutning til den nu bestaaende Ordning, bortfaldet. At dette er rigtigt, fremgaar med fuldstændig Tydelighed af, at 19 af de 32 medicinske Studerende af den matematisk-naturvidenskabelige Retning, der indstillede sig til medicinsk Forberedelseseksamen i Vinteren 1912—13, havde Mellemskoleeksamen i Latin, medens kun 13 havde Tillægsprøven. For ingen af disse Studerende har Anordningen 9. Februar 1909 kunnet gøre sin Virkning gældende med Hensyn til Latinundervisningen i Mellemskolen, idet de alle maa være kommet op i Gymnasiet før 1909.

Sluttelig skal man tilføje, at Konsistorium ved sin Bemærkning om den mere begrænsede Adgang for de medicinske Studenter til efter Eksamen at indstille sig til Tillægsprøven ved Skolerne ikke har tænkt paa Vanskeligheden for Medicinerne ved at faa Undervisning efter Studentereksamen, men alene paa den vanskeligere Adgang til at aflægge Prøven, efter at denne som Følge af Anordningen 9. Februar 1909 ikke længere holdes ved de private Gymnasier.«

Der blev ikke af Ministeriet stillet Forslag om en Forhøjelse af Bevillingen.

3. Den filosofiske Prøve.

Ved Skrivelse af 19. Oktober 1912 afslog Ministeriet i Overensstemmelse med det filosofiske Fakultets Indstilling af 16. s. M. et Andragende fra 2 Studenter fra 1912 om Tilladelse til at indstille sig til Prøven til Julen 1912, men meddelte samtidig, at der ikke vilde være noget til Hinder for, at de underkastede sig Prøven i Begyndelsen af Maj 1913.

— Ved Skrivelse af 4. Januar 1913 afslog Ministeriet i Overensstemmelse med Fakultetets Indstilling af 21. December 1912 et Andragende fra Stud. phil. N. N., der ønskede at tiltræde en Ansættelse i Østasiatisk Kompagni i Foraaret 1913, om Tilladelse til at indstille sig til Prøven i Januar 1913, men bifaldt, at han indstillede sig til den i April 1913.

— Ved Skrivelse af 25. Januar 1913 tillod Ministeriet i Overensstemmelse med Fakultetets Indstilling af 20. s. M. Stud. phil., Lærer i Thorshavn N. N. at indstille sig til Prøven i August s. A., idet Professor Kroman havde erklæret sig villig til at eksaminere ham til den Tid.

Samme Tilladelse blev under 4. Juni 1913 af Fakultetet, til hvem Andragendet under 27. Maj s. A. var sendt fra Ministeriet med Bemærkning,

at der fra dettes Side intet havdes at erindre mod, at det ansøgte bevilgedes, givet Stud. phil. N. N., som umiddelbart før den for ham ansatte Eksamensdag, den 4. Juni s. A., havde været indlagt 1½ Maaned paa Blegdamshospitalet, og som tillige som Støtte for sin Ansøgning havde anført, at hans økonomiske Forhold ikke tillod ham en Udsættelse til Januar 1914. Professor Kroman havde ogsaa i dette Tilfælde erklæret sig villig til at paatage sig Eksaminationen.

— Ved Skrivelse af 28. Januar 1913 meddelte Ministeriet i Overensstemmelse med Fakultetets og Konsistoriums Erklæringer henholdsvis af 15. og 20. s. M. Seminarist N. N. Tilladelse til i Sommeren 1913 at indstille sig samtidig til den filosofiske Prøve og til Studentereksamen efter Anordning af 22. April 1911, dog at den af ham eventuelt bestaaede filosofiske Prøve kun blev gyldig, saafremt Studentereksamen bestodes.

Samme Tilladelse blev ved Ministeriets Skrivelse af 11. April s. A. meddelt en anden Seminarist i Overenstemmelse med Fakultetets og Konsistoriums Erklæringer henholdsvis af 26. Marts og 2. April s. A.

— I Henhold til den ved Ministeriets Skrivelse af 27. April 1886 givne Bemyndigelse for Fakultetet, jfr. Aarbog 1885—86, S. 49, blev det tilladt 15 Studenter fra 1912 paa Grund af Indkaldelse til Militærtjeneste at indstille sig til Prøven i Marts eller April 1913; samme Tilladelse blev af Fakultetet desuden givet Student fra 1912, Exam. jur. N. N., der agtede at indstille sig til 1. Del af den fuldstændige juridiske Embedseksamen i Sommeren 1913, og Stud. mag. O. O., Student fra 1912, der havde modtaget Ansættelse som Lærer paa Skoleskibet »Viking«, der skulde afgaa fra København i April 1913. Samme Tilladelse blev af Ministeriet i Overensstemmelse med Fakultetets Indstilling meddelt en Lærer og en Stud. polyt., ligeledes under Hensyn til de paagældendes praktiske Uddannelse.

I Henhold til den anførte Bemyndigelse for Fakultetet blev det endvidere tilladt 7 Studenter fra Januar 1913 at indstille sig til Prøven i Sommeren 1913.

4. Forelæsninger og Øvelser under det teologiske Fakultet.

α. Forslag om en Deling af den teologiske Embedseksamen.

(Jfr. Aarbog 1909—10 S. 986—1002).

Efter at Fakultetet den 9. December 1910 havde modtaget en af 84 teologiske Studerende underskrevet Adresse, saalydende:

»Idet vi undertegnede teologiske Studenter ved Københavns Universitet henvender os til det højærværdige Fakultet, tillader vi os at andrage om, at Fakultetet vil tage Spørgsmaalet om en Deling af den teologiske Embedseksamen op. Vi nærer nemlig den Anskuelse, at en saadan Deling er i høj Grad ønskelig. Studenterne vil have lettere ved at arbejde efter en fornuftig Studieplan, naar selve Eksamensordningen i store Træk angiver, i hvilken Orden de forskellige Fag bør tilegnes. En stor Del af den Tid, der nu medgaar til Repetition af det Stof, som Studenterne har tilegnet sig i de første Aar af Studietiden, men nu maa opfriske kort før Eksamen, vil kunne spares og anvendes til mere frugtbringende Studier. Eksamen kommer ikke til at stille saa store Krav til Hukommelsen, naar det ikke forlanges, at Eksaminanden skal have hele Stoffet paa rede Haand paa een Gang.

Endelig kunde det blive lettere for de Studerende, der i Studiets Løb bliver klare over, at de ikke kan overtage nogen Præstestilling, at forlade det teologiske Studium, inden de har fuldendt det, særlig hvis der kunde blive taget Hensyn til 1. Del af Eksamen ved det filosofiske Fakultets Eksaminer eller ved Optagelse paa Seminarier. Herved vilde Risikoen for den unge Student ved at vælge det teologiske Studium i nogen Grad formindskes.

Naar det Stof, som det teologiske Studium omfatter, skal deles, maa det efter vor Overbevisning ske paa en saadan Maade, at Studiets videnskabelige Karakter og dets Betydning som Forberedelse til Præstestillingen ikke svækkes. Det teologiske Studium omfatter dels væsentlig sprogligthistoriske Discipliner, der fortrinsvis hører hjemme i Studiets Begyndelse, dels væsentlig systematiske Discipliner, der danner den naturlige Afslutning paa Studiet. Kirkehistorie og Gammel Testamente med de dertil hørende Bidiscipliner vil derfor kunne henlægges til 1. Del, Dogmatik og Etik med tilhørende Bidiscipliner til 2. Del. Hvad angaar det nytestamentlige Fag, maa vi anse det for heldigt, at Studiet af dette drives i hele Studietiden, hvorfor Faget vistnok maa deles. Til 1. Del falder da naturligt de historiske Dele af Testamentet, Evangelierne og Acta samt nogle af Pauli Breve, der væsentlig har Betydning for Evangeliets Udbredelseshistorie, dog at der kræves Kendskab til Oversættelsen og Hovedindholdet af de øvrige Skrifter. Til 2. Del falder de Dele af Testamentet, hvis Betydning særlig ligger i Læreindholdet. Desuden maa der til 2. Del kræves Kendskab til Hovedindholdet af de Skrifter, der er læste til 1. Del.

Naar vi har angivet, paa hvilken Maade Delingen efter vort Skøn bør foretages, vil vi dog ikke dermed udtale, at der ikke muligvis kan findes en hensigtsmæssigere Delingsmaade. Vi er klare over, at der vil kunne paavises Ulemper ved ovenstaaende Forslag; men vi har den Overbevisning, at jo mere der lægges Vægt paa, at det teologiske Studium ikke først og fremmest skal give en vis Kundskabsmængde, men særlig Evne til at sætte sig ind i og behandle teologiske Emner, jo mere vil Indvendingerne mod en Deling tabe deres Betydning.

Vi har fornylig med Glæde set, at det højærværdige Fakultet har et aabent Øre for de Ønsker, som de Studerende fremsætter for det. I Tillid hertil og idet vi nærer den Forvisning, at Fakultetet deler det Syn paa det teologiske Studium, vi ovenfor har fremsat, henstiller vi til det at tage Spørgsmaalet op til Overvejelse og foretage Skridt til Sagens Gennemførelse.«

modtog Konsistorium under 30. Januar 1911 fra Ministeriet en Skrivelse, saalydende:

»Ministeriet skal herved anmode d'Hrr. Rektor og Professorer om at ville indhente en Udtalelse fra det teologiske Fakultet om en eventuel Deling af den teologiske Embedseksamen saaledes, at de historiske og sproglige Fag henlægges til 1ste Del og de systematiske Fag til 2den Del med Angivelse af, hvormange Semestre der eventuelt maatte beregnes for Studiet til hver af de to Dele, og i Forbindelse hermed eventuelt et Forslag til Inddragelse af Pastoralseminariets Fag under den teologiske Eksamens sidste Del og til den homiletiske Prøves Bortfald eller mulige Forandring til en skriftlig Prøve.

Ministeriet forventer derefter at modtage Fakultetets Udtalelse med

de Ytringer, hvortil Konsistorium for sit Vedkommende maatte finde Anledning.«

Under 31. Januar 1912 indsendte derefter Konsistorium med sin Tilslutning til Ministeriet en Udtalelse fra Fakultetet af 27. December 1911, saalydende:

»I Skrivelse af 3. Februar d. A. har Konsistorium i Henhold til en Skrivelse fra Ministeriet af 30. Januar d. A. udbedt sig Fakultetets Udtalelse om I: en eventuel Deling af teologisk Embedseksamen samt II: om en mulig Inddragning af Pastoralseminariets Fag under nævnte Eksamen og den homiletiske Prøves Bortfalden.

Fakultetet skal i den Anledning udtale følgende:

ad I. Fakultetet har underkastet den foreliggende Sag en nøje Overvejelse, der særlig har haft til Opgave at bringe Klarhed over, hvor vidt en eventuel Deling af Embedseksamen vilde kunne medføre Konsekvenser for denne i andre Henseender samt for Forberedelsen til den, og har ved sin Stilling til Sagen særlig haft to Hensyn for Øje: a) at Uddannelsen ikke kom til at lide under Forandringen og b) at Prøven samtidig, saa vidt mulig, kunde lettes for de studerende. Resultatet af denne Overvejelse kan samles i følgende Grundbetragtning:

Fagenes Natur medfører — som ogsaa forudsat i Ministeriets Skrivelse — at ved en eventuel Deling af Embedseksamen maa den 1ste Del omfatte de historisk-eksegetiske Fag og 2den Del de systematiske Fag.

Ved Spørgsmaalet om den Tidsafstand, som bør lægges mellem Prøvens to Dele, vil følgende Hensyn komme i Betragtning:

1) Paa Grund af Fagenes nøje indre Sammenhæng vil man ikke kunne fuldende Studiet af de historisk-eksegetiske Fag uden tillige at være foreløbig bekendt med Indholdet af de systematiske, naar ikke Tilegnelsen af de første skal komme til at lide derunder.

2) Da de historisk-eksegetiske Fag ikke blot er Hukommelsesfag, men ogsaa Modenhedsfag, og da denne deres Karakter end yderligere er indskærpet ved kgl. Anordning af 29. Juni 1910 samt i den ministerielle Bekendtgørelse desangaaende af 30. Juni 1910, hvor der er givet de studerende Lejlighed til ved Eksamen at fremlægge Besvarelser af Laboratorieopgaver samt vælge Speciale, bør Eksamens første Del ikke kunne tages før paa et relativt sent Stadium i Studietiden.

3) De systematiske Fag er, om muligt i endnu højere Grad end de historisk-eksegetiske, ikke blot Hukommelsesfag men ogsaa Modenhedsfag, men de er med Hensyn til Stofmængde betydelig mindre. Det maa ved en Deling af Eksamen søges forhindret, at de Studerende ved Eksamensordningen fristes til helt at henlægge Studiet af de systematiske Fag til Tiden efter, at de har bestaaet 1ste Del. Dette i Forbindelse med det foran, navnlig under Punkt 1, fremhævede vil give den indlysende Begrundelse for, at Afstanden mellem de to Dele af Prøven bliver saa kort som mulig, ɔ: ikke mere end et halvt Aar, hvorved begge de under a) og b) nævnte Hensyn fyldestgøres.

Fakultetet vil derfor, samtidig med at det for Studiets Skyld i og for sig maatte foretrække den nuværende Ordning, af Hensyn til den derved muligvis tilvejebragte Lettelse for de studerende kunne finde det forsvarligt at andrage om, at en saadan Deling af Embedseksamen indføres. Der maa da tillige træffes Bestemmelser om Adgangen til at tage Eksamen om. Disse

Bestemmelser bør være analoge med dem, som gjaldt for den fuldstændige juridiske Embedseksamen i dens ældre Form, jfr. den kgl. Anordning af 26. September 1890 § 5, Stk. 3 og 7, § 9, § 12, Stykke 1 og 4 (se Univ. Aarb. 1889—92 S. 116 ff.). Sluttelig skal det bemærkes, at saafremt disse Bestemmelser gennem en kgl. Resolution bliver offentliggjorte mindst 2 Maaneder før en Eksamens Paabegyndelse, vil man kunne lade dem træde i Kraft allerede ved den nærmest følgende Eksamen.

I Henhold til ovenstaaende skal da Fakultetet hos det høje Ministerium andrage om, at det vil søge udvirket en kgl. Resolution af følgende Indhold:

Ændringer i Bestemmelserne for den teologiske Embedseksamen.

§ 1.

Den teologiske Embedseksamen kan tages enten som hidtil samlet eller delt saaledes, at det nye Testaments Eksegese, det gamle Testaments Eksegese og Kirkehistorie med de under disse Fag hørende Bifag henlægges til Eksamens 1ste Del, og Dogmatik med Symbolik samt Moral med Religionsfilosofi henlægges til Eksamens 2den Del.

Mellem 1ste og 2den Del maa ikke hengaa mere end et halvt Aar, med mindre der af særegne Grunde er givet Dispensation herfor af Fakultetet.

§ 2.

Med Hensyn til Adgangen til at tage Eksamen om, bliver den i Bekendtgørelse af 18. Maj 1847 indeholdte almindelige Regel om Universitetets Embedseksaminer at anvende saaledes, at ingen, der enten har fuldendt eller paabegyndt Prøvens 1ste Del, uden særlig Dispensation kan indstille sig til den paany før efter et Aars Forløb. Den, der har paabegyndt eller fuldendt Prøvens 2den Del, kan ikke paany indstille sig til denne alene, men maa, hvis han ønsker at tage Eksamen om, paany aflægge den hele Prøve paa een Gang eller delt efter Reglerne i § 1.

§ 3.

For saa vidt Prøven tages delt, erlægges sædvanlig Kendelse af 16 Kr. ved Indmeldelse til Prøvens 1ste Del. For at indstille sig til Prøvens 2den Del erlægges ingen Kendelse.

§ 4.

Disse Bestemmelser træder i Kraft — — — — — — — — — —

ad II. Hvad Spørgsmaalet om Pastoralseminariet angaar, maa Fakultetet i Hovedsagen henholde sig til sit Forslag af 3. Juni 1909. I dette Forslag (Punkt 7) har Fakultetet udtalt som sit Standpunkt, at Studiet ved Pastoralseminariet, forudsat at dette fik en fastere Ordning end det nu har, ikke afsluttes med nogen Prøve, men at der gives de Studerende et skriftligt Vidnsbyrd om, at de har deltaget i de befalede Forelæsninger og Øvelser. Fakultetet maa stadig betragte dette Standpunkt som det rigtige. Heraf følger, at Fakultetet maa fraraade at inddrage Pastoralseminariets Fag under den teologiske Embedseksamens sidste Del. Hvad særlig Spørgsmaalet om den homiletiske Prøves Bortfalden angaar, da henstiller Fakultetet, at det høje Ministerium først vil afæske Pastoralseminariet en Erklæring angaaende dette Punkt, og at Fakultetet eventuelt faar Lejlighed til at gøre sig bekendt med denne Erklæring, inden det udtaler sig om Sagens Realitet.«

Med Skrivelse af 23. November 1912 sendte Ministeriet Sagen tilbage til Konsistorium sammen med en Erklæring af 11. s. M. fra Sjællands Biskop, idet Ministeriet anmodede Konsistorium om at ville indhente og med egne Ytringer indsende en Udtalelse om de deri fremsatte Bemærkninger til Fakultetets Forslag.

Biskop H. Ostenfeld udtalte i sin Erklæring af 11. November 1912 følgende:

»Allerede i mange Aar har der været ytret Ønske om en Forandring i det teologiske Studium baade med Hensyn til Studieplaner (og her har man i høj Grad savnet en bestemt ordnet Studieplan) og med Hensyn til en anden Ordning af Eksamen. Ønskerne er fremkomne baade fra Studenternes Kreds og fra Menigheden under forskellige Former; de kirkelige Blade af *alle* Farver har Gang paa Gang fremhævet, at Præsteuddannelsen burde reformeres, og man har bl. a. henvist til, at alle de øvrige Fakulteter har søgt at tilpasse Studiet og Uddannelsen og Prøverne efter de Krav, som var fremme i Tiden, medens det teologiske Fakultet ikke synes at have nogen Forstaaelse af, at ogsaa paa dets Omraade kunde der være Ændringer at foretage. Hvorvidt den saaledes fremkomne Kritik af Fakultetets Holdning har Ret, skal jeg her ganske afholde mig fra at ytre nogen Mening om, men kun udtale, at den af det teologiske Fakultet fremsendte Erklæring ikke synes mig at være skikket til at afkræfte denne Kritik, selv om jeg maa anerkende, at Anordningen af 1910 kunde tyde paa, at Fakultetet ikke stiller sig helt uvilligt overfor fremkomne Ønsker om Reformer. Thi en Ordning som af Fakultetet foreslaaet vil i Praksis kun virke til, at Eksamenslæseriet vil forlænges med et Semester, idet den intense Eksamens-Repetition formentlig vil komme til at strække sig over 1½ Aar af Studiet i Stedet for som nu normalt vel kun det sidste Aar; skal denne Ændring staa alene, forekommer den mig at være ganske ubrugelig.

At forsøge paa at give en detailleret Studie- eller Eksamensplan, anser jeg for at ligge udenfor, hvad man kan vente af Bispeembedet, hvorimod det ikke forekommer mig at være urimeligt, om man ventede, at Fakultetet gjorde Forslag af ret gennemgribende Natur paa begge Omraader. Derimod skal jeg tillade mig at angive nogle Hovedpunkter, som betegner Retningen, i hvilken Ændringerne bør gaa:

1. *En Prøve efter 2—2½ Aar* efter den filosofiske og hebraiske Prøve. Ved en saadan vilde de *første Aar af Studentertiden* blive ganske anderledes frugtbare, da det Maal, man stræbte imod, vilde være i Sigte langt mere end en fjern Embedseksamen; der spildes for megen Tid for de unge Studenter, idet de arbejder planløst, og de *senere* Aar vilde ligeledes blive frugtbarere, da der sikredes et Fundament af Kundskaber, som denne Prøve krævede. Hvorledes denne Prøve nærmere skulde ordnes, maatte overlades til Fakultetet at stille Forslag om, og det forekommer mig at være rimeligt, om man henstillede til Fakultetet at *tage de to Docenter*, som jo har mest med den første Undervisning at gøre, *med paa Raad*, da de vel sidder inde med en Del Forudsætninger for netop paa dette Omraade at have en Mening, og heldigst vilde det være, om der forelaa en skriftlig Udtalelse fra dem.

2. At der ved, at man indskrænkede det almindelige Stof, blev givet *mere Plads end hidtil for at drive et Specialstudium*, hvorved mangen teologisk

Student kunde føres ind i Undersøgelser, som han i sit senere Liv kunde fortsætte, hvad der sikkert ikke vilde være til Forringelse af hans aandelige Arbejdskraft som Præst. Det vilde være en videre Udvikling af de Bestemmelser, der blev trufne ved den kgl. Kundgørelse af 29. Juni 1910.

3. Angaaende Spørgsmaalet om en *Ordning af Pastoralseminariet* skal jeg kun sige, at der allevegne fra kræves en Udvidelse af den pastorale Uddannelse; det er et Krav, som ikke alene herhjemme er fremført med stor Styrke fra alle Sider, men som ogsaa i Udlandet rundt omkring gør sig gældende. Men skal en saadan udvidet Pastoralundervisning iværksættes, kræves der *i det mindste en fast* ansat Lærer ved Pastoralseminariet. *Formen* for hans Arbejde maa altid blive noget løsere, da den i høj Grad maa bero paa hans Personlighed.

Endnu skal jeg bemærke, at Forholdene i høj Grad opfordrer til en *snarlig* Ændring, da de teologiske Studenters Antal for Tiden er ret ringe, medens Studenternes Antal i det hele stiger, hvad der dog maaske hænger sammen med den Ubevægelighed, som er udvist i at indføre Ændringer. Dertil kommer, at Afskaffelsen af Græsk i Skolen for mange Studenters Vedkommende forøger Studietiden ikke saa lidt, hvad der sikkert spiller en betydelig Rolle med Hensyn til Forældres Raad til deres Børn om, hvilket Studium de vil vælge.

Jeg tillader mig at foreslaa det høje Ministerium at sende Sagen til det teologiske Fakultets fornyede Overvejelse. Naar Fakultetets eventuelle Svar paa denne Erklæring foreligger, beder jeg mig det tilstillet og skal kun sluttelig tilføje, at jeg har været en Del betænkt paa at foreslaa Nedsættelse af en Kommission til at udtale sig om disse Spørgsmaal, og Forholdene kan jo føre det med sig, at dette blev tilbage som den eneste Udvej.«

Under 27. Marts 1913 indsendte Konsistorium derefter med sin Tilslutning en Erklæring af 11. s. M., saalydende:

»I æret Skrivelse af 26. November 1912 har Konsistorium anmodet Fakultetet om at indsende en af Ministeriet begæret Udtalelse over hoslagte af Biskoppen over Sjællands Stift afgivne Erklæring af 11. November 1912 om ligeledes hoslagte af Fakultetet indsendte Skrivelse af 27. December 1911 angaaende Ændring i Bestemmelserne for den teologiske Embedseksamen.

I den Anledning har Fakultetet den Ære at udtale følgende:

Biskoppen indleder sin Skrivelse med en Henvisning til, at der i længere Tid og fra forskellig Side har været fremsat Ønsker om en Forandring i det teologiske Studium baade med Hensyn til Studieplanen og med Hensyn til en anden Ordning af Eksamen, hvilke Ønsker tildels har været forbundne med en Kritik af Fakultetets Holdning, idet denne skulde vidne om manglende Forstaaelse af Tidens Krav i saa Henseende. Biskoppen omtaler ikke nærmere, hvorpaa de nævnte Ønsker har været rettede, og skriver, at han ganske skal afholde sig fra at ytre nogen Mening om, hvorvidt den saaledes fremkomne Kritik af Fakultetets Holdning har Ret, men tilføjer dog, at Fakultetets Erklæring af 27. December 1911 ikke synes at have været skikket til at afkræfte denne Kritik. Fakultetet finder saadanne ganske ubestemte og svævende Udtalelser mindre heldige. Overfor dem maa Fakultetet indskrænke sig til at gøre opmærksom paa dels, at der heller ikke mangler Udtalelser i Tilslutning til Fakultetet, dels paa, at det afgørende maa være,

om de fremkomne Ønsker er berettigede eller ikke. Fakultetet har i sine Overvejelser angaaende Studieordning og Eksamen, hvad enten de har været foranledigede ved fra anden Side fremkomne Ønsker eller ikke, i første Linie været bestemt af Hensynet til, at de teologiske Studerende faar en — netop ogsaa i Forhold til Tidens Krav — fyldestgørende videnskabelig Uddannelse. Fakultetet har betragtet det som sin ærefulde Pligt at vaage herover; og for saa vidt der har været Uoverensstemmelse mellem Fakultetet og Andre, der har udtalt sig om Sagen, turde Grunden maaske overvejende være den, at disse andre ikke i samme Grad har været Talsmænd for det videnskabelige Hensyn. Imidlertid har Fakultetet i saa Henseende hidtil haft en værdifuld og forstaaende Støtte hos de forskellige Biskopper over Sjællands Stift. Fakultetet mener ikke af Biskop Ostenfelds Skrivelse at maatte slutte, at denne Støtte for hans Vedkommende skal ophøre, om end enkelte Ytringer deri maaske kunde tyde i den Retning. Men skulde det mod Forventning blive Tilfældet, skal Fakultetet ikke af den Grund slappes i sin Bestræbelse for at løse sin betydningsfulde Opgave; det høje Ministerium tør være forvisset om, at Fakultetet er sig Opgaven bevidst og samvittighedsfuldt skal varetage den.

Men iøvrigt turde den nævnte Ytring af Biskoppen om Fakultetets Skrivelse af 27. December 1911 hvile paa en urigtig Forudsætning. Fakultetets Skrivelse fremkom ikke med det Formaal at afkræfte en fra forskellige Sider fremkommen Kritik, men var Svar paa en af det høje Ministerium i æret Skrivelse af 30. Januar 1911 stillet, af Biskoppen i hans Skrivelse refereret, Anmodning om en Udtalelse om en eventuel Eksamensdeling af nærmere betegnet Art samt i Forbindelse dermed eventuelt et Forslag angaaende visse nærmere betegnede Punkter vedrørende den pastoralteologiske Uddannelse. Fakultetet besvarede Spørgsmaalet om Eksamensdelingen, men saa sig ikke i Stand til at tilføje noget Forslag angaaende den pastoralteologiske Uddannelse, hvorom Fakultetet havde indsendt et detailleret Forslag i sin Skrivelse af 3. Juni 1909. Idet Fakultetets Skrivelse af 27. December 1911 altsaa havde et bestemt begrænset Formaal, vil det ikke kunne undre, at den ikke behandler andre, udenfor nævnte Formaal liggende Spørgsmaal. Da imidlertid Biskoppen nu har fremdraget Spørgsmaalet om andre Reformer end den af Fakultetet i nævnte Skrivelse behandlede, skal Fakultetet udtale, at det mener sig berettiget til at hævde, at det netop har agtet opmærksomt paa Tidens Krav i Retning af Ændringer i Studieordningen, for saa vidt som disse Ændringer kunde bidrage til at sikre en overfor Tidens Opgaver fyldestgørende videnskabelig Uddannelse, samtidig med at Arbejdet for de Studerende ikke forøges, men om muligt lettes. Fakultetet skal i saa Henseende tillade sig at henvise til, at der foruden de Ændringer, som er sket ved Gennemførelse af en mere praktisk Undervisningsmetode og et tidssvarende Stofvalg — Ting som ifølge Sagens Natur unddrager sig Offentlighedens Iagttagelse — i Løbet af en ret kort Aarrække er foretaget følgende Forandringer i Studie- og Eksamensordningen: 1) Ophævelse af den særlige Prøve i kirkelig Latin, der, som Forholdene havde udviklet sig, maatte antages ikke at give noget videnskabeligt Udbytte, der svarede til den Tid, der anvendtes dertil; 2) Tilladelse til at benytte Hebraisk Leksikon samt de symbolske Bøger ved den skriftlige Del af Embedseksamen, hvorved der med formindsket Hukommelsesarbejde naaes

samme eller større Udbytte i Henseende til videnskabelig Modenhed; 3) Optagelse af Laboratorieøvelser som regelmæssigt Led i Fakultetets Undervisning og efter 1910 under visse Betingelser med Adgang til, at Laboratoriebesvarelser kan fremlægges til Eksamensbedømmelse; 4) en bestemt reguleret Begynderundervisning i det nye Testamente og Kirkehistorie, de to Fag, hvor for de unge Studerende den ellers vanskeligt uundgaaelige Famlen med Hensyn til Studieordning var særlig følelig; 5) endelig og navnlig den ved den kongelige Anordning af 29. Juni 1910 etablerede Ordning, som Fakultetet ikke kan finde træffende karakteriseret af Biskoppen, naar denne skriver, at den kunde tyde paa, at Fakultetet ikke stiller sig helt uvilligt overfor fremkomne Ønsker om Reformer. Den nævnte Anordning er nemlig af vidererækkende Betydning, navnlig ved, at den anerkender det Princip, at Uddannelsen ikke behøver at være ens for alle Kandidater, men at der ved Eksamen og følgelig ogsaa i Uddannelsen kan aabnes Adgang for dem til indenfor visse Grænser at vælge mellem korresponderende større eller mindre Fordringer i to af Fagene, nemlig det gamle Testamente og Kirkehistorie. Fakultetet har derved ønsket at fremme det videnskabelige Studium sammen med en Lettelse af Arbejdet for saadanne Kandidater, hvis Evner og Tilbøjelighed gaar overvejende i Retning af det ene eller det andet af de to Fag, medens den ældre Ordning fremdeles skulde bestaa som tilladt. Det er selvfølgelig til en vis Grad at betragte som et Forsøg, og der maa gaa flere Aar, inden det med Sikkerhed viser sig, om Forsøget er lykkedes paa en Maade, som svarer til Forventningerne; men Fakultetet kan dog allerede nu udtale, at de — ifølge Sagens Natur utilstrækkelige — Erfaringer, som man i det forløbne Par Aar har haft Lejlighed til at gøre, afgjort tyder paa, at den skete Forandring har været i Studiets og de Studerendes Interesse.

Saafremt der da i Biskoppens ovenanførte Ytring om Fakultetets Skrivelse af 27. December 1911 skulde være indeholdt en Bebrejdelse mod Fakultetet, maa dette afvise en saadan Bebrejdelse som ubeføjet.

Biskoppen kriticerer dernæst den af Fakultetet i dets Svar paa det høje Ministeriums Forespørgsel anbefalede Eksamensdeling, samt giver selv nogle Hovedpunkter, der betegner Retningen, i hvilken de efter Biskoppens Mening tiltrængte Ændringer bør gaa.

Hvad det første Punkt angaar, da er Fakultetet af den Mening, at Biskoppen i sin Kritik af den af Fakultetet anbefalede Eksamensdeling næppe er helt retfærdig; ganske vist ligger det nær at antage, at den Tid, der medgaar til Eksamensrepetition, vil blive længere ved en under en eller anden Form delt Eksamen end ved en udelt, idet de Studerende ved Eksamens første Del paa Grund af den mindre Modenhed, som de ifølge Sagens Natur er i Besiddelse af, fristes til at overvurdere Betydningen af Hukommelsesevnen og som Følge deraf til at tillægge Repetitionen større Værd for Eksamensresultatet, end der bør tilkomme den; deraf følger imidlertid kun, at en lignende Ulempe vil være forbunden med enhver Eksamensdeling; men at den intense Eksamensrepetition under den af Fakultetet anbefalede Ordning skulde, som Biskoppen mener, komme til at strække sig over 1½ Aar, kan Fakultetet ikke betragte som sandsynligt; der vilde under alle Omstændigheder derved naas den Fordel, at der vilde være et mindre Hukommelsesstof at beherske samtidig end ved den udelte Eks-

amen; og da den omtalte Ordning maatte antages at være videnskabeligt forsvarlig og kun var anbefalet som fakultativ, saa at Kandidaterne, hvis de ønskede det, vedblivende fik Lejlighed til at tage Eksamen efter den nugældende Ordning, kunde der i hvert Fald ingen Skade ske ved den af Fakultetet anbefalede Eksamensdeling. Men Fakultetet skal iøvrigt ikke dvæle videre ved dette Punkt, da det i sin Skrivelse udtrykkelig har udtalt, at det vel af Hensyn til den mulige Lettelse for de Studerende kunde finde Indførelsen af en saadan Eksamensdeling forsvarlig og tilraadelig, men at det for Studiets Skyld i og for sig vilde foretrække den nuværende Ordning.

De positive Anvisninger, som Biskoppen giver til Ændringer, samler sig om tre Punkter.

Af disse er der et, nemlig Omordningen af Pastoralseminariet, som hos Fakultetet kun kan vække Tilfredsstillelse, idet Biskoppens Ønske efter Indhold saa godt som helt falder indenfor de Rammer for en Omdannelse af Pastoralseminariet, som Fakultetet tillod sig at foreslaa i sin Skrivelse af 3. Juni 1909 (offentliggjort i Statstidende 8. Juli 1910), hvor specielt ogsaa Ønsket om Ansættelse af en Hovedlærer (Professor, Forstander) ved Pastoralseminariet var fremsat.

De to andre af Biskoppen fremdragne Punkter angaar Fakultetsundervisningen, nemlig 1) en Prøve efter 2—2½ Aar efter den filosofiske og hebraiske Prøve, samt 2) at der — som en videre Udvikling af Bestemmelserne i den kongelige Anordning af 29. Juni 1910 — gives mere Plads end hidtil for at drive et Specialstudium. Af disse Punkter er det første det i sine Konsekvenser betydningsfuldeste. Det optager Tanken om en Deling af Embedseksamen, men paa et andet Grundlag end det høje Ministeriums Skrivelse af 30. Januar 1911 og Fakultetets Svar af 27. December 1911. I begge disse Skrivelser er det Forudsætningen, at en eventuel Deling af Eksamen bliver lagt i Slutningen af Studiet, saaledes at Eksamens Tyngdepunkt falder paa dens første Del. En Deling efter Biskoppens Ønske vil derimod falde saa tidligt i Studiet, at Vægten kommer til at ligge paa Eksamens anden Del, idet kun den vilde kunne give nogen virkelig Maalestok for Kandidaternes Modenhed og videnskabelige Uddannelse, medens den første Del maatte blive aldeles overvejende en Hukommelsesprøve og følgelig kun vilde kunne omfatte saadanne Fag, som ifølge deres Indhold og deres Stilling i Fagcyclusen i det hele er rent præliminære. Naar Biskoppen udtaler, at det med Hensyn til den nærmere Ordning af denne Prøve maatte overlades til Fakultetet at stille Forslag, kan man heri kun være enig med ham, og Fakultetet har — selvfølgelig — sin Opmærksomhed henvendt paa dette Forhold. Men Fakultetet er foreløbig af den Mening, at det ikke vil lykkes indenfor Fagcyclusen at finde rent præliminære Discipliner, der kunde fylde et saadant Eksamensstudium og den dertil svarende Forberedelse. Og til Realiteten i begge de af Biskoppen nævnte Punkter kan Fakultetet ikke nu tage endelig Stilling, da det maa anse det for afgjort utilraadeligt i Øjeblikket at skride til yderligere Ændringer, som vilde omlægge Studiet eller Dele af det, men maa ønske at afvente ganske anderledes fyldige Erfaringer end dem, man allerede nu kan have, om Virkningerne af den ved kgl. Anordning af 20. Juni 1910 etablerede Eksamensordning. Og Fakultetet tør derfor ikke for Tiden paatage sig Ansvaret for at fremkomme med noget saadant Forslag. Ogsaa den Omstændighed, at den nye Skoleordning, til hvilken Biskoppen i sin Skrivelse har hentydet, endnu, saa vidt vides,

er Genstand for prøvende Overvejelse, maa efter Fakultetets Mening opfordre til en afventende Holdning.

Naar Biskoppen sluttelig som Grund til *snarlig* Ændring bl. a. henviser til, at Antallet af teologiske Studerende for Tiden er forholdsvis ringe, hvad der efter Biskoppens Mening maaske kunde staa i Forbindelse med Ubevægeligheden i Studieordningen, da maa Fakultetet betvivle, at Studenterantallet skulde i nogen følelig Grad være paavirket af dette Forhold; i Virkeligheden turde andre Omstændigheder — saasom den hele Usikkerhed og Uklarhed, der i de senere Aar har karakteriseret vore kirkelige Forhold, det store Overskud af Kandidater, som der fandtes i en Række af Aar, Præsternes økonomiske Vilkaar — indeholde den nærmere liggende og tilstrækkelige Forklaring til den i nogle Aar svage Tilgang af teologiske Studerende. Fakultetet skal tillade sig at minde om, at Kandidattallet i Firserne var omtrent lige saa langt nede som nu, men at det steg hurtigt og stærkt i Halvfemserne, uden at der imidlertid var sket Eksamensændringer; og Fakultetet kan oplyse, at Studentertallet nu i det sidste Par Aar igen har været i en kendelig Stigning. Og overfor Ønsket om snarlige Ændringer maa Fakultetet henvise til det meget alvorlige Hensyn, at der til den heldige Gennemførelse af en Studieordning kræves Arbejdsro baade for Lærer og Elev; hyppig Skiften af Arbejdsvilkaar virker hos begge Nervøsitet og svækker Arbejdsevnen. Naar Biskoppen under Omtalen af de fremkomne Ønsker om Ændringer nævner Savnet af en bestemt ordnet Studieplan, skal Fakultetet erindre om den betydningsfulde Forandring, der skete ved Oprettelsen af den regelmæssige Begynderundervisning i det nye Testamente og Kirkehistorie, samt tillade sig at tilføje, at Fakultetet havde til Hensigt i Anledning af den kongelige Anordning af 29. Juni 1910 at offentliggøre en Redegørelse for Studieordningen samt en Vejledning til dens praktiske Gennemførelse, og at den eneste Grund til, at dette Arbejde blev stillet i Bero, var de i Anledning af det høje Ministeriums Skrivelse af 30. Januar 1911 paany optagne Forhandlinger om mulige større Ændringer. Hvis der, som det er Fakultetets Ønske, nu maa forundes det Arbejdsro, vil det genoptage det nævnte afbrudte Arbejde — som det haaber, til Gavn for de Studerende og Studiet.«

Om Sagens videre Forløb vil Meddelelse blive givet i et senere Hefte af Aarbogen.

β. Andre Sager.

Under 8. November 1912 meddelte Ministeriet, at der ved kgl. Resolution af 6. s. M. var meddelt fhv. Missionspræst Gøtzsche Tilladelse til at indstille sig til den teologiske Embedseksamen uden forud at have bestaaet Studentereksamen og den almindelige filosofiske Prøve. Tilladelsen blev givet efter indhentet Erklæring af 27. Juni 1912 fra det teologiske Fakultet, der intet havde at erindre mod, at den paagældende Tilladelse blev givet, hvilken Erklæring Konsistorium ved Skrivelse af 24. September s. A. havde tiltraadt, med Tilføjelse af, at man gik ud fra, saafremt den ansøgte Dispensation blev givet, at der derved ikke skabtes noget Præcedens.

— Efter et Andragende fra det teologiske Studenterraad bifaldt Fakultetet, at den mundtlige Del af teologisk Embedseksamen blev fordelt paa to paa hinanden følgende Dage, hvilken Ordning skulde træde i Kraft ved Eksamen i Vinteren 1912—13. Da imidlertid et overvejende Flertal

af de til denne Eksamen indmeldte Kandidater, ialt 15, indsendte Andragende til Fakultetet om at blive eksaminerede paa een Dag, vedtog Fakultetet, at det ved den mundtlige Eksamen i Januar 1913 overlodes til Kandidaterne at vælge mellem de to Alternativer.

— Stud. theol. N. N., der af Helbredshensyn ikke havde været i Stand til at følge Fakultetets Undervisning, fik af Fakultetet i August 1913 Tilladelse til at indstille sig til den teologiske Embedseksamen i Vinteren 1913—14.

— Ved Skrivelser af 5. Oktober 1912, 23. og 30. Maj og 2. Juni 1913 meddelte Ministeriet, at det havde tilladt 4 teologiske Kandidater at indstille sig til de praktiske Prøver, uanset at de kun delvis — en enkelt kun som passiv Deltager — havde fulgt Pastoralseminariets Undervisning.

Ved Skrivelser af 12. og 25. Marts, 16. og 24. April, 23. Maj og 2. Juli 1913 meddelte Ministeriet, at det havde tilladt 6 teologiske Kandidater at indstille sig til de praktiske Prøver, uanset at de ikke havde fulgt Pastoralseminariets Undervisning.

5. Forelæsninger og Eksaminer under det rets- og statsvidenkabelige Fakultet.

α. Den fuldstændige juridiske Embedseksamen.

Under 27. September 1912 tillod Fakultetet Stud. jur. N. N., der ved Lærergerning ved det kgl. Blindeinstitut havde været forhindret i at følge Fakultetets Undervisning undtagen Skriveøvelserne, at indstille sig til Eksamens 2. Del.

— Under 9. December s. A. tillod Fakultetet en Stud. jur., der havde forladt den skriftlige Prøve ved Eksamens 2. Del i Vinteren 1912—13, at indstille sig igen i Sommeren 1913, især under Hensyn til hans Alder, 26½ Aar.

Under 30. Januar 1913 tillod Fakultetet en Stud. jur., der i Januar 1913 havde forladt Eksamens 2. Del under den mundtlige Prøve for ikke ved Karakteren Haud illaudabilis at miste Regens- og Kommunitetsbeneficierne, at indstille sig igen i Sommeren 1913 bl. a. under Hensyn til, at Ansøgeren kun i et enkelt Fag havde opnaaet en uforholdsmæssig ringe Karakter.

Ligeledes tillod Fakultetet under 3. Juni s. A. en Stud. jur., der var blevet rejiceret efter den skriftlige Prøve ved 2. Del af Eksamen i Sommeren 1913, under Hensyn til hans Alder, 28 Aar, og hans yderst vanskelige økonomiske Forhold at indstille sig igen i Vinteren 1913—14.

Endelig tillod Fakultetet under 20. Juni s. A. en Cand. jur., der havde bestaaet Eksamens 2. Del i Sommeren 1913 med Karakteren Haud illaudabilis, at indstille sig igen i Vinteren 1913—14 under Hensyn til, at Ansøgeren i Efteraaret 1912 i 3 Maaneder ved Appendicitis havde været hindret i at læse og senere var blevet stærkt hindret i at læse ved alvorlig Sygdom i hans nærmeste Familie.

— Under 4. Januar 1913 afslog Fakultetet et Andragende fra en Stud. jur., der var blevet rejiceret efter den skriftlige Prøve ved Eksamens 2. Del i Vinteren 1912—13, om Tilladelse til at indstille sig igen i Sommeren 1913. I Andragendet var henvist til, at det uheldige Eksamensudfald til Dels

skyldtes en Misforstaaelse af den ene Opgaves Ordlyd, samt til at Andrageren, der efter Eksamen agtede at gaa over i praktisk Virksomhed, var Student fra 1906 og at det saaledes var af meget stor Betydning for ham snarest at afslutte Studiet.

Ligeledes afslog Fakultetet under 30. s. M. et Andragende fra en Stud. jur., der var blevet rejiceret ved Eksamens 2. Del i Vinteren 1912—13, om Tilladelse til at indstille sig igen i Sommeren 1913. Andragendet var bl. a. motiveret ved, at det uheldige Udfald skyldtes en ved Lægeattest godtgjort Blodmangel og Nervøsitet.

Endvidere afslog Fakultetet under 5. Februar s. A. et Andragende fra en Cand. jur., der i Henhold til Dispensation fra Bestemmelserne om 2 Aars Mellemrum mellem Eksamens 1. og 2. Del havde indstillet sig til Eksamens 2. Del i Vinteren 1912—13 og opnaaet Karakteren Haud illaudabilis, om Tilladelse til at indstille sig igen i Sommeren 1913. Andragendet var ledsaget af en Lægeattest for Nervesvækkelse.

Fremdeles afslog Fakultetet under 14. Juni s. A. et Andragende fra en Cand. jur., der i Sommeren s. A. havde bestaaet Eksamens 2. Del med Hovedkarakteren Haud illaudabilis, om Tilladelse til at indstille sig igen i Vinteren 1913—14. Andragendet var dels motiveret ved Andragerens Sygdom, Contusion af Ryggen, dels ved hans økonomiske Forhold.

Endelig afslog Fakultetet under 25. s. M. et Andragende fra en Cand. jur., der i Sommeren s. A. havde bestaaet Eksamens 2. Del med Karakteren Haud illaudabilis, om Tilladelse til at indstille sig igen i Vinteren 1913—14. Andragendet var dels motiveret ved Andragerens Sygdom, Pandehindebetændelse i Tilslutning til Influenza, dels ved hans Alder, 27 Aar.

β. Statsvidenskabelig Eksamen.

Under 25. Juni 1913 tillod Fakultetet Stud. polit. N. N., der ikke havde bestaaet Eksamen i Sommeren 1913, at indstille sig igen i Vinteren 1913—14 under Hensyn til en vedlagt Lægeattest for Anæmi og Neurastheni og til, at Andrageren i April 1914 skulde indkaldes til Militærtjeneste.

γ. Juridisk Eksamen for Ustuderede.

Dispensation i Henhold til kgl. Anordning af 1. December 1902 § 7, sidste Punktum, blev meddelt 1 Studerende, der fik Tilladelse til at indstille sig til Eksamen i Vinteren 1913—14. Derimod blev den nægtet en Studerende, der i Vinteren 1911—12 og i Vinteren 1912—13 havde været indstillet til Eksamen, men begge Gange var blevet rejiceret efter den skriftlige Prøve.

— Et Andragende fra N. N., der ved Almindelig Forberedelseseksamen kun havde opnaaet $66^1/_3$ Points, om Tilladelse til uanset dette Eksamensresultat at indstille sig til Eksamen blev af Fakultetet under 11. Februar 1913 videresendt til Ministeriet med Bemærkning, at Fakultetet ikke kunde anbefale, at det ansøgte blev bevilget.

7. Forelæsninger og Eksaminer under det lægevidenskabelige Fakultet.

α. Kgl. Anordning af 18. November 1912 om en Omordning af den lægevidenskabelige Embedseksamen ved Københavns Universitet.

(Jfr. Aarbog 1901—02 S. 55—63).

Under 26. April 1912 indsendte Konsistorium til Ministeriet et fra det lægevidenskabelige Fakultet modtaget Forslag til Ændringer i den medicinske Studie- og Eksamensordning, idet Konsistorium i Overensstemmelse med Fakultetet fremhævede Betydningen af Sagens snarlige Fremme, for at den nye Undervisningsplan kunde træde i Kraft fra Efteraarssemestret 1912 at regne.

Fakultetets Indstilling af 30. Marts s. A. var saalydende:

»Det lægevidenskabelige Fakultet tillader sig herved til det høje Ministerium at fremsende Forslag til visse Ændringer i den nuværende medicinske Studie- og Eksamensordning og ansøger samtidigt Ministeriet om, for saa vidt Omstændighederne maatte tillade det, at skaffe kongelig Resolution for de foreslaaede Forandringer saa betimeligt, at de kan træde i Kraft fra Efteraarssemestret (September) 1912 at regne.

I.

Den lægevidenskabelige Embedseksamen bestaar af tre Dele, Forberedelseseksamen, første Del og anden Del.

Forberedelseseksamen omfatter den mundtlige Prøve i Fysik samt den mundtlige og den praktiske Prøve i Kemi, der tages samtidigt.[1])

Første Del omfatter Prøverne i Anatomi og Fysiologi.

Det er tilladt de Studerende at indstille sig til Eksamen i følgende tre Fag samtidigt: 1) almindelig Patologi, 2) patologisk Anatomi og 3) Farmakologi (*1ste Afdeling* af lægevidenskabelig Embedseksamens anden Del) indtil ét Aar før de underkaster sig Eksamen i de øvrige Andendels-Fag (*2den Afdeling* af lægevidenskabelig Embedseksamens anden Del). Man kan ikke paany indstille sig til 2den Afdeling af anden Del uden tillige paany at underkaste sig dens første Afdeling.[2])

II.[3])

Forberedelseseksamen, som Studenten maa have bestaaet, førend han kan underkaste sig første Del, afholdes hvert Halvaar.

Ved Ordningen af Undervisningen i Fysik og Kemi sørges der for, at Studenten i Løbet af 2 Semestre kan følge en for Medicinere fuldstændig Forelæsningsrække over disse Fag.

De nødvendige kemiske og medico-fysiske Kursus gennemgaas paa to Semestre. Der paabegyndes hvert Semester et praktisk kemisk Kursus, omfattende Øvelser i uorganisk Analyse (2 Gange 3 Timer i et Semester), Titréranalyse (2 Gange 3 Timer i ca. 2 Maaneder) og fysisk Kemi (2 Gange 3 Timer i ca. 2 Maaneder). For Deltagelse i disse Øvelser erlægges i alt 30 Kroner.

Studenten kan indstille sig til Forberedelseseksamen til hvilken Eksamenstermin efter Studentereksamen, han ønsker.

III.

Ved Forberedelseseksamen gives tre Karakterer, en i Fysik, en i mundtlig Kemi og en i praktisk Kemi. De tre Karakterer lægges sammen og Summen

divideres med tre; det udkomne bliver Fælles-Karakter for Fysik og Kemi ved Embedseksamen. Der kræves for at have bestaaet mindst $6\frac{1}{2}$ Points.

Naar Summen af den ved Forberedelseseksamen og de ved første Del af Embedseksamen opnaaede Points ikke er mindst $5 \times 6\frac{1}{2} = 32\frac{1}{2}$ Points, har Kandidaten ikke bestaaet Embedseksamens første Del.

IV.

Det ved Kgl. Res. 14. Juli 1902 anordnede Kursus i topografisk Anatomi bortfalder.[4])

Den, der vil indstille sig til 2den Afdeling af Embedseksamens 2den Del, maa ved Attester fra vedkommende Docenter godtgøre, at han har gennemgaaet et halvaarligt klinisk Kursus i Børnesygdomme[5]) og et halvaarligt Kursus i Hygiejne[6]) i Overensstemmelse med den for disse Kursus til enhver Tid gældende Undervisningsordning.

Til Begrundelse af disse Forslag skal Fakultetet tillade sig at anføre følgende:

ad 1) *En særlig Forberedelses-Eksamen i Fysik og Kemi.*

Kemi og Fysik har deres særlig store Betydning for Medicinerne som Fysiologiens Hjælpevidenskaber; et frugtbringende Studium af Fysiologien er kun muligt for de Studerende, naar de har erhvervet sig fysiske og kemiske Forkundskaber. Imidlertid har der i de senere Aar, efter at Eksamen i Kemi og Fysik tages *samtidigt* med Eksamen i Fysiologi, indsneget sig den Uskik, at de Studerende — i Stedet for i de første Semestre at drive alvorlige fysiske og kemiske Studier — kun gennemgaar de praktiske Øvelser og indskrænker det kemiske Arbejde til en rent mekanisk Tilegnelse af den uorganisk-kemiske Analyses Teknik, men opsætter det egentlige kemiske og fysiske Studium til Tiden *umiddelbart* før Embedseksamens første Del.

Det er for at umuliggøre denne skadelige Studiemaade, at Fakultetet har fundet det nødvendigt at foreslaa Indførelsen af en særlig Forberedelseseksamen i de to Fag.

ad 2) *Spaltning af Embedseksamens anden Del i to Afdelinger.*

De Studerende er under den nuværende Ordning i det sidste Semester af deres Studietid overlæssede med Arbejde, altfor stærkt optagne af Forelæsninger, Kliniker, Forevisninger o. s. v. — en Ulempe, der føles dobbelt stærkt, fordi Eksamen er nærforestaaende. Ved den af Fakultetet nu foreslaaede Ordning — Spaltning af anden Del i to Afdelinger — *letter man* i høj Grad de Studerendes Eksamens*arbejde,* medens Eksamens*fordringerne* forbliver ganske *uforandrede,* og der gives desuden de Studerende Lejlighed til i de to sidste Semestre at samle sig om Studiet af de kliniske Hovedfag.

ad 3) *Visse Forandringer i de kemiske Øvelsers Ordning.*

De i § II nævnte Foranstaltninger er foreslaaede efter Samraad med Professor i Kemi *E. Biilmann.*

De gaar i første Linie ud paa at gøre det muligt for de Studerende at gennemgaa *hele* den fysiske og kemiske Undervisning i *de to første Semestre.* Men desuden har Fakultetet fundet det rigtigt efter Professor Biilmanns Raad at foreslaa visse Ændringer i de kemiske Øvelser uden samtidig at ændre disses Omfang: Der optages som Led i Øvelserne et kortfattet Kursus

i Kemiens mere fundamentale og almene Dele, der skulde omfatte Spørgsmaal som 1) Molekylvægtbestemmelser, 2) Maaling af Reaktionshastigheder, 3) af elektrolytisk Dissociation, 4) af Brintionconcentrationer, 5) af Varmetoning ved kemiske Processer, 6) Luftanalyse. — Fakultetet anser dette for at være en meget væsentlig Forbedring af den praktisk-kemiske Undervisning. Naar man samtidig lader det nuværende Kursus i Titréranalyse forblive uforandret og begrænser Undervisningen i kvalitativ uorganisk Analyse til 2×3 ugentlige Timer i ét Semester (hvad der ifølge Professor Biilmanns Mening vil være nok til et afrundet Kursus i dette Fag), saa vil de kemiske Øvelsers Omfang ved dette Forslags Gennemførelse ikke blive forøget. Heller ikke den medicinske Students Betaling for den praktisk-kemiske Undervisning vil blive forhøjet, saafremt man, som Fakultetet foreslaar, lader ham erlægge 12 Kroner for de ny tilkommende Øvelser og lader Betalingen for de øvrige Afsnit blive uforandret. Den samlede Betaling for et fuldstændigt Kursus i to Halvaar bliver da, ligesom nu, 30 Kr.

De nytilkommende Øvelser vil af praktiske Grunde ikke kunne afholdes før Efteraarshalvaaret 1913, men dette vil ikke træde hindrende i Vejen for hele Reformens Indførelse fra Efteraaret 1912 at regne, naar man i Foraarssemestret 1913 kun giver alle Studenter af Aargangen 1912 et Kursus i uorganisk Analyse og Titréranalyse.

ad 4) *Ophævelsen af det lovbefalede Kursus i topografisk Anatomi.*

Det Kursus i *topografisk Anatomi*, som det for Tiden er paabudt de Studerende at følge, inden det tillades dem at indstille sig til anden Del af den lægevidenskabelige Embedseksamen bør efter Fakultetets Mening bortfalde, naar den forestaaende Omordning af de Studerendes Hospitalstjeneste finder Sted; hermed opnaar man tillige at neutralisere den Forøgelse af Arbejdet, som Indførelsen af det nye hygiejniske Kursus vil bevirke.

ad 5) *Et lovbefalet klinisk Kursus i Børnesygdomme.*

Der er vel allerede nu god Lejlighed for de Studerende til at faa klinisk og teoretisk Undervisning i Børnesygdomme, saavel ved Universitetet som ved Dronning Louises Børnehospital, og Studenterne har ogsaa i en ikke ringe Udstrækning benyttet sig heraf, men Fakultetet har, under Hensyn til Pædiatriens store praktiske Betydning, ikke ment at turde lade sig nøje hermed, og ønsker derfor, at Undervisningen i Børnesygdomme gøres obligat ved Indførelse af et tvungent, klinisk-pædiatrisk Kursus paa to ugentlige Timer i ét Semester. For at opnaa Raadighed over det størst mulige kliniske Materiale til de Studerendes Undervisning har Fakultetet sikret sig Medvirkning af Overlægen ved Dronning Louises Børnehospital, Dr. S. Monrad, der har erklæret sig villig til hvert Semester at lede et klinisk Kursus i det af Fakultetet ønskede Omfang, og en Attest for gennemgaaet Kursus, udstedt af Børnehospitalets Overlæge, bør da — saalænge Dr. Monrad beklæder Embedet — efter Fakultetets Mening gælde lige med Universitetslærerens — et Analogon til den Ordning, der er truffet med Kommunehospitalets medicinske og kirurgiske Afdelinger.

ad 6) *Et lovbefalet Kursus i Hygiejne.*

Ogsaa for Hygiejnens Vedkommende har Fakultetet fundet det nødvendigt gennem Indførelsen af et tvungent Kursus at sikre sig, at de Stu-

derende ikke forlader Universitetet uden at have gjort Bekendtskab med Sundhedslærens Grundtræk.

Idet man gaar ud fra, at der i en nær Fremtid gennem Indførelsen af en Fysikats-Eksamen vil blive sørget for, at Landets *Embedslæger* nødes til at skaffe sig den hygiejniske Indsigt, der nu til Dags maa kræves af dem, har Fakultetet ment, at det for en *praktiserende Læge* nødvendigste hygiejniske Kundskabsstof kan bibringes de Studerende i en Række Forelæsninger og Forevisninger, der strækker sig over to sammenhængende Timer ugentlig i ét Semester. Planen til en hygiejnisk Undervisning af dette Omfang og denne Form foreligger allerede udarbejdet af Docent i Hygiejne Dr. *A. Erlandsen.*

Idet Fakultetet udtrykkeligt fremhæver, at Gennemførelsen af de ovenfor stillede Forslag hverken vil medføre nogen Forlængelse af Studietiden eller nogen Merudgift for Statskassen, tillader det sig ærbødigst at gentage sin ovenfor fremsatte Anmodning til det høje Ministerium om, hvis Omstændighederne tillader det, da at tilvejebringe kongelig Resolution for de foreslaaede Forbedringer saa betimeligt, at de kan træde i Kraft fra September dette Aar at regne.«

Under 29. August 1912 modtog Konsistorium fra Ministeriet en Skrivelse, saalydende:

»Efter Modtagelsen af det med d'Herrer Rektors og Professorers Skrivelse af 26. April 1906 (Journ. Nr. 120/12) modtagne Forslag fra det lægevidenskabelige Fakultet til Ændringer i de nu bestaaende Regler for den lægevidenskabelige Eksamen er der i Ministeriet udarbejdet et Udkast til en ny Anordning om dette Emne.

Ved at anmode Konsistorium om at indhente Fakultetets Ytringer om dette Udkast, der følger hoslagt, skal Ministeriet næst at bemærke, at man har anset en ny kongelig Anordning om dette Emne for mere formaalstjenlig end en allerhøjeste Bemyndigelse til Indførelse af de af Fakultetet ønskede Ændringer, henlede Opmærksomheden paa, at man ikke har anset det nødvendigt i denne at optage de foreslaaede Bestemmelser om den til en lægevidenskabelig Forberedelseseksamen hørende Undervisning i Fysik og Kemi, idet disse Forholds nærmere Ordning formentlig henhører under den indre Tilrettelægning af Universitetets Undervisning.

Iøvrigt har Ministeriet i alt væsentligt fulgt Fakultetets Forslag, idet de stedfundne Ændringer kun er redaktionelle.«

Ministeriets Udkast var saalydende (Notetallene henviser til Fakultetets nedenfor S. 1156—58 meddelte Bemærkninger):

Anordning om en Omordning af den lægevidenskabelige Embedseksamen ved Københavns Universitet.

§ 1.

Den lægevidenskabelige Embedseksamen bestaar af 3 Dele, en Forberedelseseksamen, 1ste og 2den Del.

§ 2.

Forberedelseseksamen omfatter mundtlig Prøve i 1) Fysik, 2) Kemi og 3) en praktisk Prøve i sidstnævnte Fag. Prøven, til hvilken man kan ind-

stille sig, selv[1]) forinden den almindelige filosofiske Prøve er bestaaet, aflægges for en Eksamenskommission bestaaende af 4[2]) Eksaminatorer fra det matematisk-naturvidenskabelige og det lægevidenskabelige[3]) Fakultet[4]) samt Dekanus for sidstnævnte[5]) Fakultet som Formand.[6])

Der gives 3 Karakterer, 1 i Fysik, 1 i mundtlig og 1 i praktisk Kemi. Resultatet udtrykkes ved en Fælleskarakter, der uddrages ved at sammenlægge de 3 Karakterer og dividere med 3. For at bestaa kræves mindst 6½ Points.

§ 3.

1ste Del af Eksamen omfatter mundtlig Prøve i 1) Anatomi og 2) Fysiologi samt 3) en Prøve i Dissektion. Sidstnævnte Prøve afholdes dog kun, for saa vidt det nødvendige Materiale hertil kan skaffes til Veje; i modsat Fald kræves fremlagt Bevis for, at den paagældende har gennemgaaet et Kursus i Dissektion.

Prøven skal tages senest ....[7]) Aar efter, at Forberedelseseksamen er bestaaet.

Der gives 1 Karakter for hvert[8]) af de nævnte Fag. Af disse regnes Karakteren i Fysiologi dobbelt. Kan Eksamen i Dissektion ikke afholdes, regnes ogsaa Karakteren i Anatomi dobbelt.

For at bestaa udkræves, at Karaktererne ved 1ste Del og Karakteren ved Forberedelseseksamen sammenlagt udgør mindst $5 \times 6\frac{1}{2} = 32\frac{1}{2}$ Points.[9])

§ 4.

2den Del omfatter følgende 13 Prøver: Skriftlig Prøve i 1) Almindelig Patologi, 2) Kirurgi, 3) Medicin. — Praktisk Prøve i 4) Medicinsk Klinik, 5) Kirurgisk Klinik, 6) Kirurgiske Operationer. — Mundtlig Prøve i 7) Almindelig Patologi, 8) Patologisk Anatomi, 9) Retsmedicin, 10) Kirurgi, 11) Medicin, 12) Fødselsvidenskab, 13) Farmakologi.

Der gives 1 Specialkarakter for hver af disse Prøver.

2den Del vil kunne deles i 2 Afdelinger med højst 1 Aars Mellemrum mellem hver Afdeling.

1ste Afdeling omfatter:

1) Almindelig Patologi,

2) Patologisk Anatomi og

3) Farmakologi.

2den Afdeling omfatter alle de øvrige Andendelsfag.

Den, der efter at have indstillet sig til Prøve i 1ste Afdelings Fag, ønsker at indstille sig til ny Prøve i de samme Fag, kan ikke gøre dette før 1 Aar efter, at den paagældende indstillede sig første Gang.

Den, der har indstillet sig til Prøve i 2den Afdelings Fag, vil ikke kunne indstille sig til ny Prøve heri uden at tage ogsaa 1ste Afdelings Fag om.

Ingen kan indstille sig til 1ste Afdeling af 2den Del senere end 5 Aar efter at have bestaaet 1ste Del. Tages begge Afdelinger samtidig, kan der derimod hengaa 6 Aar mellem 1ste og 2den Del.

§ 5.

Den, der vil indstille sig til 2den Del, maa ved Attester fra vedkommende Professorer eller Docenter godtgøre, at han har gennemgaaet et halvaarligt klinisk Kursus i: 1) Medicin, 2) Kirurgi, 3) Hudsygdomme og veneriske Sygdomme, 4) Oftalmologi, 5) Oto-Laryngologi, 6) epi-

demiske Sygdomme, 7) Psykiatri, 8) Børnesygdomme og endvidere Kursus i 9) Bakteriologi, 10) Hygiejne og 11) Kokoppe-Indpodning, alt i Overensstemmelse med den for disse Øvelser til enhver Tid gældende Undervisningsordning.

§ 6.

Til Udførelse af den praktiske kemiske Prøve ved Forberedelseseksamen maa anvendes 8 Timer. Ved Prøven maa ikke anvendes noget Hjælpemiddel hverken i trykt eller skreven Form. Over Arbejdet og dets Resultat gives en kort[10]) skriftlig Beretning. Til Udarbejdelsen af hver af de tre skriftlige Opgaver ved 2den Del maa anvendes 6 Timer. Det er ikke tilladt at benytte noget Hjælpemiddel hverken i trykt eller skreven Form. I øvrigt maa de af Fakultetet vedtagne Ordensregler iagttages. Ved[11]) Prøven i medicinsk og kirurgisk Klinik, i kirurgiske Operationer og i patologisk Anatomi kan enhver Kandidat prøves 1 Time. Ved de øvrige mundtlige Prøver $3/4$ Time.[12])

Saavel Forberedelseseksamen som 1ste og 2den Del af Eksamen afholdes 2 Gange aarlig.[13])

§ 8.

Enhver af Eksamens 3 Dele kan tages om for sig, dog kun i den for enhver Del anordnede Rækkefølge, saaledes at den Kandidat, som har fuldendt 2den Del, ikke kan nøjes med at tage 1ste Del om og den, der har fuldendt 1ste Del, ikke Forberedelseseksamen. Ingen af de 3 Dele kan[14]) tages om før efter 1 Aars Forløb. Er der mere end 5 Aars Mellemrum mellem 1ste og 2den Del (2den Afdeling), kan derfor 2den Del ikke tages om, uden at ogsaa 1ste Del tages om.

§ 9.

Med Hensyn til Indmeldelse til og Afmeldelse fra Eksamen gælder de i Skrivelse fra Ministeriet for Kirke- og Undervisningsvæsenet af 1. Maj 1901 givne Regler saavel for 1ste som for 2den Del.

§ 10.

Enhver, der indstiller sig til lægevidenskabelig Embedseksamen, erlægger en Kendelse af 46 Kr.[15]) til 1ste Del og 20 Kr. til 2den Del.

For Deltagelse i de til Forberedelseseksamen knyttede kemiske og medico-fysiske[16]) Kursus betales i alt 30 Kr.[17])

§ 11.

For hvert Eksaminationsfag giver Eksaminator og de 2 Censorer hver en Specialkarakter, der betegnes med Laudabilis præ ceteris, Laudabilis, Haud illaudabilis Imi gradus, Haud illaudabilis IIdi gradus, Non contemnendus og Nul. Hver af disse Specialkarakterer har den nedenfor angivne Talværdi; det af de saaledes givne Karakterer uddragne Middeltal bliver Specialkarakter for Faget. Særlige Hovedkarakterer gives ikke for de enkelte Dele af Eksamen, hvorimod Hovedkarakteren for den hele Eksamen beregnes af Summen af Karaktererne for Forberedelseseksamen, 1ste og 2den Del, (§§ 2, 3 og 4) efter følgende nærmere Regler:

1) Hovedkarakteren bliver en af følgende: Laudabilis et quidem egregie, Laudabilis, Haud illaudabilis Imi gradus, Haud illaudabilis IIdi gradus.

2) Specialkaraktererernes Talværdi er følgende:

Laudabilis præ ceteris	16
Laudabilis	13
Haud illaudabilis Imi gradus	8
— — IIdi gradus	5
Non contemnendus	÷ 11
Nul	÷ 22

3) Minimumssummen for den af de enkelte Specialkarakterer beregnede Hovedkarakter er for

Laudabilis et quidem egregie	$18 \times 14\frac{1}{2} = 261$
Laudabilis	$18 \times 10\frac{1}{2} = 189$
Haud illaudabilis Imi gradus	$18 \times 6\frac{1}{2} = 117$
— — IIdi gradus	$32\frac{1}{2} + (13 \times 5) = 97\frac{1}{2}$

Den Kandidat, som kun opnaar et Pointsantal under $97\frac{1}{2}$, har ikke bestaaet Eksamen.

4) Fra Reglen under 3) gælder dog den Undtagelse, at den Kandidat, som for nogen Prøve erholder en Karakter = ÷ 22 (enstemmig Nul) derved straks er rejiceret.

§ 12.

For at erhverve Rettigheden til at praktisere som Fødselshjælper maa Kandidaten erhverve et særligt, af det lægevidenskabelige Fakultet udstedt Bevis for fuldstændig at have gennemgaaet det ved Rigshospitalet anordnede Kursus[18]) i Fødselshjælp for Kandidater.

§ 13.

Overgangsbestemmelser.

Forberedelseseksamen afholdes 1ste Gang i Vinteren 1912.[19]) [20])

Lægevidenskabelig Embedseksamens 1ste Del efter kgl. Anordning af 23. Maj 1902 afholdes sidste Gang i Sommeren 1913.[21])

Fra 1ste December 1912 at regne vil den, der har bestaaet den lægevidenskabelige Embedseksamens 1ste Del, kunne indstille sig til 2den Del i 2 Afdelinger i Overensstemmelse med Reglerne i § 4.

§ 14.

Ministeriet for Kirke- og Undervisningsvæsenet bemyndiges til at træffe de nærmere Bestemmelser, der maatte være nødvendige til Gennemførelsen af denne Anordning.«

Under 27. September 1912 indsendte Konsistorium derpaa med sin Tilslutning en Skrivelse af 16. s. M. fra det lægevidenskabelige Fakultet, saalydende:

»Det lægevidenskabelige Fakultet har herved den Ære til det høje Ministerium at tilbagesende Udkastet til en ny Anordning om den lægevidenskabelige Undervisning og Eksamen, ledsaget af Fakultetets Ytringer, som Ministeriet i Skrivelse af 29. f. M. paalagde Konsistorium at indhente.

De Ændringsforslag, som Fakultetet tillader sig at stille, og som det anmoder Ministeriet om at ville give sin Tilslutning, er tilføjede i Udkastets Margin, samt forsynede med Løbenumre.

De med Numrene [1]), [6]), [7]), [9]), [10]), [15]), [16]), [17]), [18]), [19]) og [21]) mærkede Forslag er dels rent redaktionelle dels af en saadan Natur, at de formentlig ingen nærmere Motivering kræver.

Under Nr. [13]) henleder man Opmærksomheden paa, at en § 7 mangler; maaske drejer det sig kun om en Fejl i Numereringen; skulde imidlertid en § her være udfaldet, tillader Fakultetet sig at anmode om at faa dens Ordlyd meddelt.

Kun til de fem under Numrene [2]—[5]), [8]), [11]—[12]), [14]) og [20]) opførte Ændringsforslag finder Fakultetet det nødvendigt at føje nogle motiverende Bemærkninger.

ad [2]—[5]): »Fire Eksaminatorer af det matematisk-naturvidenskabelige Fakultet« findes ikke ved Eksamen i dens nuværende Form; der findes kun to. Til Kommissionens to andre Medlemspladser tillader Fakultetet sig derfor at foreslaa *de som Censorer fungerende medicinske Universitetslærere*; da disse baade deltager i Eksamensarbejdet og er Medicinere af Fag, er de særligt egnede til at indtræde i Kommissionen.

ad [8]). Fakultetet har efter et af Professor Hansen udtalt Ønske ment helt at burde sidestille mundtlig Anatomi og Fysiologi med Hensyn til Karakterberegningen. Samtidigt holdes Spørgsmaalet om, hvorvidt der overhovedet skal gives Karakter for Dissektion, in suspenso. Meget kunde tale for, at man for dette Fags Vedkommende nøjedes med et »bestaaet« eller »ikke bestaaet«; men da Dissektionens Genindførelse som Eksamensfag næppe er nærforestaaende, har Fakultetet ment at burde udskyde Afgørelsen af dette Spørgsmaal.

ad [11]—[12]). Ved dette Ændringsforslag søger Fakultetet kun at *bevare den nu bestaaende Ordning* af Eksamen; den tidligere Redaktion kunde give Anledning til Misforstaaelse bl. a. for de Prøvers Vedkommende (Klinikkerne, patologisk Anatomi), ved hvilke *en Undersøgelse* af kortere eller længere Varighed *gaar forud for* den mundtlige Eksamination.

ad [14]). Fakultetet mener, at man paa Grund af den fysisk-kemiske Eksamens forberedende Karakter bør give Tilladelse til at tage den om allerede efter et halvt Aars Forløb i Lighed med, hvad der var Tilfældet for den tidligere medicinske Forberedelseseksamens Vedkommende.

ad [20]). Fakultetet er ved en nærmere Undersøgelse af de noget forskellige Forhold, der kan komme til at foreligge i Overgangsperioden, naaet til den Erkendelse, at de oprindeligt foreslaaede Overgangsbestemmelser maatte suppleres med nogle nye, og mener, at de Bestemmelser, som her foreslaas tilføjede, baade er tydelige og udtømmende.«

De i Fakultetets Skrivelse nævnte Ændringsforslag var saalydende (Numrene henviser til Notetallene i Ministeriets Udkast til Anordning):

[1]) »selv« ændres til »ogsaa«.

[2]) »4« ændres til »de 2«.

[3]) »og det lægevidenskabelige« udgaar.

[4]) efter »Fakultetet« indføjes: »og de to medicinske Universitetslærere, der fungerer som Censorer,«

[5]) »sidstnævnte« ændres til »det lægevidenskabelige«.

[6]) Herefter indføjes: »Den, der vil indstille sig til Forberedelseseksamen, maa ved Attester fra vedkommende Universitetslærere godtgøre, at han har gennemgaaet de medico-fysiske Øvelser, samt de Kursus i Titréranalyse og i almene kemiske Forsøg, som er knyttede til Forberedelseseksamen.«

[7]) her indsættes: »5«.

[8]) Ordene »for hver......Karakteren i Anatomi dobbelt« udgaar og

erstattes med »i mundtlig Anatomi og 1 i Fysiologi; hver af disse Karakterer regnes dobbelt. — Skulde der atter blive afholdt Eksamen i Dissektion, vil nærmere Bestemmelse om Karakterberegningen være at træffe for denne Prøves Vedkommende.«

9) Som nyt Punktum tilføjes: »Den, der vil indstille sig til 1ste Del, maa fremlægge Bevis fra vedkommende Universitetslærer for at have gennemgaaet et Kursus i fysiologisk Kemi.«

10) »kort« udgaar.

11) Ordene »Ved Prøven......1 Time« udgaar.

12) Punktum'et affattes saaledes: »Ved de mundtlige Prøver kan Eksaminationen vare indtil 3/4 Time.«

13) § 7 mangler.

14) »Ingen af de 3 Dele kan« ændres til »Forberedelseseksamen kan tages om efter et halvt Aars Forløb, 1ste og 2den Del kan ikke . . .«.

15) »46« ændres til: »6 Kr. til Forberedelseseksamen, 40—«.

16) »og medico-fysiske« udgaar.

17) efter »30 Kr.« tilføjes: »for de medico-fysiske 6 Kr.«

18) efter »Kursus« udskydes: »i Fødselshjælp«.

19) »1913« ændres til »1912—13«.

20) Som nyt Stykke indskydes: »De, som har absolveret Prøven i praktisk Kemi efter den tidligere Ordning, er, hvis de indstiller sig til Forberedelseseksamen senest Sommeren 1913, berettigede til at overføre den opnaaede Karakter til denne Eksamen. For de Studerende, der før Sommeren 1913 har gennemgaaet det lovbefalede Kursus i Titréranalyse, træder dette i Stedet for de ved nærværende Anordning paabudte kemiske Øvelser, som indrettes fra Sommeren 1913 at regne«.

21) »1913« ændres til »1914«.

Under 26. November 1912 sendte Ministeriet derefter til Konsistorium Eksemplarer af

Kgl. Anordning af 18. November 1912 om en Omordning af den lægevidenskabelige Embedseksamen ved Københavns Universitet.

§ 1.

Den lægevidenskabelige Embedseksamen bestaar af 3 Dele, en Forberedelseseksamen samt 1ste og 2den Del.

§ 2.

Forberedelseseksamen omfatter mundtlige Prøver i Fysik og Kemi og en praktisk Prøve i sidstnævnte Fag.

Denne Eksamen, til hvilken man kan indstille sig, ogsaa forinden den almindelige filosofiske Prøve er bestaaet, aflægges for en Kommission bestaaende af 2 Eksaminatorer fra det matematisk-naturvidenskabelige Fakultet og to af de medicinske Universitetslærere, hvilke sidste fungerer som Censorer, samt Dekanus for det lægevidenskabelige Fakultet som Formand.

Den, der vil indstille sig til Forberedelseseksamen, maa ved Attester fra vedkommende Universitetslærere godtgøre, at han har gennemgaaet de medikofysiske Øvelser samt de Kursus i Titréranalyse og i almene kemiske Forsøg, som er knyttede til Forberedelseseksamen. Der gives 3 Karakterer,

1 i Fysik, 1 i mundtlig og 1 i praktisk Kemi. Resultatet udtrykkes ved en Fælleskarakter, der uddrages ved at sammenlægge de 3 Karakterer og dividere med 3. For at bestaa kræves mindst $6\frac{1}{2}$ Points.

§ 3.

1ste Del af Eksamen omfatter mundtlig Prøve i 1) Anatomi og 2) Fysiologi; for at kunne indstille sig hertil kræves fremlagt Bevis fra vedkommende Universitetslærer for, at den paagældende har gennemgaaet et Kursus saavel i Dissektion som i fysiologisk Kemi.

Prøven skal tages senest 5 Aar, efter at Forberedelseseksamen er bestaaet.

Der gives 1 Karakter i mundtlig Anatomi og 1 i Fysiologi; hver af disse Karakterer regnes dobbelt. — Ministeriet for Kirke- og Undervisningsvæsenet vil efter Fakultetets Indstilling som Led af Eksamens 1ste Del kunne paabyde en Prøve i Dissektion og fastsætter da de nærmere Bestemmelser om Karakterberegningen ved denne.

For at bestaa udkræves, at Karaktererne ved 1ste Del og Fælleskarakteren ved Forberedelseseksamen sammenlagt udgør mindst $5 \times 6\frac{1}{2} = 32\frac{1}{2}$ Points.

§ 4.

2den Del omfatter følgende 13 Prøver: Skriftlig Prøve i 1) Almindelig Patologi, 2) Kirurgi, 3) Medicin. Praktisk Prøve i 4) Medicinsk Klinik, 5) Kirurgisk Klinik, 6) Kirurgiske Operationer. Mundtlig Prøve i 7) Almindelig Patologi, 8) Patologisk Anatomi, 9) Retsmedicin, 10) Kirurgi, 11) Medicin, 12) Fødselsvidenskab, 13) Farmakologi.

Der gives 1 Specialkarakter for hver af disse Prøver.

2den Del vil kunne deles i to Afdelinger med højst et Aars Mellemrum mellem hver Afdeling.

1ste Afdeling omfatter:

1) Almindelig Patologi,
2) Patologisk Anatomi og
3) Farmakologi.

2den Afdeling omfatter alle de øvrige Andendelsfag.

Ingen kan indstille sig til 1ste Afdeling alene senere end 5 Aar efter at have bestaaet 1ste Del. Tages begge Afdelinger samtidig, kan der derimod hengaa 6 Aar mellem 1ste og 2den Del.

§ 5.

Den, der vil indstille sig til 2den Del, maa ved Attester fra vedkommende Professorer eller Docenter godtgøre, at han har gennemgaaet et halvaarligt klinisk Kursus i: 1) Medicin, 2) Kirurgi, 3) Hudsygdomme og veneriske Sygdomme, 4) Oftalmologi, 5) Oto-Laryngologi, 6) Epidemiske Sygdomme, 7) Psykiatri, 8) Børnesygdomme og endvidere Kursus i: 9) Bakteriologi, 10) Hygiejne og 11) Kokoppe-Indpodning, alt i Overensstemmelse med den for disse Øvelser til enhver Tid gældende Undervisningsordning.

§ 6.

Til Udførelse af den kemiske Prøve ved Forberedelseseksamen maa anvendes 8 Timer. Ved Prøven maa ikke anvendes noget Hjælpemiddel hverken i trykt eller skreven Form. Over Arbejdet og dets Resultat gives en

skriftlig Beretning. Til Udarbejdelsen af hver af de 3 skriftlige Opgaver ved 2den Del maa anvendes 6 Timer. Det er ikke tilladt at benytte noget Hjælpemiddel hverken i trykt eller skreven Form. Iøvrigt maa de af Fakultetet vedtagne Ordensregler iagttages. Ved de mundtlige Prøver kan Eksaminationen vare indtil ¾ Time.

§ 7.

Saavel Forberedelseseksamen som 1ste og 2den Del af Eksamen afholdes 2 Gange aarlig.

§ 8.

Enhver af Eksamens 3 Dele kan tages om for sig, dog kun i den for enhver Del anordnede Rækkefølge, saaledes at den Kandidat, som har fuldendt 2den Del, ikke kan nøjes med at tage 1ste Del om, og den, der har fuldendt 1ste Del, ikke Forberedelseseksamen. Forberedelseseksamen kan tages om efter et halvt Aars Forløb, 1ste og 2den Del ikke før efter 1 Aars Forløb. Er der mere end 5 Aars Mellemrum mellem 1ste Del og 2den Dels 2den Afdeling, kan derfor 2den Del ikke tages om, uden at ogsaa 1ste Del tages om.

Den, der efter at have indstillet sig til Prøve i de til 2den Dels 1ste Afdeling hørende Fag, ønsker at indstille sig til ny Prøve i de samme Fag, kan ikke gøre dette før 1 Aar efter, at den paagældende indstillede sig første Gang.

Den, der har indstillet sig til Prøve i 2den Afdelings Fag, vil ikke kunne indstille sig til ny Prøve heri uden at tage ogsaa 1ste Afdelings Fag om.

§ 9.

De Kandidater, der efter at have indmeldt sig til 1ste eller 2den Del senere afmelder sig, vil kun, hvis Afmeldelsen foreligger 8 Dage før Eksamens Begyndelse, kunne indstille sig til den nærmest paafølgende Eksamen. De, der efter den nævnte Termin afmelder sig eller ikke giver Møde ved Eksamen uden herfor at kunne anføre Grunde, som godkendes af Fakultetet, vil først efter 1 Aars Forløb atter kunne indstille sig til den paagældende Eksamen.

§ 10.

Enhver, der indstiller sig til lægevidenskabelig Embedseksamen, erlægger en Kendelse af 6 Kr. til Forberedelseseksamen, 40 Kr. til 1ste Del og 20 Kr. til 2den Del.

For Deltagelse til de i Forberedelseseksamen knyttede Kursus betales i alt 30 Kr., for de medikofysiske 6 Kr.

§ 11.

For hvert Eksaminationsfag giver Eksaminator og de to Censorer hver en Specialkarakter, der betegnes med Laudabilis præ ceteris, Laudabilis, Haud illaudabilis Imi gradus, Haud illaudabilis IIdi gradus, Non contemnendus og Nul. Hver af disse Specialkarakterer har den nedenfor angivne Talværdi; det af de saaledes givne Karakterer uddragne Middeltal bliver Specialkarakter for Faget. Særlige Hovedkarakterer gives ikke for de enkelte Dele af Eksamen, hvorimod Hovedkarakteren for den hele Eksamen beregnes af Summen af Fælleskarakteren for Forberedelseseksamen og Karaktererne for 1ste og 2den Del (§§ 2, 3 og 4) efter følgende nærmere Regler:

1) Hovedkarakteren bliver en af følgende: Laudabilis et qvidem egregie, Laudabilis, Haud illaudabilis Imi gradus, Haud illaudabilis IIdi gradus.

2) Specialkaraktererernes Talværdi er følgende:

Laudabilis præ ceteris	=	16
Laudabilis	=	13
Haud illaudabilis Imi gradus	=	8
Haud illaudabilis IIdi gradus	=	5
Non contemnendus	=	÷ 11
Nul	=	÷ 22

3) Minimumssummen for den af de enkelte Specialkarakterer beregnede Hovedkarakter er for Laudabilis et qvidem egregie $18 \times 14\frac{1}{2} = 261$; for Laudabilis $18 \times 10\frac{1}{2} = 189$; for Haud illaudabilis Imi gradus $18 \times 6\frac{1}{2} = 117$; for Haud illaudabilis IIdi gradus $32\frac{1}{2} + (13 \times 5) = 97\frac{1}{2}$. Den Kandidat, som kun opnaar et Pointsantal under $97\frac{1}{2}$, har ikke bestaaet Eksamen.

4) Fra Reglen under 3) gælder dog den Undtagelse, at den Kandidat, som for nogen Prøve erholder en Karakter = ÷ 22 (enstemmig Nul), derved straks er rejiceret.

§ 12.

For at erhverve Rettigheden til at praktisere som Fødselshjælper maa Kandidaten erhverve et særligt, af det lægevidenskabelige Fakultet udstedt Bevis for fuldstændig at have gennemgaaet det ved Rigshospitalet anordnede Kursus i Fødselshjælp for Kandidater.

§ 13.

Overgangsbestemmelser.

Forberedelseseksamen afholdes første Gang i Vinteren 1912—13.

De, som har absolveret Prøven i praktisk Kemi efter den tidligere Ordning, er, hvis de indstiller sig til Forberedelseseksamen senest Sommeren 1913, berettigede til at overføre den opnaaede Karakter til denne Eksamen.

For de Studerende, der før Sommeren 1913 har gennemgaaet det lovbefalede Kursus i Titréranalyse, træder dette i Stedet for de ved nærværende Anordning paabudte kemiske Øvelser, som indrettes fra Sommeren 1913 at regne.

Lægevidenskabelig Embedseksamens 1ste Del efter kgl. Anordning af 23. Maj 1902 afholdes sidste Gang i Sommeren 1914.

Fra 1. December 1912 at regne vil den, der har bestaaet den lægevidenskabelige Eksamens 1ste Del, kunne indstille sig til 2den Del i 2 Afdelinger i Overensstemmelse med Reglerne i § 4.

§ 14.

Ministeriet for Kirke- og Undervisningsvæsenet bemyndiges til at træffe de nærmere Bestemmelser, der maatte være nødvendige til Gennemførelsen af denne Anordning.

β. Studieplan for Fagene til den lægevidenskabelige Embedseksamen.

(Jfr. Aarbog 1902—03 S. 500—02, 1905—06 S. 404—05).

Efter at den nye Anordning af 18. November 1912 om Omordning af den lægevidenskabelige Embedseksamen var udkommet, udsendte Fakultetet i Februar 1913 følgende

Studieplan for Fagene til den lægevidenskabelige Embedseksamen.

Til Oplysning for de studerende med Hensyn til den Studieplan, som det indenfor de ved den kgl. Anordning om en Omordning af den lægevidenskabelige Embedseksamen af 18. November 1912 givne Rammer er hensigtsmæssigt at følge, og i det hele til Vejledning for Studenterne, har Fakultetet fundet det formaalstjenligt at offentliggøre omstaaende tabellariske Oversigt over alle Eksamensfagene og de til disse knyttede Kurser, hvoraf ses, i hvilke Semestre Studiet af de enkelte Fag hensigtsmæssig kan paabegyndes og fortsættes.

Ved Udarbejdelsen af denne Studieplan er 14 Semestre — den Tid, der her i Landet hyppigst anvendes til Fuldendelsen af det lægevidenskabelige Studium i dets nuværende Form og Omfang — lagt til Grund.

Ved Samarbejde mellem de forskellige Lærere i Eksamensfagene og Lederne af de obligatoriske Kurser er det endvidere opnaaet, — som det vil fremgaa af Lektionskatalogen — at de forskellige Undervisningstimer ikke paa noget væsentligt Punkt griber forstyrrende ind i hverandre, og at Timen 12—1 saa vidt muligt er holdt fri for Forelæsninger for at skaffe de studerende en passende Frokosttid.

Til den tabellariske Oversigt skal Fakultetet knytte følgende Raad og Anvisninger:

Straks med 1ste Semesters Begyndelse tages fat paa Studiet af *Fysik, Kemi, Anatomi* og *Filosofi* samt — for de Studenters Vedkommende, der ikke er af en af de sproglige Linier — *Latin.* Endvidere maa de Studenter, der ikke er af den matematisk-naturvidenskabelige Linie, for at faa Adgang til Øvelserne paa Universitetets kemiske Laboratorium bestaa en mindre Prøve, om hvis Omfang og Afholdelse henvises til Opslag paa Laboratoriet.

De *medikofysiske Øvelser* gennemgaas i eet Semester, i hvilket Studenterne ogsaa deltager i de *kemiske Øvelser*, som strækker sig over to Semestre, og da det fysiske og kemiske Studium kan afsluttes i Løbet af to Semestre, vil Studenten altsaa efter et Aars Forløb, samtidig med at han underkaster sig den filosofiske Prøve, kunne indstille sig til Forberedelseseksamen, idet han dog forinden om nødvendigt maa have underkastet sig Prøven i Latin, der formentlig fremtidig vil blive afholdt ved Universitetet ved Afslutningen af det 1ste Semester*).

I de to første Semestre bør han imidlertid samtidig studere *Anatomi*, dels af Hensyn til dette Fags Betydning og Omfang, dels paa Grund af den Nytte, han kan drage af det som Hospitals-Volontær.

Efter at Studenten har bestaaet Forberedelseseksamen, kan han nemlig i Henhold til en mellem Fakultetet, Rigshospitalet og Kommunehospitalet truffet Overenskomst indtegne sig som Volontær paa et af de to nævnte Hospitaler, imod at han forpligter sig til at gøre 12 Maaneders uafbrudt Tjeneste. Under denne Hospitalsvirksomhed vil elementære anatomiske Kundskaber kunne være ham til stor Nytte og bidrage til at lette ham Forstaaelsen af det, han ser ved Sygesengen.

Umiddelbart efter Forberedelseseksamen bør tillige Studiet af *Fysiologien* paabegyndes og fortsættes uafbrudt jævnsides med Studiet af *Anato-*

---

*) Jfr. dog ovenfor S. 1133—37.

mien gennem de følgende Semestre, der gaar forud for 1ste Del af Embedseksamen.

I et af de Semestre, der kommer efter Hospitals-Volontærtjenestens Afslutning, bliver der Lejlighed til at gennemgaa det lovbefalede *Kursus i fysiologisk Kemi* og i et andet Semester det praktiske *Kursus i mikroskopisk Anatomi*. I et af disse Semestre falder ogsaa det lovbefalede *Kursus i Dissektion*, som mindst en Maaned vil kræve Studentens fulde Arbejdstid. De *fysiologiske Demonstrationer* er det bedst at henlægge til sidste Semester før 1ste Del af Embedseksamen.

Saa snart denne er taget, bør de kliniske Studier straks paabegyndes ved Deltagelse i den *propædeutisk-kliniske Undervisning**), af hvilken den *medicinske* er henlagt til det første og den *kirurgiske* til det andet Semester efter 1ste Del.

Samtidig med Deltagelsen i denne forberedende kliniske Undervisning paabegyndes Studiet af de teoretiske Fag: *Almindelig Patologi*, *patologisk Anatomi* og *Farmakologi*. Det lovbefalede *Kursus i Bakteriologi* kan passende gennemgaas i det første Semester efter 1ste Del samtidig med den medicinsk-propædeutiske Undervisning.

Forelæsninger, Forevisninger og Øvelser i de tre nævnte Fag følges nu jævnsides med Besøg paa vedkommende Studiesamlinger gennem et passende Antal Semestre f. Eks. fem, som angivet paa Oversigten.

De kliniske Studier fortsættes samtidig uafbrudt, idet Studenterne i alle Semestre efter 1ste Del saa vidt muligt følger baade de eksaminatoriske Kliniker og de kliniske Forelæsninger; desuden høres Forelæsninger over *teoretisk Medicin* og *Kirurgi*.

Det anbefales at begynde med det lovbefalede *kliniske Kursus i Medicin* (*Medicinsk Praktikant-Klinik*) og derefter at gaa over til de lovbefalede *kliniske Kurser i Oftalmologi*, *Oto-Laryngologi* og *epidemiske Sygdomme*. (Special-Klinikerne).

Studiet af alle de kliniske og de teoretisk-patologiske Fag bør nu fortsættes indtil den afsluttende Eksamen.

Med Hensyn til denne er der givet de studerende den Lempelse, at de kan indstille sig til Eksamen i almindelig Patologi (mundtlig og skriftlig), patologisk Anatomi og Farmakologi, indtil et Aar førend de underkaster sig Eksamen i de øvrige Andendelsfag.

Naar dette første Afsnit af 2den Del af Embedseksamen (2den Del A) er bestaaet, vil Studenten da i de to sidste Semestre faa Lejlighed til at gennemgaa de endnu manglende lovbefalede *kliniske Kurser i Kirurgi* (*Kirurgisk Praktikant-Klinik*), *Hudsygdomme og veneriske Sygdomme*, *Psychiatri* og *Børnesygdomme* (*Pædiatrisk Klinik*) samt de lovbefalede *Kurser i Hygiejne* og *Kokoppe-Indpodning*.

Endvidere følges i disse to Semestre den teoretiske og praktiske Undervisning i *Fødselsvidenskab* og *kirurgiske Operationer*, de medicinske og kirurgiske foredragende *Kliniker*, de til den kliniske Undervisning knyttede *Besøg paa Sektionsstuen*, Undervisningen i *Retsmedicin* og Eksaminatorierne over *teoretisk Medicin* og *Kirurgi*.

---

*) Denne vil tage sin Begyndelse, saa snart det første Hold Studenter har afsluttet sin Volontærtjeneste efter den nye Ordning.

Oversigt over Studiefagenes Fordeling efter Semestre indtil I Del.

(En Studietid af 7 Semestre er lagt til Grund).

	Fag	Semester 1ste	2det	3die	4de	5te	6te	7de	Anm.
Prøven i Latin	1) Latin	×							1) Kursus for Studenter af ikke sproglige Linier.
Den fil. Prøve	Filosofi	×	×						
Forberedelses-eksamen	Fysik	×	×						2) Forelæsninger afholdes M., Ti., O., To. Kl. 11—12. Eksaminatorier (Hold med 3 Timer ugentlig) afholdes hver Dag Kl. 8—9. Øvelser (Hold med 2×3 Timer ugentlig) afholdes 4-6 Dage om Ugen Kl. 12—3.
	Medikofysiske Øvelser	o							
	2) Kemi, uorganisk	×							
	— , organisk		×						
	3) — , analytiske Øvelser	×	(×)						) af Pladsmangel maa Halvdelen af en Aargang tage disse Kurser i omvendt Orden.
	3) — , Kursus i Titreranalyse	(o)	o						
	3) — , Kursus i almene Forsøg	(o)	o						
	— , Eksaminatorier	×	×						
I. Del	Anatomi	×	×	×	×	×	×	×	
	Hospitals-Volontær-Tjeneste			×	×				
	Fysiologi			×	×	×	×	×	
	Kursus i fysiologisk Kemi					o			
	3) Kursus i mikroskopisk Anatomi					×	(×)		
	3) Kursus i Dissektion					(o)	o		
	Fysiologiske Demonstrationer							×	

o betyder, at Undervisningen i Faget er lovbefalet.

Oversigt over Studiefagenes Fordeling efter Semestre fra I til II Del.
(En Studietid af 7 Semestre er lagt til Grund).

	Fag	Semester 8de	9de	10de	11te	12te	13de	14de	Anm.
II. Del A.	Medicinsk propædeut. klin. Underv.	×							
	Kirurgisk propædeut. klin. Underv.		×						
	Alm. Patologi (Forelæsn. og Eksam.)	×	×	×	×	×			
	Kursus i Bakteriologi	o							
	Eksperimentalpatolog. Øvelser	×							
	Patologisk Anatomi	×	×	×	×	×			
	Patol.-histol. Øvelser				×				
	Sektionsøvelser og -forevisninger					×			
	Forevisn. af friske pat.-anat. Præp.		×	×	×	×			
	Besøg paa Sektionsstuen med de klin. Lærere						×	×	
	Farmakologi (Forel. og Eksam.)	×	×	×	×	×			
	Kursus i eksperim. Farmakologi				×				
II. Del.	Medicinsk Praktikantklinik			o					
	Klin. Forel. og eksam. Kliniker i Medicin		×	×	×	×	×	×	
	Teoretisk Medicin (Eksaminatorier)						×	×	
	MedicinskeSkriveøvelser							×	
	Kirurgisk Praktikantklinik						o		
	Klin. Forel. og eksam. Kliniker i Kirurgi		×	×	×	×	×	×	
	Teoretisk Kirurgi { Forelæsninger		×	×	×	×			
	Teoretisk Kirurgi { Ekaminatorier						×	×	
	Operation (herunder Operationsøvelser)						×	×	
	Obstetrik (Forelæsninger)						×	×	
	Obstetriciske Øvelser						×		
	Kursus i Oftalmologi				o				
	Kursus i Oto-Laryngologi				o				
	Kursus i Psychiatri						o		
	Pædiatrisk Klinik						o		
	Kursus i epidemiske Sygdomme					o			
	Kursus i Hudsygdomme og vener. Sygdomme						o		
	Retsmedicin						×	×	
	Kursus i Hygiejne						o		
	Kursus i Kokoppe-Indpodning							o	

× betyder, at Undervisningen i Faget bør følges.
o — „ — — — er lovbefalet.

Den i Studieplanen omtalte Overenskomst mellem Fakultetet, Rigshospitalet og Kommunehospitalet angaaende Volontærtjenesten var truffet ved følgende Skrivelser:

Lægeraadet for Rigshospitalet udtalte i Skrivelse af 14. Maj 1912:

»I Anledning af Fakultetets Skrivelse af 3. f. M. vedrørende de studerendes Volontærtjeneste skal man meddele, at der fra Lægeraadets Side intet findes at erindre mod, *at* Studenterne begynder Volontærtjenesten allerede 1 eller 1½ Aar efter Studentereksamen, naar de har bestaaet en Forberedelseseksamen i Fysik og Kemi, og *at* den normale Tjenestetid for Volontærer fastsættes til et Aar med uafbrudt Tjeneste uden Ferier .... Saafremt den ny Ordning træder i Kraft, er det Tanken, at Volontærerne i Tjenesteaaret kun skal gøre Tjeneste paa de kirurgiske og de medicinske Afdelinger henholdsvis i $^2/_3$ og $^1/_3$ af Tiden. Tjenestetiden paa Afdelingerne vil af Hensyn til Forelæsningerne komme til at ligge mellem Kl. $7^1/_2$ og Kl. 12 daglig«.

Direktøren for Københavns Hospitalsvæsen havde under 6. Marts 1912 fremsendt følgende Erklæring af s. D. fra Overkirurg, Professor *E. A. Tscherning*, hvori denne paa samtlige Kommunehospitalets Overlægers Vegne udtalte sig om Sagen, hvortil Direktøren ikke havde fundet Anledning til at knytte nogen Bemærkning:

»I Anledning af derom stillet Forespørgsel skal det herved meddeles, at Spørgsmaalet om en Ændring af Volontærtjenesten derhen, 1) at Volontærerne indtegnes ved Hospitalet nogle faa Semestre efter Artium (i Steden for som nu efter 1ste Del af Embedseksamen) og 2) at Volontærtjenesten indskrænkes til 2 Semestre, i hvilke der da gøres uafbrudt Tjeneste, har været drøftet af Hospitalets Overlæger, og at disse er stemte for den foreslaaede Ændring.

Man gaar herved ud fra, at Hospitalet, forudsat dets Tilknytning til Undervisningen som hidtil, faar Lejlighed til at drøfte Enkelthederne om Volontærtjenesten med Fakultetet og Rigshospitalet«.

γ. *Midlertidige Foranstaltninger vedrørende Volontærtjenesten.*

Ved Overgangen fra den gamle til den nye Studieordning i Vinteren 1912—13 viste der sig en meget stor Vanskelighed ved at anbringe det meget store Antal Volontærer, der indtegnede sig paa een Gang til Hospitalerne, nemlig baade dem, der havde taget 1ste Del efter den gamle Ordning, og dem, der havde taget Forberedelseseksamen efter den nye Ordning, ialt ca. 120. Da det var umuligt at skaffe alle disse forsvarlig Anbringelse og Uddannelse paa de kirurgiske og medicinske Afdelinger paa Rigshospitalet og Kommunehospitalet, hvor de normalt skulde anbringes, traf Fakultetet Aftale med Direktøren for Københavns Hospitalsvæsen og med Frederiksberg Kommunes økonomiske Forvaltning om Anbringelse af en Del af Volontærerne ved Sundby Hospital, Balders Hospital og Øresundshospitalets medicinske Afdeling og ved Frederiksberg Hospital. Ved Imødekommenhed fra Administrationens og Lægernes Side lykkedes det at anbringe 40 Volontærer paa denne Maade, 20 paa Frederiksberg Hospital og 20 paa de nævnte af

Københavns Kommunes Hospitaler. De nævnte Aftaler blev truffet paa et Aar.

Ved Skrivelse af 23. August 1913 meddelte Direktøren for Københavns Hospitalsvæsen, at det efter endt Forberedelseseksamen til Volontærtjeneste berettigede Hold medicinske Studenter kunde faa Adgang til Bispebjerg Hospital, samt at Øresundshospitalet, Balders Hospital og Sundby Hospital den 1. September s. A. kunde modtage et Hold Volontærer, Bispebjerg Hospital derimod først fra 1. Oktober s. A., dog saaledes, at denne Ordning var midlertidig.

Da Volontærtjenesten paa Bispebjerg Hospital paa Grund af Forsinkelse med Hospitalets Fuldførelse først kom til at begynde den 1. November 1913, henledede Reservekirurg, Dr. med. Tage Iversen under 21. Oktober s. A. Fakultetets Opmærksomhed herpaa, idet han indstillede, at Tjenestetiden for de til Hospitalet henviste 14 Volontærer nedsattes til 10 Maaneder, for at den ikke skulde kollidere med de fra 1. September 1914 for de paagældende befalede Kurser, nemlig saaledes, at de forrettede 7 Maaneders Tjeneste paa kirurgisk og 3 Maaneders Tjeneste paa medicinsk Afdeling. Denne Indstilling blev tiltraadt af Fakultetet.

— Under 4. Oktober 1912 udtalte Fakultetet som Svar paa et af 34 Studerende indgivet Andragende om Tilladelse til at paabegynde Volontærtjenesten straks efter en i Løbet af Vinteren 1912—13 eventuelt bestaaet Forberedelseseksamen i Kemi og Fysik, at der fra dets Side intet var til Hinder for en saadan Ordning, saafremt den ikke mødte Vanskeligheder hos de paagældende Hospitaler, men at det, da den kgl. Anordning om Omordning af Eksamen endnu ikke var udkommet, endnu ikke saa sig i Stand til at træffe en endelig Afgørelse.

— Ved Opslag af 6. Marts 1913 henviste Fakultetet Studenterne af Aargangen 1911 til at udsætte Volontærtjenesten til efter bestaaet 1ste Del af Eksamen.

δ. *Indretning af Manuduktion i operativ Kirurgi ved Prosector chirurgiæ.*

Under 1. November 1912 modtog Fakultetet fra det medicinske *Studenterraad* en Henvendelse, saalydende:

»Da Studenterraadet har bragt i Erfaring, at fra og med det om faa Maaneder indtrædende Reservelægeskifte paa Almindelig Hospital vil den samme Steds hidtil stedfundne Manuduktion i operativ Kirurgi ikke fremtidig blive tilladt, tillader Raadet sig herved ærbødigst at henlede det høje Fakultets Opmærksomhed herpaa, idet man samtidig til nærmere Efterretning skal tillade sig at fremføre følgende:

Ved Henvendelse til Borgmesteren for Københavns Magistrats 3die Afdeling modtog Raadet det Svar, at det givne Forbud kun vilde kunne ophæves, dersom det medicinske Fakultet fandt sig foranlediget til at fremføre Anmodning i saa Henseende, idet Forbudet var begrundet i de med ovennævnte Manuduktion følgende Vanskeligheder ved og Forstyrrelsen i den lovbestemte Tilførsel af de Fakultetet tilkommende Kadavere.

Studenterraadet mener ikke at kunne tilraade, at Spørgsmaalet løses paa den af Borgmesteren angivne Maade, idet ovennævnte Vanskeligheder ikke derved vil kunne anses for afhjulpne; men da Spørgsmaalet menes at

være af kapital Betydning for de medicinske Studenter, skal man tillade sig herved ærbødigst at fremlægge følgende Forslag til Overvejelse:

Det overdrages Prosector chirurgiæ, eventuelt med Hjælp af en Assistent, fremtidig at afholde Kursus i Operation for Studenterne, saaledes at de af disse, der ønsker at deltage, inddeles i Hold paa 4 til 6; hvert saadant Hold faar tildelt et Kadaver. Disse Kursus henlægges til næstsidste Semester eller fordeles eventuelt over baade næstsidste og sidste Semester og afholdes uafhængigt af den øvrige Undervisning i operativ Kirurgi. Til nærmere Forklaring skal Raadet fremføre følgende:

Udgifterne ved ovennævnte Kursus vil eventuelt kunne afholdes ved, at Deltagerne hver erlægger en af Fakultetet fastsat Betaling. Ved den ovennævnte Manuduktion betales 100 Kr. pr. Hold paa 4 Deltagere, og efter de af Raadet indhentede Oplysninger maa det anses for givet, at det vinder Bifald blandt Studenterne, at om nødvendigt en tilsvarende Betaling erlægges af hver Deltager i de af Prosector afholdte Øvelser. Da der aarligt indstiller sig ca. 80 Studenter til medicinsk Embedseksamens 2den Del, og de alle — som under den nuværende Ordning — vil anse det for ønskeligt at gennemgaa et Kursus i Operation, vil der saaledes kunne paaregnes en Sum paa ca. 2.000 Kr. og udkræves et Materiale af ca. 16 Kadavere.

Endelig skal Raadet tillade sig at paapege Ønskeligheden af, om den eventuelle Ordning vil kunne træde i Kraft med Begyndelsen af Foraarssemestret 1913, idet den private Undervisning i Operation da vil ophøre«.

Fakultetet svarede den 15. Januar 1913, at det havde besluttet at imødekomme Studenterraadets Ønske, og at der var truffet Foranstaltninger til, at den nye Ordning kunde træde i Kraft fra 1. Februar s. A. I Overensstemmelse med Forslaget vilde Udgifterne ved dette Kursus søges dækkede ved, at hver Deltager betaler 24 Kr., der erlægges i Universitetskvæsturen. Fakultetet havde udarbejdet en Instruks for Prosector chirurgiæ med Hensyn til denne Undervisning, der vilde foregaa under Tilsyn af Professorerne i operativ Kirurgi.

Den omtalte *Instruks for Prosector chirurgiæ* er saalydende:

»Det paalægges for Fremtiden den, der bliver ansat som Prosector chirurgiæ som en Pligt at give de lægevidenskabelige Studerende Kursus i operativ Kirurgi paa Kadavere, som dertil udleveres af Professor anatomiæ.

Kursus skal foregaa i de dertil paa kirurgisk Akademi anviste Lokaler og med Betjening af de dertil anviste Mænd.

Prosector chirurgiæ skal dele de Studerende, der ønsker at deltage i Kursuset, i Hold paa 4 eller 6.

Prosector er forpligtet til at føre en Liste over, hvilke Operationer der er udført af hver enkelt Deltager i Holdet. Disse Lister skal efter endt Undervisning præsenteres Professoren i operativ Kirurgi og i øvrigt naar han ønsker det.

Prosector er forpligtet til at rette sig efter de Bestemmelser, som Professoren i operativ Kirurgi maatte tage med Hensyn til, hvilke Operationer der skal udføres som Øvelser, samt efter de Bestemmelser, Professoren iøvrigt maatte tage med Hensyn til Undervisningen.

Prosector skal, uanset denne Undervisning, ligesom hidtil være Professoren behjælpelig ved Undervisningen i Løbet af Semestret og ved Eksamen, paa de Maader Professoren ønsker det.«

Yderligere bestemte Fakultetet, at Prosector faar 20 Kr. af de 24 Kr., der af hver Student betales for 1 Semesters Deltagelse i Operationsøvelserne. Det resterende Beløb hensættes til Fond for Afholdelse af uforudsete Driftsomkostninger.

I Skrivelse af 22. Januar 1913 udtalte Kvæstor som Svar paa Fakultetets Anmodning om, at Adgangskortene til dette Kursus maatte kunne løses i Kvæsturen, at »Universitetskvæsturen vil være villig til paa sædvanlig Maade at udstede Adgangskort til og modtage Betaling for det i den nævnte Skrivelse ommeldte Kursus i operativ Kirurgi, men at man, da det ikke vedblivende kan findes forsvarligt at bebyrde Kassereren ved Universitetskvæsturen med det ved Udstedelsen af Adgangskort forbundne, udenfor hans Embedspligt liggende omfattende Arbejde og Pengeansvar, uden at der gives ham et rimeligt Vederlag derfor, agter i den nærmeste Fremtid at søge den Ordning gennemført, at der i hvert Fald for Udstedelsen af disse nye Kort samt nogle andre i de senere Aar tilkomne Kort tillægges ham et Vederlag af 2 pCt. af den indkomne Betaling.« (Jfr. videre nedenfor, 2det Afsnit. I. Universitetskvæsturen).

ε. Bevilling til løbende Udgifter ved Undervisningen i Anatomi og Gymnastikteori.

(Jfr. Aarb. 1908—09, S. 514—24, 1909—10 S. 1493).

Ved Finansloven for 1913—14, jfr. Rigsdagstid. 1912—13, Tillæg A., Sp. 1349—50, blev Universitetets Udgiftspost h. 16, Optagelse af Gymnastik som Fag ved Skoleembedseksamen, 5te Del af en Bevilling paa 2.000 Kr. aarlig, foreløbig for 6 Aar, forhøjet med 100 Kr. til Afholdelse af løbende Udgifter ved den paagældende Undervisning. Bevillingen blev givet efter Andragende af 12. December 1912 fra Docent, Dr. med. J. Lindhard, anbefalet af Fakultetet, Kvæstor og Konsistorium i Skrivelser af henholdsvis 12., 23. og 30. Januar 1912.

Docent Lindhards Andragende af 12. December 1912 var saalydende:

»Undertegnede tillader sig herved at ansøge det høje Ministerium om en aarlig Bevilling paa 100 Kr. til Afholdelsen af løbende Udgifter ved Undervisningen i Anatomi og Gymnastikteori.

Mindre Udgifter vil dels være nødvendige til Anskaffelse af saadanne Smaagenstande til Brug ved Undervisningen, som først savnes efterhaanden, saasom en sort Vægtavle med Tilbehør, mindre Modeller og lignende, dels til Undervisningslokalets Renholdning og Indfyring i Kakkelovnen, hvilke sidste Udgifter jeg hidtil personlig har maattet afholde«.

ζ. Andre Sager.

En Stud. med., der i Sommeren 1910 var blevet rejiceret ved Eksamens 1ste Del, derefter atter indstillede sig i Vinteren 1911—12, afmeldte sig og i Henhold til Fakultetets Tilladelse indstillede sig igen Sommeren 1912, men udeblev paa Grund af Sygdom, fik af Fakultetet Afslag paa sit Andragende om at maatte indstille sig igen i Vinteren 1912—13.

— I Anledning af et med Fakultetets Anbefaling af 16. November 1912 indsendt Andragende, hvori de Studerende, der havde indtegnet sig til Eks-

amens 2den Del i Vinteren 1912—13, anholdt om, at den mundtlige Eksamen i Patologisk Anatomi, Almindelig Patologi og Farmakologi maatte begynde allerede i December Maaned 1912, meddelte Ministeriet under 20. s. M., at det bifaldt det ansøgte.

— I Overensstemmelse med Fakultetets Indstilling af 29. Oktober 1912, indsendt af Konsistorium med dets Tilslutning til Ministeriet under 9. November s. A., bifaldt Ministeriet under 16. November s. A., at det tillodes Cand. mag. N. N., der i Vinteren 1906—07 havde taget Skoleembedseksamen i Naturhistorie og Geografi med Laudabilis og nu agtede at indstille sig til den lægevidenskabelige Embedseksamen, til sidstnævnte Eksamen at overføre Karaktererne i Fysik og Kemi fra Skoleembedseksamen med en samlet Karakter af 13 Points, dog paa Betingelse af, at han præsterede Bevis for at have gennemgaaet det af Medicinere fordrede Kursus i Titréranalyse.

— Under 16. December 1912 modtog Fakultetet fra Professor, Dr. phil. E. Biilmann en saalydende Henvendelse:

»Af Hensyn til, at Laboratoriet med den nye Eksamensordning i Overgangstiden har Besvær med at skaffe Plads til samtlige Studerende, og idet den tidligere Prøve i praktisk Kemi — saaledes som den afholdes endnu ved Eksamen i indeværende Maaned — er vanskeligere end den fremtidige Prøve, tillader jeg mig at foreslaa, at Overgangsbestemmelsen om Overførelsen af Karakteren i praktisk Kemi gøres gældende for alle Studerende, der i December d. A. underkaster sig denne Prøve, uden Hensyn til om de tager Prøven særskilt eller i Forbindelse med Forberedelseseksamens øvrige Fag.«

Fakultetet tiltraadte Forslaget under 18. s. M.; under 14. Januar 1913 lod Fakultetet opslaa følgende Bekendtgørelse:

> »Opmærksomheden henledes paa, at *alle Analysekarakterer*, der er opnaaede indtil *inkl. December 1912*, vil kunne benyttes af de Studerende, uanset om vedkommende ikke har bestaaet Forberedelseseksamen eller 1ste Del af den lægevidenskabelige Embedseksamen.«

— Under 17. Jan. 1913 tillod Fakultetet en Stud. med., der paa Grund af en ved Lægeattest godtgjort Sygelighed havde maattet afbryde Eksamens 1ste Del i Vinteren 1912—13, at indstille sig igen i Sommeren 1913.

— Under 25. s. M. tillod Fakultetet en Stud. med., der paa Grund af en ved Lægeattest godtgjort Sygdom havde maattet afbryde Eksamens 1ste Del i Vinteren 1912—13, at indstille sig til de manglende Fag i Sommeren 1913 med Bevarelse af Karaktererne i Anatomi og Fysiologi.

— Under 8. Februar 1913 nægtede Fakultetet at anbefale et Andragende fra en Stud. med., der havde taget 1ste Del i Vinteren 1907—08, derefter var faldet igennem ved 2den Del i Sommeren 1911 og nu agtede at indstille sig til 2den Del i Vinteren 1913—14, om Tilladelse til at indstille sig til Eksamens 2den Del A. i Sommeren 1913, uanset at der derved vilde blive 5½ Aar mellem 1ste Del og 2den Del A.

— Ved Skrivelse af 28. s. M. afslog Ministeriet efter Fakultetets Indstilling af 18. s. M. et Andragende fra en Stud. med., der i December 1912 var blevet eksamineret i Fysiologi, men iøvrigt paa Grund af Sygdom havde forladt Eksamens 1ste Del og nu søgte Tilladelse til at indstille sig igen i Sommeren 1913, eventuelt med Bevarelse af Karakteren i Fysiologi.

— Ved Skrivelse af 19. Marts 1913 tillod Ministeriet efter Fakultetets Indstilling af 12. s. M. tre Studd. med. at indstille sig til Forberedelseseksamen

i Sommeren 1913 uden at have taget den lovbefalede Prøve i Latin paa Vilkaar, at de paagældende tog denne Prøve, inden de indstillede sig til Eksamens 1ste Del.

I Overensstemmelse hermed tillod Fakultetet to Studd. med. at indstille sig til Forberedelseseksamen i Sommeren 1913 paa Vilkaar, at de endnu i samme Sommer bestod Prøven i Latin.

— Ved Skrivelse af 11. April 1913 bifaldt Ministeriet, at den mundtlige Eksamen i almindelig Patologi paabegyndtes allerede den 23. s. M.

— Ved Skrivelse af 19. s. M. tillod Ministeriet efter Fakultetets Indstilling af 11. s. M. en Stud. med., der havde bestaaet 1ste Del i Vinteren 1912—13 efter den gamle Ordning, at tage 1ste Del om med Bibeholdelse af Karaktererne i Fysik og Kemi, dog saaledes at han maatte indstille sig til 1ste Del efter den ny Ordning og derefter fortsætte sine Studier efter denne Ordning.

— Under 6. Maj 1913 tillod Fakultetet en Stud. med., der var indstillet til Eksamens 1ste Del i Sommeren 1913, men havde meldt sig fra paa Grund af de ved Overgangen til den nye Eksamensordning indtrufne Forandringer i Planlæggelsen af Eksamensskemaet, at indstille sig igen Vinteren 1913—14.

Samme Dato tillod Fakultetet en Stud. med., der havde bestaaet 1ste Del i Sommeren 1911 med $35^1/_3$ Points og igen havde indstillet sig i Sommeren 1912, men ikke bestaaet, at beholde Karaktererne i Fysik og Kemi fra Sommeren 1911 ved 1ste Del af Eksamen (efter gl. Ordning) i Sommeren 1913.

— Under 20. Maj s. A. tillod Fakultetet i Henhold til en indsendt Lægeattest en Stud. med., der var indstillet til Eksamens 1ste Del i Sommeren 1913, at udsætte Prøven i Anatomi og Fysiologi til Vinteren 1913—14.

— Under 7. Juni s. A. tillod Fakultetet i Henhold til en indsendt Lægeattest en Stud. med., der var indstillet til Eksamens 1ste Del i Sommeren 1913, at udsætte Prøven i Fysik og Kemi til Vinteren 1913—14. Samme Tilladelse blev for Faget Kemi's Vedkommende meddelt en anden Stud. med., ligeledes i Henhold til indsendt Lægeattest.

7. Forelæsninger og Eksaminer under det filosofiske Fakultet.

α. *Magisterkonferens i Filosofi.*

(Jfr. Aarb. 1911—12 S. 610—11).

Under 15. September 1912 modtog Fakultetet fra Professor Dr. Alfred Lehmann en Indstilling saalydende:

»Paa Grund af den Betydning, som de eksperimentale Metoder og de derved vundne Resultater efterhaanden har faaet for Psykologien, maa der nødvendigvis af de Studerende, der vil tage Magisterkonferens i Filosofi med Psykologi som Hovedfag, kræves et nærmere Kendskab til Eksperimentets Anvendelse i Psykologien. Alle de Studerende, som i de senere Aar har underkastet sig denne Prøve, har da ogsaa — uanset hvilket Speciale de iøvrigt har valgt — ofret ikke ringe Tid og Arbejde paa, ved Øvelser i det psykofysiske Laboratorium, at erhverve sig den fornødne Indsigt i den Retning. Det maa derfor ogsaa anses for naturligt, at en af de mindre Opgaver ved Eksamen specielt kommer til at omhandle et eksperimental-psykologisk Spørgsmaal. Ved en saadan skriftlig eller mundtlig Prøve, der uden Hjælpe-

midler aflægges i Løbet af kort Tid, vil man dog ikke kunne afgøre, om Kandidaten forstaar at anvende de paagældende Apparater, kan ordne et Forsøg praktisk og gennemføre de fornødne Beregninger paa Grundlag af de vundne Resultater. Alt dette vil kun kunne bedømmes ved en praktisk Prøve. Opgaver af denne Art er da heller ikke ukendte, f. Eks. ved polyteknisk Læreanstalt, hvor Eksaminanderne i Studietiden udfører praktiske Arbejder, hvorom en skriftlig Beretning afgives før Eksamen og regnes med blandt Eksamensopgaverne. Jeg tillader mig derfor, efter Aftale med D'Hrr. Professorer Høffding, Kroman og Wilkens, at foreslaa, at der søges Tilladelse til følgende Tilføjelse til Eksamensbestemmelserne:

Vælges Psykologi som Hovedfag, kan der, i Stedet for den ene af de mindre skriftlige Opgaver, under Studietiden udføres et mindre eksperimentalpsykologisk Arbejde i det psykofysiske Laboratorium. En skriftlig Redegørelse for dette Arbejde skal være afgiven, inden den store skriftlige Opgave udleveres.«

Fakultetet tiltraadte Indstillingen i sit Møde den 21. Oktober s. A.

β. Kgl. Anordning af 29. November 1912 om Optagelse af Kristendomskundskab som Fag ved Skoleembedseksamen under det filosofiske Fakultet og *Bekendtgørelse fra Ministeriet for Kirke- og Undervisningsvæsenet af 30. November 1912 angaaende Ordningen af den ved kgl. Anordning af 29. November indførte Eksamen i Kristendomskundskab som Fag ved Skoleembedseksamen under det filosofiske Fakultet.*

Under 28. Januar 1910 tilstillede Ministeriet Konsistorium et Andragende fra 25 Menighedsraad og 24 Menighedssamfund i København med Forstæder om særlig Uddannelse for Lærere i Kristendomskundskab i Realskolerne og de højere Almenskoler, saaledes at Kristendomskundskab blev optaget som Bifag ved Skoleembedseksamen, idet Ministeriet anmodede Konsistorium om at indhente og med egne Ytringer indsende en Udtalelse fra det filosofiske Fakultet. Med Ministeriets Skrivelse fulgte endvidere Erklæringer fra Undervisningsinspektøren for Mellem- og Realskolerne, Professor, Dr. phil. F. Rønning, og fra Undervisningsinspektøren for de fuldstændige højere Almenskoler, Professor, Dr. phil. S. L. Tuxen.

Det nævnte Andragende, dateret Oktober 1909, var saalydende:

»Undertegnede Menighedsraad og Menighedssamfund i København med Forstæder tillader sig herved at henstille til det høje Ministeriums Overvejelse nedenstaaende Forslag til Uddannelse af Lærere i Kristendomskundskab for Realskolerne og de højere Almenskoler.

For mange troende Kredse er det en stadig Kilde til Bekymring og Sorg at iagttage, hvor mangelfuldt Undervisningen i Kristendomskundskab ofte ledes ved Realskolerne og de højere Almenskoler for Drenge i København og Forstæder, særligt i Mellem- og Gymnasieklasserne. — Vi skal ikke udtale nogen Mening om, hvorledes Landets øvrige Skoler er stillede i denne Henseende, og vor Kritik af Undervisningen i Kristendomskundskab gælder udelukkende ovennævnte begrænsede Kreds af Skoler.

Undervisningen i Kristendomskundskab stiller særlig store Krav til Lærerens Personlighed og Uddannelse, dels paa Grund af den Særstilling,

dette Fag ifølge sin Natur indtager inden for Fagkredsen, dels paa Grund af det store, forskelligartede Stof, det omfatter (Bibelhistorie, Salme, Katekismus, Skriftfortolkning, Kirkehistorie, Etik m. m.). Men nu er Forholdet det, at den Udrustning, som Fordannelsen skal give Lærerpersonlighederne, intetsteds er saa mangelfuld, som hvor det drejer sig om Undervisning i Kristendomskundskab, idet Lærerne i dette Fag i Reglen er unge teologiske Kandidater eller unge Præster, som uden pædagogisk Uddannelse eller Erfaring overtager disse Timer for en kortere Aarrække, indtil de faar Præstekald eller bliver forflyttede fra Byen, et Forhold, som hindrer dem i at gøre den i Tidens Løb indvundne Erfaring og erhvervede Dygtighed frugtbringende i senere Skolearbejde, og som ofte gør det umuligt for Skolen i dette Fag at skaffe sig Lærere, der i pædagogisk Dygtighed staar paa Højde med de andre Faglærere. Vi benægter ikke, at der iblandt dem kan findes Dygtigheder, der forholdsvis hurtigt finder sig til Rette paa Skolen; men i Reglen lider Undervisningen i Kristendomskundskab i høj Grad under Mangel af fast Plan og Metode, hvortil ikke sjældent kommer Vanskeligheder i disciplinær Henseende, og at Undervisningen under saadanne Vilkaar ikke kan give tilstrækkeligt Udbytte, ja kan virke nedbrydende, trænger ikke til Paavisning.

Det mislige ligger imidlertid ikke blot i det her paapegede Forhold, men ogsaa i den Omstændighed, at et Fag af den Betydning, som Kristendomskundskab maa siges at have, er lagt i Hænderne paa Lærere, der staar i et løsere Forhold til Skolen; enhver, der har blot nogen Indsigt i Skolens Gerning, ved, hvilken Støtte det ene Fag kan give det andet, naar flere Fag ligger i samme Lærers Haand, ja hvilken Fasthed det giver Skolearbejdet i alle Retninger, naar Lærerens hele Virksomhed tilhører en enkelt Skole.

Efter vor Opfattelse er der kun een Vej ud af Vanskelighederne: Tilvejebringelsen af en Stab af Lærere i Kristendomskundskab, der har valgt Skolevirksomhed til deres Livsgerning, og som med kristen Livsanskuelse forener pædagogisk Uddannelse og Erfaring. Der findes ganske vist allerede blandt Skolernes faste Lærere en Del teologiske Kandidater, af hvilke flere tillige har taget Skoleembedseksamen; men som oftest staar for deres Vedkommende Valget af Skolegerningen i Forbindelse med, at de ikke føler Kald til Kristendomsforkyndelse og Kristendomsundervisning, hvorfor de mangler en væsentlig Betingelse for at kunne overtage Undervisningen i Kristendomskundskab.

Vi mener, at der forholdsvis let kunde raades Bod paa Mangelen af velskikkede Lærere i Kristendomskundskab derved, at dette Fag blev optaget som Bifag ved Skoleembedseksamen. Iblandt de Studerende til Skoleembedseksamen er der nemlig ikke faa, som har sluttet sig til Menigheden, og vi nærer ingen Tvivl om, at flere af disse med Glæde vilde lægge sig efter Kristendomskundskab og underkaste sig en Prøve deri — for senere i Skolen at overtage Undervisningen i dette Fag —, dersom dette Studiums Omfang i alt Fald ikke blev større end Bifagenes, og Karakteren for denne Prøve kom til at gælde som Bifagskarakter.

Hvilke Krav der her maatte stilles, og hvorledes Prøven skulde ordnes, vil det selvfølgelig blive Ministeriets Sag at skønne over; vi tillader os blot som en Mulighed for en Ordning, der formentlig kunde tilfredsstille alle i Sagen interesserede Parter, at henlede Ministeriets Opmærksomhed paa den

allerede eksisterende Eksamen i Religion for Faglærerinder og det dertil hørende Kursus. Efter kyndige Mænds Dom giver Undervisningen ved dette Kursus — baade ved det Stof, der gennemgaas, og ved den Maade paa hvilken Studiet drives, — en fortræffelig teoretisk Uddannelse for vordende Lærere i Kristendomskundskab, en Uddannelse, der for *Lærere* muligvis er værdifuldere end den, der vindes gennem det teologiske Studium. Antagelig vilde det kunne ordnes saaledes, at Adgang til dette Kursus blev aabnet ogsaa for Studerende til Skoleembedseksamen, og Prøvens Ordning paa en for Ministeriet tilfredsstillende Maade vilde vel heller ikke volde uoverkommelige Vanskeligheder.

Med ovenstaaende Begrundelse tillader vi os herved i Ærbødighed at henstille til det høje Ministerium at drage Omsorg for, at Kristendomskundskab kan blive optaget som Bifag ved Skoleembedseksamen.«

Professor *Rønnings* Erklæring af 9. Januar 1910 var saalydende:

»I Anledning af den til Ministeriet fra nogle Menighedsraad og Menighedssamfund i København med Forstæder indgivne Henstilling om, at Kristendomskundskab maatte blive optaget som Bifag ved Skoleembedseksamen, for ad den Vej at skaffe Realskolerne og de højere Almenskoler bedre uddannede Lærerkræfter i det nævnte Fag, skal jeg herved tjenstligst afgive følgende Erklæring, idet jeg begrænser mine Udtalelser til de under min Inspektion hørende Mellem- og Realskoler.

Paa Grund af Religionsundervisningens særlige Stilling i Skolerne — idet Religion ikke er Eksamensfag — har jeg ikke saa indgaaende Kendskab til dens Tilstand som til de øvrige Fags. Det vilde, efter mit Skøn, være det naturligste, om Tilsynet med den blev lagt i Kirkens Haand. Men naar jeg skal dømme efter det jeg har hørt ved nu og da at overvære den, maa jeg indrømme, at det ikke blot er i København, at Undervisningen i Kristendomskundskab er meget mangelfuld; det samme er Tilfældet i Provinserne. Den pædagogisk forbedrede Undervisningsmaade, som man ofte kan finde i andre Fag, mærker man meget lidt til i Religionsundervisningen. Lærerne er i de lavere Klasser gerne Seminarister — i de laveste undertiden ueksaminerede unge Mennesker — i de højere teologiske Kandidater eller de stedlige Sognepræster. Det, der gennemgaaende mangler dem, er ikke de fornødne Kundskaber, men Evnen til at undervise; Kristendomskundskab er sikkert det af alle Skolens Fag, som stiller de største Fordringer til Lærerne, men der er gjort meget lidt for at sætte dem i Stand til at opfylde disse Fordringer. Var det muligt at finde en Maade, hvorpaa dette kunde ske, vilde det være til overordentlig Gavn for Skolerne. Maaske er den Fremgangsmaade brugelig, som foreslaas i Henvendelsen: at Kristendomskundskab optages som Bifag ved Skoleembedseksamen. Men jeg maatte da for mit Vedkommende betone, at det afgørende vilde blive, hvorledes den *praktisk-pædagogiske* Uddannelse blev. Om der er Lærere i København, som magtede at give den fornødne Vejledning i saa Henseende, ved jeg ikke; mit Kendskab til Lærerne i Kristendomskundskab ved de herværende højere Almenskoler er for ringe til at jeg kan udtale mig desangaaende. Imidlertid finder jeg det rimeligt, at der gøres et Forsøg, og jeg kan derfor anbefale, at der gøres Skridt til at faa Kristendomskundskab optaget som Bifag ved Skoleembedseksamen.«

Professor *Tuxens* Erklæring af 11. s. M. var saalydende:

»Jeg kan i det hele slutte mig til medfølgende Udtalelse af Professor Rønning. Ogsaa jeg mener, at Religionsundervisningen endnu staar meget tilbage i vore Skoler, og at dette til Dels har sin Grund i Lærernes mangelfulde pædagogiske Uddannelse. Herpaa vilde der ganske sikkert bødes ved, at »Religion« blev optaget som Fag saavel ved Skoleembedseksamen som ved det praktiske Kursus i Undervisningsfærdighed. Derimod er jeg ganske uenig med Professor Rønning i, at det skulde være det naturligste, at Tilsynet med Religionsundervisningen blev lagt i Kirkens Haand.«

Under 28. Februar 1910 indsendte derefter Konsistorium med sin Tilslutning den begærede Udtalelse fra det filosofiske Fakultet af 21. s. M., der var saalydende:

»Ved Skrivelse af 23. f. M. har Ministeriet æsket det filosofiske Fakultets Udtalelse om et Andragende fra forskellige Menighedsraad og Menighedssamfund i København med Forstæder om, at Kristendomskundskab maa blive optaget som Fag ved Skoleembedseksamen. I den Anledning skal Fakultetet udtale, at det fremsatte Ønske synes meget velbegrundet. At den nuværende Religionsundervisning i Gymnasiet og Mellemskolen er lidet tilfredsstillende, bekræftes af de to Undervisningsinspektørers Erklæring om Andragendet, og der synes da god Grund til at søge ordnet en Læreruddannelse for dette Fag, saa meget mere som det nu er langt sjældnere end tidligere, at teologiske Kandidater underkaster sig Skoleembedseksamen.

Derimod maa Fakultetet bestemt fraraade at følge den Henvisning, som Andragendet giver til den Undervisning i Religion, der nu gives ved Kursus til Faglærerindeprøven og som eventuelt kunde gøres tilgængelig for Mænd. Uden at Fakultetet skal udtale nogen Dom om den ved disse Kursus meddelte Undervisning, maa det anse det for ganske givet, at en Undervisning, der skal føre frem til en Eksamen ved Universitetet, bør meddeles af Lærere, der er knyttede til Universitetet og under dettes Kontrol.

Imidlertid er det dog saaledes, at selv om Religion som Fag maa gaa ind under Skoleembedseksamen under det filosofiske Fakultet, maa Undervisningen i Faget, i alt Fald for den væsentligste Del, gives af Lærere fra det teologiske Fakultet, og idet Fakultetet haaber, at det høje Ministerium deler denne Opfattelse, skal man indstille, at Ministeriet henleder det teologiske Fakultets Opmærksomhed paa Sagen og opfordrer begge Fakulteter til at træde i Forhandling om den rette Maade at ordne Forholdet paa.«

Med Skrivelse af 14. April 1910 tilbagesendte Ministeriet Sagen til Konsistorium og meddelte til Efterretning, at det bifaldt, at der mellem det filosofiske og det teologiske Fakultet indlededes en Forhandling om den bedste Maade at ordne Sagen paa og anmodede Konsistorium om at ville henlede det teologiske Fakultets Opmærksomhed paa Sagen, samt eventuelt drage Omsorg for, at den ønskede Forhandling kunde komme i Gang. Ministeriet anmodede Konsistorium om samtidig med Meddelelsen om Forhandlingens Resultat at ville fremkomme med de Udtalelser, hvortil Sagen maatte give Anledning.

Under 16. December 1910 indsendte derefter Konsistorium med sin Tilslutning til Ministeriet en Indstilling fra det teologiske og det filosofiske Fakultet af 3. s. M. og en supplerende Indstilling fra de samme Fakulteter af 15. s. M.

Fakulteternes Indstilling af 3. December 1910 var saalydende:

»Ved Skrivelse til Konsistorium af 14. April d. A. har det høje Ministerium bifaldet det filosofiske Fakultets under 23. Februar d. A. i Anledning af Ministeriets Skrivelse til Konsistorium af 28. Januar d. A. motiverede Standpunkt, at Fakultetet maatte anse det fremsatte Ønske om, at Kristendomskundskab blev optaget som Bifag ved Skoleembedseksamen som velbegrundet og at en Undervisning, der skulde føre til en Eksamen ved Universitetet burde meddeles af Lærere, der var knyttede til Universitetet, og under dettes Kontrol, dog saaledes, at selv om Kristendomskundskab som Fag maatte gaa ind under Skoleembedseksamen under det filosofiske Fakultet, maatte Undervisningen i Faget, i alt Fald for den overvejende Del, gives af Lærere fra det teologiske Fakultet.

Ministeriet har dernæst i samme Skrivelse bifaldet, at der indledede en Forhandling mellem det filosofiske og det teologiske Fakultet om den bedste Maade at ordne Sagen paa, og Konsistorium har dernæst foranlediget, at et saadant Samarbejde mellem de to Fakulteter fandt Sted. Fakulteterne har nedsat Udvalg og behandlet Sagen; disse Udvalg er blevne enige om at stille følgende Forslag til en kgl. Anordning*):

Med Hensyn til 1. skal Fakulteterne tillade sig at henvise til de i det filosofiske Fakultets Skrivelse af 23. Februar angivne Motiver, der har vundet det høje Ministeriums Bifald. Med Hensyn til 2. skal Fakulteterne fremhæve, at da den egentlige metodiske Undervisning gives ved Hovedfaget til Skoleembedseksamen, egner Religionskundskab sig ikke til at være Hovedfag, medens Faget, efter de Krav der maatte stilles til en virkelig grundig Uddannelse i det, maatte stille betydelig større Fordringer end ved et Bifag, af hvilken Grund Fakulteternes Udvalg enedes om at sætte det = to Bifag. Ligeledes var man enig om, at Undervisningen samt Eksaminationen i Kristendomskundskab for den overvejende Del besørgedes af Lærerkræfter under det teologiske Fakultet, ligesom ogsaa om, at Censorerne maatte være teologisk uddannede Mænd. Men man fandt det paa den anden Side rimeligt, at det filosofiske Fakultet maatte ønske at fastholde saa megen Forbindelse med et Fag, der indgik som Led i en Embedseksamen under det, at Undervisningen og Eksaminationen i Religionshistorie skulde gives af en Docent under det filosofiske Fakultet.

Med Hensyn til 3. er Fakulteterne endvidere enedes om at indstille følgende *Forslag til en ministeriel Bekendtgørelse***):

Med Hensyn til 2. skal Fakulteterne bemærke: Ved Bestemmelsen af Eksamensfordringerne har to Hensyn gjort sig gældende. For det første maatte der af en vordende Lærer i Religion ved de højere Skoler kræves nogen Kendskab i enhver af de teologiske Discipliner. Naturligvis er Fordringerne i de enkelte Discipliner ikke store. I det ny Testamente er der kun krævet Exegese til enkelte typiske Skrifter. I Kirkehistorie er Fordringerne de samme som for de teologiske Studerende, der i Henhold til ministeriel Bekendtgørelse af 30. Juni 1910 vælger Minimumsfordringer, hvoraf Følgen bliver, at Undervisningen for dette Fags Vedkommende kan blive fælles for disse teologiske Studerende og for de Studerende, der vil tage den her foreslaaede Eksamen i Kristendomskundskab under det filo-

*) Udelades her, da Forslaget er fulgt i den kgl. Anordnings §§ 1—3.
**) Udelades her, da Forslaget er fulgt i Ministeriets Bekendtgørelse.

sofiske Fakultet. Ogsaa for det gamle Testamentes Vedkommende vil Undervisningen kunne blive den samme som den, der meddeles de teologiske Studerende i de gammeltestamentlige Bifag. I Dogmatiken maa der kræves Kendskab til den lutherske Kirkes Lære og til Forholdet mellem denne og de andre større Kirkesamfunds Lære.

Men ogsaa et andet Hensyn har gjort sig gældende. En encyklopædisk Viden kan ikke anses for tilstrækkelig. Man maa kræve, at der ogsaa i dette Fag, som ved at stilles lige med to Bifag faar en betydningsfuld Stilling, i al Fald paa eet Omraade bliver gjort et virkelig videnskabeligt Arbejde. Derfor er det blevet foreslaaet, at der i et af de exegetiske Fag eller i Kirkehistorie skal opgives et Afsnit, som er gjort til Genstand for mere indgaaende Studium.

Disse Forslag er tiltraadt af begge Fakulteter, dog saaledes, at det filosofiske Fakultet har maattet stille som Betingelse for, at en Undervisning og Eksamination i Kristendomskundskab som Fag ved Skoleembedseksamen kommer i Gang, at Posten som Lærer i Religionshistorie, der har været ledig efter Professor i Berlin Edv. Lehmanns Afgang, atter besættes og at Fakultetets Lærer i Religionshistorie docerer dette Fag og eksaminerer i det til Eksamen i Religionskundskab.

Det teologiske Fakultet finder Anledning til at bemærke, at saalænge den nuværende Folkekirke bestaar, maa det betragtes som en Selvfølge, at Religionsundervisningen i Skolen kun kan meddeles af Medlemmer af Folkekirken.«

Fakulteternes supplerende Indstilling af 15. December 1910 var saalydende:

»Herved tillader vi os ærbødigst paa det teologiske og det filosofiske Fakultets Vegne at foreslaa, at der til det tidligere fremsendte Forslag om Kristendomskundskab tilføjes en saalydende Paragraf (som i § 4 i den kgl. Anordning):

»For de Studerende, der vælger Kristendomskundskab som Fag til Skoleembedseksamen, gælder med Hensyn til Tillægsprøver de samme Regler som for de Studerende, der ønsker at indstille sig til teologisk Embedseksamen«.«

Under 5. Oktober 1912 indsendte Konsistorium til Ministeriet to Skrivelser af henholdsvis 24. September og 4. Oktober s. A. fra det teologiske og det filosofiske Fakultet, idet Konsistorium i sin medfølgende Skrivelse under Henvisning til sin Skrivelse af 16. December 1910 tillod sig at bemærke, at det vistnok af Hensyn til de ikke faa, der havde indrettet deres Studium med dette Fag for Øje (paa det daværende Tidspunkt 12 Studd. mag.) vilde være ønskeligt, om Sagen snart fik sin endelige Ordning.

Under 4. December s. A. sendte Ministeriet Eksemplarer af

Kgl. Anordning af 29. November 1912 om Optagelse af Kristendomskundskab som Fag ved Skoleembedseksamen under det filosofiske Fakultet.

§ 1

Ved Skoleembedseksamen under det filosofiske Fakultet indgaar for Fremtiden Kristendomskundskab som Fag.

§ 2.

Ved Sammensætning af en Eksamensgruppe gælder Kristendomskundskab lige med to Bifag. Saavel Undervisningen som Eksaminationen i Kristendomskundskab besørges overvejende af Lærerkræfter under det teologiske Fakultet.

§ 3.

Fordringerne i Kristendomskundskab saavel som Karakterberegningen fastsættes af Ministeriet for Kirke- og Undervisningsvæsenet efter Indstilling af det teologiske og filosofiske Fakultet.

§ 4.

For de Studerende, der vælger Kristendomskundskab som Fag til Skoleembedseksamen, gælder med Hensyn til Tillægsprøver Reglerne i kgl. Anordning af 28. Februar 1908 § 2, jfr. Anordning af 13. December 1911.

Bekendtgørelse fra Ministeriet for Kirke- og Undervisningsvæsenet af 30. November 1912 angaaende Ordningen af den ved kongelig Anordning af 29. November 1912 indførte Eksamen i Kristendomskundskab som Fag ved Skoleembedseksamen under det filosofiske Fakultet.

I Henhold til den ved § 3 i allerhøjeste Anordning af 29. November 1912 om Optagelse af Kristendomskundskab som Fag ved Skoleembedseksamen under det filosofiske Fakultet givne Bemyndigelse vil Ministeriet herved have fastsat følgende nærmere Bestemmelser til Anordningens Gennemførelse:

§ 1.

Kristendomskundskab som Fag ved Skoleembedseksamen under det filosofiske Fakultet omfatter følgende Underdisci̇pliner: det gamle Testamente, det nye Testamente, Kirkehistorie, Dogmatik, Etik (med Religionsfilosofi) og Religionshistorie.

§ 2.

I det gamle Testamente kræves Kendskab til Israels Historie, den gammeltestamentlige Indledning og den gammeltestamentlige Teologi. I det nye Testamente skal følgende Skrifter læses i Grundteksten og med Fortolkninger, der direkte behandler denne: Markus Evangelium og Jakobs Brev (eller i Stedet for disse enten Matthæus eller Lukas), Johannes Evangelium, Romerbrevet og 1ste Korintierbrev. For de øvrige nytestamentlige Skrifters Vedkommende kræves nøje Kendskab til Indholdet. Den nytestamentlige Indledning forlanges læst efter en kortfattet Lærebog.

Fordringerne i Kirkehistorie omfatter Kendskab til den almindelige Kirke- og Dogmehistorie i samme Omfang, som kræves af de teologiske Studerende, der vælger Minimumsfordringerne efter Bekendtgørelse Nr. 154 af 30. Juni 1910.

Dogmatiken, Etiken og Religionshistorien studeres paa Grundlag af kortfattede Fremstillinger.

I Religionsfilosofi kræves en ganske kortfattet Oversigt.

Desuden skal der i et af de exegetiske Fag eller i Kirkehistorie opgives et Afsnit, som er gjort til Genstand for mere indgaaende Studium. Vælges dette Afsnit indenfor det gamle Testamente, skal Genesis og 15 Salmer

læses efter Grundteksten og med Fortolkning. Som Eksempel paa særlig studerede Afsnit indenfor det nye Testamente kan nævnes: Paulus's Teologi, — den johannæiske Teologi; indenfor Indledningsvidenskaben: det johannæiske Problem — eller Pastoralbrevene; indenfor Kirkehistorien: Didache, Clemens Romanus og Ignatius, — Cyprian: De lapsis og De unitate ecclesiae samt et Udvalg af hans Breve, — Frants af Assisi (efter Teksterne i Boehmers Analecta), — Confessio Augustana samt Luthers store Katekismus eller i Omfang dertil svarende Dele af Apologien, — Brorson, — Grundtvig 1810—25.

§ 3.

Der gives til Eksamen fire skriftlige Opgaver: to i det nye Testamente og det særlig læste Afsnit, een indenfor det gamle Testamente eller Kirkehistorie, og een indenfor Dogmatik, Etik eller Religionshistorie.

§ 4.

Karakterberegningen er den samme som ved Skoleembedseksamen under det filosofiske Fakultet. Karakteren i det nye Testamente tæller dobbelt, Karakteren i det særlig læste Afsnit, i det gamle Testamente, Kirkehistorie, Dogmatik, Etik (med Religionsfilosofi) og Religionshistorie regnes hver for een.

γ. *Magisterkonferens i semitisk Filologi.*

Paa sit Møde den 13. Januar 1913 vedtog Fakultetet *for et enkelt specielt Tilfælde* (Arabisk som Hovedfag) følgende Bestemmelse:

»Kandidaten kan vælge en af de større semitiske Dialekter som Hovedfag; vælges Arabisk, kan han nøjes med en af de andre Dialekter som Bifag, medens der i modsat Fald kræves to Dialekter som Bifag, af hvilke den ene skal være Arabisk. Desuden maa Kandidaten ved Hjælp af en af de nyere kortfattede sammenlignende Grammatiker, f. Eks. Brockelmanns, have erhvervet sig et Overblik over den hele semitiske Sprogstamme og Hovedtrækkene i Dialektforskellighederne.

Magisterkonferens med Arabisk som Hovedfag og Hebraisk som Bifag.

Kandidaten maa kende den arabiske Literaturhistorie paa Grundlag af Brockelmanns Fremstilling i Amelangs »Literaturen des Ostens«. Tillige kræves der Kendskab til Islams Historie (for Østens Vedkommende til 1517, for Vestens til 1492) i et Omfang som Aug. Müllers »Geschichte des Islam«, hvorved der ogsaa maa tages Hensyn til Kulturforholdene.

Endvidere maa han kende Koranens religiøse og juridiske Hovedindhold samt dettes videre Udvikling i de følgende Tider, ogsaa for Hovedsekternes Vedkommende, i et Omfang som Goldzihers »Vorlesungen über den Islam« og Juynbolls »Handbuch des islamischen Gesetzes«.

Der opgives som læst i Arabisk: 1500 Vers af Koranen, hvoraf 500 med Zamachshavis Beidawis Kommentar eller Tafsir al Djalalain — 500 Sider (beregnede efter Wüstenfelds Udgave af Ibn Histram) af historiske, geografiske og grammatiske Forfattere samt Adablitteratur — 500 Vers af Digtere, dels formuhamedanske dels senere.

I Hebraisk som Bifag kræves Kendskab til Grammatikken samt Læsning af Genesis (eller en anden historisk Bog), 20 Psalmer og 10 Kapp. Profeter.

Indenfor Hovedfaget opgives et Speciale af sproglig eller historisk Art, der kan være studeret efter Kilderne og med Benyttelse af den nyere videnskabelige Literatur.«

δ. Bekendtgørelse fra Ministeriet for Kirke- og Undervisningsvæsenet af 12. Februar 1913 om Ændring af Bestemmelserne for Skoleembedseksamen i Tysk.

Under 26. Oktober 1912 indsendte Konsistorium med sin Tilslutning til Ministeriet en Indstilling fra det filosofiske Fakultet af 25. September s. A. saalydende:

»Fakultetet tillader sig herved til det høje Ministerium at fremsende følgende af Fakultetet vedtagne Ændringer i Fordringerne i Tysk som Bifag til Skoleembedseksamen og andrager om, at de maatte blive stadfæstede:

Den første Passus i det andet Stykke i Ministeriets Bekendtgørelse af 26. Marts 1901, der lyder saaledes: »Af Tysk fra det 16. og 17. Aarhundrede opgives som læst 3 Numre (deriblandt 1 af Luther) af Neudrucke deutscher Litteraturwerke des XVI og XVII Jahrhunderts«, ønskes ændret til:

»Af ældre Tysk opgives som læst mindst 600 Strofer af Nibelungenlied, mindst 60 Normalsider af Luther (beregnede efter Neudrucke deutscher Litteraturwerke des XVI og XVII Jahrhunderts), samt endnu 60 Normalsider af den nyhøjtyske Litteratur fra Tiden før 1748«.

Til Begrundelse af dette Forslag anføres, at de nugældende Bestemmelser, hvorefter den studerede Periode begynder med det 16. Aarhundrede, har den store Ulempe, at der til Studiet af ældre Nyhøjtysk, som i sig selv er en vanskelig Sprogform, ikke findes passende Hjælpemidler for den, som ikke er kendt med det forudgaaende Sprogtrin. De studerende maa da anvende et uforholdsmæssigt Arbejde paa Vanskeligheder, som det i Reglen ikke lykkes dem at faa fast Tag i, og Udbyttet bliver, som de ofte kummerlige Eksamensresultater viser, sædvanligvis kun ringe. Da man har fortræffelige Hjælpemidler af alle Slags til Studiet af Middelhøjtysk og disse meget vel kan benyttes ved Læsningen af ældre Nyhøjtysk, naar de Studerende først har tilegnet sig elementært Kendskab til det ældre Sprogtrin, saa ligger det nær at afhjælpe Ondet ved at ombytte en Del af det nyhøjtyske Pensum med et Pensum Middelhøjtysk. Naar man, som her foreslaaet, indsætter et Pensum af Nibelungenlied som den bedst egnede Tekst istedenfor den ene Trediedel af det nu foreskrevne Pensum ældre Nyhøjtysk, vil først og fremmest den sproglige Undervisning faa den Fasthed og Sikkerhed som den nu ganske mangler, men ogsaa det litteraære Udbytte vil utvivlsomt blive større end det er nu. Det kan tilføjes, at det stillede Forslag til Dels allerede er Praksis, idet adskillige Studerende, naar der holdes elementære Øvelser over Nibelungenlied, benytter sig af Adgangen til at faa et forsvarligt Grundlag for deres Studium. Det maa da siges at være billigt, at der gives dem Ret til at opgive det læste til Eksamen.

For at bringe Fordringerne i Tysk som Hovedfag i formel Overensstemmelse med nærværende Forslag foreslaas følgende redaktionelle Ændring af Hovedfagsfordringernes andet Stykke, andet Punktum (»Af Tysk fra det 16. og 17. Aarh. opgives som læst 5 forskellige Numre af Neudrucke o. s. v., deriblandt Skrifter af Luther og Hans Sachs«):

»Af Tysk fra Tiden 1500—1748 opgives som læst mindst 300 Normalsider, beregnede efter Neudrucke deutscher Litteraturwerke des XVI og XVII Jahrhunderts, deraf 60 Sider af Luther og 60 Sider af Hans Sachs.«

I Begyndelsen af den efter de nævnte Stykker følgende Passus bør, hvis nærværende Forslag sanktioneres, Tallet 1700 ændres til 1748.

Fakultetet foreslaar, at disse nye Bestemmelser, hvis de bliver sanktionerede, kommer til Anvendelse første Gang i Eksamensterminen i Januar 1914.«

Under 13. Februar 1913 sendte Ministeriet Eksemplarer af

Bekendtgørelse fra Ministeriet for Kirke- og Undervisningsvæsenet af 12. Februar 1913 om ændret Affattelse af § 2 Litra b i Bekendtgørelse fra Ministeriet for Kirke- og Undervisningsvæsenet af 26. Marts 1901 indeholdende nærmere Bestemmelser til Gennemførelse af kgl. Anordning af 16. Marts 1901 om en forandret Indretning af Skoleembedseksaminerne under det filosofiske Fakultet.

Ministeriet vil herved have fastsat følgende Ændringer i Ministeriets Bekendtgørelse af 26. Marts 1901 indeholdende nærmere Bestemmelser til Gennemførelse af kongelig Anordning af 16. Marts 1901 om en forandret Indretning af Skoleembedseksaminerne under det filosofiske Fakultet.

Fordringerne i Tysk.

Som Hovedfag.

§ 2, Litra b, første Stykke, 5te Punktum affattes saaledes:

Af Tysk fra Tiden 1500—1748 opgives som læst mindst 300 Normalsider, beregnede efter Neudrucke deutscher Litteraturwerke des XVI und XVII Jahrhunderts, deraf 60 Sider af Luther og 60 Sider af Hans Sachs.

Som Bifag.

Andet Stykke, 2det og 3die Punktum affattes saaledes:

Af det ældre Sprog opgives som læst mindst 600 Stropher af Nibelungen; af Tysk fra Tiden 1500—1748 mindst 60 Normalsider af Luther, beregnede efter Neudrucke deutscher Litteraturwerke des XVI und XVII Jahrhunderts, og 60 Normalsider af den øvrige Litteratur. Af Litteraturen fra 1748 til Nutiden opgives som statarisk læst 6 litterære Hovedværker, dels Prosa, dels Poesi, af forskellige Forfattere, blandt hvilke Lessing, Goethe og Schiller; af det kursorisk læste opgives 8 Værker (ca. 1600 Sider) af Litteraturen efter Aar 1800.

De nye Bestemmelser træder i Kraft ved Eksamen Januar 1914.

ε. Magisterkonferens i sammenlignende Sprogvidenskab.

Under 7. April 1913 vedtog Fakultetet følgende Bestemmelser for Magisterkonferens i sammenlignende Sprogvidenskab:

1. Kandidaten maa have et grundigt Kendskab til de almindelige Love for Sprogets Udvikling, derunder særlig Fonetikken (jfr. Bøger som Paul, Principien der Sprachgeschichte og Jespersens Fonetik); fremdeles til den sammenlignende Sprogvidenskabs Metode og Resultater, dels med Hensyn til Sprogenes (ogsaa de ikke-indoeuropæiske Sprogs) Slægtskabsforhold,

dels med Hensyn til Lydsystemets, Bøjningens og Syntaksens Udvikling i de indoeuropæiske Hovedsprog (jfr. Bøger som Delbrück, Einleitung in das Sprachstudium, Vilh. Thomsen, Sprogvidenskabens Historie, Brugmann, Kurze vergleichende Grammatik der indogermanischen Sprachen, supplerede med Fremstillinger af de enkelte indoeuropæiske Hovedsprog).

Kandidaten maa være orienteret med Hensyn til de karakteristiske Træk i de mindre indoeuropæiske Sprogklasser og Resterne af uddøde indoeuropæiske Sprog. Han maa have grundige Sprogkundskaber i Græsk, Latin og Indisk og opgive som læst mindre Pensa af Slavisk-Baltisk, Gotisk og Oldnordisk.

Fordringerne i Græsk og Latin er som ved Græsk som Hovedfag og Latin som Bifag ved Skoleembedseksamen, og det opgivne Pensum maa være læst med den Hensyntagen til Realia, som er nødvendig for Forstaaelsen, men iøvrigt skal Kandidaten ikke eksamineres særskilt i Realia. Kandidaten skal have studeret de græske Dialekter (f. Eks. efter Solmsens Udvalg) og Oskisk-Umbrisk (Buck, A grammar of Oscan and Umbrian).

2. Med Hensyn til Indisk fordres, at Kandidaten maa være fortrolig med Sanskritsprogets Grammatik, saavel dets Lyd- og Bøjningslære som Hovedpunkterne af Syntaksen, og desuden have gjort sig rede for Grundtrækkene i den sproghistoriske Udvikling gennem Læsning af ældre og yngre Sanskrit-Tekster, suppleret med nogle udvalgte Stykker af Pāli og Prākrit i det Omfang, som er nødvendigt for dette Formaal. De Tekster, der saaledes fordres opgivet, kan vælges saaledes, at særlig Fordybelse i Realia for en Del undgaas, derved at særlig vanskelige Ritualtekster og filosofisk Litteratur, samt den egentlige Kunstpoesi forbigaas. Det mindste Pensum, som paa denne Maade maa fordres opgivet, er følgende:

a. *Vedasproget:* Veda- og Brāhmaṇa-Tekster i et Omfang som A. Hillebrandt, Vedachrestomathie; af de der udgivne Vedahymner behøver Kandidaten dog kun at opgive Halvdelen, naar han gennem Læsning af nogle Prøver paa Sāyana's Vedakommentar eller mindre Afsnit af Bhaṭṭikāvya godtgør, at han har gjort sig bekendt med de indiske Grammatikeres System.
b. *Episk Sanskrit:* ca. 500 Vers af udvalgte Stykker af Mahābhārata eller Rāmāyana.
c. Af *den øvrige Sanskrit-Litteratur:* ca. 30 Sider af Fabel-Litteraturen (Pañcatantra eller Hitopadeça), samt mindst een Akt af et af Kālidāsas Dramaer med særligt Hensyn til de deri forekommende Prākrit-Steder.
d. *Pāli:* Tekstprøver i et Omfang af mindst 30 Sider som i D. Andersens Pāli Reader.

Af *Slavisk* fordres: Leskien, Handbuch der altbulgarischen Sprache, og et mindre Pensum (200 Sider) Russisk; af Litauisk: Wiedemann, Handbuch der litauischen Sprache. Af *Gotisk* opgives Evangelierne, af *Oldnordisk* Wimmers Læsebog.

3. Kandidaten skal opgive *et Speciale* som studeret efter Kilderne og med indgaaende Kendskab til vedkommende videnskabelige Litteratur. Specialet kan være et Afsnit af et af de indoeuropæiske Hovedsprogs sammenlignende Grammatik eller et i sprogvidenskabelig Henseende særlig interes-

sant Sprogmindesmærke af passende Omfang (f. Eks. Iliaden og Odysseen); Specialet kan ogsaa tages fra et af de indoeuropæiske Sprog, af hvilket iøvrigt intet skal opgives, eller fra et ikke-indoeuropæisk Sprog, hørende til en Sprogæt, hvis sproghistoriske Behandling er tilstrækkelig fremskreden.

ζ. *Andre Sager.*

Under 17. September 1912 billigede Fakultetet, at en større Afhandling ved en Magisterkonferens, der blev afleveret Dagen efter Udløbet af de 6 Ugers Frist, blev modtaget til Bedømmelse af Censorerne, under Hensyn til, at Kandidaten havde været syg i Besvarelsestiden, og til at det ikke havde været ham muligt at aflevere den sidste Dags Aften, da Pedelkontoret lukkedes Kl. 3.

— Under 28. September 1912 tillod Fakultetet en Stud. mag., der havde forladt Skoleembedseksamens 1. Del i Fransk som Hovedfag i Sommeren 1912, at indstille sig i Vinteren 1912—13 til den samme Prøve, under Hensyn til den paagældendes ved Lægeattest godtgjorte Sygelighed.

— Under 26. November 1912 tillod Fakultetet en Stud. mag., der efter i samme Maaned at have skrevet de 3 mindre skriftlige Opgaver ved en Magisterkonferens i Tysk ikke havde faaet Lov at fortsætte Prøven, medens det tillodes ham at indstille sig igen med Bevarelse af den større skriftlige Opgave, at indstille sig igen i Foraaret 1913, saaledes at Konferensen kunde være afsluttet inden 1. April 1913, i Betragtning af, at den paagældende i sin Studietid havde erhvervet Universitetets Guldmedaille, og at Aftjeningen af Værnepligten i modsat Fald vilde berede Vanskelighed for Fortsættelsen af hans Studier.

— Ved Skrivelse af 12. December tillod Konsistorium efter Indstilling af Docent, Dr. phil. Axel Olrik, Docent ved Lunds Universitet, Dr. phil. C. W. von Sydow at holde Forelæsninger ved Universitetet i Foraaret 1912. Docent von Sydow afholdt imidlertid først i Efteraaret 1913 en Række Øvelser, i Forbindelse med Docent Olrik.

— Ved Skrivelse af 24. Januar 1913 tillod Konsistorium efter Indstilling af Docent, Dr. K. Sandfeld Jensen, at Lektor ved Lunds Universitet Virgile Pinot i Foraarssemestret 1913 holdt en Række paa 6 Forelæsninger over den moderne franske Romanlitteratur, til hvilke de Studerende mod et Vederlag af 2 Kr. for alle Forelæsninger skulde have Adgang.

— Under 26. Juni 1913 tillod Konsistorium efter Indstilling af Professor, Dr. O. Jespersen, at Docent ved University College i London G. Noël-Armfield holdt en Forelæsning ved Universitetet i September s. A.

8. Forelæsninger og Eksaminer under det matematisk-naturvidenskabelige Fakultet.

Under 10. September 1912 tillod Fakultetet en Stud. mag., der i Januar 1910 havde bestaaet Skoleembedseksamens 1. Del, i September s. A. at aflægge den afsluttende Prøve i mundtlig og skriftlig Fysik til 2. Del af Skoleembedseksamen i Fysik og Kemi.

— Under 14. s. M. tillod Ministeriet efter Omstændighederne i Henhold til Fakultetets Indstilling af 11. s. M. en Stud. mag., der paa Grund af Sygdom i Sommeren 1912 havde maattet afbryde 1. Del af Skoleembedseksamen med Matematik som Hovedfag, at indstille sig igen i Vinteren 1912—13.

— Under 17. s. M. tillod Ministeriet efter Omstændighederne i Henhold til Fakultetets Indstilling af 11. s. M. en Stud. mag., der efter i Januar 1906 at have bestaaet 1. Del af Skoleembedseksamen i Naturhistorie og Geografi dels paa Grund af økonomiske Vanskeligheder dels paa Grund af Sygdom ikke havde set sig i Stand til at fuldende Studiet, men nu havde genvundet sit Helbred, at den af ham bestaaede 1. Del maatte beholde sin Gyldighed, uanset at den Frist, indenfor hvilken han skulde have taget 2. Del, var overskredet.

— Under 27. Februar 1913 afslog Fakultetet en Ansøgning fra en Stud. mag. om, at den af ham bestaaede 1. Del af Skoleembedseksamen med Matematik som Hovedfag, ved hvilken han havde opnaaet $4^2/_9$ Points i Gennemsnit, maatte træde i Stedet for Prøven i Bifagene ved en Magisterkonferens i Astronomi.

— Under 28. April s. A. tillod Fakultetet en Stud. mag., der i Vinteren 1910—11 havde bestaaet 1. Del og i Sommeren 1913 agtede at indstille sig til 2. Del af Skoleembedseksamen i Matematik, at udsætte det obligatoriske Kursus i kemiske Undervisningsforsøg til Efteraaret 1913, under Henvisning til, at dette Kursus ikke afholdtes i Foraaret 1913.

IV. Prisopgaver.

a. Besvarelser af Prisopgaverne for 1912.

Til Besvarelse af de for Aaret 1912 udsatte 14 Prisopgaver (Aarb. 1911—12 S. 628) indkom i Aaret 1913 12 Afhandlinger, nemlig 2 retsvidenskabelige, 4 filosofiske, 3 historiske, 1 klassisk-filologisk, 1 nordisk-filologisk og 1 fysisk. Af disse fandtes den første retsvidenskabelige, den fjerde filosofiske, den første og anden historiske*) og den fysiske værdige til Prisen. Accessit tilkendtes den anden retsvidenskabelige, den tredie filosofiske, den klassisk-filologiske og den nordisk-filologiske.

Forfatterne fandtes at være:

Af de prisbelønnede Afhandlinger:
Cand. mag., Stud. jur. *Kr. Sindballe,* af den første retsvidenskabelige.
Cand. jur. *Georg Cohn,* af den fjerde filosofiske.
Cand. mag. *Holger Nielsen,* af den første historiske.
Cand. mag. *Ludvig Thorvald Krabbe,* af den anden historiske.
Cand mag. *Sophus Weber,* af den fysiske.
Af de Accessit tilkendte Afhandlinger:
Stud. jur. *Sven Peter Duurloo,* af den anden retsvidenskabelige.
Stud. mag. *Johs. Balthazar Brøndsted,* af den klassisk-filologiske.
Stud. mag. *Holger Sandvad,* af den nordisk-filologiske.

Forfatteren af den tredie filosofiske Afhandling havde kun ønsket Navnesedlen aabnet, saafremt Afhandlingen opnaaede Prisen.

Vedkommende Censorers Bedømmelse af de indkomne Afhandlinger lyder saaledes:

I. De retsvidenskabelige Afhandlinger. Som Besvarelse af den for Aaret 1912 udsatte juridiske Prisopgave: »Testamentarvens historiske Udvikling i dansk Ret indtil Forordning 21. Maj 1845« er indkommet to Afhandlinger.

Den ene af disse, som er mærket ×, er et meget smukt og lovende Arbejde, der vidner fordelagtig om Forfatterens videnskabelige Evner og Modenhed. Forfatteren har ikke blot med Flid og Grundighed sat sig ind i sit Emne, men ogsaa nedlagt megen selvstændig Tænkning i Behandlingen af det. Han er i Besiddelse baade af historisk Sans og af en klar juridisk Opfattelse, og han viser Evne saavel til indtrængende Analyse af Kilderne som til Udredning af Sammenhængen mellem de forskellige historiske Fænomener. Hans Arbejde, der i formel Henseende udmærker sig ved Klarhed og Elegance, har derfor ogsaa næsten helt igennem givet smukke og betydningsfulde Resultater. Overfor disse Fortrin kan det vel anføres, dels at Afhandlingen ikke fremdrager synderlig meget nyt Kildestof — Forfatteren holder sig i det væsentlige til de lettere tilgængelige trykte Kilder og har heller ikke noget helt udtømmende Kendskab til Litteraturen — dels at enkelte Sider af Emnet ikke er komne fuldt ud til deres Ret, men til Trods herfor maa vi af de ovennævnte Grunde finde Afhandlingen ubetinget værdig til den udsatte Pris.

Den anden Afhandling, der er forsynet med et Motto af Innocens III's Brev til Absalon af 16. November 1198, er ogsaa et flittigt og i visse

*) Efter Konsistoriums Indstilling bifaldt Ministeriet under 21. Maj 1913, at der uddeltes Guldmedaille for de to Besvarelser af Prisspørgsmaalet i Historie, som var fundet værdige til Prisen.

Henseender anerkendelsesværdigt Arbejde. Forfatteren har sat sig godt ind i den særlige Litteratur, som vedrører hans Emne, og ligeledes i den vigtigste Del af det trykte Kildestof, af hvilket han dog ingenlunde har faaet alt med, hverken for Middelalderens eller for den senere Tids Vedkommende, og han har i det hele benyttet baade Litteratur og Kilder paa en skønsom og forstandig Maade. Det er da ogsaa lykkedes ham at give et Billede af Udviklingen, der indeholder mange rigtige Træk, undertiden ogsaa saadanne, som Forfatteren af den første Afhandling ikke har faaet med, og Læsningen af hans Arbejde er derfor ingenlunde uden Udbytte. Paa den anden Side lægger han ingen større Evne til selvstændig Forskning for Dagen. Hans Undersøgelser er ofte famlende, ikke sjældent uklare, og har paa adskillige Punkter ført ham til Resultater, der sikkert ikke lader sig forsvare. Arbejdet, der er temmelig kortfattet, gør derhos i det hele et noget ufærdigt Indtryk; særlig gælder dette om det sidste Afsnit omfattende Perioden efter Danske Lov. Af disse Grunde kan vi ikke finde denne Afhandling værdig til Prisen, men mener dog, at den bør belønnes med et Accessit.

København, i Maj 1913.

Jul. Lassen.	Carl Torp.	V. Bentzon.
H. Munch-Petersen.	Poul Johs. Jørgensen.	Knud Berlin.

II. De filosofiske Afhandlinger. Til Besvarelse af den udsatte Opgave (Forholdet mellem Etik og Sociologi, med Henblik paa den nyere Litteratur om dette Emne) er indkommet fire Afhandlinger.

En af disse Afhandlinger har til Motto: »Es wird die Aufgabe einer jüngeren Generation seine Philosophie nicht mit Hilfe der Naturwissenschaften, sondern durch dieselben zu studieren« (Rolph). I Overensstemmelse med dette Motto giver Forfatteren en Skizze af den moderne Udviklingslære i dennes seneste Faser og finder som Resultat, at selv om Kampen for Tilværelsen ikke forklarer Arternes Udvikling, saa bevarer den dog sin faktiske Betydning for Udviklingen af højere Evner. I en Fremstilling, der lider af mange Gentagelser og ikke viser sig at bygge paa grundigt Kildestudium, søger Forfatteren saa at give en biologisk Besvarelse af det stillede Spørgsmaal. Uagtet han erklærer, at Sociologien er en selvstændig Videnskab, bestemmer han dog Forholdet mellem Etik og Sociologi saaledes, at hin stiller Maalet og denne søger Midlerne. Hans Begreb om Sociologi er i det hele ikke meget tydeligt. Skønt alle Sociologer er enige om at opfatte den som en rent teoretisk Socialvidenskab, der blot spørger efter Aarsager, ikke efter Formaal, tillægger Forfatteren den dog den Opgave at lede Slægtens Udvikling i en bestemt Retning. — Den nyere Diskussion om Spørgsmaalet synes Forfatteren ikke at kende. — Afhandlingens Mangler er i det hele saa væsentlige, at vi ikke kan tilkende den nogen Belønning.

En anden Afhandlings Motto er: »Aldrig i Hvile«. Denne Afhandling røber en Forfatter, som har baade Livserfaring og Læsning. Der gøres mange træffende Bemærkninger om praktiske og teoretiske Spørgsmaal. Men Fremstillingen er springende og aforistisk og ikke gennemført efter en klar og tydelig Plan. Forfatteren nævner mange forskellige Forfattere, snart med Tilslutning, snart med Kritik, men da han som oftest ikke giver bestemte Litteraturhenvisninger, er det ikke muligt at prøve Grundigheden af hans Kendskab til dem. Uagtet det er Forfatterens Mening at ville prøve Etik og Sociologi hver for sig, før han sammenligner dem, indblander han dog uvilkaarligt etiske Bedømmelser i det sociologiske Afsnit. Det Kapitel, der handler om Etik, er det betydeligste, navnlig øves der her en ofte træffende Kritik af forskellige Teorier. Og i Slutningsafsnittet, der desværre er meget kort, angives klare principielle Synspunkter, der, hvis de havde været mere gennemførte, og hvis de paa naturlig Maade havde været forberedte ved de foregaaende Afsnit, vilde have kunnet give Afhandlingen den Holdning og Klarhed, den nu savner. — Trods de omtalte Fortrin kan vi ikke tilkende Afhandlingen nogen Pris.

En tredie Afhandling har et Motto af Fouillie: »Ce sont les faits qui ont fini par faire naitre etc.« I sine første Afsnit søger Forfatteren at vise, at den universelle Utilitarianisme afgiver det eneste Grundlag for en Etik, der kan fastholdes uden Modsigelse. Derefter søger han ad induktiv Vej (dog med Optagelse af et »spekulativt Element«, hvis Herkomst han ikke undersøger) at vise, at en saaledes udviklet Etik ogsaa er ubetinget gyldig. Han kommer meget hurtigt og uden Drøftelse af forskellige Vanskeligheder til dette Resultat, om hvilket han stærkt betoner, at det er naaet ad rent psykologisk Vej. Han overser her, at Spørgsmaalet om Etikens Forhold til Psykologien frembyder Vanskeligheder, der er analoge med dem, Forholdet mellem Etik og Sociologi frembyder. Kun hvad den konkrete, praktiske Etik angaar, indrømmer han sociologiske Forudsætningers Nødvendighed. Idet Forfatteren derefter gaar over til at undersøge Muligheden af at udlede hele Etiken af Sociologien, giver han en træffende Kritik af forskellige Forfattere, der har udtalt sig i denne Retning; især er Karakteristiken og Kritiken af Levy Brühl slaaende. Det er tillige et Fortrin, at Sociologien i denne Afhandling opfattes som en strengt teoretisk og objektiv Videnskab, hvis Resultater ikke kan ændres ved etiske Postulater. Derved træder Problemet hos denne Forfatter tydeligere frem end hos de to foregaaende, og der gives adskillige Bidrag til dets Belysning. Afhandlingen er trættende at læse paa Grund af de mange uoversatte Citater, der er indsatte i Teksten, men den røber baade Litteraturkendskab og selvstændig Eftertanke, og vi kan tilkende den et Accessit.

Den fjerde Afhandlings Motto er: »Homo duplex«. Denne Afhandling udmærker sig først og fremmest ved en fortrinlig Disposition. Der vises, hvorledes etiske Ideer efterhaanden løsnes fra den Sammenhæng med sociale Overleveringer og Sædvaner, som de skylder deres første Tilblivelse, og hvorledes Etiken derefter ad forskellige Veje stræber at blive et selvstændigt Fag, en normativ Videnskab, med Tilbøjelighed til at anvende deduktiv Metode. Som Reaktion derimod opstaar den sociologiske Lære om Moralens stadige sekundære Karakter i Forhold til den sociale Udvikling. Naar der nu fra denne Side forsøges Opstilling af en Etik paa sociologisk Grundlag, saa fremtræder den store Vanskelighed, som Forfatteren træffende paaviser, hvorledes den blotte Beskrivelse eller Konstateren af Fakta kan føre til Opstilling af Normer. I et tredie Hovedafsnit viser Forfatteren paa en i flere Henseender ny Maade, at det Problem, som Forholdet mellem Etik og Sociologi stiller, ikke er et ganske specielt Problem, men hænger sammen med mere omfattende Spørgsmaal, særlig med Forholdet mellem objektiv Videnskab og subjektiv Værdi, med Forholdet mellem Samfund og Individ og med Forholdet mellem Forskningen efter Aarsagsforhold og personlig Udfoldelse af Energi. — Under Gennemførelsen af denne klare Disposition i det Enkelte lægger Forfatteren stor Lærdom og kritisk Sans for Dagen. Skønt alle Afsnit ikke er gennemarbejdede i lige Grad, og skønt der er Indvendinger at gøre mod forskellige Enkeltheder, finder vi dog Afhandlingen værdig til at belønnes med Universitetets Guldmedaille.

Den 30. April 1913.

Harald Høffding. K. Kroman. Cl. Wilkens.

III. De historiske Afhandlinger. Af Universitetets Prisopgave i Historie for Aaret 1912 »Den augustenborgske Hertugslægts Forhold til den danske Krone og det danske Kongehus i Tiden fra 1786 til Udstedelsen af det aabne Brev 1846« er der indkommet tre Besvarelser.

Den første af disse med Motto af Are Frodes Islendingabók: »Men hvis noget i disse Efterretninger er urigtigt, da er det Skyldighed at foretrække, hvad der ved Prøvelse viser sig sandest« gaar noget videre end Opgaven var stillet, da den giver en mere almindelig biografisk Skildring af Hertugerne. Forfatteren undersøger med Klarhed og kritisk Skarphed det hele Stof, som foreligger til Belysning af Spørgsmaalet, saavel de egentlige Kilder som tidligere Forfatteres Fremstillinger; han har ogsaa raadspurgt en Del

utrykte Breve. Og Forfatteren viser sig som Herre over Behandlingen af det omfattende Materiale; med godt psykologisk Blik forstaar han at opfatte saavel Personlighederne som de forskellige Meddeleres ulige Standpunkter, ogsaa i det sproglige Udtryk kommer personlig Varme og Ejendommelighed til Orde. Stundom kan vel Forfatterens Udtalelser blive for subjektive eller for skarpe i deres Form, men ofte fremsætter han rammende Kritik af de handlende Personer eller belyser træffende Forgængeres Fremstilling. Skildringen af det yngre Slægtled, Hertug Christian August og Prinsen af Noer, har han i mindre Grad uddybet, og han er her mindre selvstændig. I sin Helhed maa dog denne Afhandling siges at give en fyldestgørende Besvarelse af Opgaven og at være fuldstændig værdig til Prisen.

Den anden Afhandling med Motto »Perseverando« gaar paa en lignende Maade som den første noget videre end Spørgsmaalet krævede; den er større af Omfang end den første, men ogsaa bredere i sin Behandlingsmaade, noget tung og gentagende i sin Fremstilling, og Kontrollen med Renskriftens Korrekthed er forsømt i en utilladelig Grad. I Undersøgelsernes Grundighed staar den ikke tilbage for den første Afhandling. Ved sin sindrige Arbejdsmaade lykkes det Forfatteren at fremdrage nye Synspunkter for Undersøgelsen og at se en Sags ulige Sider i flere Tilfælde, hvor den første Forfatter for hurtigt har taget Standpunkt. Hele den hidhørende Litteratur er behandlet med Omhu, og der findes rundt om Betragtninger af Værdi. Vi maa derfor anse ogsaa denne Afhandling for fuldt værdig til at opnaa Guldmedaillen.

Om den tredie Afhandling — med Motto »Anno 1813« — udtaler Forfatteren selv, at han ikke har kunnet naa at fuldføre den. Han har for de betydningsfulde Begivenheder 1809—10 maattet lade vigtige Kilder ubenyttede, og for Tiden efter 1814 er meget af den hidhørende Litteratur ikke bleven raadspurgt. Fremstillingen er ogsaa for spredt og opregnende, og i Karakteristiken af Personlighederne naar Forfatteren ikke dybt. Vi kan anerkende Forfatterens interesserede Bestræbelser for at løse Opgaven og hans søgende Flid, men vi kan paa Grund af de anførte Mangler ikke tildele Afhandlingen nogen Belønning.

Den 15. Maj 1913.

Joh. Steenstrup. Kr. Erslev. Aage Friis.

IV. Den klassisk-filologiske Afhandling. Som Besvarelse af Prisopgaven i klassisk Filologi: »Ornamentiken i det attiske Vasemaleri i 6te og 5te Aarhundrede, dens Oprindelse og Udvikling« er der indkommet en Afhandling med Motto: »Es entwickelt sich die hellenische Ornamentik niemals sprungweise und willkürlich, sondern stets mit der Logik eines organischen Wachstums« (Jhs. Böhlau).

Afhandlingen, der er ledsaget af omhyggeligt udførte og meget oplysende Tegninger, fremtræder i en særdeles tiltalende ydre Form, Sproget er godt og klart, og Forfatteren er i Besiddelse af megen Fremstillingsevne. Men Besvarelsen gaar, som Forfatteren selv antyder i Indledningen, noget udenom Kærnen i den stillede Opgave.

Efter dennes Ordlyd og Indhold var den naturlige Fremgangsmaade ved Besvarelsen den først at registrere Ornamentforraadet paa de yngste Vaser indenfor det opgivne Tidsrum og dernæst at gøre Rede for dets Udvikling og Anvendelse indenfor dette, for saa tilsidst at paavise hvert enkelt Ornaments Herkomst og den Form, hvori det 6te Aarhundredes attiske Vasemaleri har modtaget det. Forfatteren er gaaet den modsatte Vej. Han begynder med et udførligt Afsnit om Lotos og Palmette udenfor Grækenland, og efter et Afsnit om Mæanderens Forhistorie behandler han tidlig græsk Vaseornamentik. En stor Del af disse Afsnit falder udenfor Opgavens Ramme eller er i hvert Fald behandlet langt udførligere, end denne krævede. Overfor de vanskelige og omstridte Spørgsmaal, Forfatteren her kommer ind paa, viser han vel gennemgaaende sundt Omdømme og Kritik, men væsentlige ny Bidrag til deres Løsning har han ikke givet. Og hans Fremgangsmaade har medført det højst uheldige Forhold, at kun ca. en Tredie-

del af Afhandlingens 130 Sider kommer ind paa Hovedsagen i den stillede Opgave. De to sidste Afsnit, Ornamentiken paa Vaser med sorte og røde Figurer, giver ganske vist en god og forstandig Oversigt over det opgivne Tidsrums Vaseornamentik i dens Hovedtræk, selv om Forfatteren undertiden indlader sig paa usikre og lidet naturlige Konstruktioner af enkelte Ornamenters Genesis. Men de indledende Kapitler har taget saa megen Plads og Tid, at det, som skulde have været Hoveddelen, kun er blevet en Skizze, der lader vigtige Spørgsmaal helt eller delvis ubesvarede; Forfatteren har saaledes ikke kunnet gaa ind paa en detailleret Undersøgelse af de enkelte Vasemaleres Anvendelse af det overleverede Ornamentstof, hvad der vilde have frembudt megen Interesse og bragt betydelige Resultater; han har heller ikke kunnet tage tilstrækkeligt Hensyn til de enkelte Ornamenters Plads paa Vasen og deres Forhold til dennes Form.

Til vor Beklagelse kan vi derfor ikke betragte Afhandlingen som en fyldestgørende Besvarelse af Opgaven.

Men bortset fra den uheldige Disposition har Afhandlingen betydelige Fortrin. Ikke blot vidner den om overordentlig Flid og Omhu og om et udstrakt Kendskab til arkæologisk Litteratur og Materiale; men den viser ogsaa afgjorte Anlæg for videnskabelig Forskning og en ikke ringe Selvstændighed i Opfattelsen. Forfatteren har et sundt Blik for Ornamentikens Væsen og Vilkaarene for dens Udvikling og lader sig ikke forvirre af ubegrundede Hypoteser og søgte Teorier; han arbejder grundigt og med stor Nøjagtighed baade i Iagttagelsen og i Benyttelsen af Litteraturen. Naar hertil kommer Fremstillingens ovenfor nævnte Fortrin, tager vi ikke i Betænkning at erklære Afhandlingen for fuldkommen værdig til et Accessit.

Den 19. April 1913.

A. B. Drachmann. M. Cl. Gertz. J. L. Heiberg.

V. Den nordisk-filologiske Afhandling. Som Besvarelse af Prisspørgsmaalet i nordisk Filologi: »Skildring af et dansk Almuesmaal, især med Hensyn til Lyd- og Bøjningslære« er der indkommet en Afhandling med Motto af Bacon: »Citus emergit veritas ex errore quam ex confusione«.

Forfatteren beskriver Maalet i Stavning Sogn (Bølling Herred, Ringkøbing Amt). Foruden den udtrykkelig forlangte Oversigt over Lyd- og Bøjningslæren giver han en Samling af særlig mærkelige Dialektord samt en Fortegnelse over Ord fra Litteratursproget, som fattes i det beskrevne Almuesmaal. Endelig gives et Par, dog meget kortfattede Sprogprøver.

Forfatteren oplyser ikke, hvorledes han har erhvervet sin Indsigt i Maalet, om det udelukkende er sket ved Eksamination paa Stedet, eller om han selv har talt det som »Modersmaal«. Det sidste er sandsynligst, da han gennemgaaende viser sig at have et meget sikkert Kendskab til Sognets Sprogbrug, og hans Oplysninger er, saavidt vi kan kontrollere dem, utvivlsomt paalidelige. Da Forfatteren fremdeles beskriver Maalet paa en indgaaende Maade og meddeler en rig Eksempelsamling, maa det siges for saa vidt at være lykkedes ham at give en god Skildring af dette interessante vestjyske Almuesmaal, som ikke før har været beskrevet.

De Mangler, som klæber ved Afhandlingen, hænger især sammen med, at Forfatteren kun i ringe Grad kaster sit Blik ud over Sognets Grænser. Hans Litteraturkundskab synes at være meget ringe. Han nævner kun: Feilbergs Ordbog, Jespersens Afhandling, »Danias Lydskrift« og (én Gang) Thorsens »Nørrejysk Lydlære«. Derimod er der intet Spor af, at Forfatteren har kendt selv saa vigtige Værker som K. J. Lyngbys Skrifter, Jensens Bog om Vendelbomaal og Bennikes og Kristensens Kort over danske Folkemaal. Forfatterens sproghistoriske Syn naar heller ikke synderlig vidt. I Lyd- og Bøjningslæren — men næsten slet ikke i Ordsamlingen — belyser han de vestjyske Ord især ved Hjælp af de mest nærliggende Ord i Oldislandsk, Nydansk og Mellemnedertysk; derimod gør han forholdsvis sjælden Brug af Gammeldansk; han nævner f. Eks. ikke Jyske Lov, ligesom han helt

har forsømt at bruge den interessante Kilde til Kundskab om Egnens Sprog i ældre Tid, som man har i de middelalderlige Diplomer fra Harsyssel (O. Nielsen: »Gamle jyske Tingsvidner« og »Harsyssels Diplomatarium«). En Følge af denne Mangel paa sprogligt Vidsyn er, at Forfatteren ikke har bestemt Stavning-Maalet i Forhold til andre danske (f. Eks. de nærstaaende sønderjyske) Almuesmaal, hvad der ganske vist heller ikke var forlangt, men dog havde været ønskeligt. I Enkelthederne har Forfatteren ogsaa begaaet en Del Fejl og Misforstaaelser, hvoraf nogle endda kunde have været undgaaede ved en omhyggeligere Brug især af Feilbergs Ordbog. En væsentlig Mangel er det endelig, at Forfatteren ofte lader sig nøje med blotte Opregninger, hvor almindelige Regler (»Lydlove«) med Lethed kunde have været formulerede.

Af disse Grunde mener vi ikke at kunne tilkende Forfatteren Prisen, medens vi, i Betragtning af hans Flid og Afhandlingens utvivlsomme Fortrin, anser ham for fuldt ud værdig til Accessit.

20. Februar 1913.

Finnur Jónsson. Verner Dahlerup. Vilh. Andersen.

VI. Den fysiske Afhandling. Som Besvarelse af Universitetets Prisspørgsmaal i Fysik og Kemi for Aaret 1912 er indkommet en Afhandling. Mærke H. + E.

De tre i Opgaven stillede Spørgsmaal:

1) om Molerprøvernes Gennemtrængelighed for Luftarter og mulige Oplysninger derudfra om Porernes Størrelse,
2) om Prøvernes Vægtfylde,
3) om deres Udvidelse ved Varmen,

er alle tilfredsstillende besvarede, og delvis er de besvarede i et Omfang, som overskrider betydeligt, hvad der kunde forlanges.

Forfatteren har fundet sindrige eksperimentale Metoder, grundede for en stor Dels Vedkommende paa en omfattende teoretisk Indsigt, og han har benyttet dem med ædrueligt Blik for Rækkevidden af de vundne Resultater overfor det for almindelige videnskabelige Metoder lidet tilgængelige Materiale.

Forfatterens Antagelser paa Grundlag af de foretagne Undersøgelser om det brændte Molers Bygning maa anses for vel begrundede, om det end ikke er lykkedes ham at finde en tilfredsstillende Forklaring paa den paafaldende store Gennemtrængelighed for Luft hos en enkelt af de undersøgte Lerprøver.

Idet Arbejdet vidner om betydelig Dygtighed ved Udførelsen af et eksperimental fysisk Arbejde og ved den teoretiske Diskussion af Resultaterne, anser vi Besvarelsen for værdig til at belønnes med Universitetets Guldmedaille.

8. April 1913.

Einar Biilmann. J. N. Brønsted. Martin Knudsen.
Julius Petersen.

b. *Prisopgaverne for 1913.*

De for Aaret 1913 udsatte Prisspørgsmaal var:

1. Teologi. I hvilket Omfang naaede den Hallensiske Pietisme ud i de danske Menigheder, og hvilke Eftervirkninger spores efter den egentlige Vækkelsestid? *2. Retsvidenskab.* Der ønskes en Fremstilling og kritisk Vurdering af Reglerne om Tilbageholdelsesretten og lignende Retsinstituter efter dansk Ret samt efter norsk, svensk og enkelte andre fremmede

Retsforfatninger. 3. *Statsvidenskab.* Hvilken Betydning har Koloniernes økonomiske Udvikling og Handelspolitik i vore Dage for Moderlandet? 4. *Lægevidenskab.* I Anledning af, at Hundredaarsdagen for Harald Selmers Fødsel indtræffer den 18. Marts 1914, ønskes en Fremstilling af Psykiatriens Udvikling i Danmark under særligt Hensyn til Selmers Livsværk. 5. *Filosofi.* Schopenhauers Erkendelsesteori i dens Forhold til Kant. 6. *Historie.* En Oversigt over Storgodsets og Stordriftens Opkomst og Udvikling i Tyskland indtil omtr. Aar 1000. 7. *Klassisk Filologi.* Der ønskes en sproghistorisk og sammenlignende Fremstilling af Infinitivernes Dannelsesmaader og deres Forekomst i de forskellige græske Dialekter. 8. *Østerlandsk Filologi.* En Fremstilling af de semitiske Talords Bøjning og Syntaks med en Kritik af de nyere Forklaringsforsøg. 9. *Nordisk Filologi.* En Paavisning af russisk Indflydelse paa nyere nordisk Digtning. 10. *Germansk Filologi.* En indgaaende Undersøgelse og Fremstilling af Lyd- og Formlæren i Johann Rothes Düringische Chronik. 11. *Matematik og Astronomi.* Der ønskes en Fremstilling af vor Viden om Potensrækkers Forhold paa deres Konvergenscirkels Periferi og af de hidtil ved disse Undersøgelser anvendte Metoder. 12. *Fysik og Kemi.* A. Der ønskes en paa egne Forsøg støttet kritisk Undersøgelse af de kendte Metoder til Fremstilling af ren, vandfri Allylalkohol og om muligt Forbedringer af disse eller Angivelse af en ny, fordelagtigere Fremgangsmaade. B. Der ønskes en direkte eller indirekte Maaling af den elektromotoriske Kraft af Elementet: Natrium | Natriumklorid, Merkuroklorid | Kviksølv, hvori begge Saltene er til Stede som faste Stoffer. Maalingerne udføres ved forskellige Temperaturer, og Resultaterne benyttes til Beregning af Processens Varmetoning. 13. *Naturhistorie.* De højere Planters saakaldte »intramolekulære Aandedræt« — Udskilning af Kulsyre i iltfrit Rum — har oftere været Genstand for Undersøgelse, særlig med Hensyn til dets Overensstemmelse med den alkoholiske Gæring (Godlewsky, Palladin o. a.). Der ønskes en eksperimentel Undersøgelse af Forholdet mellem de ved det intramolekulære Aandedræt dannede Kulsyre- og Alkohol-Mængder, samt af Forholdet mellem Kulsyredannelsen ved normalt og ved intramolekulært Aandedræt hos nogle forskellige Plantearter.

c. *Almindelige Afgørelser.*

Ved Skrivelse af 30. Maj 1913 tillod Konsistorium Cand. mag. A. K. Erlang fra Universitetets Arkiv til Benyttelse paa Universitetsbibliotekets Læsestue at laane den af afdøde Chef for Telegrafdirektoratets tekniske Afdeling, Cand. polyt. C. E. Krarup forfattede Besvarelse af Universitetets Prisopgave i Fysik for 1900—01, efter at Konsistorium fra den afdødes Nærmeste havde indhentet en Erklæring om, at de intet havde at erindre derimod.

V. Akademiske Grader.

a. Dispensationer med Hensyn til Erhvervelse af Doktorgraden.

Ved kgl. Resol. af 21. November 1912 blev det tilladt Reservelæge ved St. Hans Hospital, Cand. med. Axel Bisgaard at disputere for den medicinske Doktorgrad, uanset at han ved sin Embedseksamen kun havde opnaaet Karakteren Haud illaudabilis Imi gradus. Det lægevidenskabelige Fakultet havde i Skrivelse af 23. Oktober anbefalet Cand. Bisgaards Andragende, idet det formente, at han ved videnskabelige Arbejder havde godtgjort sin almindelige videnskabelige Modenhed og Indsigt i sit Fag.

Ved kgl. Resolution af 23. April 1913 blev det tilladt Laboratoriebestyrer Harald Refsgaard Christensen paa sædvanlig Maade at disputere for den filosofiske Doktorgrad, uanset at han ikke havde akademisk Borgerret. Det matematisk-naturvidenskabelige Fakultet havde i Skrivelse af 21. Februar anbefalet Laboratoriebestyrer Christensens Andragende, idet det formente, at han — som foruden at være Landbrugskandidat havde tilegnet sig en fyldig videregaaende Uddannelse baade her hjemme og navnlig i Udlandet — ved en længere Række videnskabelige Arbejder havde vist sig som en særdeles dygtig Forsker indenfor sit Omraade: Jordbundskemien og den mikrobiologiske Jordbundsforskning, saaledes at Fakultetet kunde anerkende ham som værende fuldt ud i Besiddelse af den almindelige videnskabelige Dannelse og Dygtighed, som maatte kræves, for at han skulde kunne opnaa en Dispensation som den ansøgte.

b. Promotioner i 1912—13.

I Aaret 1912—13 har 15 ordinære Promotioner fundet Sted, idet der er tildelt 8 den medicinske og 7 den filosofiske Doktorgrad.

Cand. mag. *James Victor Kuhr* (Skoleembedseksamen i klassisk Filologi og Engelsk i Februar 1908) forsvarede den 21. September 1912 sin for den filosofiske Doktorgrad skrevne Afhandling: »Det pædagogiske System i Comenius's Didactica Magna«. Paa Embeds Vegne opponerede Professorerne H. Høffding og Cl. Wilkens, af Tilhørerne ingen. Graden meddelt den 28. September 1912.

Cand. theol. *Jens Kure* (Teologisk Embedseksamen 9. Juni 1902) forsvarede den 24. September 1912 sin for den filosofiske Doktorgrad skrevne Afhandling: »Thomas Carlyle og hans Hustru, med en sammentrængt Gennemgang af hans Udvikling og Livsanskuelse. Et Rehabiliteringsforsøg«. Paa Embeds Vegne opponerede Professorerne H. Høffding og Otto Jespersen, af Tilhørerne ingen. Graden meddelt den 8. Oktober 1912.

Cand. theol. *Johannes Peder Ejler Pedersen* (Teologisk Embedseksamen 22. Januar 1908) forsvarede den 1. Oktober 1912 sin for den filosofiske Doktorgrad skrevne Afhandling: »Den semitiske Ed og beslægtede Begreber, samt Edens Stilling i Islam«. Paa Embeds Vegne opponerede Professor Fr. Buhl og Docent Vilh. Grønbech*), af Tilhørerne ingen. Graden meddelt den 12. Oktober 1912.

Cand. med. & chir. *Theodor Andreas Begtrup Hansen* (Lægevidenskabelig Embedseksamen i Januar—Februar 1905) forsvarede den 10. Oktober 1912 sin for den medicinske Doktorgrad skrevne Afhandling: »Den kunstige Pneumothorax i Ftisisbehandlingen, empirisk Grundlag, kliniske Tilfælde, 100 Tilfælde behandlede paa Vejlefjord Sanatorium, Teori, Følger«. Paa Embeds Vegne opponerede Professorerne Chr. Gram og Knud Faber, af Tilhørerne Overlæge ved Vejlefjords Sanatorium, Professor Saugmann og Dr. med. Kjer-Petersen. Graden meddelt den 6. November 1912.

Cand. med. & chir. *Svend Aage Gammeltoft* (Lægevidenskabelig Embedseksamen i Januar—Februar 1908) forsvarede den 24. Oktober 1912 sin for den medicinske Doktorgrad skrevne Afhandling: »Undersøgelser over Kvælstofomsætningen under Graviditeten«. Paa Embeds Vegne opponerede Professorerne Leopold Meyer og V. Henriques, af Tilhørerne ingen. Graden meddelt den 7. November 1912.

Cand. med. & chir. *Hedvig Laura Reinhard* (Lægevidenskabelig Embedseksamen i Juni—Juli 1895) forsvarede den 3. Oktober 1912 sin for den medicinske Doktorgrad skrevne Afhandling: »Om Muskeltransplantationer, belyst ved 42 Tilfælde fra Professor Slomanns ortopædiske Klinik i København«. Paa Embeds Vegne opponerede Professorerne Th. Rovsing og Knud Pontoppidan, af Tilhørerne Professor, Dr. med. H. C. Slomann. Graden meddelt den 8. November 1912.

Cand. med. & chir. *Vilhelm Reinsholm* (Lægevidenskabelig Embedseksamen i Juni—Juli 1900) forsvarede den 17. Oktober 1912 sin for den medicinske Doktorgrad skrevne Afhandling: »Om fractura cruris simplex, med særligt Henblik paa Behandlingen og Følgerne«. Paa Embeds Vegne opponerede Professorerne Oscar Bloch og V. Schaldemose, af Tilhørerne ingen. Graden meddelt den 8. November 1912.

Cand. med. & chir. *Carl Henrik Permin* (Lægevidenskabelig Embedseksamen i Januar—Februar 1905) forsvarede den 30. November 1912 sin for den medicinske Doktorgrad skrevne Afhandling: »Tetanusstudier. Eksperimentelle og kliniske Undersøgelser over Stivkrampens Patogenese og Terapi«. Paa Embeds Vegne opponerede Professorerne Oscar Bloch og Knud Faber, af Tilhørerne ingen. Graden meddelt den 21. December 1912.

Cand. med. & chir. *Axel Valdemar Neel***) (Lægevidenskabelig Embedseksamen i Juni—Juli 1903) forsvarede den 6. Februar 1913 sin for den medicinske Doktorgrad skrevne Afhandling: »Om traumatiske Neuroser. I. Følgetilstandene efter Hovedlæsioner«. Paa Embeds Vegne opponerede Pro-

---

*) Ved Ministeriets Resol. af 22. Jan. 1912 var det bifaldet, at Docenterne Dr. J. Østrup og Dr. V. Grønbech paa det filosofiske Fakultets Vegne og sammen med Professor Dr. Buhl bedømte Cand. Pedersens Afhandling og at den ene af de nævnte Docenter deltog i den eventuelle Disputationsakt som den ene Opponent ex officio.

**) Ifølge Navnebevis af $^{4}/_{12}$ 1912, tidligere: A. V. Nielsen.

fessor Knud Pontoppidan og Docent, Overlæge, Professor A. Friedenreich, af Tilhørerne Overlæge, Dr. med. Aug. Wimmer og Professor, Dr. med. Dethlefsen. Graden meddelt den 10. Marts 1913.

Cand. med. & chir. *Sigurd Eriksen Kjærgaard* (Lægevidenskabelig Embedseksamen i Januar—Februar 1908) forsvarede den 14. Februar 1913 sin for den medicinske Doktorgrad skrevne Afhandling: »Endometrie-Undersøgelser. De histologiske Forandringer ved benigne Lidelser af endometrium corporis«. Paa Embeds Vegne opponerede Professorerne Leopold Meyer og J. Fibiger, af Tilhørerne Reservelæge ved Almindelig Hospital A. Stamer. Graden meddelt den 10. Marts 1913.

Cand. mag. *Jacob Peter Jacobsen* (Skoleembedseksamen i Fysik den 17. Juni 1899) forsvarede den 3. April 1913 sin for den filosofiske Doktorgrad skrevne Afhandling: »Bidrag til de danske Farvandes Hydrografi«. Paa Embeds Vegne opponerede Professorerne Martin Knudsen og K. Prytz (i Henhold til Ministeriets Bemyndigelse af 25. November 1911), af Tilhørerne Afdelingschef ved Meteorologisk Institut, Docent D. la Cour. Graden meddelt den 23. April 1913.

Assistent ved Meteorologisk Institut, Cand. mag. *Jens Nicolaj Nielsen* (Skoleembedseksamen i Fysik den 21. Januar 1912) forsvarede den 6. Maj 1913 sin for den filosofiske Doktorgrad skrevne Afhandling: »Hydrografiske Undersøgelser i Middelhavet. De danske oceanografiske Ekspeditioner i 1908—1910«. Paa Embeds Vegne opponerede Professor Martin Knudsen og Afdelingschef ved Meteorologisk Institut, Docent D. la Cour (i Henhold til Ministeriets Bemyndigelse af 14. Marts 1913), af Tilhørerne ingen. Graden meddelt den 27. Maj 1913.

Cand. mag. *Rasmus Hans Pedersen* (Skoleembedseksamen i Fysik i Januar 1903; se Aarbog 1911—12 S. 630) forsvarede den 20. Maj 1913 sin for den filosofiske Doktorgrad skrevne Afhandling: »Om individuelle sjælelige Forskelle«. Paa Embeds Vegne opponerede Professorerne K. Kroman og Alfr. Lehmann, af Tilhørerne ingen. Graden meddelt den 9. Juni 1913.

Mag. scient. *Olaf Galløe* (Magisterkonferens i Naturhistorie den 15. Marts 1907) forsvarede den 29. Maj 1913 sin for den filosofiske Doktorgrad skrevne Afhandling: »Forberedende Undersøgelser til en almindelig Likenologi«. Paa Embeds Vegne opponerede Professor C. Raunkiær og Docent L. Kolderup Rosenvinge (i Henhold til Ministeriets Bemyndigelse af 21. Januar 1913), af Tilhørerne Professor emer. Eug. Warming. Graden meddelt den 19. Juni 1913.

Cand. med. & chir. *Axel Emil Bisgaard* (Lægevidenskabelig Embedseksamen i Januar—Februar 1899; se ovf. S. 1192) forsvarede den 29. Maj 1913 sin for den medicinske Doktorgrad skrevne Afhandling: »Æggehvidestofferne i Cerebrospinalvæsken og deres kliniske Betydning«. Paa Embeds Vegne opponerede Professor Knud Pontoppidan og Docent, Overlæge, Professor A. Friedenreich, af Tilhørerne Reservelæge, Dr. med. Harald Boas. Graden meddelt den 28. Juni 1913.

c. Tryknings-Godtgørelser til Doktorander.

Af Bevillingen for Finansaaret 1912—13 blev der af Konsistorium under 23. April 1913 tillagt

Dr. med.	Carl Permin	450	Kr.
—	Axel V. Neel	425	—
Dr. phil.	Jens Kure	400	—
—	Victor Kuhr	425	—
—	Johs. Pedersen	325	—
—	Axel Dam	200	—
—	A. Mentz	600	—
—	I. P. Jacobsen	375	—
		3200	Kr.

d. Andre Sager.

I Anledning af et med det lægevidenskabelige Fakultets Anbefaling af 9. Oktober 1912 til Konsistorium indsendt Andragende fra det medicinske Studenterraad bestemte Konsistorium 21. November 1912, at Uddelingen af de Doktordisputatser, der afleveres til Universitetet til gratis Uddeling til de medicinske Studerende, fremtidig indtil videre skal ske gennem det medicinske Studenterraad, hvem derfor de Eksemplarer, der er til Uddeling, f. T. 24, tilstilles, saaledes at Lodtrækningen og Udleveringen finder Sted gennem det i Overensstemmelse med de Opslag, der forud for hver Uddeling bliver gjort af Universitetet.

VI. Akademiske Højtideligheder.

a. Beretning for Aaret 1912—13.

Den aarlige akademiske Immatrikulation afholdtes Lørdag den 5. Oktober 1912 Kl. 2 Eftm..

Universitetets Aarsfest, der tillige var en *Mindefest for Kong Frederik VIII*, afholdtes Torsdag den 14. November 1912 Kl. 12. Festen overværedes af Deres Majestæter Kongen og Dronningen, Hendes Majestæt Enkedronningen og flere kongelige Herskaber. Talen holdtes af Rektor Professor Fr. Buhl. Indbydelsesskriftet indeholdt en Afhandling af Professor Valdemar Ammundsen: »Søren Kierkegaards Ungdom, hans Slægt og hans religiøse Udvikling«, 134 Sider 8vo med en fotografisk Gengivelse af det Kierkegaardske Familiegravsted paa Assistens Kirkegaard, Beretning om Universitetet i Rektoratsaaret 1911—12, Nekrologer over Inspektor Frederik Meinert og Professor Jacob Julius Petersen, Selvbiografier af Aarets Doktorer, Bedømmelserne over Prisafhandlingerne for 1910—11 og Universitetets Prisspørgsmaal for Aaret 1913. Ved Festen blev afsunget følgende Kantate af L. C. Nielsen med Musik af I. P. E. Hartmann og C. F. E. Horneman:

FØRSTE AFDELING.

Kor.

Fik vi Agt som vi fik Evner,
sad ej sløret Danmarks Sol.
Se, Historien os stævner
for sin strenge Dommerstol!

Hvad vi arved, maa vi ære;
for vor Ære vise Agt.
Bedre Hu ej Mand kan bære,
thi hans Ære gi'r ham Magt!

Recitation.

Aarhundredet begyndte som et Gry.
— Nu dages det i Danmark! sang de unge,
og mange stemte i, som Sejr var vundet.
Og Sejr *var* vundet; men hvor dyrekøbt
forstod kun faa.
Det bruste mod den gamle Konges Sæde.

Og da han strakte sig til Dødens Hvile,
ubøjet trods sit lange Livs Besvær,
da høsted han den Løn, hver Mand maa kræve,
Respekt —
og Folkets Tak for al sin jævne Færd.
Paa Himlen lyste endnu Morgengryet
men blegnet allerede, halvt udvisket
af Dunst fra Horisontens Taagebanker.
— Vil Dagen ikke dages? — spurgte mange
og saa det mørknes langs den mørke Jord.
Og den der lytted, kunde høre Lyden
af Skuffelser som braged, Haab som brast,
af dump og utryg Skælven overalt
og intetsteds — som Gryets Støtter faldt.
Mens mange Slags Forventning bredte sig
ud over Land, tung Uro, Haab, Tillidsfuldhed og Frygt,
alt eftersom man tyded Tidens Tærning,
optog Kong Frederik sin Faders Kongegerning.

Kor.

Kongesøn i trange Tider,
Fyrstepligt men ingen Magt;
Ungdom, Manddom — sent omsider
om sin Pande Kronen lagt!

Tunge Kongekaar, at bære
Byrden af en svunden Tid!
Men han bar, sit Folk til Ære,
Kronen over Folkets Strid.

Recitation.

Ja, hvad *han* mægted gøre, det blev gjort.
Hans Brøde var det ej, at Skammens Skygge
gik over os og plantede sit Spor
i Danmarks rene, skønne, pletfri Jord.
Hans Maal var Samling, og hans Drøm: at bygge
et enigt Folk — og skabe Folket Lykke.
Han vilde Tillid. Tillid var hans Tro.
Den skulde, som en Bue under Bro,
forene Folkets kampadskilte Dele
og gøre Folk og Konge til et Hele.
Forstod ej Tiden ham, han ikke Tiden?
Se, der har været Tegn i Solen siden,
som varsled om en ny Tids stærke Vaar,
da Kongen Folket, Folket ham forstaar!
De stod der ikke straks med samme Klarhed,
og derfor nærmed Folket sig med Varhed
Kong Frederik, skønt intet var ham kært
som Ønsket at staa Folkets Hjærte nært.

Et Menneske! Hvor kan det være svært
at være Menneske, fuldt, helt og sandt!
At danne af sit Væsens Dynd og Dele
et brugbart, fast og ædelformet Hele,
hvis Ler ej brister, i hvis Linjers Spil
staar skrevet, hvem vi er og hvad vi vil!

At gøre Sjælen hærdet men ej haard,
følsom og sikker, at den ikke fejler;
blank som Guds Øje, saa hver Handling spejler
sit Billed i Samvittighedens Dybder;
at drive ud af Hjærtets skjulte Krypter
Fejghedens Last, hver lurvet Tanke-Pjalt;
at være ét — og være det i alt!
Svært for enhver. Tifold for den, der staar
synlig for alle, udsat for at høre
kun Hælvten Sandhed, hvad der naar hans Øre;
med Ansvar og med Pligt til alle Sider;
Symbol paa Magten fra de ældste Tider,
som dog af Magten kun dens Byrde faar —
Det sværeste maaske af Kongekaar.
— Men det skal siges til Kong Frederiks Ære,
det var hans Vilje: Menneske at være!
Og som et ensomt Menneske han døde.
Brat, i en fremmed By en Fremmed,
langt fra sit Hjem og dog paa Vej til Hjemmet,
hvis grønne Foraar blomstred ham i Møde.
Han hasted mod det. Anede han Vaaren,
der vented ham mer løfterig end før?
Han strakte Haanden frem mod Danmarks Dør
og vilde træde ind som ofte før;
men Haanden sank — og *Livets* Dør blev lukket.

Da lytted' Danmarks Sjæl og hørte Sukket.
Og da han førtes hjem i Dødens Følge,
steg mod ham Folkekærlighedens Bølge!

Solo med Kor.

Og Vaarens Flor,
o Danmark, bredtes om hans Baare.
Mildt var hans Sind og kunde ingen saare.
Hvor Nød han saa, blev Øjets Udtryk Taare.
Kom Takken sent, saa var den dyb og stor.

Nu kun et Navn,
O Moder, i din Kongekæde,
og dugget af den Graad, du maatte græde.
Dog klart det frem af Tidens Mulm skal træde,
og Mindet vil det løfte i sin Favn!

ANDEN AFDELING.

Kvartet.

Hellige Stund, da Ungdommen stævner
bort fra den barnlige Kyst!
Sejlene svulmer mod Sejr, vore Evner
bruser os gennem vort Bryst.
Skær af de stolteste Drømme og Syner,
Længslernes Skrift.
skønt som en Glorie over os lyner,
vier vort Liv til Aand og Bedrift.

Evige Aand, din Fakkel vi løfter
        over den duvende Sø.
Gaadernes Gruber foran os sig kløfter,
        løses de skal, før vi dø.
Dybt gennem Sindet Daggryets Salme
        susende gaar.
Vinder vi Sejrens indviede Palme,
slynger vi, Danmark, den om dit Haar!

Hellige Stund, da Ungdommen stiger
        frem i den gryende Dag,
frem for at vinde de ukendte Riger
        under vort urgamle Flag!
Se, om den Krone, Kongen har arvet,
        Ungdommens Glød!
Skønnere saa vi den længe ej farvet,
bær den, Kong Christian, saa skøn til din Død!

TREDIE AFDELING.

Kor.

Vort Hjem, du danske Jord,
hvor Bondebrødet trofast gror;
        du digre Muld,
            saa evnefuld,
                saa yppig til at yde!
        Det kimer i din Agers Korn,
            Konkylje-Horn
                om dine Kyster lyde —
Vi bærer dig, i Lyst og Nød;
vi ærer dig, i Liv og Død;
vi kommer, naar du kalder,
                og knæler i dit Skød!

Vort Hjem, du danske Jord,
hvor Lunets lyse Sønner bor;
        dugsvangre Dal
            med stridig Ahl
                og hvide Klitters Øde!
        Det dufter i dit Tungemaal,
            en Blomsterskaal
                af Rug og Kløver røde —
Vi favner dig, i Angst og Fryd;
vi savner dig, i Nord og Syd;
vi harmes, naar vi høre
                din stumme Klagelyd!

Vort Hjem, du danske Jord,
der haabsom grøn af Havet gror;
        gavmilde Muld
            med Mindeguld,
                der klinger under Ploven!
        Din Himmel hvælver højt sit Tag,
            i bløde Drag
            langs Fjorden blaaner Skoven —
Vi værger dig, i Armods Kaar;
vi sværger dig, ihvor vi gaar,
at trænges, hvis du trues,
                til Værn omkring din Vaar!

Den 5. Maj 1913 fejrede Universitetet *Søren Kierkegaards 100-Aars Fødselsdag* ved en Mindetale af Professor Harald Høffding i Universitetets Festsal. Talen er trykt i Berlingske Tidende for samme Dag.

b. Andre Sager.

I Anledning af en Forespørgsel fra Gyldendalske Boghandel, Nordisk Forlag, om Universitetet vilde lade Forlaget overtage i Kommission og til Forhandling dem af Universitetets Festskrifter for de senere Aar, hvoraf der fandtes en Restbeholdning, meddelte Konsistorium 24. September 1912 Forlaget, at man ikke saa sig i Stand dertil.

— Ved Skrivelse af 21. September og 15de November 1912 gav Konsistorium Tilladelse til, at Professor Ammundsens Afhandling i Festskriftet til Aarsfesten 1912 overskred den fastsatte Maksimalgrænse med ialt 5½ 8-sidede Ark, og til, at der i den optoges en fotografisk Gengivelse af det Kierkegaardske Familiegravsted paa Assistens Kirkegaard.

— I Anledning af et Andragende fra Professor M. Cl. Gertz bifaldt Konsistorium 22. Februar 1913, at der udleveredes ham til gratis Fordeling mellem filologiske og historiske Studerende 15 Eksemplarer af hans Afhandling i Universitetets Festskrift 1898: Stat og Statsforfatning i Oldtidens Hellas og 25 Eksemplarer af hans Afhandling i Universitetets Festskrift 1907: Knud den Helliges Martyrhistorie.

— Under 7. Marts 1913 bifaldt Ministeriet, at Universitetets Udgiftspost e., Udgifter ved Konsistorium, mod fornøden Forklaring i Regnskabsoversigten overskredes med et Beløb af indtil 750 Kr. paa Grund af de ved Universitetets Aarsfest og Mindefest for Kong Frederik VIII samt Festskriftet til denne Aarsfest medgaaede forøgede Udgifter.

VII. Universitetets videnskabelige Samlinger og Anstalter.

1. Universitetsbiblioteket.

Aarsberetning 1912—13.

(Overbibliotekar, Dr. *Sofus Larsen*).

Biblioteket var i det akademiske Aar 1912—1913 aabent for Publikum i 264 Dage. Der udlaantes 25343 Bind (mod 21276 Laanebeviser), medens der i den almindelige Læsesal fremtoges 63383 Bind til 19949 Besøgende, og 32284 Hefter benyttedes af 2174 Besøgende paa Tidsskrift-Læsesalen. Desuden indgaves ialt 11840 Bestillinger (8302 paa Udlaanet og 3538 paa Læsesalen), som ikke kunde effektueres, fordi vedkommende Bøger var udlaante eller ikke fandtes i Biblioteket.

Hvorledes disse Tal fordeler sig paa de enkelte Maaneder, fremgaar af nedenstaaende Oversigter:

Den almindelige Læsesal (aaben Kl. 10—8).

	Dagetal	Besøgende	Fremtagne Bind
September	24	1811	5432
Oktober	27	2216	6705
November	25	2060	6909
December	19	1421	4844
Januar	25	1823	5395
Februar	24	1983	5815
Marts	22	1845	5099
April	25	1998	6745
Maj	23	1613	5546
Juni	24	1586	5162
Juli (Sommerferie)			
August	26	1593	5731
	264	19949	63383

Tidsskrift-Læsesalen (aaben Kl. 10—8).

	Dagetal	Besøgende	Fremtagne Bind
September	24	125	1812
Oktober	27	155	2362
November	25	137	2705
December	19	111	1877
Januar	25	149	2391
Februar	24	174	1869
Marts	22	195	1869
April	25	277	3895
Maj	23	319	4617
Juni	24	248	4909
Juli (Sommerferie)			
August	26	284	3978
	264	2174	32284

Udlaanet (aabent Kl. 11—2).

	Dagetal	Beviser	Fremtagne Bind
September	24	1978	2340
Oktober	27	2314	2692
November	25	2114	2466
December	19	1463	1808
Januar	25	2329	2896
Februar	24	1921	2253
Marts	22	1827	2194
April	25	1782	2116
Maj	23	1702	2015
Juni	24	1953	2334
Juli (Sommerferie)			
August	26	1893	2229
	264	21276	25343

Ligesom i tidligere Aar modtog Biblioteket adskillige Gaver. Blandt disse kan særlig fremhæves:

1) En stor Mængde periodiske Skrifter og Enkeltværker, som det Kgl. danske Videnskabernes Selskab afgav til Biblioteket i dette Aar som i saa mange tidligere. 2) Et betydeligt Antal Tidsskrifter og Bøger indsendte til Universitetet fra fremmede Universiteter, Institutioner og Enkeltmænd. 3) Fra Hr. Dr. med. A. Meisling 10 Originaludgaver af Oehlenschlägerske Skrifter. 4) Fra Ministeriet for Kirke- og Undervisningsvæsenet gennem Hr. Departementschef Damkier 100 Ekspl. af Værket, Viborg Domkirke og dens Dekoration til Uddeling blandt Bibliotekets udenlandske Bytteforbindelser. 5) Fra Hr. cand. phil. Aage Madsen i Paris en større Samling franske Værker, deriblandt en Række store Sjældenheder vedrørende Anlæget af Suezkanalen. Nogle af dem er forsynede med egenhændig Paaskrift af Lesseps. 6) Prof., Dr. phil. J. A. Fridericias efterladte Papirer. Biblioteket modtog Samlingen gennem Prof., Dr. phil. Kr. Erslev, der i Forvejen velvilligt havde ordnet den. 7) Fra Militærlæge i hollandsk Tjeneste N. A. V. Sørensen: Moolengraf, Borneo Expeditie. Tekst og Atlas samt en Række andre Værker om lignende Emner. 8) Fra Militærlæge i hollandsk Tjeneste P. Th. Justesen en større Samling medicinske Arbejder. 9) Fra Telegrafbestyrer O. P. Ritto Haandeksemplaret til hans Oversættelse af Rolandskvadet samt en Del andre Værker vedrørende fransk Literatur.

Desuden modtog Biblioteket Gaver fra følgende Institutioner, lærde Selskaber og Enkeltmænd:

Udenrigsministeriet, Kultusministeriet, det Kgl. Bibliotek, de danske Statsbaners Tarifkontor, Zool. Museum, Danish Regional Bureau for the International Catalogue of Scientific Literature, Naturhistorisk Forening, Theologisk Læseforening, den internationale Kommission for Havundersøgelser, Patentkommissionen, Biologisk Station, Kommissionen for Ledelsen af de geologiske og geografiske Undersøgelser i Grønland, Foreningen til Udbredelse af L. Feilbergs Skrifter, Udvalget for Folkeoplysningens Fremme, Redaktionen af »Nordisk Tidsskrift for Filologi«, Kjøbenhavns Præstekonvent, Redaktionen af Modersmaalet (Haderslev), det norske Finans- og Tolddepartement, Videnskaps-Selskapet i Kristiania, det statistiske Centralbyraa

Kristiania, Riksarkivet, det norske Kildeskriftfond, det Kgl. norske Videnskabers Selskab i Trondhjem, Bergens Museum, Riksforsikringsanstalten, Universitetsbiblioteket i Kristiania, Institut Nobel Norvegien, Kgl. Svenska Vetenskapsakademien, Kgl. Vetenskaps-Societeten i Upsala, det meteorologiske Observatorium i Upsala, Redaktionen af »Nordiskt medicinskt Arkiv«, Universitetsbiblioteket i Upsala, Universitetsbiblioteket i Lund, Stadsbiblioteket i Göteborg, det Kgl. Bibliotek i Berlin, Selskabet »Die Brücke« (München), Verein für mecklenburgische Geschichte und Alterthumskunde, Fraenkelsche Stiftung in Breslau, Oberforstamt des Kantons Zürich, Gesellschaft für innere Medizin (Wien), Statistisch Bureau der Haupt- und Residenzstadt Budapest, Redaktionen af Revue de la Hongrie, Universiteterne i Aberdeen, Edinburgh og Glasgow, St. Andrews University, the Bodleian Library, the Royal Dublin Society, Universitetet i Leyden, Observatoire Royal de Belgique, Associazione Elettrotecnica Italiana, le Ministère de l'Instruction publique (Paris), le Bureau internationale des poids et mésures, Université de Grénoble, Redaktionen af l'Effort libre og Cahiers de la Quinzaine, Service hydrographique de la Marine, Bibliothèque Nationale, Academia Polytechnica do Porto, l'Académie Imp. des Sciences de St. Petersbourg, die Naturforscher-Gesellschaft bei der Universität Jurjew, Ecole Imp. des ingénieurs (Moscou), Foreningen Brage (Helsingfors), Finske Vetenskaps-Societeten, det finske Literaturselskab, det finske meteorologiske Institut, Academia Romana (Bucarest), Universitetet i Jassy, the Superintendent of Government Printing (Calcutta), Director General of Indian Medical Service, the Department of Agriculture in India (Pusa Bihar), the Superintendent of Government Press (Madras), the Royal Observatory (Hongkong), College of Science & Engineering (Tokyo), die medizinische Facultät d. kaiserl. japanischen Universität (Tokyo), the Government of Formosa, de kejserlige japanske Universiteter i Tokyo og Tohoku, the Survey Department (Ægypten), Administration des Arpantages (Egypte), the Royal Society of Canada, the Department of Mines (Ottawa), the Geol. Survey of Canada, the Department of the Interior (Washington), the American Philosophical Society, Massachusets General Hospital, the Carnegie Institute (Washington), the Carnegie Foundation for the Advancement of Teaching, the Carnegie Endowment of International Peace, Washington University, Medical School, Danish American Association, Department of Commerce and Labour, Association of American Physicians, the Surgeon General of U. S. Army, Redaktionen af Folkebladet i Minneapolis, den lutherske Synode i St. Louis, Universities of Nebraska, Pennsylvania, Missouri, Michigan, Illinois, Virginia, Leland-Standford University, Columbia University, Yale University, the Jefferson Physical Laboratory og Harvard University, Harvard College (Cambridge Mass.), the Johns Hopkins Hospital, the Johns Hopkins Press (Baltimore), the Smithsonian Institution, the Bureau of Standards (Washington), the Library of Congress, the Clark University, the Dropsie College, Redaktionen af Archives of Internal Medicine, Dansk Skoleforening (Tandil. Argentina), la Direction gén. de la statistique de Buenos-Ayres, the Geol. Survey of Western Australia, the Trustees of the Public Library, Museums etc. of Victoria.

Prof. O. H. Aagaard, Cand. phil. O. Valdemar Andersen, Lic. G. Broberg (Göteborg), Dr. F. Brunöhler (Køln), Dr. E. Sv. Balch, Lærer O. A. Bergholz, Dr. phil. S. Birket-Smith, Kredslæge C. Carøe, cand. mag. Carl

Christensen, Mr. A. M. Crook (Springfield Ill.), Dr. phil. Arthur Christensen, la famille Champion (Paris), Cand. philol. B. T. Dahl, Pastor J. D. Domala-Niewenhuis-Nygaard, Fru Senatorska M. Donner (Helsingfors), Professor F. C. B. Dahl, Underbibliotekar C. Dumreicher, Kommunelærer Dragehjelm, Prof. J. O. Evjen (Minneapolis), Minister, Dr. Egan, Mr. A. J. Edmund (Philadelphia), Dr. W. van Eeden (s'Gravenhage), Forf. Th. Ewald, Forlagsboghandler Fischer, Præsident Isak Fellman, Dr. phil. L. T. Fuld (New York), Bibliotekar Dr. Carlo Frati (Venedig), Cand. mag. A. Garboe, Mr. J. F. N. Green (London), Prof. Dr. Grisar (München), Fabriksingeniør Gjerulf, Overretssagfører P. Hennings, Prof. S. C. Haret (Bucarest), Dr. phil. F. Holm (New York), Vicehäradshöfding Alarik Hernberg, Advokat, Dr. juris A. Hindenburg, Underbibliotekar A. Halling, Professorinde H. Howitz, Ch. R. R. v. Hise (Madison), Etatsraad J. Hammerich, Hr. Alf. Ingebrekt-Larsen, Dr. Charles Janet, Prof. theol. Jacobsen, Læge J. W. S. Johnsson, forhenv. Direktør Kinch, Dr. G. Lippert (Triest), Prof. E. Lebon (Paris), Hr. Rich. Ludloff (Erlangen), Dr. phil. J. P. Lindbæk, Underbibliotekar Holger Larsen, Bispinde Madsen, Hr. A. J. Marcussen (Rødding), fhv. Retsformand Madvig, Dr. L. Menck (Darmstadt), Prof. Dr. Matsumoto (Kyoto), Prof. A. Michelitz (Graz), Overretssagfører Malling, Dr. phil. I. C. Nielsen, Prof. S. Patkanow (St. Petersborg), Prof. C. Rollfuss (Dresden), Dr. Martin Sugar (Budapest), Madame Soyez Le-Roy (Lille), Prof. Snouck-Hurgronje, Mrs. L. G. Strauss (New York), Dr. E. H. Strassburg, Prof., Dr. jur. C. Torp, Mr. H. Taylor (gennem Minister Dr. Egan), Prof. Gomez Teixeira (Porto), Hr. H. Thomsen, Cand. phil. G. Vöhtz, Dr. E. Wickersheimer (Paris), Hr. Max Werner, Prof., Dr. phil. E. Warming, Frk. Johanne Vesscher (Groningen).

Af andre Biblioteket vedrørende Sager skal følgende her omtales:

I Anledning af et fra Overbibliotekaren ved det Kgl. Bibliotek under 16. September 1912 til Ministeriet indsendt Forslag angaaende Udveksling af Værker mellem dette Bibliotek og de andre Statsbiblioteker udbad Ministeriet sig i Skrivelse af 1. Oktober s. A. en Udtalelse fra mig om denne Sag, for saavidt den angik Universitetsbiblioteket.

Overbibliotekar Langes Forslag lyder saaledes:

»Efter at der i Løbet af det sidste Aar er foretaget yderligere Skridt for at fremme et rationelt Samarbejde mellem de offentlige Biblioteker, særlig med Hensyn til Boganskaffelser, i hvilken Sammenhæng jeg særlig skal henvise til Samarbejdet mellem det kongelige Bibliotek, Kunstakademiets Bibliotek, Kunstmuseets Bibliotek samt Nationalmuseet (Journal Nr. 1373/11), har det vist sig, at det vil være af stor Betydning, om Bibliotekerne faar Bemyndigelse til paa visse Punkter at regulere deres Bogbestand, og jeg skal derfor tjenstligst fremkomme med følgende Overvejelser og Forslag til det høje Ministerium.

Ved de Bestræbelser, som man har sat i Gang for at regulere Tidsskriftholdet, der i vore Dage spiller en saa dominerende Rolle i et Biblioteks Anskaffelser, har det vist sig, at det kunde være ønskeligt at flytte Tidsskriftrækker fra det ene Bibliotek til det andet. Samarbejdet maa gaa ud paa, at der drages bestemte Grænser for det enkelte Biblioteks Omraade, saa at Samlingerne udfylder hverandre, og saa at det studerende Publikum efterhaanden ved, hvor det kan vente at finde den væsentlige Literatur paa hvert

enkelt bestemt Omraade. Naar det kgl. Bibliotek har en sjælden fuldstændig Samling af arkæologisk Literatur, saa er det saare uheldigt, at en enkelt meget vigtig Række, der mangler her, findes i Kunstakademiets Bibliotek; ligeledes er det meningsløst, at et Tidsskrift, som ikke kan undværes paa Kunstmuseet, og som dette maa begynde at holde, findes komplet her i Biblioteket; det naturlige vil være, at hele Begyndelsen afgives herfra til Kunstmuseet. Ogsaa mellem Universitetsbiblioteket og det kgl. Bibliotek vil der kunne foretages Udvekslinger af større Rækker af Tidsskrifter, der vil afrunde begge Bibliotekers Samlinger til Bedste for de studerende, der er interesserede i at finde det enkelte Fags Literatur samlet, saavidt muligt paa et Sted.

Det ligger i Sagens Natur, at Omfanget af disse Udvekslinger i Øjeblikket ikke kan overses; efterhaanden som Samarbejdet uddybes og reguleres, vil man bedre kunne vurdere de enkelte Tilfælde og Muligheder. Jeg kunde derfor tænke mig, at det høje Ministerium i al Almindelighed bemyndigede mig til at foretage saadanne Udvekslinger efterhaanden som de enkelte Tilfælde melder sig og det lykkes at opnaa Enighed med det paagældende Bibliotek. Jeg betoner, at Talen kun er om Statsbiblioteker, til hvis Boganskaffelse Staten giver Midlerne, men Tilladelsen burde selvfølgelig ogsaa gælde Rækker, der er modtagne som Gaver. Jeg skal henvise til, at to store videnskabelige Biblioteker i Chicago, der er oprettede ved privat Initiativ, Newberry Library og John Crerar Library, har udvekslet deres Bogbestand, saaledes at det første varetager de humanistiske Fag og det sidste Naturvidenskaberne og Medicinen. Noget saadant kan ikke gøres saa konsekvent herhjemme uden meget store Bekostninger, og det tilsigtes ikke heller. Her drejer det sig om betydelige og repræsentative Rækker, der ikke bør savnes i deres rette Sammenhæng.

Jeg vilde derfor henstille, at det høje Ministerium gav mig en saadan almindelig Bemyndigelse, der for hvert enkelt Tilfælde kunde gælde som en Tilladelse til det enkelte Bibliotek til at udveksle med det kgl. Bibliotek efter fri Overenskomst.«

Herpaa svarede jeg under 8. Oktober 1912 i følgende Skrivelse til Ministeriet:

»I Skrivelse af 1. Oktober 1912 (Journal Nr. 1373/11) har Ministeriet for Kirke- og Undervisningsvæsenet ønsket en Udtalelse af Undertegnede for Universitetsbibliotekets Vedkommende i Anledning af en fra Hr. Overbibliotekar Lange fremsat Anmodning om en almindelig Bemyndigelse til at udveksle Tidsskriftsserier o. lign. med andre Statsbiblioteker, for saa vidt Enighed kan opnaas med vedkommende Bibliotek. Tilladelsen til Bytning skulde ogsaa omfatte Ting, der er skænkede som Gave.

Jeg skal for Universitetsbibliotekets Vedkommende minde om, at dettes Overbibliotekar baade i Henhold til Fundats af 7. Maj 1788, Kap. VII § 5 og Kultusministeriets Skrivelse af 18. Juni 1849, Stk. 4, er Konsistorium underordnet, og at den af Hr. Overbibliotekar Lange ønskede Tilladelse, for saa vidt den, som han foreslaar, ogsaa skal gælde »som Tilladelse til det enkelte Bibliotek til at udveksle med det kgl. Bibliotek efter fri Overenskomst«, formentlig vilde komme i Strid med Universitetsbibliotekets Stilling til Konsistorium, hvis Mening efter de hidtil gældende Bestemmelser maa høres i hvert enkelt Tilfælde, før Udveksling kan finde Sted.

Endvidere skal jeg henlede Opmærksomheden paa, at det for Universitetsbibliotekets Vedkommende i ethvert Tilfælde næppe gaar an at lade en eventuel Byttetilladelse ogsaa omfatte de Ting, der er skænkede Biblioteket som Gaver. Rent bortset fra det Hensyn, man altid skylder Giverens egne Dispositioner, er der i Universitetsbiblioteket indgaaet en Række Samlinger og Gaver med dertil knyttede særlige Betingelser og Bestemmelser, som er aldeles uforenelige med den af Hr. Overbibliotekar Lange ønskede Generalbemyndigelse«.

Ministeriets Resolution meddeltes mig under 6. December 1912 i nedenstaaende Skrivelse:

»Med Henvisning til Hr. Overbibliotekarens Skrivelse af 8. Oktober d. A. bemyndiger man Dem herved til at afgive til et af efternævnte Biblioteker: Det kgl. Bibliotek, Statsbiblioteket i Aarhus, det til Statens Museum for Kunst hørende Bibliotek og det til det kgl. Akademi for de skønne Kunster hørende Bibliotek, saadanne Værker og Rækker, som efter deres Indhold og under Hensyn til, hvad der af anden Literatur fra det paagældende Omraade maatte findes paa det paagældende Bibliotek, skønnes snarere at burde findes der.

Det overlades til Dem selv at afgøre, hvilke særlige Rettigheder, der i det enkelte Tilfælde muligt maatte findes at burde knyttes til Afgivelsen, ligesom Konsistoriums Samtykke i hvert enkelt Tilfælde bør indhentes.«

Da den paa Finansloven for 1911—12 vedtagne toaarige Bevilling til forsøgsvis at holde Biblioteket aabent i 5 Vintermaaneder om Eftermiddagen til Afhentning af forudbestilte og Aflevering af laante Bøger. (jfr. Aarbog 1910—11, S. 201—02), var udløbet 31. Marts 1913, maatte det tages under Overvejelse, hvorvidt der efter de foreliggende Resultater af Forsøget var Grund til at søge Bevillingen fornyet. Opgørelsen viste imidlertid, at den forventede Tilslutning fra Publikums Side ikke havde fundet Sted, og jeg foreslog derfor under 26. April 1913 gennem nedenstaaende Redegørelse Ministeriet ikke at forny Bevillingen i denne Form:

»Hermed tillader jeg mig gennem Konsistorium til Ministeriet at indsende Redegørelse for Eftermiddagsudlaanet paa Universitetsbiblioteket i Finansaarene 1911—12 og 1912—13.

Efter at jeg i Løbet af 1910 fra flere Sider havde modtaget Anmodninger om paa Universitetsbiblioteket at søge arrangeret et Eftermiddagsudlaan, ved hvilket Bøger, der var bestilte skriftlig om Formiddagen, kunde afhentes af saadanne, som var forhindrede i at møde personlig mellem 11 og 2, henvendte jeg mig 13. Januar 1911 til Konsistorium og bad det om hos Ministeriet at gøre Skridt til, at de nødvendige Pengemidler kunde blive stillede til Raadighed.

Jeg foreslog endvidere kun at arrangere dette Udlaan (eller rettere denne Afhentning af Bøger) paa Prøve, f. Eks. i to Aar og under meget beskedne Former, idet jeg nærede nogen Tvivl om, at den forhaandenværende Trang dertil var saa dybtgaaende, som det fra flere tilsyneladende kompetente Sider angaves.

Ved Skrivelse af 10. April 1911 fik jeg gennem Konsistorium Meddelelse om, at der paa Finansloven for 1911—12 var optaget en toaarig Bevilling paa 500 Kr. aarlig til et saadant Eftermiddagsudlaan i 5 Vintermaaneder,

altsaa for 1911—12 og 1912—15. I Overensstemmelse hermed blev da Sagen ordnet saaledes, at to af Bibliotekets Personale for en Godtgørelse af 90 Kr. maanedlig skiftevis paatog sig to Timers Ekstraarbejde om Eftermiddagen; Resten af Beløbet anvendtes til Avertissementer og Belysning. Fremtagelsen af de bestilte Bøger, Indsætningen af de hjemkomne, Førelsen af Udlaansprotokollen, Ordningen af Laanekvitteringer m. m. besørgedes af Formiddags-Udlaanets Personale i dettes normale Tid og uden Vederlag.

Desværre blev dette Forsøg ikke nogen Sukces. Det var kun meget faa, som benyttede den tilbudte Lejlighed, og nogle af disse hørte endda til det Klientel, som ogsaa regelmæssig søgte Biblioteket om Formiddagen. Nedenstaaende Oversigter, der giver Tallene for de enkelte Maaneder, viser, at Besøget i det andet Aar var endnu ringere end i det første.

	Dage	Kvittering	Bind	Forgæves forlangt
November	25	86	95	43
December	20	87	95	30
Januar	25	92	109	24
Februar	25	158	186	34
Marts	26	127	135	33
I alt...	121	550	620	164

	Dage	Kvittering	Bind	Forgæves forlangt
November	25	99	124	39
December	19	79	88	17
Januar	25	68	83	21
Februar	24	67	89	17
Marts	22	57	69	6
I alt...	115	370	453	100

Under saadanne Forhold har jeg ikke anset det for rigtigt at anmode det høje Ministerium om yderligere Støtte i denne Sag. Naar Tilslutningen, trods ret ihærdig Agitation, har været saa ringe, at hvert Boglaan, skønt Sagen blev sat i Scene med meget smaa Omkostninger, staar Staten i mere end 1 Krone, er der efter min Formening ingen Grund til at gaa videre ad denne Vej.

Forøvrigt skal jeg gerne indrømme, at Resultatet muligvis vilde stille sig adskilligt gunstigere, hvis Udlaanet ligesom Læsesalene blev holdt aabent for Publikum hele Dagen fra Kl. 10—8, saaledes at Bøgerne kunde fremtages straks og ikke skulde bestilles forinden. Men en saadan Ordning kræver jo foruden Udgifter til Indlæggelse af elektrisk Lys i hele Biblioteket samt angt større Bevilling til Belysning, desuden en væsentlig Forøgelse af Personalet, idet Udlaanet da, ligesom Læsesalene nu, maatte arbejde med to forskellige Hold. At det høje Ministerium ud fra de indvundne Erfaringer og med saadanne Driftsudgifter for Øje skulde være villigt til at tage Sagen op paa dette Grundlag, tør jeg vel næppe haabe«. (Jfr. Rigsdagstid. 1912—13, Tillæg A., Sp. 1189—90).

Om Bibliotekets Katalogarbejder og Arbejderne ved Haandskriftsamlingerne i det forløbne Aar afgaves gennem Konsistorium til Ministeriet for

Kirke- og Undervisningsvæsenet under 8. April 1913 nedenstaaende Beretninger:

»Undertegnede tillader sig herved gennem Konsistorium at indsende til det høje Ministerium Beretning om Anvendelsen af det Universitetsbiblioteket paa Finansloven for 1912—13 bevilgede Beløb af 600 Kr. til Konserveringsarbejder ved Haandskriftsamlingerne.

En betydelig Del af det bevilligede Beløb er ligesom i forrige Finansaar medgaaet til Materialer. Denne Gang er det særlig Silkesnorene til Palmebladshaandskrifterne, der har forvoldt store Udgifter (175 Kr. 65 Øre). Biblioteket besad enkelte Snore af originalt, indisk Arbejde, og med dem som Mønster er det nu ved velvillig Imødekommen fra Hr. Grosserer, Landstingsmand Holger Petersens Side lykkedes at fremstil e Snore, som baade i Henseende til Materialets Godhed, Farvernes Ægthed og kunstfærdige Fletning staar paa Højde med de originale. Arbejdet med at trække Snorene gennem Hullerne er paabegyndt; men da det maa udføres med største Omhyggelighed og Paapasselighed, for at der ikke skal komme Forvirring i Haandskriftets Blade, er det hidtil kun gaaet langsomt fra Haanden. Jeg haaber dog (hvis ikke uforudsete Omstændigheder støder til) at kunne paaskynde det saaledes, at den indiske Haandskriftsamling og det tilhørende Katalog foreligger færdige med Udgangen af det løbende Finansaar. Naar dette er sket, vil denne Del af Bibliotekets Haandskriftsamling, hvad den tekniske Behandling angaar, være en Mønstersamling, som sikkert meget faa Biblioteker har Mage til. Arbejdet paa den øvrige Del af Samlingen er under Bibliotekar Krarups flittige Hænder skredet fremad. Fabricius's Samling er gjort færdig (herunder den besværlige Gennemgang og Ordning af Fabricius's efterladte Papirer, som nu er anbragte paa en overskuelig Maade i 10 Kasser). Desuden er der begyndt paa Additamenta med Kvarterne Nr. 1—100, men denne sidste Samling er saa omfattende, at den utvivlsomt vil lægge Beslag paa flere Aar«.

»Undertegnede tillader sig herved gennem Konsistorium at indsende til det høje Ministerium Beretning om Fremgangen af Universitetsbibliotekets Katalogarbejder i Finansaaret 1912—13.

Der har i dette Aar ligesom tidligere været arbejdet dels paa den alfabetiske Katalog, dels paa Fagkatalogen. Til den første er der af Mag. Bartholin paa Biblioteket skrevet 3291 Sedler tilhørende Afdelingen Medicin. (Størstedelen af Anatomi og Begyndelsen af Fysiologi). Til Fagkatalogen har Mag. Bartholin i Bibliotekstiden skrevet 24 Realsedler. Udenfor Bibliotekstiden har han i Fagkatalogen indført 5049 Titler.

Ordningen af Fagkatalogen er udført af Undertegnede og Underbibliotekar Kall. De Afdelinger, som gjordes færdige, var: Zoologi (til zoologiske Atlanter og Billedbøger) samt hele den filosofiske Afdeling«.

— Under 22. Maj 1913 modtog jeg gennem Konsistorium fra Ministeriet Forespørgsel om, hvorvidt Biblioteket maatte ønske at deltage som Udstiller i den baltiske Udstilling i Malmø 1914. Den besvaredes af mig i Skrivelse af 23. Marts 1913 saaledes:

»I Anledning af en fra Ministeriet for Kirke- og Undervisningsvæsenet gennem Konsistorium modtagen Forespørgsel om, hvor vidt Universitetsbiblioteket maatte ønske at deltage som Udstiller i den baltiske Udstilling,

skal jeg tjenstligt meddele, at Biblioteket som saadant efter mit Skøn kun vil have ringe Interesse i at deltage.

Selvfølgelig er der ikke Tvivl om, at Biblioteket, hvis Ministeriet maatte ønske det, vilde kunne præstere endog et ret anseligt Udstillingsbidrag (kostbare og interessante Haandskrifter, gamle Bind, Bygningstegninger og biblioteksteknisk Genstande).

Men for det første ser jeg ingen Grund til, at Biblioteket skulde løbe den betydelige Risiko for sine *uerstattelige* Skatte, som Deltagelsen i en Udstilling (efter de seneste Tiders Erfaringer) medfører.

Endvidere volder et saadant Udlaan for længere Tid utvivlsomt paa det ene eller andet Punkt baade det arbejdende Publikum og Bibliotekets Personale stor Gene. Endelig vil Deltagelsen koste grumme mange Penge til Opstilling, Montrer, Tilsyn og Transport, Penge, som Biblioteket under ingen Omstændigheder kan gaa med til at udrede af sit Annuum.

Over for disse meget væsentlige Skyggesider staar i Virkeligheden kun de Krav til en fyldig og værdig Repræsentation, som den baltiske Udstilling formentlig med Rette kan stille til den danske Stat. Mener det høje Ministerium, at ogsaa Universitetsbiblioteket maa bidrage sit til at fyldestgøre disse, vil dets Ønske naturligvis blive efterkommet. Jeg skal i saa Tilfælde give en Oversigt over, hvad der kan gøres, og hvad der fra Bibliotekets Side maa forlanges«.

— Efter Anmodning fra Ministeriet deltog Overbibliotekaren den 17. Januar 1913 i en Forhandling til Overvejelse af Spørgsmaalet om Folkebogsamlingssagens Udvikling og Ordning her i Landet, navnlig Spørgsmaalet om Anvendelsen af Centralbogsamlinger som Hovedled i den fremtidige Organisation samt Statsbibliotekets Forhold til en saadan Ordning.

Af Begivenheder vedrørende Bibliotekets Personale skal følgende her omtales:

Ved Skrivelse af 7. September 1912 meddelte Konsistorium Underbibliotekar J. Evser Rejsetilladelse til at foretage en Rejse til Finland fra 9. September til 12. Oktober.

Under 23. December 1912 anmodede Biblioteksassistent Aage Schmidth af Helbredshensyn om Afsked fra sin Stilling fra 1. Februar 1913. I hans Sted antoges Mag. art. Axel Hansen som ekstraordinær Medhjælper.

2. Det teologiske Laboratorium.

Aarsberetning 1912—13.

(Professor *J. C. Jacobsen*).

Øvelser holdtes i Efteraarshalvaaret af 5 Lærere, i Foraarshalvaaret af 4 Lærere (henholdsvis 10 og 8 Timer ugentlig). Adgangsberettigede var i Efteraarshalvaaret 86, i Foraarshalvaaret 80 studerende. Ifølge den i Lokalet fremlagte Protokol var det gennemsnitlige daglige Besøg i de Maaneder, da der holdtes Øvelser, henholdsvis ca. 15 og ca. 13 studerende.

Bogsamlingen blev i Aarets Løb forøget med 45 Værker i 85 Bind, der fordeler sig saaledes paa de forskellige Grupper:

	Værker	Bind
Fælles	1	13
Ny Testamente	20	24
Gamle Testamente	2	2
Systematik	16	18
Kirkehistorie	6	28

Det til Laboratoriets Drift for Finansaaret 1912—13 bevilgede Beløb, 1400 Kr., er anvendt saaledes:

Bogkøb	915	Kr.	40	Ø.
Indbinding	184	—	60	—
Rengøring og Assistance	300	—	00	—
	1400	Kr.	00	Ø.

Som Gave er fra Dr. phil. Johs. Pedersen modtaget hans Bog: »Den semitiske Ed«.

3. Det juridiske Laboratorium.

Aarsberetning 1912—13.

(Professor, Dr. *H. Munch-Petersen*).

Laboratoriets Lærerraad bestaar af alle Lærere, der medvirker ved Laboratoriet; som dets Forstander har fungeret Professor Munch-Petersen. I Universitetsaaret 1912—13 har 304 løst Adgangskort til Laboratoriet.

Den aarlige Bevilling paa 4900 Kr. fordeler sig for Finansaaret 1912—13 paa følgende Maade:

Leje af Lokaler m. m.	1863	Kr.	00	Ø.
Bøger	514	—	86	—
Indbinding	188	—	05	—
Den praktiske Docent	900	—	00	—
Personlig Assistance, Rengøring m. m.	1120	—	53	—
Belysning	111	—	01	—
Papir, Porto o. lign.	202	—	55	—
I alt	4900	Kr.	00	Ø.

4. Det statistiske Laboratorium.

Ved Finansloven for 1913—14 og Tillægsbevillingsloven for 1912—13, jfr. Rigsdagstid. 1912—13, Till. A. Sp. 1191—92 og 3711—12 blev Laboratoriets Annuum, Universitetets Udgiftspost c. 12, forhøjet med 200 Kr. som midlertidig Lønningsforhøjelse i Henhold til Lov af 8. Juni 1912 til Assistenten, hvis Lønning 1000 Kr. udredes af Annuet.

— Under 12. April 1912 modtog Konsistorium et saalydende Andragende fra Professor, Dr. Harald Westergaard:

»I længere Tid har Universitetets statistiske Laboratorium lidt under Pladsmangel paa Grund af den stærke Tilstrømning til Studiet. Ved Øvelsernes Begyndelse i September 1911 kunde der ikke skaffes Plads til alle

de Studerende, der ønskede Optagelse. Der er for Tiden 11 Deltagere paa hvert Hold, og Lokalet er kun lige i Stand til at rumme dem.

Jeg har derfor henvendt mig til Kvæstor, der med stor Venlighed har stillet mig i Udsigt, at Laboratoriet kunde faa et Værelse til Gaden ved Siden af de nuværende Lokaler, saafremt det ved en Ordning af Kvæsturens Arkivsager viser sig, at et saadant Værelse kan undværes. Der maatte i saa Fald sættes et Skillerum op, saa at der fremkom et Værelse med to Fag, og anbringes en Dør mellem dette Værelse og det nuværende Øvelsesværelse, ligesom der maatte stilles en Kakkelovn op. Derved vilde tillige vindes, at der blev bedre Plads til Bogsamlingen, og at adskillige Forelæsninger og Eksaminatorier kunde holdes der, som nu holdes i den gamle Universitetsbygning, hvor man ofte savner Haandbøger og Tabelværker til Brug ved Undervisningen.

Jeg tillader mig derfor at andrage om, at der maa blive gjort Skridt til at faa den fornødne Bevilling til den ønskede Udvidelse af Laboratoriets Lokaler, under Forudsætning af, at Universitetskvæsturen ser sig i Stand til at afgive Rummet.

Skulde det blive til Alvor med Laboratoriebygningen, vil den anvendte Bekostning ikke være spildt, idet det matematiske Laboratorium vil have god Brug for Lokalerne i den udvidede Skikkelse.«

Konsistorium indhentede derefter en Erklæring af 9. Maj 1912 fra Kvæstor, hvori denne bl. a. udtalte:

»Efter at der ved Finansloven for 1891—92, jfr. Rigsdagstidenden for 1890—91, Tillæg A. Sp. 785—86, og Tillæg B. Sp. 231—32 og 1035—38, var blevet bevilget et Beløb af 44000 Kr. til Indretning af Lokaler bl. a. for Universitetskvæsturen i den polytekniske Læreanstalts tidligere Bygning i Studiestræde, blev Lokalerne i Bygningen bestemt til Anvendelse saaledes, at Stue- og 1ste Sals Etagen blev taget i Brug af Universitetskvæsturen og den til samme knyttede Revision, medens der paa 2den Sal blev indrettet nogle Lokaler dels for Universitetets statistiske Laboratorium, dels for Universitetskvæsturens Arkiv, medens enkelte Rum holdes til Disposition for senere Anvendelse. I den derefter forløbne Tid er der foregaaet forskellige Forandringer i Udnyttelsen af de paagældende Lokaler paa 2den Sal, indtil der blev truffet den nuværende Ordning, hvorefter der af statistisk Laboratorium benyttes 3 Værelser til Gaardsiden paa tilsammen 6 Fag, af psykofysisk Laboratorium benyttes 2 Værelser, et til Gaden og et til Gaardsiden, hvert paa 2 Fag, medens der endelig er indrettet Arkivrum for Universitetskvæsturen i det resterende 6 Fags Lokale til Gaden.«

Efter et Referat af Andragendet fortsatte Kvæstor derefter saaledes:

»Med Hensyn til det saaledes foreliggende Andragende skal Universitetskvæsturen erkende, at de Værelser, der for Tiden er til Raadighed for statistisk Laboratorium, kun afgiver et meget indskrænket Lokale, og at det derfor vil være særdeles betydningsfuldt for Laboratoriet, om der af Universitetskvæsturens Arkivrum kunde indtages et Værelse som ansøgt, der paa bekvem Maade kunde sættes i Forbindelse med Laboratoriets nuværende Værelser. Paa den anden Side maa man imidlertid bestemt fastholde, at Kvæsturen, hvis Arkiv vokser i overordentlig Grad fra Aar til Aar saaledes, at der ved Dispositioner over det nuværende Arkivlokale maa tages Hensyn ikke alene til det øjeblikkelige Behov, men ogsaa til Fremtiden, ikke vil

kunne afgive nogen Del af sit nuværende Arkivlokale, medmindre der tilvejebringes en passende Erstatning for det Rum, man maa give Afkald paa. En saadan Erstatning vil kun kunne skaffes derved, at der paa Bygningens Loft tilvejebringes en saadan Indretning, at de Arkivalia, der efter Inddragelsen af 2 Fag af det nuværende Arkivlokale maa bortflyttes, paa nogenlunde fyldestgørende Maade kan anbringes der. For Universitetskvæsturen vil det under alle Omstændigheder være et Tab at maatte afgive noget af sit Arkivrum, dels fordi det er bekvemmere at have Arkivsagerne paa 2den Sal end paa Loftet, dels, og navnlig, fordi Tagetagen — paa Grund af den ringe Loftshøjde og de skraa Vægge — er et langt daarligere Lokale end det nuværende, ligesom de der opbevarede Sager paa Grund af uundgaaelig Utæthed ved Tagvinduerne er stærkt udsat for Forurening ved Kulstøv og lignende. Naar man ikke desmindre af Hensyn til Laboratoriets Tarv mener at burde anbefale Gennemførelsen af en for Kvæsturen lidet fordelagtig Ordning, sker dette derfor under den udtrykkelige Forudsætning, at der skaffes Kvæsturen et brugeligt Arkivlokale i Bygningens Tagetage til Erstatning for det bedre Rum, der maa afgives til Brug for statistisk Laboratorium.

Fra kgl. Bygningsinspektør, Arkitekt Martin Borch har Universitetskvæsturen modtaget den hermed følgende Udtalelse om, hvilken Udgift Foretagelsen af de ved den ommeldte Forandring nødvendiggjorte Arbejder vil medføre. Til Indrettelse af et Værelse paa 2 Fag i Kvæsturens Arkivlokale til Brug for statistisk Laboratorium vil medgaa et Beløb af 562 Kr., medens der til Istandsættelse af Loftsrummet til Arkivbrug for Kvæsturen vil udkræves 804 Kr., hvoraf 300 Kr. vil medgaa til Anskaffelse af Reoler og 380 Kr. til Anbringelse af Linoleum paa Gulvet. Gulvbrædderne er nemlig i en saa daarlig Forfatning, at en Istandsættelse af Gulvet nødvendigvis maa finde Sted, og dette sker da bedst ved Paalægning af Linoleum, hvilket ikke vil medføre større Udgift end en almindelig Istandsættelse af Gulvet. Omkostningerne ved Gennemførelse af de paagældende Bygningsarbejder vil herefter blive i alt 1366 Kr. I det paa Foranledning herfra fremkomne, hoslagt følgende supplerende Andragende af 7. d. M. har Professor, Dr. Westergaard endelig oplyst, at der til Montering af det paagældende Lokale med det nødtørftigste Inventar af Stole og Borde vil medgaa et Beløb af i alt 100 Kr., hvilket Beløb han derfor søger bevilget sammen med den til Indrettelsen af det paagældende Lokale fornødne Sum. Det bemærkes herved, at naar det er lykkedes at indskrænke Udgifterne til Monteringen til kun 100 Kr., beror dette paa, at Universitetskvæsturen er indgaaet paa at overlade Laboratoriet 2 af de 4 Reoler, der bliver ledige ved Arkivets Flytning, medens de 2 andre vil blive opstillede i det for Kvæsturen resterende Arkivrum paa 2den Sal.

I Henhold til det saaledes anførte, hvorefter Gennemførelsen af den ommeldte Forandring i Universitetets paagældende Bygning formentlig maa anses som særdeles ønskelig, skal man efter Konference med d'Hrr. inspectores quæsturæ tjenstligst foreslaa det indstillet til Ministeriet for Kirke- og Undervisningsvæsenet, at der paa Forslaget til Finansloven for 1913—14 maa blive søgt bevilget:

1) under Universitetets Udgiftspost k. 2., Hovedistandsættelser, et Beløb af i alt 1366 Kr., hvoraf 562 Kr. anvendes til Indrettelse af et Værelse

paa 2 Fag til Brug for Universitetets statistiske Laboratorium i den bageste Del af Universitetskvæsturens Arkivlokale paa 2den Sal i Universitetets Bygning Studiestræde Nr. 6 og 804 Kr. til en ved det nævnte Bygningsarbejde nødvendiggjort Indrettelse af en Del af Loftsrummet i den nævnte Bygning til Arkivrum for Kvæsturen og

2) under Universitetets Udgiftspost c. 12., Det statistiske Laboratorium, ekstraordinært et Beløb af 100 Kr. til Montering af det under 1) nævnte Værelse for det statistiske Laboratorium«.

Sagen blev behandlet i det af Konsistorium til forberedende Behandling af Bevillingssager nedsatte Udvalg, og i Overensstemmelse med dettes Indstilling besluttede Konsistorium, der fandt denne i Forhold til sit Formaal ret betydelige Bevilling forholdsvis mindre paatrængende end de andre da foreliggende Bevillingsansøgninger, i sit den 26. Juni 1912 afholdte Møde at afvente, om Tilgangen til det statsvidenskabelige Studium vilde fortsætte sig i Efteraarssemestret. Professor Westergaard tog derefter sit Andragende tilbage, men i en Skrivelse af 14. Oktober 1912 til Kvæstor anmodede han om, at Sagen maatte blive taget op paany, idet Tilgangen til Studiet i Efteraarssemestret 1912 (26 Deltagere i de obligatoriske Øvelser) gjorde Udvidelsen paatrængende nødvendig. Da Kvæstor dernæst under 28. s. M. meddelte, at det nye Arkiv for Kvæsturen, naar det blev indrettet i et hidtil upaaagtet Loftsrum ovenover det psykofysiske Laboratoriums Lokale, vilde kunne tilvejebringes noget billigere end det var beregnet i det oprindelige Overslag, nemlig for 598 Kr. 80 Ø. imod tidligere 804 Kr., indstillede Konsistorium under 15. November 1912, at de paagældende Bevillinger, 1160 Kr. 80 Ø., under Universitetets Udgiftspost k. 2., Hovedistandsættelser, og 100 Kr. under Udgiftspost c. 12., Det statistiske Laboratorium, søgtes ved Ændringsforslag til Finanslovforslaget for 1913—14.

Bevillingerne blev derefter givet paa Finansloven for 1913—14, jfr. Rigsdagstid. 1912—13, Tillæg B. Sp. 319—20.

5. De lægevidenskabelige Institutter.

a. Det fysiologiske Laboratorium.

(Jfr. Aarbog 1910—11, S. 215—17).

Under 30. Juni 1912 indsendte Konsistorium til Ministeriet et af det lægevidenskabelige Fakultet under 23. April anbefalet Andragende af 11. s. M. fra Bestyreren, Professor, Dr. V. Henriques, saalydende:

»Undertegnede tillader sig herved at andrage det høje Ministerium om, at der maa blive søgt bevilget en Sum af 1800 Kr. til Forhøjelse af Universitetets fysiologiske Laboratoriums aarlige Tilskud, saaledes at dette forhøjes fra 4200 Kr. til 6000 Kr., samt de fornødne Midler til, at der fra 1. April 1913 kan blive ansat en Underassistent ved Laboratoriet. Der blev vel — som det vil være i det høje Ministeriums Erindring — i min Forgænger Professor Bohrs Tid paa Finansloven 1910—11 bevilget en Forhøjelse af Laboratoriets særlige Tilskud med 700 Kr., og desuden det følgende Aar ansat en ikke videnskabelig uddannet Medhjælper samt en Laboratoriebetjent (tilsammen 2300 Kr.); naar jeg ikke desto mindre i Aar efter min Udnævnelse

til Professor i Fysiologi ansøger om en yderligere Forøgelse af de til Laboratoriets Raadighed værende Midler, beror dette paa, at Forholdene ved Laboratoriet efter min Ansættelse i flere Henseender er blevet væsentlig forandrede.

Grunden til, at min Forgænger i Embedet (afdøde Professor Bohr) var i Stand til at skaffe Balance i Laboratoriets Regnskaber, skyldes for en stor Del den Omstændighed, at han fra Carlsbergfondet i en Aarrække modtog meget betydelige Bidrag til sine videnskabelige Arbejder. I de sidste 6 Aar har Laboratoriets Bestyrer saaledes modtaget ca. 24000 Kr.

Efter Professor Bohrs Død bortfaldt selvfølgelig disse rent personlige Bidrag, og da det ved et Institut som det fysiologiske ifølge Sagens Natur er ganske umuligt at drage en skarp Grænse mellem de Udgifter, der medgaar til Laboratoriets daglige Drift og Undervisningsvirksomhed paa den ene Side og de rent videnskabelige Arbejder paa den anden Side, saa har dette Tilskud fra Carlsbergfondet paa ca. 4000 Kr. aarlig i en afgørende Grad bidraget til at holde alle Grene af Anstaltens Virksomhed i Gang; dette er Hovedgrunden til, at Laboratoriet ikke vil kunne ledes paa forsvarlig Maade, hvis det aarlige Tilskud ikke forhøjes; men hertil kommer, at de for 2 Aar siden bevilgede 700 Kr. allerede i Professor Bohrs Funktionstid viste sig ganske utilstrækkelige til Opfyldelsen af det tilsigtede Formaal.

Det maa endvidere tages i Betragtning, at Undervisningen paa et væsentligt Punkt er bleven stærkt udvidet, idet de Studerende nu faar Lejlighed til ved Selvsyn at gøre sig bekendt med de Metoder og Instrumenter, der anvendes i Fysiologien. Naar disse nye Demonstrationskursus skal kunne gennemføres paa en fyldestgørende Maade, er det imidlertid absolut nødvendigt, at det for største Delen fra Panums Tid stammende forældede Undervisningsinstrumentarium suppleres eller erstattes med nye tidssvarende Apparater.

For at give en Forestilling om, hvor vanskelig stillet Laboratoriet er, skal eksempelvis nævnes, at dette ikke ejer et moderne Mikroskop. Til Bestemmelse af Øjets Brydningsforhold findes en gammel Brillekasse med delvis defekte Glas angivne i Tommemaal! En tidssvarende roterende Cylinder, der er et fysiologisk Universalinstrument, ejer Laboratoriet ikke o. s. v.

Det vil derfor være nødvendigt, at Laboratoriet lidt efter lidt udstyres med nye Instrumenter til Undervisningsbrug, men dette kan der, med de Midler, der nu staar til Laboratoriets Raadighed, ikke være Tale om, og jeg har som Følge heraf foreløbig maattet holde de omtalte Demonstrationer indenfor saa beskedne Rammer, at Undervisningen ikke har kunnet andet end lide derved.

En væsentlig Udgift for Laboratoriet har det endvidere været at anskaffe en Række fotografiske Forstørrelser af Billeder til Brug ved Forelæsningerne. Saadanne Forelæsningstavler udgør som bekendt et meget værdifuldt Hjælpemiddel ved Undervisningen, men det ønskelige Antal Billeder har det ikke været muligt at anskaffe.

Jeg antager, at en Forhøjelse af Laboratoriets aarlige Tilskud paa 1800 Kr. (hvorved Laboratoriets Budget fra 4200 Kr. forhøjes til 6000 Kr.) vil være i Stand til at raade Bod paa ovennævnte Mangler. Laboratoriet vil ved denne Forhøjelse af det aarlige Tilskud blive ligestillet med de nye medicinske Institutter, der dog ikke — saaledes som det fysiologiske Laboratorium —

er nødsaget til af deres Budget at udrede Udgifter til Gasforbrug og til Bygningens Opvarmning.

Endnu en Mangel trænger i højeste Grad til at afhjælpes. Ved den omfattende Undervisning i praktisk-fysiologisk Kemi har det i de senere Aar været nødvendigt at anvende en Sum aarlig af Laboratoriets Tilskud til at lønne en ældre medicinsk Student, der er behjælpelig dels ved Undervisningen i Laboratoriet, dels ved de daglige Præparationer.

Denne Form for Assistance har imidlertid flere Ulemper. For det første er den Tid, Studenten kan ofre for det nævnte Vederlag, meget kort, og for det andet er den hyppige Skiften af Assistenter i høj Grad uheldig for en nogenlunde ensartet og fyldestgørende Undervisning. Da Laboratoriet i Længden ikke vil være i Stand til at afse noget af sit Annuum til Assistance, vil Undervisningen yderligere komme til at lide, hvis det omtalte Forhold ikke kan ændres.

En fyldestgørende Hjælp ved denne Del af Undervisningen vil det være muligt at skaffe, hvis der ved Laboratoriet — i Lighed med, hvad der finder Sted ved Institutet for almindelig Patologi og ved det farmakologiske Institut — ansættes en Underassistent, hvis aarlige Gage jeg tillader mig at foreslaa bliver den samme som Underassistenternes Gage ved de nævnte Instituter — nemlig 1000 Kr.«

Med Hensyn til Størrelsen af det Beløb, hvormed det maatte findes fornødent at forøge Annuet, udtalte Kvæstor i en Erklæring af 21. Maj 1912, at han under Henvisning til de i Andragendet meddelte Oplysninger om de store Krav, der stilles til Laboratoriet, vilde henstille, om Konsistorium maatte kunne slutte sig til det af Professor Henriques fremsatte Andragende om en Forøgelse af Annuet med 1800 Kr. til 6000 Kr., i hvilken Henseende han henviste til, at Annuet, forinden det ved Finansloven for 1910—11 forøgedes med 700 Kr. til sit nuværende Beløb af 4200 Kr., i en lang Aarrække ikke var blevet forøget, idet det — bortset fra en ved Finansloven for 1898—99 tilkommen Forhøjelse med 200 Kr. aarlig som Tilskud til det anatomiske Museum — ikke var blevet forøget, siden Annuet ved Finansloven for 1891—92, jfr. Rigsdagstidenden for 1890—91, Tillæg A. Sp. 777—78. forhøjedes med 500 Kr. til 3300 Kr. Han henledede dog Opmærksomheden paa, at der i Tilfælde af, at der gaves den fornødne Bevilling til Ansættelsen af en Underassistent, vilde indvindes for Annuet det Beløb, der hidtil var blevet anvendt til Honorering af Studenter for Assistance, og at der eventuelt under den anførte Forudsætning vilde kunne findes Anledning til en mindre Reduktion i det ansøgte Beløb af 1800 Kr., i hvilken Henseende han bemærkede, at der efter de ved Universitetskvæsturen førte Regnskaber i Finansaaret 1911—12 var anvist et Beløb af 400 Kr. i det paagældende Øjemed.

Konsistorium indsendte 30. Juni 1912 Sagen til Ministeriet, idet det indstillede, at begge de af Professor Henriques ansøgte Bevillinger optoges paa Finanslovforslaget for 1913—14. Med Hensyn til den af Kvæstor omtalte mulige Reduktion af den ansøgte Forhøjelse af Annuet tilføjede Konsistorium, at den Besparelse for Annuet, der vilde indtræde, saafremt Bevillingen til Underassistenten blev givet, var taget i Betragtning ved Forslaget om en Forhøjelse af Annuet med 1800 Kr. og at man derfor ikke vilde kunne foreslaa nogen Reduktion af dette Beløb.

Paa Finansloven for 1913—14 blev kun bevilget en Forhøjelse af Uni-

versitetets Udgiftspost c. 7. Det fysiologiske Laboratorium, med 1200 Kr., jfr. Rigsdagstid. 1912—13, Till. A. Sp. 1189—92, idet Ministeriet kun foreslog Annuet forhøjet med dette Beløb og ikke optog noget Forslag om Lønning til Underassistenten.

— Ved Skrivelse af 4. September 1913 meddelte Ministeriet Laboratoriets Bestyrer Tilladelse til at anvende den ved Vakance i en Assistentstilling ved Laboratoriet for August Maaned 1913 sparede Lønning for en Assistent, 91 Kr. 66 Ø., til videnskabelig Assistance ved Laboratoriet.

— Om Forhandlinger om Opførelse af en ny Bygning for Institutet, se nedenfor S. 1220.

b. Det normal-anatomiske Museum.

Efter at Konsistorium under 26. November 1910 med sin Anbefaling havde indsendt til Ministeriet et af det lægevidenskabelige Fakultet og Kvæstor anbefalet Andragende fra Bestyreren, Professor, Dr. Fr. C. C. Hansen om Tilladelse til paa forventet Tillægsbevilling for Finansaaret 1910—11 mod fornøden Forklaring i Regnskabsoversigten under Universitetets Udgiftspost 3. h., Det normal-anatomiske Museum, at maatte afholde en ekstraordinær Udgift paa 1100 Kr. til Anskaffelse af et Projektionsapparat med tilhørende Skærm til Projektion af mikroskopiske Præparater og Lysbilleder deraf til Brug ved Professor anatomiæs Undervisning af de Studerende i mikroskopisk Anatomi ved de praktiske Øvelser i Anatomisalen, meddelte Ministeriet under 4. Januar 1911, at det maatte nære Betænkelighed ved at stille Forslag om en Bevilling til nævnte Formaal paa Finansloven for 1911—12, men derimod vilde tage Sagen under Overvejelse, naar til sin Tid nyt Andragende indsendtes om Bevillingens Optagelse paa Finansloven for 1912—13.

Under 22. Juni 1911 indsendte Professor Hansen derefter et nyt, ligeledes af det lægevidenskabelige Fakultet anbefalet Andragende, hvori han søgte om en Bevilling paa 1200 Kr., deri indbefattet 100 Kr. til Afholdelsen af Udgiften ved Installation af de fornødne elektriske Anlæg m. v., hvilken Udgift ved en Fejltagelse ikke var taget i Betragtning ved Sagens første Indsendelse. Denne Bevilling anbefalede Konsistorium efter at have indhentet Erklæring fra Kvæstor under 22. Juli 1911 til Optagelse paa Finansloven for 1912—13, men den blev ikke optaget.

Med det lægevidenskabelige Fakultets Anbefaling af 27. April 1912 indsendte Professor Hansen derefter et saalydende Andragende af 11. s. M.:

»Som det vil være det høje Ministerium bekendt, er Undervisningen i et af de vigtigste medicinske Hovedfag, Anatomien, i Modsætning til de fleste andre medicinske Fag — med Undtagelse af Fysiologien — stadig overordentlig ugunstigt stillet, dels paa Grund af de ganske forældede og utidssvarende Lokaler, som er altfor smaa i Forhold til de Studerendes store Antal, dels som Følge af utilstrækkeligt Undervisningsmateriel.

Undertegnede Bestyrer af normal-anatomisk Museum har af Grunde, som man ikke har været Herre over, været afskaaret fra tidligere at søge disse Forhold alvorligt forbedrede, hvilket som bekendt først kan ske i fuldt Omfang, naar Anatomien faar et nyt, moderne udstyret Institut, som jo i mange Aar har været planlagt.

For imidlertid allerede nu af Hensyn til de Studerende at skaffe nogen haardt tiltrængt Forbedring tillader undertegnede sig at andrage det høje Ministerium om, at der paa Finanslovforslaget 1913—14 maa blive søgt til det normal-anatomiske Museum:

1) En Sum af *5200 Kr.* til Anskaffelse af anatomisk Undervisningsmateriel.
2) En Sum af *900 Kr. aarlig* til Antagelse af forøget Assistance ved Undervisningen af Studenterne.
3) En Forhøjelse af *Konto 4. d. til Konservering af Lig* med *650 Kr.* aarlig, hvilket allerede blev ansøgt sidste Aar*).
4) En Forhøjelse af Museets Annuum med *800 Kr.* aarlig.

Til disse 4 Punkter skal man tillade sig at knytte følgende Bemærkninger:

Ad 1) Summen 5200 Kr. til Anskaffelse af anatomisk Undervisningsmateriel tænker man sig anvendt paa følgende Maade:

a) 1500 Kr. til Anskaffelse af anatomiske Forelæsningstavler, dels over systematisk Anatomi til Supplering af de forhaandenværende, dels over de for moderne Lægekunst praktisk særlig vigtige anatomiske Regioners Forhold i topografisk Henseende, Tavlerne vil antagelig koste 20 à 30 Kr. pr. Stk.
b) Til Indkøb af moderne anatomiske Undervisningsmodeller og Afstøbninger, til Dels i forstørret Maalestok, af særlig vanskelige og særlig vigtige anatomiske Forhold, til Brug ved Undervisningen og paa Studiesalen, 2000 Kr. og Skabe hertil, tilsammen 500 Kr., i alt 2500 Kr.
c) 1200 Kr. til et Projektionsapparat til Makro- og Mikroprojektion, saaledes som det blev ansøgt paa forrige Finanslov 1912—13; jeg tillader mig i saa Henseende at henvise til den tidligere Ansøgning med udførlig Motivering; Anvendelsen af Projektionsapparatet ved Undervisning er jo nu til Dags et almindelig anerkendt og benyttet Middel og findes som bekendt paa alle de nye moderne Auditorier, som er blevet indrettede til den medicinske Undervisning.

Ad 2) En Sum af 900 Kr. aarlig til Antagelse af forøget Assistance ved Undervisningen af de Studerende, hvis store Antal længe har gjort en saadan yderligere Assistance ved Undervisningen i Dissektion og Mikroskopi og lign. yderst ønskelig. Museets Undervisningsassistenters Antal er ikke blevet forøget siden 1898, medens Antallet af Studenter er steget ganske overordentligt, særligt føleligt er dette naturligvis ved alle 1. Dels Fagene ved lægevidenskabelig Embedseksamen. hvorfor den Vejledning, som kan gives hver enkelt Student, til Dels afhænger af det Antal Personer, der kan disponeres over ved Undervisningen. Man tænker særlig paa forøget Anvendelse af ældre medicinske Studenter som Hjælpeassistenter. Slige Pladser er erfaringsmæssigt meget søgte af de Studerende, man kan udvælge de bedst egnede, og under Ledelse af Professoren og Prosektorerne kan de gøre fuldstændig Fyldest ved den elementære Vejledning, som særlig tiltrænges med det forøgede Antal af Elever ved de praktiske Øvelser og Kurser; endeligt er det betydeligt billigere end Anvendelse af medicinske Kandidater.

Ad 3) En Forhøjelse af Konto 4 d. til Konservering af Lig med 650 Kr. aarlig (fra 1350 Kr. til 2000 Kr.). Man tillader sig i saa Henseende at henvise til den udførlige Motivering, som fandtes i Ansøgning om samme Forhøjelse

*) Se Aarb. 1911—12 S. 647—49.

for Finansaaret 1912—13. Forhøjelsen af Udgifterne til Konservering af Lig er en Følge, dels af den forøgede, haardt tiltrængte Tilgang af Kadavermateriale efter Ikrafttrædelsen af Reglement af 10. Januar 1907 og 28. Maj 1910 om Aflevering af Kadavere til den anatomiske Undervisning, dels af de særdeles forhøjede Priser paa Spiritus, et af de nødvendigste og bedste Konserveringsmidler for Kadavere, hvilket gør Konserveringen af Lig — (der medgaar ca. 25 Potter 14^0 Spiritus til hvert Kadaver foruden Fyldning af Ligtankene) langt dyrere end tidligere, selv om man til en Del Kadavere anvender andre, mindre fuldkomne Konserveringsmidler. Denne Konto 4. d.'s Købeevne er i Virkeligheden i Øjeblikket knap saa stor som inden Spiritusskattens Forøgelse.

Ad 4) En Forhøjelse af Museets Annuum med 800 Kr. aarlig fra 4600 Kr. til 5400 Kr. er i høj Grad ønskelig. Undervisningen i Anatomi har i de senere Aar været i særlig stærk Stigen, dels paa Grund af det stadig større og større Antal Studerende, der vælger Medicin til Studium, hvilket nødvendigvis medfører et større Forbrug ved Øvelser og Kurser, Slid paa Undervisningsmateriel og Anskaffelse af nyt saadant, dels paa Grund af den noget ændrede Undervisningsform, som man stadig har søgt at udvikle og forbedre, idet man har lagt meget stor Vægt paa at gøre den anatomiske Undervisning saa anskuelig og rigt illustreret som muligt, at vejlede samtidig med at vække Interessen for Studiets Genstand og paa denne Maade, i højere Grad end det ved den noget forældede Forelæsningsform og Kollegieskrivning syntes undertegnede muligt, at skaffe en mere aktiv Deltagelse fra de Studerendes Side i Undervisningen, gøre denne mere levende og fremfor alt sørge for, at den enkelte fik saa megen Opfordring til og Lejlighed til som muligt, under de forhaandenværende Forhold, at gøre sig praktisk bekendt, ved Selvsyn, med de anatomiske Forhold i det menneskelige Legeme. Den meget store Deltagelse i Undervisningen, som de Studerende har vist, og den levende Interesse, som i hvert Fald synes at være bleven Følgen af dette ovenomtalte Forsøg paa en Omformning af Undervisningsmetoden efter mere moderne Principer — i Sammenhæng med det mægtige Opsving, som den medicinske Undervisning i det hele har taget — medfører ganske naturligt forøgede Krav til Museets Annuum, hvorfor en saadan moderat Forhøjelse — ogsaa under Henblik paa Pengenes forringede Købeevne ved noget stigende Priser — maa ønskes i høj Grad.«

Paa Foranledning af Kvæstor afgav Professor Hansen endvidere i en Skrivelse af 3. Juni 1912 følgende nærmere Redegørelse for Grunden til, at der søgtes 5200 Kr. til Undervisningsmateriel:

»Først skal jeg tillade mig at fremhæve det i og for sig urimelige og i Længden ganske uholdbare i, at de to vigtige Hovedfag til 1. Del af medicinsk Embedseksamen, Anatomi og Fysiologi, som straks faar det *store* Antal af begyndende Medicinere at undervise, stadig maa drive denne Undervisning i de gamle, indskrænkede, i Forhold til Studenternes Antal altfor smaa Auditorier, i uhygiejniske og i visse Henseender direkte sundhedsfarlige Lokaler. Det virker højst ejendommeligt, at Operationsøvelser paa friske tuberkuløse Lig f. Eks. afholdes i Sæsonen daglig om Eftermiddagen i det samme Auditorium, som benyttes til anatomiske og fysiologiske Forelæsninger, medens Vædskerne fra Operationskadaveret drypper ned paa Gulvet eller i en Bakke med Sand og tørrer ind og med Støvet hvirvles op i Luften,

som skal indaandes af Studenter og Lærere; thi det er ganske umuligt at spule Gulvet i Auditoriet, der dog er det bedste Lokale til at holdes rent i det gamle Akademi. De vordende Læger maa unægtelig faa højst ejendommelige Begreber om, at Renlighed, som der tages saa megen Hensyn til ved de øvrige medicinske Fag, udmærket kan undværes i Lokalerne for Anatomi, Fysiologi og operativ Kirurgi, der alle tre drives paa Kirurgisk Akademi. Dernæst vil jeg tillade mig at anføre, at normal-anatomisk Museum ikke ejer nogen af alle de moderne, højt udviklede og kostbare tekniske Undervisningsinstallationer, Projektionsapparater, Epidiaskoper og lignende, hvormed man med Rette har ment det uomgængelig nødvendigt at udstyre Auditorierne og Øvelseslokalerne i Rigshospitalet og dertil knyttede Institutter. Lignende Grunde som de, der har bevirket Indførelsen af disse Nutidens tekniske Indretninger og Forbedringer ved Undervisningen i Fagene til 2. Del af medicinsk Embedseksamen, gælder ligesaa vel fuldt ud for 1. Dels Fagene, deriblandt den anatomiske Undervisning. Den ansøgte Projektionsindretning til 1200 Kr. maa endda nærmest kaldes beskeden.

Angaaende den Sum, der er ansøgt til Forelæsningstavler og til Modeller, skal jeg tillade mig at fremhæve, at slige Forelæsningstavler, der her er paatænkt anskaffede, og som maa tegnes af en Kunstner under direkte Ledelse af Professor anatomiæ, danner et nødvendigt Supplement til den Samling Tegninger, som Museet allerede besidder og som vederlagsfrit er blevet udført af Professor anatomiæ og Museets Assistenter i Forening. Undervisningens Krav, der i de sidste 8—9 Aar er stadig stigende, lægger nu i den Grad Beslag paa Professorens og Assistenternes Arbejdskraft og Tid, at man ligefrem ikke er i Stand til at udføre dette nødvendige Tegnearbejde selv; hertil kommer, at en Del gamle Tegninger i høj Grad trænger til at erstattes med ny.

Angaaende Anskaffelsen af Modeller og Gipsafstøbninger er det dels Meningen at forny den i Aarenes Løb stærkt medtagne, afstødte og delvis ubrugelige Samling af anatomiske Gipsmodeller, der nu findes paa den anatomiske Studiesal til de Studerendes Benyttelse, dels at anskaffe (det kan desværre kun blive et lille Antal) moderne udviklingshistoriske (Menneskefostrets Udvikling) Modeller, udførte i forstørret Maalestok i Voks o. lign. Dette i Udlandet, ogsaa i vore skandinaviske Nabolande, meget skattede og anvendte Modelmateriale giver de Studerende Lejlighed til at tilegne sig Forstaaelsen af ogsaa for Lægen vigtige, men for Begyndere vanskelige Forhold, og det er mit Haab efterhaanden yderligere at kunne supplere Museets Samling hermed«.

Kvæstor anbefalede under 6. Juni 1912 de søgte Bevillinger, idet han dog foreslog, at Bevillingen til Undervisningsmateriel deltes saaledes, at der paa Finansloven for 1913—14 kun søgtes 1200 Kr. til et Projektionsapparat og 1000 Kr. som 1ste Del af en paa 4 Aar fordelt samlet Bevilling paa 4000 Kr. til Forbedring af Undervisningsmateriellet. Konsistorium anbefalede ligeledes i Skrivelse af 29. Juni 1912, at Professor Hansens Andragende blev imødekommet, eventuelt saaledes, at den ekstraordinære Bevilling fordeltes paa 4 Aar.

Paa Finansloven for 1913—14 blev imidlertid kun bevilget 800 Kr. til Forhøjelse af Museets Annuum (Universitetets Udgiftspost c. 8) og 650 Kr. til Forhøjelse af Udgiftspost d., Særegne Udgifter til det lægevidenskabelige

Fakultet, Underkonto 4., Til konserverende Behandling af Lig, idet Ministeriet kun optog disse 2 Bevillinger paa Finanslovforslaget, jfr. Rigsdagstidende 1912—13, Till. A. Sp. 1191—92 og 1195—96.

— Da Professor anatomiæ efter den ved Reglementerne af 10. Januar 1907 og 28. Maj 1910 hidførte væsentlige Forbedring af Forholdene med Hensyn til Tilgang af Dissektionsmateriale mente fra 1. Oktober 1912 at kunne lade de medicinske Studenter dissekere ½ Kadaver hver (imod hidtil $^1/_8$ à $^1/_6$), rejste han i en Skrivelse af 11. April 1912 Spørgsmaalet om at skaffe større Lokaler til Dissektionsøvelserne, hvad der var nødvendigt ikke alene af Pladshensyn, men ogsaa af hygiejniske Grunde. Som en midlertidig Ordning, indtil tidssvarende Lokaler kunde tilvejebringes for Institutet, søgte han at faa stillet Lokaler i det gamle Frederiks Hospital til Raadighed, eventuelt at faa rejst et Døckersk Telt paa Hospitalets Grund. I Sagen blev afgivet Erklæringer af Kvæstor, Bygningsinspektøren, Etatsraad Teisen og Direktøren for Rigshospitalet, det lægevidenskabelige Fakultet og Konsistorium, men der opnaaedes intet Resultat.

— I Anledning af, at Ministeriet under 25. April 1913 havde tilstillet Konsistorium til Erklæring en Sag om Genoptagelse af Forhandlingerne om en Tillægsoverenskomst til Fælledoverenskomsten af 1893, indsendte Konsistorium 21. Maj 1913 til Ministeriet med sin Tilslutning en Skrivelse af 9. s. M. fra det lægevidenskabelige Fakultet, hvori dette under Henvisning til, at Opførelsen af ny Instituter for Fysiologi og Anatomi paa det omhandlede Fælledareal vilde være langt at foretrække for disse Instituters Nyopførelse paa det kgl. Frederiks Hospitals og Fødselsstiftelsens Grund, paa det varmeste anbefalede, at de i sin Tid indledede Forhandlinger om en Tillægsoverenskomst genoptoges, og udtalte Ønsket om at blive repræsenteret ved Forhandlingerne, samt meddelte, at det havde designeret Professor Dr. J. C. Bock som sin Repræsentant ved disse.

I Tilslutning til den ovennævnte Skrivelse af 25. April 1913 tilstillede Ministeriet under 26. Maj s. A. Konsistorium et fra Universitetskommissionen til Ministeriet indsendt Forslag om, at der ved Inddragelse af den nedlagte kgl. Fødsels- og Plejestiftelses Grund skulde skaffes Plads til tidssvarende Lokaler for Universitetets Instituter for Normalanatomi og Fysiologi, tilligemed en derover fra Kommissionen angaaende Frederiks Hospital indhentet Erklæring. Konsistorium indhentede i den Anledning en Erklæring af 9. Juli 1913 fra det lægevidenskabelige Fakultet, som den 23. September s. A. blev tilstillet Ministeriet med Anmodning om, at Universitetskommissionen maatte blive gjort bekendt med den. Fakultetet udtalte sig i denne Erklæring paany for, at de to Instituter anbragtes i Rigshospitalets umiddelbare Nærhed, dog kun under den Forudsætning, at dette kunde ske, uden at den nødvendige snarlige Gennemførelse af Sagen herved paa nogen Maade forsinkedes; i modsat Fald kunde Fakultetet fuldt ud anbefale, at de omtalte Grunde mellem Amaliegade og Bredgade stilledes til Disposition for de to Instituter.

Om denne Sag vil iøvrigt Meddelelse blive givet i et senere Hefte af Aarbogen.

c. *De fire Instituter ved Rigshospitalet.*

Ved Tillægsbevillingsloven for 1912—13 blev Instituternes Annua for det nævnte Finansaar forhøjet saaledes: Det patologisk-anatomiske Institut

med 600 Kr., det farmakologiske Institut med 800 Kr., Institutet for almindelig Patologi med 260 Kr. og det retsmedicinske Institut med 500 Kr., jfr. Rigsdagstid. 1912—13, Till. B. Sp. 1617—20 samt Aarbog 1909—10 S. 1097—98, 1910—11 S. 217—20 og 1911—12 S. 649, 652, 660.

— Som i Aarbog 1909—10 S. 1090 og 1097 anført blev Instituternes Udgifter til Opvarmning, Belysning, Elektricitet, Rengøring m. v. paa Finansloven for 1910—11 fastsat saaledes som Underkonti 7—10 under Universitetets Udgiftspost d., Særegne Udgifter til det lægevidenskabelige Fakultet:

7.	Det patologisk-anatomiske Institut	8514	Kr.
8.	Det farmakologiske Institut	6945	—
9.	Institutet for almindelig Patologi	6995	—
10.	Det retsmedicinske Institut	3111	—
	I alt	25565	Kr.

Heraf udgjorde efter en paa Rigshospitalet foretaget Opgørelse 15335 Kr. Instituternes aarlige Udgift til Refusion til Rigshospitalet for Opvarmning og varmt Vand samt som Bidrag til Udgifterne ved Køleanlæget og Tilsyn med Hospitalets Damp-, Varmtvands- og Køleanlæg. Dette sidstnævnte Beløb blev paa Finansloven for 1913—14 forhøjet med 3411 Kr. 73 Ø. til 18746 Kr. 73 Ø. og samtidig udskilt fra de øvrige Udgifter som en særlig Underkonto med følgende Motivering, se Rigsdagstid. 1912—13, Till. A. Sp. 1195—98:

»For Bestyrerne af de heromhandlede 4 Institutter vil det være af Betydning, at der i Budgettet fastsættes et bestemt Beløb, der er til Raadighed for dem til Afholdelse af de Institutterne udover Refusionen til Rigshospitalet for Opvarmning m. v. paahvilende Udgifter, nemlig Udgifterne til Belysning, Elektricitet, Rengøring o. lign. Som Forholdet hidtil har været, har de nemlig paa Grund af Uvisheden med Hensyn til Refusionen til Rigshospitalet følt sig hemmede i deres Dispositioner med Hensyn til de øvrige under Kontoen henhørende Udgifter. Det maa derfor anses for ønskeligt, at de ovenfor anførte 18746 Kr. 73 Ø. paa Budgettet opføres for sig som et til Afholdelse af Udgifter til Varme m. v. anslaaet Beløb, medens 10230 Kr. fordeles mellem Institutterne som fast Beløb til Afholdelse af de dem i øvrigt paahvilende Udgifter, der henhører under denne Udgiftspost.

Idet man bemærker, at den nedenfor specificerede Fordeling mellem Institutterne af Bevillingerne til de nævnte 2 Klasser og Formaal er foretagen efter Samraad med Rigshospitalet og de paagældende Institutbestyrere, vil Kontoen saaledes efter det foran i Forslag bragte for Finansaaret 1913—14 blive at opstille saaledes:

7. Til Belysning, Elektricitet, Rengøring m. v. ved de lægevidenskabelige Institutter ved Rigshospitalet:

a.	Instituttet for almindelig Patologi	2960	Kr.	00	Ø.
b.	Farmakologisk Institut	2860	—	00	—
c.	Patologisk-anatomisk Institut	3102	—	75	—
d.	Retsmedicinsk Institut	1307	—	25	—
		10230	Kr.	00	Ø.

8. Til Varme og varmt Vand ved disse Institutter samt disses Bidrag til Køleanlæget og Tilsyn med Ledninger m. v.:

a. Institutet for almindelig Patologi (anslaaet)...	4470	Kr.	56 Ø.
b. Farmakologisk Institut (anslaaet)............	4644	—	02 —
c. Patologisk-anatomisk Institut (anslaaet).......	7224	—	12 —
d. Retsmedicinsk Institut (anslaaet)............	2408	—	03 —
	18746	Kr.	73 Ø.

For Finansaaret 1912—13 blev de nævnte Udgiftskonti af Ministeriet tilladt overskredne med 4157 Kr. 52 Ø., hvilken Merudgift skyldtes Stigning af Refusionen til Rigshospitalet.

d. Det hygiejniske Institut.

Ved Finansloven for 1913—14 blev Institutets Annuum (Universitetets Udgiftspost c. 16) forhøjet med 600 Kr. til 2100 Kr., jfr. Rigsdagstid. 1912—13, Till. B. Sp. 957—58. Allerede under 21. Juni 1911 søgte Laboratoriets Bestyrer, Docent Dr. Alfr. Erlandsen om Forhøjelse af Institutets Annuum med 2100 Kr. til 3600 Kr., om en aarlig Lønning paa 1200 Kr. til en ikke-videnskabelig Medhjælper samt om Tilladelse til at ændre Institutets Navn til »Universitetets hygiejniske Institut« (i Stedet for »Laboratorium«). Dette Andragende var anbefalet af det lægevidenskabelige Fakultet, Kvæstor (der dog henstillede, om Spørgsmaalet om Ansættelse af en ikke-videnskabelig Medhjælper foreløbig kunde stilles i Bero) og Konsistorium, men blev kun imødekommet for saa vidt angik Tilladelsen til Ændringen af Navnet, jfr. Aarbog 1911—12 S. 655. I et nyt, ligeledes af det lægevidenskabelige Fakultet og Konsistorium anbefalet Andragende af 13. April 1912 gentog Bestyreren derefter sin Ansøgning om Forhøjelse af Annuet og om Lønning til en Medhjælper, men opnaaede som nævnt kun en Annuumsforhøjelse paa 600 Kr. Det sidstnævnte Andragende var saalydende:

»Herved tillader jeg mig for det af mig bestyrede Laboratorium, under ærbødig Henvisning til mine Andragender af 21. Juni 1911 og 8. April 1912, at ansøge det høje Ministerium om:

1) Forhøjelse af det Laboratoriet ved de aarlige Finanslove (Universitetets Konto c. 16) tillagte Beløb, Kr. 1500, til Kr. 3600 aarligt.

2) Bevilling til Ansættelse af en Sekretær (ikke videnskabelig uddannet Medhjælper) ved Laboratoriet, med Lønning og i det hele paa lignende Maade som de tilsvarende Medhjælpere ved andre lægevidenskabelige Institutter.

Som nærmere Begrundelse af ovennævnte Ønsker, der — som det vil ses — er en Gentagelse af de tidligere fremsatte, tillader jeg mig at anføre følgende:

Ad 1. Siden Laboratoriets Overflyttelse til de langt større, i Driften langt dyrere, Lokaler i Ny Vestergade Nr. 11, er det umuligt at drive Laboratoriet med det bevilgede Beløb. Skønt Laboratoriet i det forløbne Aar kun har været i partiel Drift, har jeg dog maattet henvende mig til det høje Ministerium med Begæring om at maatte overskride Bevillingen med ca.

400 Kr. I indeværende Aar, hvori Laboratoriet ved Hjælp af en paa Finansloven tilstaaet Bevilling endelig kan bringes i brugelig Stand, vil Udgifterne nødvendigvis stige yderligere, selv om jeg af yderste Evne tilstræber den største Sparsommelighed. Forholdet vil da i hvert Fald blive det, at jeg næppe tør regne med at kunne gøre fuldt Brug af det istandsatte Laboratorium i den kommende Vinter.

Det maa bemærkes, at Laboratoriet, da det i sin Tid ved Mageskifte med Farmakologisk Studiesamlings Lokaler opgav sin Adkomst til Lokaler i den da nyerhvervede Fakultetsbygning i Fredericiagade, samtidig gik Glip af Andel i Brændsel, Belysning m. m., som de i nævnte Bygning installerede Laboratorier opnaaede ved Siden af deres Aarsbevilling. Udgifter hertil har stadig tynget dette Laboratoriums Budget, og efter Omflytningen hertil er de i Virkeligheden blevet umulige at bære. Vanskeligheden oplyses ved den tidligere nævnte Omstændighed, at det i Lokalerne tidligere drevne Laboratorium til Brændsel, Gas, Elektricitet og Rengøring havde en aarlig Udgift af ca. 1700 Kr. — 200 Kr. mere end *hele* Aarsbevillingen for dette Laboratorium. Saa længe her ikke afholdes egentlige Laboratoriekurser, vil disse Udgifter dog formentlig kunne holdes nede paa 10—1200 Kr. Naar hertil kommer en aarlig Udgift til Biblioteket paa mindst 6—800 Kr., Anskaffelse af Instrumenter, Modeller og andre Undervisningsgenstande samt egentlige Udgifter i Laboratoriedriften, vil det søgte Beløb 3600 Kr. blive ganske nødtørftigt, og vil kun være fyldestgørende, saa længe der ikke ved Laboratoriekurser lægges Beslag paa en betydeligere Del af Bevillingen.

Det anførte vil formentlig forklare, hvorfor jeg ikke formaar at administrere med det bevilgede Beløb. Ligesom jeg umiddelbart efter min Ansættelse paa indtrængende Maade henledede Opmærksomheden paa de yderst vanskelige Forhold, saaledes maa jeg nu efter 1 Aars Erfaring udtale, at Stillingen er ganske uholdbar, og at jeg maa fralægge mig Ansvaret for, at Bevillingen til Laboratoriet ogsaa i det kommende Aar vil vise sig saa aldeles utilstrækkelig, at jeg maa henvende mig paany om Tilladelse til Overskridelse.

Ad 2. Som tidligere anført har Ansættelsen af kvindelig — ikke videnskabelig — Medhjælp vist sig i høj Grad formaalstjenlig ved Laboratorier her og i Udlandet. Der er paa hygiejnisk Laboratorium megen Trang til en saadan Medhjælper. Det betydelige Kontorarbejde, Bibliotekets og Arkivets Ordning, Tilsyn med Instrumenter og Lokalernes Renholdelse m. m. lægger Beslag paa megen Arbejdskraft, foruden det kemiske og bakteriologiske Routinearbejde, der ikke kan udføres af Assistent og Laboratorietjener. Bestyreren føler allerede nu i høj Grad Savnet af tilstrækkelig Medhjælp, og da en Omordning af den hygiejniske Undervisning for medicinske Studerende formentlig er forestaaende, maa jeg indtrængende anmode om, at den søgte Begunstigelse, der allerede er blevet de fleste ligestillede Institutioner til Del, nu ogsaa bliver tilstaaet Universitetets hygiejniske Laboratorium«.

— Under 8. Maj 1913 bifaldt Ministeriet, at Annuet for 1912—13 overskredes med indtil 400 Kr. mod fornøden regnskabsmæssig Forklaring.

e. Ansættelse af en klinisk Assistent under Docenturet i Børnesygdomme.

Paa Finansloven for 1913—14 blev under Universitetets Udgiftspost a. 4. bevilget 1200 Kr. som aarlig Lønning til en klinisk Assistent under Docenturet i Børnesygdomme, jfr. Rigsdagstid. 1912—13, Till. B. Sp. 955—56. Bevillingen blev givet efter et af det lægevidenskabelige Fakultet, Kvæstor og Konsistorium anbefalet Andragende af 11. Maj 1911 (fornyet i April 1912), hvori Overlægen ved Rigshospitalets Børneafdeling, Docent, Dr. C. E. Bloch udtalte følgende:

»Undertegnede tillader sig herved at ansøge det høje Ministerium om, at der paa den kommende Finanslov maa blive optaget en Bevilling paa 1200 Kr. aarlig til en klinisk Assistent under Docenturet i Børnesygdomme.

Da jeg i sin Tid mente, det var tilstrækkeligt, at der blev tildelt Rigshospitalets Afdeling for Børnesygdomme kun een fast Assistent (Reservelægen) og 3 6-Mdrs. Kandidater, var det i den Tro, at der vilde blive knyttet en klinisk Assistent til Docenturet, paa lignende Maade som det er Tilfældet ved de andre kliniske Lærerpladser.

At dømme efter den meget betydelige Tilgang, Polikliniken for Børnesygdomme har haft i den korte Tid, den har været aaben (i de første ca. 7 Maaneder 1453 ny Patienter, med 3870 Konsultationer) vil Arbejdet for den ene faste Assistent, Reservelægen, blive saa betydeligt, at han ikke vil faa Tid til at hjælpe med ved det videnskabelige Laboratoriearbejde eller ved Undervisningen; Ansættelsen af en klinisk Assistent bliver derved yderligere nødvendig.

f. Andre Sager.

Ved Skrivelse af 26. Maj 1913 bifaldt Ministeriet, at det under Udgiftspost d., Særegne Udgifter til det lægevidenskabelige Fakultet, Underkonto 1., Til ordinære Udgifter, for 1912—13 bevilgede Beløb, 7000 Kr., overskredes med 548 Kr. 47 Ø. mod fornøden Forklaring i Regnskabsoversigten. Overskridelsen hidrørte fra Stigning af Udgifterne til Brændsel, Gas og Elektricitet som Følge af den stærkt tiltagende Benyttelse af Lokalerne.

6. Det filologisk-historiske Laboratorium.

Aarsberetning 1912—13.

(Professor, Dr. *J. L. Heiberg*).

Laboratoriets Lærerraad har bestaaet af Professorerne Steenstrup, Erslev, Høffding, Thomsen, Paludan, Jespersen, Nyrop, Heiberg, Jónsson, D. Andersen, Dahlerup, Wilkens, Drachmann, V. Andersen, Olrik, samt Docenterne Sandfeld Jensen, Sarauw, Gudmundsson, Grønbech. Som Forstander fungerede Professor Heiberg.

Om Virksomheden kan meddeles følgende: I Efteraarshalvaaret 1912 holdt 11 Lærere 16 Øvelsesrækker med 26 Timer ugentlig, desuden Privatdocent, Dr. phil. Ellen Jørgensen 1 Række med 2 Timer ugentlig; i Foraars-

halvaaret 1913 holdt 12 Lærere 13 Øvelsesrækker med 20 Timer ugentlig, desuden Privatdocent, Dr. phil. Ellen Jørgensen 1 Række med 1 Time ugentlig.

Til Laboratoriet havde (ved Aarets Slutning) 267 Studerende Adgang (mod 1911—12: 347; den betydelige Nedgang skyldes Nøgleskifte Nytaar 1913, hvorved et større Antal Indehavere af den gamle Nøgle, der ikke længere havde Adkomst til at have Nøgle, afleverede den gamle uden at faa den nye Nøgle i Stedet). Laboratoriet har været aabent i 237 Dage. Den i Læsesalen fremlagte Navneprotokol udviser et samlet Antal Besøgende af 9312; i de Maaneder, da der holdtes Øvelser, blev Læsesalen benyttet af c. 54 Studerende daglig.

Allerede i Sommeren 1910 havde det vist sig nødvendigt, da de 29 Reolfag i Læsesalen ikke længere afgav tilstrækkelig Bogplads, at opstille en trefags Reol i Øvelsessalen; i Sommeren 1912 maatte atter en trefags Reol opstilles i Salen. Dette Forhold medførte stadig Vanskeligheder med Hensyn til Adgangen til de i Øvelsessalen opstillede Bøger, naar der holdtes Øvelser, og da Antallet af Øvelsesrækker i Efteraaret 1912 var steget betydeligt efter flere Aars Tilbagegang, samtidig med, at en større Del af Bøgerne, den klassiske Afdeling, var flyttet ind i Salen, vedtog Lærerraadet for at raade Bod paa de Ulemper, som medførtes af Øvelsessalens Anvendelse til Bog- og Læsesal, i et Møde den 28. Februar 1913 som Supplement til de i Aarb. 1896—97, S. 552, aftrykte Ordensregler for Laboratoriet følgende

Bestemmelser for Benyttelsen af Øvelsessalen.

1. I de Timer, da Øvelser holdes, skal det i Almindelighed være tilladt at hente og stille Bøger paa Plads, naar det kan ske uden Forstyrrelse; længere Ophold ad Gangen er ikke tilladt.
2. I de Timer, da Salen ikke benyttes til Øvelser, gælder i Almindelighed de for Benyttelsen af Læsesalen i Ordensreglerne givne Bestemmelser; saaledes indskærpes det, at ogsaa de læsende i Øvelsessalen skal indføre deres Navne i Protokollen. Dog skal det være tilladt de besøgende at læse sammen, naar det kan ske uden Forstyrrelse for andre besøgende. *Egentlig Manuduktion er forbudt.* Fortæring af medbragt Mad henvises til Entreen og Universitetets Frokoststue.

Laboratoriet har i Aarets Løb modtaget Boggaver fra følgende Institutioner: Universitetet, Universitetsbiblioteket, Professorernes Læseindretning, Det kongelige Bibliotek, Statens statistiske Bureau, Det kgl. danske Videnskabernes Selskab, Det kgl. danske Selskab for Fædrelandets Historie og Sprog, Kommissionen for det arnamagnæanske Legat, Det islandske literære Selskab, Den danske historiske Forening, Svenska Fornskrift-Sällskapet, Redaktionen af Nordisk Tidsskrift for Filologi, Selskabet til historiske Kildeskrifters Oversættelse, Selskabet for Udgivelse af Kilder til dansk Historie, Dansk Ingeniørforening, G. E. C. Gads Boghandel, og fra følgende enkelte Personer: Professorerne Steenstrup, Erslev, Høffding, Thomsen, Jespersen, Nyrop, Heiberg, Fridericia, Buhl, Docenterne Siesbye og Sarauw, Ingeniør A. Busck, Underbibliotekar V. J. v. Holstein Rathlou, Aarhus, Cand. mag. Gunnar Knudsen, Overbibliotekar, Dr. phil. S. Larsen, Arkiv-

sekretær L. Laursen, Professor, Dr. phil. & theol. Edv. Lehmann, Berlin, Dr. phil. H. Ræder, Dr. phil. G. Schütte, Cand. jur. C. W. Westrup, Professor em. Dr. phil. H. G. Zeuthen.

I Aarets Løb er Bogsamlingen forøget med 569 Bind, deraf 204 nye Værker, fordelte paa Afdelingerne saaledes:

Fælles	4	Værker,	26	Bind.
Nordisk	28	—	72	—
Tysk	8	—	18	—
Engelsk	38	—	90	—
Romansk	45	—	172	—
Klassisk	12	—	33	—
Sprog, Alm. og sammenlignende	1	—	14	—
Historie	18	—	66	—
Religionshistorie	39	—	53	—
Filosofi	13	—	25	—
Summa	206	Værker,	569	Bind.

Til Anskaffelse af religionshistoriske Værker har den aarlige Bevilling, 3500 Kr., ekstraordinært i Finansaaret 1912—13 været forhøjet med 500 Kr.; den samlede Bevilling paa 4000 Kr. er anvendt saaledes:

A.	Assistance, Rengøring m. m.	1047	Kr.	00	Ø.
B.	Papir, Porto, Inventar m. m.	367	—	24	—
C.	Bogindkøb	1678	—	01	—
D.	Indbinding	907	—	75	—
	Summa	4000	Kr.	00	Ø.

7. Det psykofysiske Laboratorium.

(Jfr. Aarbog 1909—10, S. 1063).

Paa Finansloven for 1913—14 blev der under Universitetets Udgiftspost a. 4. bevilget 1200 Kr. som aarlig Lønning til en Assistent ved Laboratoriet, jfr. Rigsdagstid. 1912—13, Till. B. Sp. 317—18. Bevillingen blev givet efter et af det filosofiske Fakultet under 24. April 1912, Kvæstor under 9. Maj og Konsistorium under 30. Juni anbefalet Andragende af 12. April s. A. fra Bestyreren, Professor, Dr. Alfr. Lehmann. Andragendet var saalydende:

»Undertegnede Bestyrer af Universitetets psykofysiske Laboratorium, Professor, Dr. Alfr. Lehmann, tillader sig herved allerærbødigst at andrage det høje Ministerium om at søge bevilget 1200 Kr. aarlig til Lønning af en Assistent ved Laboratoriet.

Til Begrundelse af dette Andragende skal jeg tillade mig at anføre følgende:

Skønt de Pengemidler, der hidtil har staaet til Laboratoriets Raadighed, har været stærkt begrænsede, er det dog i de siden Laboratoriets Oprettelse forløbne 26 Aar lykkedes mig at tilvejebringe en ret omfattende Instrumentsamling, hvortil iøvrigt dels Carlsbergfondet, dels forskellige private har

ydet væsentlige Bidrag. Men Vanskeligheden ved at holde Samlingen i Orden vokser naturligvis med dens Omfang, og denne Vanskelighed er særlig stor, fordi Laboratoriets Lokaler er beliggende i to forskellige Bygninger, nemlig dels paa 1. Sal i Mellembygningen og dels paa 2. Sal i Forhuset i Studiestræde Nr. 6. Da Samlingen nu er saa omfattende, at det er muligt at demonstrere de væsentligste psykofysiske Forsøg, maa der stadig til Forelæsningerne bringes Instrumenter fra det ene Sted til det andet og tilbage igen efter Benyttelsen. Dette Arbejde kræver ikke blot en hel Del Tid, men overstiger ikke sjældent mine fysiske Kræfter, saa at jeg nødvendigvis maa have Bistand.

Desuden har de omtalte Pladsforhold til Følge, at Tilsynet ved Laboratorieøvelserne bliver yderst besværligt, idet jeg, naar flere Hold arbejder samtidig, maa vandre frem og tilbage mellem de to Afdelinger. Kun en videnskabelig uddannet Assistent, som kan overtage Tilsynet det ene Sted, vil kunne afhjælpe denne Ulempe.

Hertil kommer yderligere, at Bearbejdelsen af Forsøgsmaterialet, Udmaalingen af de grafisk registrerede Fænomener og Beregninger af forskellig Art, ikke blot kræver megen Tid, men ogsaa jævnlig er saa anstrengende for Øjnene, at jeg nu i min mere fremrykkede Alder har vanskelig ved at udføre det tilfredsstillende. Den Art Arbejde bør overlades til en yngre Mand, for hvem det kan være en gavnlig Øvelse, medens det for mig kun er Spild af Tid, der kunde anvendes bedre. Jeg haaber derfor, at det høje Ministerium vil søge den ønskede Bevilling til en Assistent, der vil være af stor Betydning for Undervisningen og det videnskabelige Arbejde i Laboratoriet.«

Som Assistent ved Laboratoriet ansatte Konsistorium under 29. April 1913 efter Bestyrerens Indstilling Kommunelærer, Cand. mag. R. H. Pedersen fra 1. s. M. at regne.

8. Den botaniske Have.

a. Aarsberetning 1913.

(Direktør, Professor *C. Raunkiær).*

A. Haven i snævrere Forstand.

(Botanisk Gartner *Axel Lange*).

1. Frilandsanlæget. Kvarterer og Busketter er gravede og renholdte som sædvanlig. I Efteraaret er alle Planterne i Staudekvarteret opgravede, Arealet er gødet og gravet, Bedene er afsatte med samme Afstand som forhen, og Planterne er plantede paany; samtidig er de i de senere Aar ny tilkomne Planter, som hidtil har staaet paa Reservebede, skudt ind paa deres Pladser. Den øverste Række Sten af det Stengærde, der afgrænser Dansk Kvarter mod Syd, er bortfjernet og paa den Rabat ovenfor Stengærdet, hvor der før stod Rubus, er der nu saaet Græs; denne Græsrabat er afgrænset mod Gangen ved lave Egestolper forbundne med galvaniseret Baandjærn, og ved Stolperne er plantet Rosen Dorothy Perkins. Rubus-Samlingen er flyttet op paa Observatoriehøjen. Gangen, som løber op over Observatorie-

bakken i Nordsiden af denne, er bleven makadamiseret, og der er sat Rendesten langs den ene Side. Ialt er sat 77 Meter Rendesten og makadamiseret 110 □ Meter Gang.

Da Jorden i en Del af Forsøgshaven og en Del af Enaarigt Kvarter paa Grund af megen Fugtighed først sent paa Foraaret kunde blive bekvem, er der i Aar nedlagt Drænrør i denne Del af Haven. Der er i Forsøgshaven nedlagt 4 Linier, som samlede i en Hovedlinie munder ud i Kloakbrønden ved Stakittet til Forsøgshaven. I Enaarigt Kvarter er nedlagt 2 Linier, den ene med Udspring ved Vandmaalerbrønden, der ofte om Vinteren har været halvfyldt med Vand, begge disse Linier munder ligeledes ud i Kloakbrønden. Den samlede Længde af nedlagte Drænrør udgør c. 115 Meter. Endvidere er der nedlagt Drænledninger nedenfor (langs med) Staudegruppen paa Museumsplænen og en Ledning nedenfor Lindebuskettet, begge med Afløb til Søen. Her er ialt lagt c. 40 Meter Rør. »Mosen« ved Dansk Stenhøj er omplantet. Mosehullerne er bleven udvidede og uddybede. Stenhøjen ved Foden af Observatoriebakken er i sin nordre Del bleven udvidet, det øverste Jordlag er bortgravet, der er lagt et Drænlag af Skærver, og ny Jord bestaaende af en Blanding af Mose- og Lyngjord samt Sand er bleven paaført. Til Beplantning af denne ny Del af Stenpartiet er hovedsagelig anvendt Lyngarter, Daphne-Arter og nogle sjældnere Naaletræer. Søbredden er flere Steder bleven udbedret, hertil er ialt anvendt 10 Arbejdsdage.

For at holde Søen i den rette Vandstandshøjde har Pumpen været benyttet 84 Gange i 556 Timer, hvorfor der særligt i dette Øjemed maatte fyres under Kedlerne i 352 Timer. Vandforbruget i Haven var fra September 1912—September 1913: 8.420 m^3: det stipulerede afgiftsfri Kvantum 9.200 m^3 (= 70.000 Tdr.) blev saaledes ikke overskredet.

2. Sorø Arboret. I Planteskolen er der renholdt som sædvanligt. Ligeledes er der renset omkring flere af de svagere af Planterne i Arboretet og der er fældet enkelte af Skovens Træer og kappet Grene af andre for at give Lys og Luft til Arboretets Planter. Fra Botanisk Have er der sendt til Sorø 47 Eksemplarer af Betula i 6 Arter, hvilke er plantede i Hundekildehave og 10 Arter af forskellige Slægter — 77 Individer — hvilke er udplantede i den til Arboret udlagte Del af Feldskov. Endelig er der flyttet fra Planteskolen i Botanisk Have til Planteskolen i Feldskov 7 Plantearter med ialt 56 Eksemplarer.

3. Væksthusene. Planterne er omplantede og renholdte som sædvanlig, 16 Planter er omplantede i Ballier og firkantede Kasser. I Aaret 1913 var 97 Arter og Varieteter af Væksthus-Orchideer i Blomst.

Hovedreparationen paa Væksthusene. Paa Grund af, at der var hengaaet saa lang Tid, siden den sidste Hovedistandsættelse havde fundet Sted (7 Aar), var Husene meget medtagne, saa at Reparationen tog lang Tid og blev betydelig kostbarere end beregnet. Selv om man uden at frygte, at Husene skal falde sammen, kan vente et saa langt Spand af Tid, inden man skrider til en grundig Istandsættelse, er det af Hensyn til Husenes Beboere: Planterne, i høj Grad at fraraade. Det dobbelte Glasdække er allerede faa Aar efter en Istandsættelse ret smudsigt og er efter 6—7 Aars Forløb dækket med et saa tæt Lag Snavs, at Planterne absolut maa lide af Mangel paa Lys. (En Vaskning af Vinduerne til andre Tider vilde kræve en kostbar Opstilling af Stilladser og store Udgifter til de Arbejdere, som skulde besørge Vaskningen).

Men ved den langvarige Reparation af Husene lider Planterne ogsaa meget, fordi Glasdækket saa er fjærnet i lange Tider, og Planterne derved udsættes for Blæst, Slud og Nattekulde.

Det var den øverste Væksthusrække, Husene 1, 2, 3, 4, og 5, som i Aar var underkastet en Istandsættelse. Alle Vinduesrammer, baade lodretstaaende og skraatliggende har været nedtagne, de er bleven grundig vaskede, Rammetræet er efterset og fornyet, hvor det var nødvendigt, den gamle løse Kit er bortskrabet, og Ruderne er paany kittede, ligesom nyt Glas er indsat, hvor det var nødvendigt, endelig er Sprosser og Rammetræ malede (2 Strygninger). En Del af Glasdækket, der fra gammel Tid var lagt med de sammenstødende Glasrande i Bly, er lagt om, saaledes at Ruderne nu ligger med Overlæg. Denne Ændring er udført ved det ydre Glaslag paa øvre Del af Hus Nr. 2 og 4 og paa den nedre Del af Hus Nr. 3. Alle Spær er eftersete og rensede eller vaskede, hvor dette var gørligt, de daarligste er erstattede med ny, medens andre er reparerede ved Tillaskning af ny Dele. Ialt er opsat af ny Spær: i Nr. 1: 8 Stk., i Nr. 2: 16 Stk. med 5 Løsholter, i Nr. 3: 91 Stk. med 32 Løsholter, i Nr. 4: 32 Stk. med 20 Løsholter og i Nr. 5: 16 Stk. med 16 Løsholter. Luftgivningsapparaterne i Nr. 2 og 4 i den nedre Etage af Glastaget, hvilke enten virkede meget slet eller var ganske ubrugelige, er forsynede med ny Mekanisme; i Nr. 4 er Luftgivningskassen i Rygningen repareret med 36 Meter $2\frac{1}{2} \times 6$ smigstrøget Planke skaaret ned mellem Spærene til det udvendige Dækbrædt at hvile paa, og 18 trekantede Plankelister er paasat mellem Spærene til Rammerne at støde imod. Alle de øvrige Luftklapper og Topventiler er eftersete og smurte. I Palmehuset er Dørpartiet mod Terrassen forandret og repareret, en ny Gesims er paasat; det indvendige Vindfang er borttaget og i Stedet er anbragt en indvendig Dør. Derved er vundet lidt Plads i Huset, idet der indenfor Døren er anbragt løse Hylder, der kan fjærnes, hvis Døren, som under normale Forhold er aflaaset, skal benyttes til Passage.

Alle Tagrender og Nedløbsrender har været underkastede et grundigt Eftersyn, ligeledes er Zinken paa flere af Vinduesrammerne bleven fornyet. Ved flere af de lodrette Jærndragere i Palmehusets Façade var Fodstykkerne saa fortærede af Rust, at 24 ny Stykker maatte tillaskes. Damprørene i Kanalen i Nr. 4 og Damprør i Nr. 9 er reparerede. Alle Haner og Ventiler i Husene er slebne, 12 Stk. ny $\frac{1}{2}''$ Ventiler er paasatte. I Fyrkælderen er alle Haner og Ventiler bleven slebne, ligeledes er Maskinen og Pumperne eftersete og reparerede. Hylder og Borde i alle 5 Afdelinger i øverste Væksthusrække er eftersete og reparerede, hvor det var nødvendigt. Alt Træværk og Jærnstativer i og paa Husene er malet 2 Gange.

I Potteskuret bagved Palmehuset er der hugget Hul i Muren og en Karm og Dør er anbragt saaledes, at man udefra kan faa direkte Adgang til Potteskuret.

4. Bygningerne. I Medhjælperboligen er der lagt nyt Gulv i 1ste Undergartners Køkken, der er lagt ny Zinkplade og Komfuret er omstillet; i 2den Undergartners Bolig er nogle Vægge, som var revnede, reparerede. I et af de smaa Værelser paa 1ste Sal i Gartnerboligen er anbragt et større Loftsvindue med ny Lyskasse i tilsvarende Størrelse; Lofterne i Kontorerne er hvidtede og Gulvene er ferniserede. I Museet er Varmeapparatet i Nr. 18 forøget med 1 Element og i Nr. 10 med 5 ny Elementer; en Haandvask er

anbragt i Nr. 6; Hovedtrappen fra Stuen til 1ste Sal og Trappen til Loftet samt Gulvet i Nr. 24 er ferniserede. Trappen ved Hovedindgangen op til Biblioteket er malet. I Laboratoriet er der i Loftsværelserne, som hører til de to Professorers Lejligheder, indlagt 6 Stk. Lyskasser med ny store Loftsvinduer; en Dør er tilforskallet, og et Gulv repareret. Hovedtrappen er ferniseret og 2 Lofter er hvidtede.

Tagrender og Nedløbsrender paa alle Bygninger er eftersete og reparerede.

Til Ly for Opsynsmanden, som er posteret ved Gothersgadelaagen, er den ene Halvdel af Loggiaen ved Portnerboligen bleven omdannet til et net lille Opholdsrum bygget op af to Lag Brædder beklædte med Isoleringspap paa de modstaaende Flader. Huset er dækket med Tagpap, Gulvet er beklædt med Brædder; i den Side, der vender ud mod Indgangsporten, er anbragt et lille Vindue. Huset er oliemalet udvendigt og indvendigt.

5. *Frø- og Plantebytningen.* Fra 90 botaniske Haver og fra 11 Private er modtaget 2.907 Portioner Frø og fra 26 botaniske Haver, fra 54 Private samt ved Køb er erhvervet 458 Eksemplarer af levende Planter og Stiklinger. Blandt Giverne kan nævnes: Etatsraad Aabye, Cand. jur. Svend Andersen, Dr. G. Borries, Grosserer Chr. Erichsen, Adjunkt Ferdinand, Gartner Haar (Gisselfeld), Cand. polyt. Hirschfeldt Hansen, Frøhandler H. Hansen, Cand. pharm. Jac. Hartz, Kgl. danske Haveselskab, Grosserer N. W. Larsen, Mag. art. Lorenzen, Havnebygmester Møller, J. P. Pedersen (Chicago), Læge C. G. Pontoppidan, Kunstmaler J. Th. Skovgaard (Frø fra Java), Gartner Joh. Steenberg, Professor Warming, endvidere fra følgende ved Institutionen ansatte Personer: Dr. Børgesen, Gartner Hultkvist, Bot. Gartner Lange, Dr. Ostenfeld, Dr. O. Paulsen, Mag. sc. H. E. Petersen, Professor Raunkiær, Dr. Kolderup Rosenvinge og Undergartner Ulleriks.

Fra Haven er afgivet til 89 botaniske Haver og 57 Institutioner, Skoler og Havevenner 8.949 Portioner Frø og til botaniske Haver og private Institutioner o. l. 2.263 levende Planter og Stiklinger. Foruden de levende Plantedele, de til Institutionen knyttede Videnskabsmænd har benyttet i Aarets Løb, har Haven afgivet Undersøgelsesmateriale til Forskere i Ind- og Udland; her kan saaledes nævnes: Til Botanisk Have i Göttingen er sendt Rødder af 11 forskellige Cycadeer; til Professor Hieronymus i Berlin er sendt friske Blade, samt Blomsterstøv af Cycadeer, og til Professor Lidforss er sendt afskaarne Dele af Proteaceer. Endelig har Mag. sc. Frk. J. Hempel modtaget til Forsøg 53 levende succulente Planter. Til Selskabet for Stuekulturs 10-aarige Bestaaen skænkede Haven nogle Planter til Tombolagevinster og udstillede tillige nogle faa insektædende Planter.

Foruden til Universitetslærernes Forelæsninger og Eksaminer samt til den farmaceutiske Læreanstalts Undervisning i Botanik er der (c. 180 Rekvisitioner) af afskaarne Blomster afgivet 1.084 Portioner. Disse fordeler sig saaledes: Latin- og Realskoler 250 Portioner, Pigeskoler 219 Portioner, Kommuneskoler 205 Portioner, Kursus 198 Portioner, Manuduktører 89 Portioner, Lærerhøjskolen 78 Portioner og Lærereksamen i Provinsen 45 Portioner.

Endvidere har Haven leveret Blomster og andre Plantedele til den ved det Bülowske Legat opretholdte Undervisning i Tegning; ligeledes har Tegnemateriale været afgivet til det tekniske Selskabs Skole.

6. *Forsøgshaven.* Denne har været benyttet af Professor C. Raun-

kiær, Professor W. Johannsen, Dr. phil. C. H. Ostenfeld, Dr. phil. O. Paulsen, Mag. sc. H. E. Petersen, Mag. sc. Ferdinandsen.

7. Der er udstedt 31 Kort til Manuduktører, tildels med Adgang til Væksthuse, Stenhøje og Mosen.

Adgangskort til at male eller fotografere i Haven er meddelt 25 Personer.

Adgangskort til Haven er af Bibliotekaren udstedt til 48 ministerielle og Universitetets Embedsmænd, 9 Botanikere, 40 Studd. mag., 68 Studd. og Eksam. pharm., 10 Lærere og Lærerinder, 117 Seminarieelever, 7 Landbohøjskoleelever, 29 Elever ved Statens Lærerkursus.

8. *Plantebestemmelsesarbejdet i 1913.* I det forløbne Aar er der foretaget c. 560 Plantebestemmelser. Da Plantebestemmeren Dr. O. Paulsen var fraværende med Orlov fra Begyndelsen af Maj til Slutningen af Juni (paa Færøerne) og atter fra Begyndelsen af Juli til Slutningen af Oktober (i Nordamerika), har i hans Sted Mag. sc. C. Christensen bestemt største Delen af Planterne (c. 300). Af de øvrige har botanisk Gartner A. Lange og Paulsen bestemt omtrent lige mange. Staudekvarteret er blevet delvis revideret een Gang, og Dr. C. H. Ostenfeld har een Gang gennemgaaet det danske Kvarter.

9. *Forskelligt.* Dr. phil. Direktør Brygger Jacobsen har ladet opstille en Afstøbning af »Artemis fra Versailles«. Statuen er anbragt under Birketræerne.

B. Museet.

(Museumsinspektør, Dr. phil. *C. Hansen Ostenfeld*).

1. *Bestemmelses- og Konservatorarbejder.* a. Herbarierne. *Bestemmelsesarbejder:* Museumsinspektøren har bestemt eller revideret en hel Del danske Planter indsendte til den topografisk botaniske Undersøgelse, endvidere mindre Samlinger af islandske og skotske Planter. Assistent C. Ferdinandsen har bestemt adskillige indsendte Svampe. Bestemmelsesarbejder er endvidere foretaget af Docent Dr. L. Kolderup Rosenvinge (danske Havalger), Bibliotekar Dr. F. Børgesen (vestindiske Havalger), Mag. sc. C. Christensen (Bregner), Cand. pharm. A. Hesselbo (Mosser), Mag. sc. Ø. Winge (Svampe). (For udenlandske Botanikeres Arbejder ved vore Samlinger, se Afsnittet: »Benyttelse af Samlingerne«).

Konservatorarbejder. 1. Dansk Herbarium. Indordning af nyt Materiale, især i Karplantesamlingen. 2. Arktisk Herbarium. Ordningen af Mosherbariet tilendebragt ved Cand. Hesselbo. 3. Generalherbariet. Indordning af nyt Materiale ved Mag. sc. C. Ferdinandsen. Ordning af tilbagekomne Laan af Samlingerne, bl. a. har Museumsassistenten ordnet tropisk-amerikanske Græsser. — Der er i Aarets Løb opklæbet (efter Forgiftning med Sublimatopløsning) 5196 Ark med Karplanter.

b. Tør- og Spritsamlingen. En betydelig Mængde nyt Materiale er indordnet. En Del ældre Materiale er blevet forsynet med nye Etiketter. Arktisk Spritmateriale af nogle Plantefamilier gennemgaaet til Benyttelse til anatomiske Studier.

c. Nyttesamlingen. Nyt Materiale indordnet. Der er i Aarets Løb foretaget forskellige Undersøgelser i Anledning af Forespørgsler fra Autoriteters eller Privatpersoners Side angaaende Prøver af Nytteplanter o. lign.

1*. *Bestemmelses- og Ordningsarbejder for den i 1909 bevilgede 5-aarige*

Sum til Oparbejdelse af Museets Samlinger. Museumsassistenten Dr. phil. Ove Paulsen har anvendt Hovedparten af sin Arbejdstid paa Bestemmelse dels af de Liebmann-Ørstedske meksikanske Samlinger, dels af vore dansk-vestindiske Samlinger. Af de førstnævnte har han bestemt Familierne Euphorbiaceæ og Urticaceæ og dermed foreløbig afsluttet dette Arbejde. Af de dansk-vestindiske Samlinger har han bestemt følgende Familier: Piperaceæ, Ulmaceæ, Urticaceæ, Moraceæ, Olacaceæ.

Assistent Mag. sc. Ferdinandsen har ordnet Dubletter fra dansk Herbarium og endvidere fortsat Bestemmelsen af dansk-vestindiske Svampe.

Dr. phil. O. Galløe har fortsat den paabegyndte Ordning af Generalherbariets Likener, og Mag. sc. C. Christensen har indordnet nyt Materiale i Pteridofytsamlingen.

2. *Benyttelsen af Museets Samlinger.* Følgende Botanikere har i 1913 modtaget Planter til Laans (de med * mærkede Planter er allerede tilbagesendte): H. H. Bartlett, Washington (*Originalmateriale af Oenothera gauroides Hornem.); A. Bennett, Croydon (*Originalmateriale af Potamogeton pamiricus Baagøe); C. Christensen, Kbhvn. (*div. amerikanske Dryopteris); I. Hagen, Trondhjem (arktiske Oligotrichum); O. Hagerup, Kbhvn. (Linnæa); C. Jensen, Hvalsø (*Madotheca platyphylla fra Danmark); C. Lindman, Stockholm (*Sagina scotica); W. Maxon, Washington (tropiske Lycopodium, mest amerikanske); S. Murbeck, Lund (*forskellige Alchimilla og Potentilla, *Rumex palustris); Carsten Olsen, Kbhvn. (Cornus suecica og C. canadensis); F. Pax, Breslau (Euphorbiaceæ-Mercurialinæ); H. E. Petersen, Kbhvn. (Anthriscus); O. G. Petersen, Kbhvn. (*forskellige Larix); W. Rothe, Berlin (Verlotia fra Syd Amerika); A. K. Schindler, Posen (Desmodinæ; *Alysicarpus og Uraria); C. Schroeter, Zürich (danske Betulæ); O. Stapf, Kew (*Forskål's Ficus); I. Urban, Berlin (*amerik. Psychotria).

Ældre Laan er i 1913 tilbagesendt af følgende Botanikere og Instituter: Berliner Museet (forsk. centralamerik. Zygophyllaceæ); R. Hamet, Paris (Hovedmassen af vore Crassulaceæ); C. E. Moss, Cambridge (nogle danske Salices); Hj. Möller, Falun (Leskeaceæ); M. P. Porsild, Disko (nogle Antennariæ); C. E. Salmon, Reigate (nogle Statice); C. Sauvageau, Bordeaux (Stypocaulon og Cladostephus); C. Skottsberg, Upsala (Myzodendraceæ); van Tieghem, Paris (Loranthaceæ).

Ældre Laan udestaar hos følgende: O. Beccari, Firenze (nogle Palmæ); R. Benedict, New York (Vittarieæ); I. Borodin, Petrograd (nordiske Lycopodium); J. Briquet, Génève (div. amerik. Labiatæ); Bitter, Bremen (Solanum); Dahlstedt, Stockholm (forsk. Hieracium og Taraxacum); U. Dammer, Berlin (nogle meksikan. Solanaceæ); O. Drude, Dresden (amerik. Ericineæ); F. Fedde, Berlin (nogle Papaveraceæ); Goethart, Leiden (Vellosieæ); W. Heering, Hamburg (nogle Baccharis); R. Hamet, Paris (Forskål's Crassulaceæ); Kew Herbarium (Schmidt's Siam-Samling); F. Kränzlin, Berlin (Cyrtandreæ og Gesneraceæ); P. Kuckuck, Helgoland (nogle spritlagte arkt. Alger); G. Kükenthal (Liebmann'ske Cyperaceer); H. Lindberg, Helsingfors (Potamogeton-Arter); C. Lindman, Stockholm (Poa pratensis); A. Mentz, Viborg (nogle arkt. Salices); F. Niedenzu, Braunsberg (nogle Malpighiaceæ); A. Pascher, Prag (Hyoscyamus, Scopolia); H. E. Petersen, Kbhvn. (forsk. spritlagte Araliaceæ og Umbelliferæ); V. A. Poulsen, Kbhvn. (diverse Planter); L. Radlkofer, München (forsk. Sapindaceæ); B. L. Robinson, Cambridge,

Mass. (centralamerik. Compositæ); L. Rose, Washington (Liebmann's Umbelliferæ, Cactaceæ o. fl.); L. Kolderup Rosenvinge, Kbhvn. (diverse Alger); W. Rothe, Berlin (Marsdenia); H. G. Simmons, Lund (nogle arkt. Glyceriæ); C. E. Salmon, Reigate (nogle Statice); H. Schinz, Zürich (Amarantaceæ); Frk. A. Seidelin, Kbhvn. (forsk. Vandplanter); J. Urban, Berlin (Olacaceæ, Rutaceæ americ.); O. Warburg, Berlin (amerik. Ficus).

Museet har foruden af Havens og Museets eget Personale (8) været benyttet af 16 danske Botanikere, som for kortere eller længere Tid har arbejdet med Museets Samlinger, af disse kan særlig nævnes: Mag. sc. C. Christensen (som har studeret Bregner), Cand. pharm. Hesselbo (Mosser), Cand. mag. K. Jessen (danske Planter), Dr. phil. O. Galløe (Likener), Dr. L. Kolderup Rosenvinge (Alger), Dr. H. E. Petersen (Umbelliferæ o. a.) og Professor em. E. Warming. Endvidere har Museet været besøgt af 7 udenlandske Botanikere.

3. Udsendelse af Dubletter fra Museet. Der er i Aarets Løb kun udsendt faa Dubletter fra Museet, nemlig foruden nogle enkelte Planter en Samling arktiske Pteridophyta (78 Eksemplarer) til Prins Roland Bonaparte, Paris.

Der forberedes et Katalog over Museets Dubletter, for saa vidt som de er egnede til at udsendes til andre Instituter.

4. Museets Forøgelser. Fra følgende Institutioner har Museet i 1913 modtaget Herbarieplanter som Gave eller i Bytte: Dansk Botanisk Forening, Kbhvn.; Zoologisk Museum, Kbhvn.; Hedeselskabet, Viborg; Bureau of Science, Manila (195 Ekspl. fra Filippinerne); New York Botanical Garden (412 Ekspl. fra Dansk Vestindien); University of Pennsylvania, Philadelphia (Gerardia); Naturhist. Riksmuseum, Stockholm (Mosser fra Lena Omraadet); U. S. National Museum, Washington.

Endvidere har Museet modtaget Gaver fra følgende Personer foruden fra de ved Institutionen ansatte: Hr. Svend Andersen, Kbhvn. (danske Planter); Rektor Arrhenius, Nässundet (26 skand. Planter); Mr. Arth. Bennett, Croydon (Potamogeton-Arter); Prins Roland Bonaparte, Paris (271 Ekspl. fra Mexico, Java og Ny Kaledonien); Mag. sc. C. Christensen, Kbhvn.; Apoteker K. Friderichsen, Kjellerup (164 Rubi o. a. danske Planter); Grevinde Agnes Frijs; Cand. A. Hesselbo, Kbhvn. (88 danske Mosser); Dr. Marshall A. Howe, New York; Seminarielærer J. Jeppesen, Ranum (Planter fra Færøerne); Hr. Fritz Johansen, Washington (Pl. fra Labrador); Kaptajn B. Chr. Jørgensen, Kbhvn.; Hr. Chr. Krogh, Juneau, Alaska (45 Planter fra Alaska); Prof. Julius Lassen, Kbhvn. (c. 110 danske Planter); Inspektor W. Lundbeck, Kbhvn.; Hr. F. Michelsen, Aalborg; Frk. Møller, Sølvgade, Kbhvn.; Hr. G. Patursson, Kirkebø, Færøerne; Lærer P. J. A. Petersen, Odderup pr. Tarm; Hr. L. Romell, Stockholm; Intendent G. Sarauw, Göteborg; Mr. C. E. Salmon, Reigate; Hr. K. Wiinstedt, Kbhvn. (40 danske Planter).

Eksikkatsamlinger: 1. Gaver: Flora Hungarica exsicc., Cent. 1, fra det Ungarske National Museum i Budapest; Havaas: Lichenes exsicc. Norveg. (Fortsættelse) fra Bergens Museum; Kryptogamæ exsicc., Cent. XXI fra det naturhistoriske Hofmuseum i Wien; Flora exsicc. Austro-Hungarica, Cent. 37—40, fra Universitetets botaniske Institut i Wien. 2. Køb: Algæ adriaticæ exsicc., fasc. 1—2; Collins, Setchell & Holden, Phycotheca bor.-americana, fasc. 38; Dahlstedt, Taraxaca Scandin. exsicc., fasc. 3; Malme, Lichenes suecici exsicc., fasc. 13—15; Rabenhorst, Fungi europæi exsicc. fasc. 20—25 (incompl.); Sydow, Fungi exotici exsicc., fasc. 4; Mycotheca germanica, fasc.

24; Zahn, Hieraciotheca europ., Cent. 8; Zenker, Plantæ Kamerunenses, Cent. 1—4.

Haandbiblioteket er blevet forøget med: Rabenhorst, Kryptogamenflora, Bd. 6, Lief. 16—17; Engler, Syllabus der Pflanzenfamilien, ed. 7; Paris, Index bryologicus, ed. 2; Warming, Frøplanterne; samt som Gave C. Christensen, Den danske botaniske Literatur 1880—1911.

5. *Laan af Planter fra andre Institutioner.* Mag. sc. C. Christensen har laant en Del Bregner fra Museet i Berlin og Museumsinspektøren nogle engelske Planter fra Mr. G. C. Druce, Oxford.

6. *Museets Personale.* Museets Personale er uforandret fra ifjor. Under Museumsinspektørens Sygdom i Foraaret passede Museumsassistent Dr. O. Paulsen hans løbende Forretninger, ligeledes i Aarets sidste Maaned under Inspektørens Fraværelse paa en Rejse til Nord Amerika og Vestindien.

7. *Museets Lokaler.* Benyttelsen er den samme som ifjor.

C. Biblioteket.

(Bibliotekar, Dr. phil. *F. Børgesen*).

Biblioteket har været aabent i 125 Dage, Læsestuen har været besøgt af 1.207 Personer, og Udlaan fandt Sted til 523 Personer, som laante 952 Værker i 1.011 Bind. Desuden har Biblioteket daglig været benyttet af Havens og Museets Funktionærer samt til Brug ved Forelæsninger.

Biblioteket har modtaget 139 Tidsskrifter (hvoraf 48 var Gaver) og 219 Værker med Fortsættelser (hvoraf 83 var Gaver). Giverne var: *Danmark:* Universitetet, det kongelige og Universitets Biblioteket, Zoologisk Museum, Meteorologisk Institut, Dansk Frøkontrol, det forstlige Forsøgsvæsen, Kommissionerne for Danmarks geologiske Undersøgelse, for Grønlands Undersøgelse, for Havundersøgelser, Danish Regional Bureau, Conseil permanent pour l'exploration de la mer, det kgl. danske Videnskabernes Selskab, Carlsberg Laboratoriets Bestyrelse, det kgl. danske Landhusholdningsselskab, Hedeselskabet, Botanisk og Naturhistorisk Forening, Redaktionerne af Gartnertidende og »Haven«, Udvalget for Naturfredning, Statens Planteavlsudvalg, Dr. F. Børgesen, Mag. sc. Carl Christensen, Direktør K. Dorph-Petersen, Mag. sc. C. Ferdinandsen, Oberstløjtnant Jenssen-Tusch, Cand. mag. K. Jessen, Professor W. Johannsen, Dr. phil. Helgi Jónsson, Forstander A. Klöcker, Gartner A. Lange, Havebrugskandidat Jakob Lange, Cand. pharm. I. Lind, Mag. sc. A. Mentz, Kammerherre P. E. Müller, Dr. C. H. Ostenfeld, Mag. sc. O. Paulsen, Mag. sc. H. E. Petersen, Professor V. A. Poulsen, Professor C. Raunkiær, Professor F. K. Ravn, Docent L. Kolderup Rosenvinge, Docent Stamm, Professor Vilh. Thomsen, Dr. M. Vahl, Professor Eug. Warming, Dr. Wesenberg-Lund, Mag. sc. Ø. Winge. *Udlandet:* Botanisk Museum, Hamborg; Kgl. bayerische Akademie der Wissenschaften, München; Jardin Botanique de l'État, Bruxelles; Musée du Congo Belge, Bruxelles; Direktion des kgl. bot. Gartens und Museums in Dahlem (Berlin); K. k. Naturhist. Hofmuseum, Wien; Rijks Herbarium, Leiden; British Museum, Natural History, London; Royal Botanic Gardens, Kew; Bot. Museum der Universität, Zürich; Institut botanique, Génève; Académie impériale des sciences, St. Petersborg; Jardin impérial, St. Petersborg; Sociedade Portuguesa de Sciencas Naturais, Lisboa; The Superintendent

of Government Printing, India; Royal Botanic Garden, Sibpur ved Calcutta; Department of Agriculture in India; Departement de l'Agriculture aux Indes Néerlandaises, Buitenzorg; College of Agriculture, Tokyo; U. S. Department of Agriculture, Washington; U. S. National Herbarium, Washington; Gray Herbarium, Harvard University; Field Columbian Museum, Chicago; University of Pennsylvania; University of California, Berkeley; C. A. Backer, Dr. Johan Erikson, Professor Sv. Murbeck, Lund, Professor C. S. Sargent, Jamaica Plain, Mass., Dr. H. G. Simmons, Lund.

252 Bøger er blevne indbundne og 44 mindre Hæfter indsatte i Kartonomslag.

Portrætsamlingen er bleven forøget med 1 Billede, der er skænket af Hr. J. Chr. Bay.

Arbejder fra den botaniske Have i København. I Aarets Løb er uddelt Nr. 71: Danish Fungi as represented in the Herbarium of E. Rostrup revised by J. Lind. Nr. 72: Den danske Botaniske Litteratur 1880—1911, sammenstillet af Carl Christensen.

For at skaffe nogen Plads i de Afdelinger af Biblioteket, hvor Pladsmangelen var mest følelig, er der blevet opstillet to Stk. Bogreoler. Dette gjorde en større Forskydning af over Halvdelen af Bogsamlingen nødvendig. Der er herved midlertidig skaffet Plads, hvor det mest tiltrængtes, men nogen yderligere Pladsforøgelse er nu næppe mere mulig.

D. Undervisningen.

Fra 7.—10. Juli en større Ekskursion med Studerende (c. 20) til Vestjylland: Egnen omkring Nymindegab, Tipperhalvøen i Ringkøbing Fjord og Holmslands Klit fra Nymindegab til Hvide Sande.

E. Personalia.

Dr. O. Paulsen har i Maj og Juni været paa Havundersøgelsestogt med Skonnerten Margrethe, og i Juli—Oktober i De forenede Stater som Deltager i »Den internationale plantegeografiske Ekskursion i Amerika«.

F. Videnskabelige Publikationer.

Foruden Publikationer, der er nævnte foran under »Arbejder fra den Botaniske Have« kan anføres:

1. Prof. Raunkiær: Formationsstatistiske Undersøgelser paa Skagens Odde. Bot. Tidsskr. 33.

2. Dr. Ostenfeld: a) Leontodon autumnalis, γ, coronopifolius Lge. (Botaniska Notiser, 1913). b) Nogle Bemærkninger om Oenanthe aquatica, Oe. fluviatilis og Oe. conioides (Bot. Tidsskr., Bd. 33). c) Smaa Bidrag til den danske Flora. VI. Mimulus Langsdorffii Donn (ibid). d) De danske Farvandes Plankton i Aarene 1898—1901. Phytoplankton og Protozoer. 1. Phytoplanktonets Livskaar og Biologi samt de i vore Farvande iagttagne Phytoplanktonters Optræden og Forekomst. (Kgl. danske Vid. Selsk. Skr. 7. R., N. og M. Afd. IX, 2). e) Noctiluca and Globigerina; Bacillariales

(diatoms); Schizophyceæ, i: Bull. trimestriel etc., publié par le bureau du conseil perman. internat. pour l'explor. de la mer, Résumé planktonique, 3. partie.

3. Dr. Børgesen: The marine Algae of the Danish West Indies, Part. I. Chlorophyceae.

4. Carl Christensen: a) A monograph of the genus Dryopteris. Part. I. The tropical American pinnatifid-bipinnatifid species. Vid. Selsk. Skr. VII. S. vol. X.; b) Den danske botaniske Litteratur 1880—1911. Med 50 Portrætter af danske Botanikere; c) Index Filicum. Supplementum 1906—1912.

5. C. Ferdinandsen og Ø. Winge, Plasmodiaphora Halophilae sp. n. Centralbl. f. Bakt., Parasitenk. und Infektionskr. II. Abt., Bd. 37.

b. Bevilling til ekstraordinær Hjælp ved Plantebestemmelserne.

Paa Finansloven for 1913—14 blev der under Universitetets Udgiftspost a. 4. bevilget 600 Kr. som aarlig Bevilling til ekstraordinær Hjælp ved Plantebestemmelserne i Universitetets botaniske Have. Bevillingen blev givet efter Direktøren, Professor C. Raunkiærs Ansøgning af 11. Januar 1912 (gentaget den 11. April 1912) og var anbefalet af Kvæstor i Skrivelse af 23. Januar 1912, det matematisk-naturvidenskabelige Fakultet i Skrivelse af 6. Februar 1912 og af Konsistorium i Skrivelser af 15. Februar og 29. Juni 1912.

Professor Raunkiærs Ansøgning af 11. Januar 1912 var saalydende:

»Undertegnede tillader sig at ansøge det høje Ministerium om, at der i Stedet for de 1.000 Kr., der siden 1898 har været mig tillagt som personligt Tillæg til min Gage for at være Plantebestemmer ved Botanisk Have, og som nu ved min Fratræden fra denne Stilling falder bort, maa blive søgt bevilget 600 Kr. til ekstraordinær Hjælp ved Plantebestemmelsen.

Plantebestemmerens Gage er 1.000 Kr. aarlig. Fra 1898 og indtil min Udnævnelse til Professor i Botanik 1. Januar 1912 har jeg dog som Plantebestemmer haft et personligt Tillæg af 1.000 Kr. aarlig, der i sin Tid blev bevilget dels for at forbedre min Stilling, men fortrinsvis dog for at der kunde anvendes mere Tid paa Plantebestemmelsesarbejdet, hvad der i høj Grad tiltrængtes (og stadig tiltrænges). Da dette personlige Tillæg nu falder bort, vil Plantebestemmeren, som oprindelig, kun faa 1.000 Kr. aarlig, hvoraf følger, at den Arbejdstid, der kan forlanges anvendt paa Plantebestemmelsen, betydelig formindskes til stor Skade for Botanisk Have baade som Undervisnings-Middel og som videnskabelig Anstalt, idet Havens Betydning paa disse Punkter først og fremmest er afhængig af, at Havens Planter er rigtig bestemte, hvilket kræver et stort og stadigt Arbejde.

For at opretholde Havens Bestand af Plantearter maa der hvert Aar saas c. 2.000 Frøportioner, af hvilke c. 1.500 maa skaffes ved Bytteforbindelserne med andre botaniske Haver; af disse Frøportioner er gennemsnitlig c. Halvdelen galt bestemte; alle Arter, som opgaar af fremmed Frø, er derfor usikre og maa følgelig undersøges og bestemmes, efterhaanden som de kommer i Blomst; men desuden maa Havens faste Beholdning af fleraarige Planter, i hvert Tilfælde af fleraarige Urter, stadig revideres, idet det her af forskellige Grunde ikke kan undgaas, at der indløber Fejl, f. Eks. ved at en Plante gaar ud og ubemærket erstattes af en fremmed, som ved Frøspredning tilfældig har optaget dens Plads.

Paa ethvert givet Tidspunkt staar der i alle botaniske Haver Planter under forkert Navn; dette kan ikke undgaas, i hvert Tilfælde ikke uden ganske urimelige Udgifter til Plantebestemmelsesarbejdet. Hidtil har imidlertid vor botaniske Have været en af de mest ansete med Hensyn til rigtig Bestemmelse af Planter og Frø, som herfra udsendes til Bytning med andre botaniske Havers; dette Havens gode Navn samt Havens paa rigtig Bestemmelse af Planterne beroende Betydning som Undervisningsmiddel og videnskabeligt Hjælpemiddel kan paa ingen Maade opretholdes ved det Arbejde, som kan forlanges af en Plantebestemmer, der kun er gageret med 1.000 Kr. om Aaret.

Naar jeg ikke søger det ønskede Beløb bevilget som Tillæg til Plantebestemmerens Gage, er det, fordi jeg ofte har følt det ønskelige i, at Botanisk Haves Direktør havde en vis Sum til Disposition for Plantebestemmelsen saaledes, at man paa dette Punkt kunde udnytte den Fordel, der bestaar i at benytte de til Haven paa forskellig Vis knyttede Botanikere paa disses specielle Omraader, hvor de er særlig kyndige og derfor bedre i Stand til at bestemme Planter end Plantebestemmeren, som til Gengæld kan anvende mere Tid paa de øvrige Planters Bestemmelse.

Jeg tillader mig derfor at ansøge det høje Ministerium om, at der maa blive søgt bevilget 600 Kr. aarlig til ekstraordinær Hjælp for Plantebestemmelsen i Botanisk Have«.

I Kvæstors Skrivelse af 23. Januar 1912 var bl. a. meddelt følgende Oplysninger:

»I Henhold til Skrivelse fra Ministeriet for Kirke- og Undervisningsvæsenet af 19. April 1883 blev der i det nævnte Aar oprettet en Post som Assistent ved Universitetets botaniske Have, under hvilken Assistent, hvem der tillagdes et aarligt Honorar af 1.000 Kr. af Havens Konto, Plantebestemmelserne henlagdes. Heri skete ved Lønningsloven af 12. April 1892 den Forandring, at Vederlaget overførtes fra Havens Konto til Universitetets Udgiftspost 1. d. Den samlede Lønningssum, en Ordning, der endnu bestaar. Ved Finansloven for 1898—99, jfr. Rigsdagstidenden for 1897—98, Tillæg B., Sp. 449—54 og 621—22, blev der under den nævnte Udgiftspost bevilget et Beløb af 1.000 Kr. som personligt Lønningstillæg til den daværende Indehaver af den paagældende Assistentstilling Mag. sc. Raunkiær, der nu fra 1. d. M. at regne er bleven udnævnt til Professor i Botanik«.

Hertil føjede Konsistorium i sin Skrivelse af 15. Februar 1912 den Oplysning, at det ved Finansloven for 1898—99 bevilgede personlige Lønningstillæg for daværende Assistent Raunkiær allerede den Gang fra Universitetets Side var søgt bevilget ikke som et personligt Tillæg for ham, men som en Forhøjelse af Lønnen for Assistenten ved Plantebestemmelserne, jfr. det af Kvæstor citerede Sted i Rigsdagstidenden for 1897—98 samt Aarbog 1897—98, S. 672—74.

c. *Andre Sager.*

Efter et Andragende af 11. April 1912 fra Professor C. Raunkiær, anbefalet af Kvæstor i Skrivelse af 9. Maj 1912 og af Konsistorium i Skrivelse af 30. Juni s. A., blev der under Universitetets Udgiftspost 1., Forskellige løbende og ekstraordinære Udgifter, paa Finansloven for 1913—14 bevilget 500 Kr. til en botanisk Ekskursion med de naturhistoriske Studerende til Vestjyllands Hede- og Klitegne i Sommeren 1913, jfr. Rigsdagstid. 1912—13, Till. A. Sp. 1211—12 samt om tidligere Ekskursioner Aarbog 1909—10, S. 1038—39.

— Under 13. December 1912 bifaldt Konsistorium efter Overbibliotekar Dr. Sofus Larsens paa Foranledning af Professor Raunkiær fremsatte Indstilling af 26. November s. A., at Bd. 1—3 af Annals of the Royal Botanic Garden, Calcutta, afgaves fra Universitetsbiblioteket til Botanisk Haves Bibliotek, hvor Resten af Tidsskriftet fandtes.

— Under 27. Maj 1913 bevilgede Konsistorium efter Direktørens Indstilling Assistent ved Botanisk Museum og Plantebestemmelserne Dr. Ove Paulsen Orlov fra 10. Juli til Midten af Oktober 1913 for efter Indbydelse at deltage i en international plantegeografisk Ekskursion i De forenede Stater.

9. Det zoologiske Museum.

a. Aarsberetning 1913.

Første Afdeling.

(Prof., Dr. phil. Hector Jungersen).

Bestyreren har besørget Afdelingens Korrespondance med Ind- og Udland.

Viceinspektør H. Winge har 1) varetaget de indkomne Pattedyr og de fleste af Krybdyrene, ogsaa flere større Samlinger af jordfundne Knogler; 2) fuldført Bestemmelse og Ordning af Levningerne af Kæmpedovendyr, Myreslugere og Skjolddyr fra de brasilianske Knoglehuler (Indholdet af 47 Skuffer, 1 Skuebord og 16 Kasser). Udkommet er Afsnittet om Hvirveldyr i Nummedal's Afhandling om Bjørnerems-Fundet fra Mien i Romsdalen, i det Norske Vidensk. Selsk. Skrifter, Trondhjem, for 1912.

Cand. mag. A. S. Jensen har 1) bestemt de indkomne Fiske og Slanger samt indordnet dem i Samlingerne; 2) fortsat Revisionen af Museets islandske og grønlandske Fiskesamling.

Assistenten, Mag. sc. R. Hørring har 1) ført Afdelingens Tilvækstjournal; 2) bestemt og indordnet i Samlingen og Katalogerne de indkomne Fugle, derimellem en meget stor Samling Skind fra Ecuador; 3) varetaget Afdelingens Forbindelser med de danske Fyr og Fugleforsendelserne fra disse; 4) fortsat Gennemgang, Katalogisering og Indordning i Samlingen af Museets store Magasiner af Fugleskeletter i løse Knogler; 5) udført det bibliotekariske Arbejde ved Afdelingens Bogsamling og Arkiv samt som konst. Bibliotekar ved Fællesbiblioteket varetaget dette, modtaget ny tilkommen Litteratur samt ført Tilsyn med Udlaan og Bogcirkulation. Udkommet er Aarsberetningen om Fuglene ved de danske Fyr i 1912 i Vidensk. Medd. fra Dansk Nat. Forening, Bd. 65.

Ved Gaver har Afdelingen i 1913 modtaget følgende Forøgelser: 1) Kontorchef C. G. Bangert har med sædvanlig Liberalitet ladet Afdelingen udvælge alt, hvad den maatte ønske af store Samlinger, som han havde ladet tilvejebringe i Ecuador; Museet er herved kommet i Besiddelse af følgende Dyr, hvoraf mange var ganske ny for Samlingen: 4 Fiske; 77 Padder af

mindst 12 Arter, derimellem 16 smukke Nototrema marsupiatum, flere med Unger i Rygsækkene; 46 Øgler (5 Arter), 18 Slanger (10 Arter), 2 Skildpadder; 292 smukke Fugleskind; 38 smukt præparerede Pattedyrskind (21 Arter) med isiddende Kranier, mange med tilhørende hele Skeletter; endelig 7 Smaapattedyr i Spiritus. Endvidere skænkede han som Gave de kostbare Skind af følgende Paradisfugle: Xanthomelus aureus, Amblyornis subalaris, Sericulus melinus, Parotia lawesi ♂, Parotia helenae, Parotia carolae, Lophorina minor ♂ og ♀, Ptilorhis intercedens ♂ og ♀, Drepanornis bruijni, Seleucides ignotus, Diphyllodes magnificus og Phonygammus jamesi ♂ og ♀. Af Dyr fra Grønland skænkede han et usædvanligt stort og smukt Skelet af Rangifer tarandus, 7 Fugleskeletter og 1 Skind af Uria arra var.; endelig modtog Afdelingen 1 Uria arra, 3 Uria troile og 10 Fratercula arctica, alle fra Island. — 2) Zoologisk Have har, ligesom i tidligere Aar, skænket Afdelingen de bedste og sjældneste af de i Aarets Løb i Haven døde Dyr; modtaget er af Krybdyr: 2 Trachysaurus rugosus, 1 Amphibolurus muricatus, 1 A. barbatus, 2 Ctenosaura acanthura, 1 Psammosaurus griseus, 3 Ophisaurus apus, 2 Basiliscus vittatus, 4 Phrynosoma cornutum, 3 Chamæleon damaranus 1 C. vulgaris, 3 Iguana tuberculata, 1 Ameiva vulgaris, 1 Varanus griseus, 2 Testudo pardalis, 1 T. elephantina, 2 T. tabulata, 4 T. græca, 2 Emys orbicularis, 1 Thalassochelys caretta, 1 Boa constrictor, 2 Python spilotes, 1 Python molurus, 1 Tropidonotus madagascariensis, 1 Coelopeltis monspessulana, 1 Tarbophis fallax, 1 Zamenis mucosus, 1 Coluber obsoletus, 1 C. leopardinus, 1 C. corais og 1 Colubrid. sp. Af Fugle ialt 47 Stkr., nemlig: 1 Æg af Rhea americana, 1 Aix sponsa, 1 Somateria mollissima, 1 Spheniscus demersus, 1 Porphyriola martinica, 1 Porphyrio calvus, 1 Grus antigone, 1 Balearica pavonina, 1 Pseudogeranus leucauchen, 1 Sarcogeranus leucogeranus, 1 Oedicnemus bistriatus, 1 Chauna cristata, 1 Machetes pugnax, 1 Larus glaucus × marinus, 1 Sterna cantiaca, 1 Plegadis falcinellus, 1 Pseudotantalus leucocephalus, 1 Neophron pileatus, 1 Melierax polyzonus, 2 Falco gyrfalco, 1 Bubo maximus, 2 Bubo capensis, 1 Columba gymnopthalma, 1 Turtur risorius, 1 Goura coronata, 1 Palæornis nepalensis, 1 Platycercus eximius, 2 Palæornis torquata, 1 Tragopan temminckii, 2 Francolinus granti, 2 Euplocamus swinhoii, 1 Rhamphastus discolorus, 1 Melanerpes superciliaris, 1 Chera progne, 1 Lophoceros erythrorhynchus, 1 Coryphospingus pileatus, 1 Xanthura yucatanica, 1 Lamprotornis caudatus, 1 Poephila gouldiae, 1 Paroaria cucullata, 1 Icterus vulgaris og 1 I. shopi. Endelig 14 Pattedyr, nemlig: 1 Euphractus villosus, 1 Myrmecophaga jubata, 1 Fiber zibethicus, 1 Sciurus aureigaster, 1 Capromys pilorides, 1 Gazella subgutturosa, 2 Canis aureus variegatus, 1 Mustela erminea, 1 Felis leo ♂, 1 Felis viverra, 1 Viverra genetta, 1 Cynocephalus sphinx og 1 Cercopithecus campbelli. — 3) Gennem Dr. phil. A. Bøving er fra Hr. Laboratorieforstander Hj. Jensen modtaget 33 Padder (12 Arter) fra Java. 4) Hr. Landbrugskandidat Chr. Christiani har givet 3 Talpa europæa i Spiritus. 5) Hr. Skibsfører Clauson-Kaas har skænket 6 Fugle i Formalin, hjembragte fra Argentina. 6) Fra Museets 2. Afdl. er modtaget 2 Fiske, hjembragte med »Beskytteren«. 7) Fra Cand. mag. K. Stephensen er modtaget 30 Fiske, hjembragte fra hans Rejse i Grønland for »Kommissionen f. Grønlands geol. og geogr. Undersøgelse«. 8) Hr. Dr. phil. A. C. Johansen har givet et smukt konserveret Ekspl. af Trachinus vipera fra Skagerak; første danske Ekspl.

i Museets Samling. 9) Mr. Shipton i Argentina har foræret en Hyla pulchella fra Tucuman. 10) Hr. Cand. phil. Fr. Johansen har givet 17 Fiskeunger fra danske Farvande. 11) Hr. Konservator Johan Mogensen 2 Hyla pulchella fra Tucuman. 12) Fra Hr. Cand. mag. H. Blegvad er modtaget 3 Padder fra Vestindien. 13) Hr. Mag. sc. Hj. Ditlevsen har foræret en Accentor modularis. 14) Fra Hr. Cand. mag. A. S. Jensen er modtaget 2 Raja hyperborea og 1 Raja radiata, fangede fra »Michael Sars«. 15) Fra Hr. Adjunkt B. Sæmundsson 1 Raja clavata fra Vestmannaeyjar. 16) Fra Nationalmuseet en Del Knogler fra en Boplads ved Nørre Ørslev, Falster. 17) Hr. Docent R. H. Stamm har foræret et Kranium af Corvus cornix, 1 Larus canus, Skjoldet af Testudo emys samt en Mustela erminea. 18) Fra Hr. Konservator O. Gylling, Malmø Museum, er modtaget Kroppen af en dansk Lestris catarrhactes. 19) Fra Dr. phil. Johs. Schmidt et ret godt bevaret Ekspl. af Trachypterus arcticus fra Island. 20) Fra Gaardejer Kr. Larsen Vestergaard, Ulfborg, er modtaget væsentlige Dele af et mosefundet Skelet af Cervus elaphus ♂. 21) Hr. Læge Norgaard har skænket en Anolis cristatellus fra St. Lucia. 22) Hr. Læge P. Trautner har foræret en forstenet Diplomystus altus, Leidy, vist fra Green River, Wyoming. 23) Missionær E. Løventhal i Vellore ved Madras en indtørret Crocidura perrotteti. 24) Modtaget fra Dr. phil. Johs. Schmidt 3 Ekspl. af Artediellus uncinatus, tagne fra »Thor«. 25) Fra Dr. phil. N. Hartz modtoges et Kranium, uden Underkæbe, af Canis familiaris, fundet dybt i Jorden ved Maglemølle, Næstved, af Hr. Direktør N. Hjort. 26) Fra Hr. Ole Olsen, (Olestuen) Sørvaag, en Tadorna cornuta fra Færøerne. 27) Fra Dr. phil. Johs. Schmidt modtoges en stor Samling Unger af Pleuronectider af Slægterne Bothus og Arnoglossus. 28) Museet paa Koldinghus har skænket jordfundne Skeletdele af Cervus elaphus. 29) Hr. Godsejer G. Hagemann en Euphractus vellerosus, bragt til Danmark i en Ladning Majs. 130) Hr. Elev Tage Lakjer har givet et Laarben af Castor fiber fra Ermelunden. 31) Hr. Skolebestyrer H. P. Hansen en Aidemosyne cantans og en Amadina castanotis pull. 32) Fra Mag. sc. E. Koefoed 9 Ekspl. af Cyclothone signata. 33) Fra 2. Afdl. 2 Leptocephalus sp. tagne af Cand. mag. Fogh under »Ingolf«s Togt til Vestindien. 34) Fra Nationalmuseet modtoges adskillige Hesteknogler fra en Gravhøj ved Tindbæk, V. for Randers, samt 6 øvre Kindtænder af Hest fra en Gravhøj v. Tostrup, N. for Viborg. 35) Elev Ejnar Petersen har foræret en Fortand af Castor fiber fra Ermelunden. 36) Fra Museet i Reykjavik modtoges gennem Adj. B. Sæmundsson en Galeus vulgaris og en Conger vulgaris, begge fra Island. 37) Hr. Overlærer T. Bang har givet en sort Vipera berus med ejendommelige, store, regelmæssige Plader paa Hovedet. 38) Hr. Træhandler N. Sørensen i Lem v. Skive indsendte en Anguilla vulgaris ♀ med ualmindelig store Æg i Ovarierne. 39) Fra Dr. phil. Johs. Schmidt modtoges en Solea profundicola fra Irland; ny for Museet. 40) Hr. Postmester H. Winther, Hornbæk, har foræret 2 Vipera berus. 41) Hr. Kaptajn H. Christiansen en Muræna og en Scorpæna fra Østasien. 42) Fru Oberstinde B. Thestrup en Cacatua galerita. 43) Hr. Cand. phil. Fr. Johansen har sendt som Gave 2 Øgler, 1 Blarina brevicauda, 1 Vesperugo, 3 Lepus floridanus, nogle Padder, 1 Cistudo carolina og 2 Fugle, alle fra Nord-Amerika. 44) Hr. Konsul Lars Christensen, Sandefjord, har foræret Tympanica og Petrosa af en Balænoptera fra Sydhavet. 45) Fra Hr. P. Freuchen modtoges et Skind af Calidris are-

naria pull. fra Nordgrønland, samt en Lepus variabilis og Uglegylp med Levninger af Myodes torquatus sammesteds fra; tillige modtog Afdelingen hans Dagbog med Optegnelser om Hvirveldyr i Kap-York-Egnen 1911—13. 46) Hr. Docent R. H. Stamm gav 5 dunklædte Hirundo urbica fra Sletten. 47) Fra Hr. Cand. mag. H. Blegvad modtoges 12 Larus ridibundus, 5 Sterna cantiaca og 9 Sterna hirundo fra Limfjorden. 48) Fra d'Hrr. Kierkeby og Bremer 3 Fuglereder, hvoraf 1 med indtørrede Unger, fra Jamaica, fundne i en Sending Bananer. 49) Fra Hr. G. Kristensen en defekt Hovedskal af en Crocidura sp. e majoribus fra Abyssinien. 50) Hr. Handelsgartner A. Manniche, Horsens, forærede en hvidgul Talpa europæa. 51) Hr. Læge Norgaard 1 Vesperugo pipistrellus og 1 V. discolor. 52) Fra Nationalmuseet modtoges en Overarm af Phalacrocorax carbo fra en Mose ved Svendborg. 53) Hr. Stud. jur. E. Østergaard har givet en Sciurus vulgaris fra Virring. 54) Hr. Cand. mag. Ad. S. Jensen en Arvicola agrestis. 55) Hr. Distriktslæge Alfr. Bertelsen i Umanak har sendt som Gave 15 større og mindre Fotografier af Beluga leucas og Monodon monoceros. 56) Hr. Stud. med. K. Hammer har givet en Rede af Troglodytes parvulus, som fandtes bygget i de nedhængende Grene af en Gran. 57) Fra Hr. Skibsfører I. Frederiksen modtaget som Gave 16 Fiske, 6 Øgler og 1 Chrysemys scripta alle fra Maracaibo, samt 1 Molossus abrasus og 1 Dasypus novemcinctus. 58) Fra Skaarup Statsseminarium modtoges gennem Forstanderen Lic. theol. Klingemann det i Seminariet hidtil beroende Ekspl. af Coluber longissimus fanget ved Petersværft. 59) Hr. Docent R. H. Stamm forærede 1 Cylindrophis rufus og 1 Hydrophis fasciatus, begge fra Siam. 60) Hr. N. F. Hertz en Caprimulgus europæus. 61) Fra Hr. Cand. mag. Ad. S. Jensen modtaget et fuldstændigt Skelet af Platysomatichthys hippoglossoides og et smukt Skind af Haliaëtus albicilla, begge fra Grønland. 62) Fra Hr. B. Raunkiær 2 Scincus muscatensis, hjembragte fra hans Rejse i Syd-Arabien. 63) Fra Hr. Prof. Overlæge, Dr. med. A. Fløystrup en Sylvia hortensis. 64) Fra Odense Museum modtoges Kroppen af en Colymbus glacialis, skudt i Gamborg Fjord. 65) Fra Nationalmuseet modtoges en større Samling Knogler fra Voldgraven ved Holbæk Slot. 66) Hr. Bestyrer P. Eliassen, Koldinghus Museum, forærede en Samling Knogler opgravede i Østergade i Kolding. 67) Hr. Fyrmester C. Boysen har givet en Vipera berus. 68) Hr. Dr. phil. Ove Paulsen en Phrynosoma douglassii fra Arizona. 69) Fra Nationalmuseet er endvidere modtaget: en større Samling Knogler fra en Boplads ved Hasmark Sønderby, N. for Odense; en større Samling Knogler fra en Boplads ved Stubberup paa Hindsholm, N. for Kerteminde; en stor Samling Knogler fra et Bronzealder-Fund ved Bulbjerg i Thy; nogle Knogler af Arvicola amphibius fra en Gravkiste fra Stenalderen; endelig adskillige sammenhørende Knogler af en lille Okse fra en Stenalders-Boplads ved Stenvad Station V. for Grenaa. 70) Hr. Ingeniør Chr. Andersen har givet 20 Halerangler af Crotalus. 71) Hr. Stud. med. K. Hammer 5 udstoppede Fugle fra Brahrang paa Sumatra. 72) Fru Kaptajn H. Gad i 1 Melopsittacus undulatus. 73) Hr. Viceinspektør H. Winge to Stykker Pandeben af Cervus elephus, udgravede i København samt en Ampelis garrula. 74) Fra Hr. Førstepræst K. Wassmann i Frederikshaab en samme Steds fanget Porzana carolina. 75) Modtaget som Gave fra Hr. Mejeriejer Christian Olsen en udstoppet Nycticorax griseus fra Argentina. 76) Fra Hr. Udstedsbestyrer L. N. Nielsen, Kangamiut, modtaget en samme-

steds skudt Porzana maruetta samt 1 Lycodes Vahlii, 1 Salmo alpina, 1 stor Anarrhichas latifrons og 1 Gadus saida, alle fra Grønland. 77) Fra Hr. Stud. art. Jens Schmidt 1 Ampelis garrula. 78) Fra Hr. P. Pedersen, Lykkegaard, 3 jordfundne Kindtænder af Hest. 79) Fra Assistent Olrik i Egedesminde en Macrurus fabricii sammesteds fra. 80) Hr. Læge O. Hørring har indsendt som Gave 46 danske Fugle, mellem hvilke kan fremhæves 3 Calidris arenaria, 1 Tringa minuta, 5 Alauda cristata og 1 Tetrao tetrix. 81) Fra Mag. sc. R. Hørring er modtaget 2 Troglodytes parvulus og 1 Certhia familiaris.

Af de fra Fyrene i 1913 indsendte Fugle har 133 fundet Anvendelse i Museet, hvor de saa godt som alle er indgaaede som Skind; særlig kan nævnes: 1 Ardea cinerea, 1 Procellaria leucorrhoa, 1 Phalaropus hyperboreus, 1 Larus tridactylus, 1 Mergulus alle, 1 Falco æsalon, 2 Cinclus aquaticus, 1 Sylvia nisoria, 1 Cyanecula suecica og 1 Ruticilla titys.

Ved Køb er følgende Ting erhvervede: Af Fru I. M. Waldau købtes 3 Skeletter af Simia troglodytes samt 1 Kranium af samme Art, endvidere 1 Skelet af Cynocephalus sphinx med Skind, alle hjembragte fra Kamerun. Af »Danmarks geologiske Undersøgelse« overlodes talrige Knogler af en Cervus dama fra de interglaciale Lag ved Hollerup med Anmodning om at udbetale en passende Ducør til Finderen i Hollerup. Af Girtanner købtes en Mustela lutreola ♂ i Kødet, fanget i Malicorne, Frankrig; endvidere en Felis catus sarda ♂ fra Sardinien, Skind med tilhørende Skelet. Købt af T. Fukai følgende japanske Pattedyr: Crossopus platycephalus, 2 Arvicola sp., Mus musculus, 3 Mus sp. aff. sylvatico og agrario samt 1 Sciuropterus momoga ♀; endvidere 1 Talpa vogura, 1 Urotrichus talpinus, 1 Hypodæus micado, 1 H. bedfordiæ og 1 Mus geisha. Af E. Weiske købtes følgende Pattedyr: Echidna hystrix v. setosa, 1 Phalangista maculata, 1 Scirtetes acontion, 1 S. jaculus, 1 Dipus telum, 1 Spalax typhlus, 1 Gerbillus meridianus, 1 Capromys pilorides; 1 Spermophilus guttatus og 1 Callithrix nigrifrons; endvidere 29 smukt præparerede Fugleskind, mellem hvilke følgende kan nævnes: Sula piscator, Pogonorhynchus dubius, Pitta grantina, Garrulus atricapillus, lanceolatus og japonicus, Poliospar cineraceus, Pithys albifrons, o. m. a. Af G. Dinesen, Husavik, købtes 10 Skind af Calidris arenaria og 1 Tringa canutus, alle fra Island. Af Hr. Otto Brun købtes et større Foster af Megaptera boops fra Sydhavet. Gennem Hr. Kolonibestyrer O. Hastrup i Sukkertoppen købtes to smukke store Hovedskaller af Rangifer tarandus fra Grønland. Af Hr. K. F. Hansen købtes 2 Fostre i Formalin af Megaptera boops fra Syd-Georgia. Af fhv. Udstedsbestyrer Jens Nyekjær købtes 2 sammenhørende Stkr. af Bugskjoldet af Emys orbicularis fundne i Donnemose paa Helgenæs. Af Konservator Hamburger købtes 4 Skeletter af Myodes lemmus fra Norge. Med Assistance af Opsynsmand Stephensen, Anholt, købtes Raaskelettet af en sammesteds strandet Lagenorhynchus albirostris. Af Konservator Scheel købtes 41 danske Fugle, hvorimellem særlig maa nævnes Corvus corone, 2 meget smukke Buteo lagopus, 1 Phyllopseustes sibilatrix og 2 Alauda alpestris; endvidere købtes tillige Kropskelettet af en dansk Otis tarda samt 1 Monticola cyanea og 1 M. saxatilis, begge i Spiritus. Af Forskellige købtes 11 danske Fugle, herimellem en Anser segetum. Af Hr. N. Bloch i Nymindegab har Afdelingen købt 53 Fugle i Kødet, modtagne i god og vel konserveret Stand; heraf var 14 Vadefugle (2 Calidris arenaria), 1 Falco æsalon, 1 Astur nisus, 8 Ænder, 1 Anser cinereus, 10 Larus argentatus

og 9 L. marinus i alle Aldre, 1 Lestris pomatorhina, 1 Larus tridactylus, 2 Fratercula arctica deraf 1 ad. med lige fældet Næb, iøvrigt i Vinterdragt, og 1 Unge, flere Rovfugle o. a. Endelig erhvervedes ved Bytning fra C. H. Gilbert, Kalifornien, 1 Triglops Beani og 1 Sternias xenostethus.

Opstillet i Samlingen er: I den udenlandske Pattedyrsamling en Capra ægagrus, en Felis tigris, en Felis leo og en Mustela lutreola, alle udstoppede; endvidere Kranier af 4 Simia troglodytes, 3 Subulo rufinus, 3 Rangifer tarandus, 1 Canis aureus variegatus, 1 Talpa vogura og 1 Urotrichus talpinus. I Hvalsamlingen indsattes et Skelet af Monodon monoceros og et Foster i Spiritus af Megaptera boops. Endelig er midlertidigt opstillet følgende Afstøbninger, tilhørende Studiesalen: Pithecanthropus erectus, Overside af Kranium, Homo sapiens heidelbergensis, Underkæbe, Homo sapiens neanderthalensis, Overside af Hjernekasse, Underkæbe, Laarben og Skinneben.

I den systematiske Fuglesamling er indsat udstoppede Skind af Nycticorax griseus, Tragopan temminckii, Francolinus granti, Bubo maximus, Neophron pileatus, Palæornis nepalensis og Cymborhynchus macrorhynchus. I den danske Fuglesamling er indsat 1 Anser cinereus, 1 Fratercula arctica, 1 Perdix cinerea, 1 Buteo lagopus, 1 Corvus corone og 1 Corvus cornix var. nigr.

I den udenlandske Krybdyrsamling er opstillet 1 Cinosternum leucostomum, 1 Testudo pardalis og 1 T. elephantina, alle udstoppede; endvidere en Elaps fraseri i Spiritus. I den danske Slangesamling er indsat 1 Coluber longissimus fra Petersværft.

I den danske Fiskesamling er indsat en Trachinus vipera og i den grønlandske Afd. 1 Anarrhichas latifrons.

Afdelingens Bibliotek er dels ved Køb men særlig ved Gaver forøget med 101 Bind, samt nogle Manuskripter og Fotografier.

Fællesbiblioteket er ligeledes dels ved Køb dels ved Gaver i Aarets Løb forøget med 236 Bind.

Paa Museets Aabningsdage har det været besøgt af 84,769 Personer; Besøget har været fordelt paa de enkelte Maaneder paa følgende Maade:

Januar	6,015	Maj	5,361	September	6,075
Februar	7,230	Juni	6,716	Oktober	7,988
Marts	7,227	Juli	8,608	November.....	7,451
April.........	6,887	August	8,446	December.....	6,765

Til Studerende, Lærere, Seminarister og Malere er udstedt ialt 48 Adgangskort. En Del Skolers og Højskolers Elever har, ledsaget af Lærerne, besøgt Samlingerne udenfor Aabningsdagene.

Af Samlingen har været udlaant Materiale til følgende udenlandske Videnskabsmænd: Dr. Wolterstorff i Magdeburg, Mr. Tom Iredale, British Museum, og Prof. Lönnberg i Stockholm. Foruden disse nævnte har Samlingerne været benyttede af Prof. P. de Mitrophanow, Dr. I. G. de Man, Dr. Eug. Nagy, Dr. Ad. Pira.

Anden Afdeling.

Den om denne Afdeling af Museumsinspektor Levinsen afgivne Beretning findes under de Moltkeske Afdelinger.

Tredie Afdeling.

(Museumsinspektor Will. Lundbeck).

I. Samlingen.

Insekterne.

Bestyreren har fortsat den systematiske Bearbejdelse af de danske Dipterer. Han har ført Afdelingens Journaler, besørget Korrespondancen med Ind- og Udland, givet Besvarelser paa de til Afdelingen rettede Forespørgsler og iøvrigt varetaget det daglige Administrationsarbejde. Endvidere har han foretaget et Antal Indsamlings-Ekskursioner.

Assistenten, Dr. phil. A. Bøving har haft Orlov fra 1. Marts 1913.

Konservatoren, Cand. W. Schlick har udført Præparation, Etikettering og Indstikning i Magasinet af et stort Materiale af Insekter, navnlig Biller, fra Ostindien, Java, Chile, Siam, Argentina og Abyssinien, Sommerfugle fra Japan og fra Sydamerika og forskellige Insekter fra Java og Sidney.

Mag. sc. K. L. Henriksen har etiketteret og indordnet det ny tilkomne Materiale af Insekter i Spiritus; omordnet og etiketteret Samlingen af danske Hymenopterlarver i Spiritus; ordnet Samlingen af Reder og Galler af Hymenopterer, derunder dels ometiketteret og til Dels omstillet de fra tidligere Tid opstillede Præparater, dels opstillet, etiketteret og indordnet de ny tilkomne Galler af Tenthredinider og Cynipider, samt adskillige opmagasinerede Reder af Bier, Gravhvepse og Gedehamse (Borries's Indsamlinger). Endvidere har han passet Afdelingens Bibliotek og katalogiseret den ny tilkomne Litteratur (ca. 200 Nr.).

Edderkopper og Tusindben.

En Del nyt Materiale er tilkommet og indordnet i Magasinerne af K. L. Henriksen.

Krebsdyrene.

Cand. mag. K. Stephensen har fortsat den i 1911 paabegyndte Bearbejdelse af Krebsdyrene fra Dr. Johs. Schmidt's Togt med »Thor« i Atlanterhavet og Middelhavet; første Del, omfattende Amphipoder, Isopoder, Tanaider og Cumaceer ventes at kunne foreligge i 1914. Endvidere har han indlemmet det i Aarets Løb tilkomne Materiale, samt besvaret enkelte Forespørgsler fra fremmede Videnskabsmænd og Museer.

Gaver og Forøgelser.

Større Gaver er skænkede af: Lærer I. P. Kryger, Gentofte, der atter i Aarets Løb har givet store Indsamlinger, c. 350 Tuber med Billelarver og klækkede Biller, hvoriblandt flere klækkede for første Gang, endvidere Sommerfuglelarver, Tægelarver, Edderkopper o. s. v.: desuden to ny Snyltehvepse, Litus Krygeri Kieff. og Telenomus zygaenae Kieff., begge Typer, samt et Materiale af Sphecophaga vesparum med Kokoner. Professor J. Skovgaard, der ligeledes i Aaret har skænket meget, bl. a. Biller, Sommerfugle, Græshopper og Tæger fra Java, Sumatra, Ostindien og Siam. Kontorchef C. G. Bangert: Biller, Græshopper, Sommerfugle, Hvepse, Tusindben og Skorpioner fra Mindo og Quito, Ecuador, samt Eremitkrebs fra Panama.

Dr. phil. H. J. Hansen: nogle cavernicole Cirolanider, de fleste Co-Typer; en Del antarktiske Schizopoder fra den svenske Sydpolar-Ekspedition; ialt 14 Arter, af hvilke 11 ny for Museet og 6 Co-Typer. Cand. mag. & med. C. With: en betydelig Samling af Araneer, Opilioner og Acarider samt enkelte andre Arthropoder fra Danmark og til Dels fra Vestindien, ialt c. 80 Glas, for en Del Magasinglas med Tuber. Mag. sc. K. L. Henriksen: en større Samling danske Billelarver; Halictus quadristrigatus, ny for Faunaen; Hylotoma dimidiata, ny for Museet; forskellige Insekter og Larver i Spiritus; 16 danske Myrearter i Spiritus; en Cicade fra Trinidad; et stort Materiale af Galler af danske Blad- og Gallehvepse. Desuden er større eller mindre Gaver modtagne fra: Fru Mag. sc. S. Rostrup (Bruchus sp. af Ærter fra Ostindien, Tipulalarver fra Færøerne); Zoologisk Have (en stor Julus fra Østafrika, Fuglemider, Mallophager fra Abyssinien og en Edderkop fra Vestindien); Vicekonsul L. Christensen, Sandefjord (to Penella sp. fra en Hval); Kaptajn Dohlmann (to Eksemplarer af Cleoceris viminalis og af Tryphæna janthina, Stenegegaard); Docent Stamm (klækkede Eksemplarer af Bacillus Rossii); Dr. I. C. Nielsen (Mydæa anomala, Argentina; Heteromerer fra Chalicodoma muraria, Taormina; nogle Muscider, bestemte af Villeneuve); Generallæge Bornemann (nogle Balaner og andre Krebsdyr fra Grønland); Museumsinspektor Lundbeck (Gryllus domesticus; Galler af Lipara lucens; et Antal amerikanske Dolichopodider, deriblandt flere Co-Typer); Telegrafbestyrer Due-Boie, Irkutsk (Han og Hun af Clema deserti); Prof. Yngve Sjöstedt, Stockholm (nogle islandske Fluer); Museets første Afdeling (Mallophager og Mider); Læge Norgaard (Arthropoder fra Vestindien); Ekspeditionssekretær A. West (7 Eksemplarer af Thyamis nasturtii og to Eksemplarer af Sitona cylindricollis); Lærer Sønderup, Maribo (nogle Hvepse); Inspektør Oppermann (Diestrammena marmorata); de internationale Havundersøgelser (Krebsdyr, Vandkalve o. s. v. fra Ringkøbing Fjord, nogle danske Krebsdyr); Stud. polyt. Suenson (Dorcadion sp. fra Østrumelien, en Samling forskellige Biller fra Adelsberg); Kaptajnerne Suenson og H. Christiansen (en temmelig stor Samling Krebsdyr fra Østasien, indeholdende Malacostraker og Entomostraker); Rentier Hauschild (nogle Krebsdyr og Insektlarver fra Victoria); Læge V. Holm, Frederikshavn (en Ixodes, taget paa en Sømand fra Teneriffa); Cand. Fritz Johansen (en Samling amerikanske Insekter og et Par Krabber); C. B. Clausen, Bonin Øerne (Sommerfugle og Scarabæer, samt nogle Krebsdyr); Cand. Peter Freuchen (nogle Insekter og Edderkopper fra Nordgrønland); H. Madsen, Tidselholt (Puppe og Kokon af Dytiscus); Bogtrykker Rosenberg (en Snyltehveps, klækket fra Quedius-Larve i Muldvarperede); Kirkebye og Bremer (Jagtedderkop fra Jamaica, Edderkop og Kakkerlakker, komne med Bananer); Læge Nørgaard, Bagsværd (Rede af Vespa holsatica); Lærer Jensen, Højelse (Dianthoecia compta, Han og Hun); Stud. mag. W. Bönner S. J. (en Del Formica fusca var. picea; Ichneumon latrator var. fra F. picea Rede); Kaptajn J. Frederiksen (Insekter og Krebsdyr fra Maracaibo); Cand. mag. Ad. Jensen (danske Amphipoder; et Antal Polydesmus complanatus fra Drivhus; Phytomyza affinis og Snyltehveps af den); Dr. Topsøe (Diestrammena marmorata); Fru Departementschef Olsen (Hvepserede i en Syæske); Stud. mag. B. Raunkiær (Ateuchus, Pimelia og Adesmia fra Arabien); Th. Becker, Liegnitz (Lispa leucospila-pectinipes); Inspektør J. Faye, St. Croix (en Sam-

ling Krebsdyr fra Vestindien); Oluf Christiansen (en Jagtedderkop, Vestindien, fra Bananlager); Collin, Hummeltofte (Cynips Kollari, 3 Eksemplarer, hidtil kun Gallen kendt); Dr. phil. Ove Paulsen (nogle Biller, Snyltehvepse og Copepoder fra Kalifornien og den transkaspiske Ørken); Assistent Worm-Hansen (tre Eksemplarer af Sarrothripa undulana); Sløjdlærer C. Larsen (en Ophion fra en Philosomia-Puppe, New York); Dr. phil. C. G. Joh. Petersen (danske Krebsdyr); Cand. mag. A. Otterstrøm (Mysis mixta fra Bornholm); Dr. phil. Børgesen (Krebsdyr og Pycnogonider fra Dansk Vestindien); Lærer L. Jørgensen, Strandby (en Gravhveps, Thyreus clypeatus, ny for Faunaen.)

Ved Køb eller Bytte har Afdelingen erhvervet: Nacerdes melanura med Gnav, fra Esbjerg; Lophyrus pallidus og Larve (tilbyttet fra Prof. Boas); Corymbites impressus, 2 Eksemplarer (tilbyttet fra Ekspeditionssekretær A. West); Karschia thibetana (fra Mr. Hirst, British Museum); Parnassius mnemosyne (fra Prof. Kolar, Wien); 37 Arter Decapoder (fra Prof. Zimmer, München); Amerikanske Diptera, c. 134 Arter i 329 Eksemplarer (fra Prof. Melander, Pullman); Rav med Insekter (købt); et Antal Conchoderma paa en Coronula fra Megaptera boops, Sydgeorgien (købt); en stor Samling korsikanske Biller, c. 600 Arter i 1500 Eksemplarer, en Samling Neuroptera, c. 120 Eksemplarer, hvoriblandt nogle Typer (købt af Samleren Hotelejer V. Budtz, Korsika); Larven til Necrobia violacea (fra Cand. Kemner, Lund); Langhalse fra Middelhavet (købt); en Samling danske Sommerfuglelarver, tørrede og opstillede (140 Arter), og en Samling Pupper, ligeledes opstillede (205 Arter) (købt af Assistent Worm-Hansen).

Afdelingen har afgivet (hovedsagelig til de ovennævnte Bytninger): Gnav af Nacerdes melanura; et Eksemplar af Mus musculus med Rhynchoprion, til Prof. Boas; Rhamphomyia hirtula, Han, Grønland, til Mr. Collin, Newmarket; Inca pulverulentus, Lepinothrus ibex og triangularis af Generalsamlingen til Prof. Skovgaard; Orchestes saliceti, danske Samling, til A. West; Ereca undulata, Libitia paraguensis til Mr. Hirst, British Museum; Anthicus oceanicus og insolitus fra Generalsamlingen, til Sektionsrath v. Krekich-Strassoldo, Wien; Parnassius mnemosyne, to Hunner, danske Samling, til Prof. Kolar, Wien; 37 Arter danske og eksotiske Cumaceer til Prof Zimmer, München; en Puppe af Thelaira leucozona, Danmark, til Dr. I. C. Nielsen; danske Empider, 23 Arter, til Prof. Melander, Pullman; Anonyx lagena og Gamacanthus loricatus til første Afdeling; Larve til Dasytes coeruleus, dansk, til Cand. Kemner, Lund; Sisyra fuscata, Danmark, til Dr. Wesenberg-Lund; Larver af Clerus formicarius, Procrustes coriaceus, Rhynchophorus sp. samt Imago af Anthribus albinus til Dr. Bøving, Washington; Bombus hyperboreus, Han og Hun, Grønland, til Dr. Trautmann, Fürth.

II. Biblioteket.

Der er i Aarets Løb tilkommet 196 Numre, deraf 153 som Gave. Heraf skal nævnes:

Horæ Soc. Ent. Ross. (holdes fra 1913).

Revue Russe d'Entomologie (holdes fra 1913).

Ann. Mus. Civ. St. Nat. Genova (holdes fra 1908).

Berichte über d. wissenschaft. Leist. Entomologie. 7 Hefter. Købt.

Sven Ekman: Afhandlinger over Krebsdyr. Gave.

Schrøder: Handbuch d. Entom. (det udkomne). Købt.

Piepers and Snellen: The Rhopalocera of Java. III. Købt.

Hoek: The Cirripedia of the Siboga Eksp. Købt.

H. J. Hansen: Report of the Crustacea Schizopoda coll. by the Swed. antarkt. Eksp. Gave.

Konow: Samling af Afhandlinger over Nematus. Købt.

Reuter: Insekternas Lefnedsvanor och Instinkter. Købt.

Brian: Copepodes parasites de Poissons et des Echinides. Købt.

Escherich: Die angewandte Entom. in den Ver. Staaten. Købt.

Faune de la Russie. Insectes Hemiptéres par Oshanin et Kiritschenka. Gave.

Afdelingen har i Aarets Løb været besøgt og benyttet af følgende Forskere: Dr. W. Sørensen: Edderkopper. Dr. Wesenberg-Lund. Cand. Fritz Johansen, Washington. Cand. jur. V. Hansen: Snudebiller. Arthur H. Rosenfeld, Subdirector y Entomologio Estacion Experimental Agricola, Tucuman. P. Erich Wasmann, S. J., Valkenburg: Myrer. Dr. Jakonow, Assistent ved Museet, Petrograd. Cand. A. Kemner, Lund: Cleride-Larver.

Desuden har Samlingen været benyttet af Studerende og af Amatører og Samlere, samt til Undervisning af Faglærerinder.

Der er udstedt 10 Kort til Afdelingen.

Afdelingen har staaet i Forbindelse med, og for en stor Del udlaant Materiale til: Prof. C. Wimmer, München (laant Cyclaspis biplicata); Dr. A. Thienemann, Münster (laant Materiale af danske Chironomide-Larver og Pupper); Prof. Nathan Banks, Washington (laant Danmark-Ekspeditionens Arachnider); Prof. H. Wallengren, Lund (laant Mysis mixta); Dr. I. C. Nielsen (laant Salius sanguinolentus); Sektionsrath E. v. Krekich-Strassoldo, Wien (laant Generalsamlingens Anthicidæ); Cand. Busck, Washington (laant Lophyrus Materiale fra Danmark); Bogtrykker Rosenberg (laant Licinus Larver); Lektor L. Ekman, Jönköping (laant Limnocalanus macrurus); Dr. E. Everts, Haag (laant Bledius terebrans); Prof. E. Bouvier, Paris (laant Materialet af »Phyllosoma«); J. E. Collin, Newmarket (laant Empis lamellicornis); Dr. Villeneuve, Rambouillet (laant Tachina larvarum); Stadtbaurath Becker, Liegnitz (laant Coenosia leucospila); Prof. P. Stein, Treptow (laant Anthomyide-Typer); Prof. Baron Surcouf, Paris (laant Anthomyide-Typer); Baron N. Ch. Rothschild, London (laant Acanthia hemiptera); Dr. Carl, Génève (laant Tusindben); Dr. O. Olofsson, Uppsala (laant Maraenobiotus Danmarki); Dr. C. Lundström, Helsingfors (laant grønlandske Tipulider og Chironomider); Dr. A. Tullgren, Stockholm; Prof. Emery, Bologne; Dr. Fr. Knab, Washington; Dr. C. M. Selbie, Dublin; Dr. P. Speiser, Labes; Prof. Yngve Sjöstedt, Stockholm.

Forespørgsler er besvarede fra, eller Materiale bestemt for: De internationale Havundersøgelser; Ny Carlsberg Glyptotek; Stadslæge Neumann, Frederiksberg; Victor Holm, Læge, Frederikshavn; Botanisk Museum; Landskronagades Møbelsnedkerier; Ferskvandsbiologisk Laboratorium, Hillerød; Fagskolen for Haandværkere og mindre Industridrivende; Statens Serum Institut; Jydsk Laboratorium, Aalborg; Steins Laboratorium. Desuden er en Del Forespørgsler fra Private besvarede.

Følgende i Aaret udkomne Publikationer er helt eller delvis grundede paa Afdelingens Materiale:

Will. Lundbeck: A new species of Hilara. Vidensk. Medd. Nat. For. Kbhvn. 64, 1913.

— Orthorrhapha brachycera og Cyclorrhapha; i Über die Insekten- und Spinnenfauna Islands und Der Faeröer, von Klinckowström. Arkiv för Zoologi 8. 1913.

K. Stephensen: Corrections to the paper on the Malacostraca from the Tjalfe-Expedition. Vidensk. Medd. Nat. For. Kbhvn 64, 1913.

K. Stephensen: Account of the Crustacea and Pyconogonida coll. by Dr. V. Nordmann 1911. Meddel. om Grønland 51. 1913.

— Conspectus Faunæ groenlandicæ, Grønlands Krebsdyr og Pycnogonider.

— The copulatory organ (Petasma) of Sergestes vigilax. Festskrift for Japetus Steenstrup, Nr. 26, 1913.

K. L. Henriksen: Danmarks Fauna, 14, Biller: II. Pragtbiller og Smeldere. Kbhvn. 1913.

— Bemerkungen über ein. dänische Elateriden. Ent. Meddel. 10. 1913.

J. C. Nielsen: On some South American species of the genus Mydæa, parasitic on birds. Vidensk. Medd. Nat. For. Kbhvn. 65, 1913.

De Moltkeske Afdelinger.

Studie- og Undervisningssamlingen.

(Professor, Dr. Hector Jungersen).

I Foraarshalvaaret har Bestyreren i Forelæsninger, 3 Timer ugentlig, for naturhistoriske Studerende gennemgaaet Dyrerigets Hovedtyper (Benfiskenes Systematik og Paddeklassen) (32—23 Tilhørere); i Efteraarshalvaaret fortsattes Forelæsningerne (Krybdyrklassen, Fugleklassens almindelige Bygningsforhold og af Klassens systematiske Hovedgrupper Saurura, Odontornithes, Palæognathæ (d. e. Crypturi og Ratitæ), Gallinaceæ og af Laro-Limicolæ: Laridæ og Alcidæ) (35—35 Tilhørere). I begge Halvaar afholdtes et zootomisk Kursus 2 Dage om Ugen i 2 sammenhængende Timer, med Assistance i Foraarshalvaaret af Dr. Th. Mortensen, i Efteraarshalvaaret af Mag. sc. Hj. Ditlevsen. I Foraarshalvaaret blev følgende Former gennemgaaede: Echinus esculentus og acutus, nogle Ophiura, Antedon petasus; Patella vulgata, Buccinum undatum, Helix pomatia; Anodonta (med Glochidier); Apus cancriformis; Astacus fluviatilis; Procrustes coriaceus, Blatta orientalis og germanica; Lithobius, Scolopendrella; Branchipus; Sepia officinalis, Eledone moschata (10 Deltagere); i Efteraarshalvaaret: Amphioxus lanceolatus; Myxine glutinosa; Petromyzon fluviatilis; Acanthias vulgaris, Raja batis og R. clavata; Gadus morrhua; Clupea harengus og Zoarces viviparus (15 Deltagere).

Studiesamlingen har i Foraaret været benyttet af 20, i Efteraaret af 25 naturhistoriske Studerende; i begge Semestre har de Studerende, som mod et Depositum af 5 Kr. har faaet udleveret Nøgler, haft Adgang ogsaa om Aftenen indtil Kl. 8. — Cand. mag. Ad. Jensen har gennem Eksaminatorier vejledet 2 Hold af Studerende, hvert Hold i 2 ugentlige Timer (i Foraaret resp. 9 og 20 Deltagere, i Efteraaret resp. 16 og 22 Deltagere). Lejlighedsvis har foruden Bestyreren ogsaa Dr. Mortensen ydet de Studerende Hjælp under deres Benyttelse af Studiesamlingen. Denne har desuden som i tidligere Aar været benyttet af Dr. W. Sørensen til Undervisning af Elever fra Statens Lærerhøjskole og Feriekursus, samt af Faglærerinder til deres Selvstudium, saavel som til deres Undervisning ved Cand. mag. Ad. Jensen og Mag. sc. Henriksen.

Den i forrige Aarsberetning omtalte Afblændingsindretning i Auditoriet til Benyttelse af Lysbilledapparatet under Dagslys blev fuldført i Foraarssemestrets Begyndelse. Lysbilledapparatet og Auditoriet har særlig været benyttet af Docent Stamm til histologiske Forelæsninger, en enkelt Gang af Prof. Steensby ved geografiske Forelæsninger. Som i forrige Aar har Auditoriet ogsaa været benyttet til matematiske Forelæsninger.

Samlingen er i Aarets Løb bleven forøget med 40 nye Præparater, af hvilke særlig fremhæves: et helt Skelet af Næbdyret (Ornithorhynchus paradoxus), en udstoppet Lagomys pusillus (med Kranie og Lemmeknogler), en udstoppet Desman (Myogale moschata) og en Afstøbning af Archæopteryx lithographica. Som Gaver er modtaget: 2 tørrede Spatanger (Museets 2. Afdeling); Veronicella med Æg, fra Ecuador (Kontorchef Bangert); Grankogler behandlede af Spætter, en Polydesmus complanatus (Cand. mag. Ad. Jensen); nogle Lusfluer (Nycteribia) fra en dansk Flagermus (Vespertilio daubentonii) (Mag. sc. R. Hørring); en abnorm Bikage (»Buckelbrut«) (Dr. W. Sørensen); desuden en Række Forelæsningstegninger, i sin Tid udførte for Dr. R. S. Bergh (Docent Stamm).

En Revision af hele Studiesamlingens Materiale, navnlig med Hensyn til Etiketteringen, er paabegyndt ved Cand. mag. Ad. Jensen.

Af Instrumenter er kun anskaffet et Par Okularer med Visere, til Leitz' Mikroskoper.

Bogsamlingen er bleven forøget med: Danmarks Fauna. 13. Klöcker: Sommerfugle III. Natsommerfugle II; Danmarks Fauna. 14. Henriksen: Biller II. Pragtbiller og Smeldere; Göldi: Insekten als Krankheits-Erreger; Nordisches Plankton, 16. Liefrg.; Bütschli: Vorlesungen über vergleichende Anatomie 1. og 2. Hefte.; af Brauer's Süsswasserfauna Deutschlands 14—17 Hefte (Rotatoria und Gastrotricha ved Collin m. fl.; Nematodes ved Jägerskiöld og v. Linstow; Acanthocephala u. Trematodes ved M. Lühe).

Bløddyr-, Straaledyr- og Ormesamlingen.

(Museumsinspektor Levinsen).

Forøgelse af Samlingen. Cand. K. Stephensen har i Bredefjord, Sydgrønland, hvorhen han var sendt af Kommissionen for Grønland, i Sommeren 1912 gjort betydelige og værdifulde Indsamlinger af Havdyr, som paa Grund af denne Fjords ejendommelige geografiske Forhold (dens Bund gennem-

strømmes af varmt Atlanterhavsvand) maa betegnes som et særdeles vigtigt Supplement til Museets grønlandske Samlinger. Af Samlingens Indhold skal eksempelvis nævnes følgende for Faunaen nye Echinodermer: Psolus valvatus, Molpadia oolitica, Poraniomorpha hispida og Hathrometra Sarsii.

Afdelingens Assistent, Dr. Th. Mortensen, som i Sommerens Løb har gjort Studier ved det biologiske Laboratorium i Plymouth, har herfra hjembragt en anselig Samling af smukt konserverede Echinodermer (f. Eks. Luidia ciliaris, Astropecten irregularis med symbiotisk Skælryg, Scalisetosus assimilis i Fodgangene, Cucumaria Normani, C. saxicola og Ophiopeltis securigera) og Echinodermlarver (tildels klækkede). Af andre interessante Former skal nævnes Myriothela sp., Protodrilus Leuckarti, Tonaria, Pilidium samt en smuk Samling af incrusterende Bryozoer.

Mag. P. Kramp har foræret Afdelingen en stor Samling danske Sødyr, delvis smukt præparerede. Samlingen bestaar overvejende af Goplepolypper, Gopler og Aktinier.

Korpslæge Brünnich Nielsen, som med stor Energi har kastet sig over palæontologiske Studier, har foræret Afdelingen et stort Bryozomateriale fra Fakse og fra Craniakalken ved Herfølge. Deriblandt skal nævnes Stykker af gammel haard Havbund med Bryozoer samt et stort Antal, ligeledes af Bryozoer incrusterede, Pigge af Cidaris vexilifera.

Konstitueret Kaptajn paa Kabeldamperen »Store Nordiske« Christiansen, som med største Velvillie har lovet at fortætte de tidligere af Kapt. Suenson udførte Indsamlinger til Zoologisk Museum, har foræret Afdelingen en Række Planktonprøver samt en værdifuld lille Samling af Sødyr tagne paa Kabler, mest omfattende Echinodermer (Trichaster, Antedon osv.), ottearmede Blæksprutter, Snegle og Muslinger. Afdelingen har i Aarets Løb staaet i Bytteforbindelse med Scottish Oceanographical Society (Dr. W. Bruce), U. S. National Museum i Washington, Dr. Mc. Intosh og Prof. Ashworth i Edinburgh og Prof. Hartmeyer i Berlin og derigennem erhvervet et anseligt Antal, delvis for vor Samling nye, Echinodermer. Et mindre Antal Goplepolypper er erhvervet ved Bytning med Museerne i Berlin og Petrograd.

Bidrag skyldes endvidere: Prof. Jungersen (2 Originaleksemplarer til den af ham opstillede Slægt af Goplepolypper, Ichthyocodium Sarcotretis paa Scopelus glacialis), Konservator Nordgaard, Trondhjem (smukke Kolonier af Bryozoen Escharella abyssicola fra Norge), Udstedsbestyrer Nielsen, Kangamiut, Grønland (7 Poser med fossile Muslingeskaller fra hævede Lag ved Kangamiut og i Evighedsfjorden), Hr. P. Nielsen, Silkeborg (Eksemplarer af Petricola pholadiformis fra Esbjerg nye Havneanlæg), Docent Stamm (Arion ater, var. albolateralis fra Arnebjerg Skov), Kontorchef Bangert (spritlagte Eksemplarer af Veronicella og dens perlesnorformede Æggestrenge fra Ecuador), Dr. Checchia-Rispoli, Palermo (2 Ekspl. af Psammechinus microtuberculatus, var. alba.), Mag. P. Kramp (et ikke ringe Antal Goplepolypper fra Plymouth), Cand. mag. Ad. Jensen (en Skal af Panopæa norvegica fra Sundet udfor Odinshøj), Hr. Clausen (et Antal i Sprit opbevarede marine Mollusker fra Østasien), Cand. Fritz Johansen (et stort Antal Land-, Ferskvands- og Havmollusker fra forskellige Lokaliteter i Nordamerika), A. H. Cooke (Purpura lapillus i 3 forskellige Typer, fra Bristol-Kanalen).

Videnskabeligt Bestemmelses- og Ordningsarbejde. Bestyreren har fuldendt Bestemmelsen og den videnskabelige Bearbejdelse af »Danmark«-Ekspeditionens Bryozoer og vil snart have fuldendt en Oversigt over Grønlands Bryozoer, bestemt til Trykning i »Meddelelser om Grønland«.

Ded conchologiske Assistent, Cand. mag. Ad. Jensen har foruden med det daglige Ordnings- og Bestemmelsesarbejde i Aarets Løb beskæftiget sig med den kritiske Revision af Museets boreale og arktiske Mollusker og har begyndt paa en videnskabelig Bearbejdelse af det østgrønlandske Materiale.

Dr. phil. Th. Mortensen, som for 2 Aar har faaet Orlov fra Museet for at gøre Studier og Indsamlinger i Østasien, hvorhen han afrejste i Slutningen af November, har i Aarets Løb ordnet og bestemt Museets hidtil ubearbejdede Materiale af grønlandske Echinodermer og har samtidig udarbejdet en Oversigt over den grønlandske Echinodermfauna, som er bleven trykt i »Meddelelser om Grønland«.

Mag. H. Ditlevsen har fortsat de i forrige Indberetning omtalte Omordningsarbejder indenfor Ormenes Afdeling, og hele den bestemte og bearbejdede Del af Annelidesamlingen er nu anbragt i et nyt Skab paa Gangen i Mezzaninetagen. Han har endvidere beskrevet en ny af »Danmark«-Ekspeditionen hjembragt, fritlevende Nematode Dorylaimus maritimus, fortsat Arbejdet med Bestemmelsen og Bearbejdelsen af Ingolf-Ekspeditionens Annelideudbytte samt i de 2 sidste Maaneder af Aaret været beskæftiget med at udarbejde en Oversigt over de grønlandske Orme til Optagelse i »Meddelelser om Grønland«.

Medhjælper C. Fagerstrøm har deltaget i Ordningen af det i Aarets Løb indkomne Materiale.

Følgende i Aarets Løb publicerede Arbejder er baserede paa Museets Materiale: G. M. R. Levinsen, Systematic Studies on the Sertulariidæ (Vid. Medd. Nat. Foren. Bd. 64, p. 249—323, pl. IV—V), Hj. Ditlevsen, A marine Dorylaimus from Greenland waters, Dorylaimus maritimus n. sp. (Medd. om Grønland, XLIII, Nr. 15, p. 429—30, Pl. XVIII), Th. Mortensen, Conspectus Faunæ Groenlandicæ, Echinodermer (Medd. om Grønland, XXIII, p. 301—379), P. Kramp, Medusæ collected by the »Tjalfe« Expedition (Vid. Medd. Nat. Foren. Bd. 65, p. 257—287), Th. Mortensen, Echinological Notes V—VI (samme Sted p. 211—251, Tavle IV) med tilhørende »Correction« (p. 305), P. Kramp, Hydroids collected by the »Tjalfe« Expedition... (Vid. Meddel. Nat. Foren. Bd. 66).

Materiale har i Aarets Løb været udlaant til følgende Videnskabsmænd: Dr. Southern, Dublin (Arter af Slægten Myriochele), Prof. Dr. v. Ritter Zahony, Görz (de boreale og arktiske Sagitta-Arter til Bearbejdelse for Ingolf-Ekspeditionen), Dr. I. W. Harmer, Norwich (Buccinum ciliatum Fabr., var. lævior Mørch), Prof. Dr. W. Kobelt, Frankfurt a. Main (Originaleksemplaret til Cyclostomus (Turbo) foliaceus Chemn.).

b. Andre Sager.

Assistent ved 2den Afdeling Dr. phil. Th. Mortensen og Assistent ved 3die Afdeling Dr. phil. A. G. Bøving indgav i 1910 Andragender om, at der maatte blive bevilget dem personlige Lønningstillæg af ikke under 1.000 Kr. aarlig. Andragenderne blev anbefalede af de paagældende Afdelingers Be-

styrere, Museumsraadet, Kvæstor og Konsistorium, men der blev ikke af Ministeriet stillet noget Forslag til Finansloven for 1911—12. Andragenderne blev derefter fornyede til Finansloven for 1912—13, men ligeledes uden Resultat. Dr. Mortensen søgte paany til Finansloven for 1913—14 uden Resultat. Senere har han ikke fornyet sit Andragende*).

— Efter et af Inspektor Levinsen under 10. April 1913, Museumsraadet under 15. s. M. og Konsistorium under 30. s. M. anbefalet Andragende fra Assistent ved 2den Afdeling, Dr. phil. Th. Mortensen bifaldt Ministeriet 9. Maj 1913, at han for et Tidsrum af 2 Aar fra Slutningen af 1913 eller Begyndelsen af 1914 fritoges for sit Museumsarbejde med Bibeholdelse af sin Lønning for at kunne foretage en omfattende videnskabelig Studie- og Indsamlingsrejse i østasiatiske, australske og amerikanske Have.

Museumsraadet udtalte i sin ovennævnte Skrivelse af 15. April 1913 følgende:

»Museumsraadet skal i denne Anledning tillade sig at fremhæve, at Fritagelse for den sædvanlige Tjeneste ved Museet med Bibeholdelse af de Paagældendes Lønning, og uden at Vedkommendes Virksomhed — i hvert Fald fuldtud — er blevet overdraget til nogen anden, jævnlig er tilstaaet dets Embedsmænd eller Bestillingsmænd for at kunne udføre Rejser i videnskabeligt Øjemed. I flere Tilfælde er efter Indstilling fra Museumsraadet desuden dertil bevilget offentlig Understøttelse, navnlig naar Rejsen blandt sine Formaal tillige har omfattet Indsamlinger, der direkte er kommet Museet til Gode. Saadanne Fritagelser har i Almindelighed omfattet Tidsrum fra nogle Uger til flere Maaneder eller et halvt Aar, i et enkelt Tilfælde dog et helt Aar (Inspektor, Dr. Meinerts Rejse til Vestindien og Venezuela 1891—92; jfr. Univ. Aarbog 1890—91 p. 551). En Fritagelse for 2 Aar er under væsentlig andre Betingelser tilstaaet Assistent ved 2den Afdeling, Cand. mag. Ad. S. Jensen, som erholdt Orlov fra 1. Januar 1908 til 1. Januar 1910 for at overtage den aktive Ledelse af de videnskabelige Havundersøgelser, der foretages ved Grønland paa Indenrigsministeriets Foranstaltning, imod at han for dette Tidsrum til Besørgelse af sine Museumsarbejder stillede Vikar, der godkendtes af Museumsraadet for det zoologiske Museum (jfr. Konsistoriums Skrivelse til Ministeriet for Kirke- og Undervisningsvæsenet af 13. Januar 1908, bifaldet ved Ministeriets Skrivelse til Konsistorium af 21. Januar s. A.).

Museumsraadet har ment i det foreliggende Tilfælde at kunne tilsidesætte Ønsket om et Vikariat for Dr. Mortensen først og fremmest under Hensyn til, at han vedblivende under sin Fraværelse direkte arbejder i Museets Tjeneste ved at foretage Indsamlinger, som indlemmes i dette, tilmed saadanne værdifulde Indsamlinger, som det kun er muligt at erholde ved Hjælp af en saa erfaren, praktisk øvet og videnskabelig fuldt uddannet Mand som Dr. Mortensen. Man skal i saa Henseende henvise til, at adskillige af Udlandets zoologiske Museer, der raader over de dertil fornødne Midler, udsender Medlemmer af deres videnskabelige Stab til fjerne Egne i tilsvarende Øjemed, og at de Paagældendes Rejser indgaar i og betragtes som Led af deres Museumsarbejder.

Dertil kommer, at Museet maa ønske at bidrage sit til, at et Medlem af dets videnskabelige Stab, hvem det skylder mange Forøgelser og meget godt Arbejde, sættes i Stand til at løse forskellige Opgaver, som han med stort Held

*) Jfr. Aarbog 1908—09 S. 557.

har begyndt, hvis Afslutning imidlertid kræver Studier af Materiale, der for Tiden ikke kan erholdes hverken her eller i noget andet Museum, men maa erhverves og undersøges paa Stedet; dette gælder saaledes Studiet af visse tropiske Ctenophorer, over hvilke et af Dr. Mortensen ifjor i Ingolf-Værket publiceret Arbejde, prisbelønnet paa den sidste internationale zoologiske Kongres, formentlig vil kaste et helt nyt Lys«.

— Paa Finansloven for 1913—14 blev, jfr. Rigsdagstid 1912—13, Till. A. Sp. 1189—90, under Museets Konto bevilget 300 Kr. som midlertidig Lønningsforhøjelse (25 pCt.) i Henhold til Lov af 8. Juni 1912 for den af Annuet lønnede Assistent ved Studie- og Forelæsningssamlingen.

— Under 9. Juni 1913 indsendte Konsistorium til Ministeriet med sin bedste Anbefaling tvende Skrivelser af 31. Maj og 2. Juni, hvori Museumsraadet indstillede, at der søgtes udvirket en allerhøjeste Anerkendelse for henholdsvis Kontorchef, Kassekontrollør i Østifternes Kreditforening C. G. Bangert og Rentier M. L. Hauschild, der begge ved gennem en Aarrække at skænke Museet store og værdifulde Gaver havde vist dette en Interesse og Offervillighed, der ogsaa efter Konsistoriums Mening fortjente at vinde Paaskønnelse fra Statens Side gennem en offentlig Udmærkelse.

10. Det mineralogiske Museum.

a. Aarsberetning 1913.

(Professor *O. B. Bøggild).*

I. Dr. phil. K. J. V. Steenstrups Gaver og Legat.

Det forløbne Aar har for Mineralogisk Museum været overordentlig betydningsfuldt, derved at Dr. phil. K. J. V. Steenstrup, som døde den 6. Maj, i sit Testamente har betænkt Museet særdeles rigeligt. Den første Bestemmelse, Museet vedrørende, lyder saaledes: »Professor mineralogiæ ved Københavns Universitet maa af mit Bo, til Universitetets mineralogiske Museum, udtage alle de Bøger, Kort, Fotografier, Instrumenter og Andet, som han finder, at Museet kan have Brug for«. For Museets Bibliotek betyder denne Gave en særdeles værdifuld Forøgelse, da Steenstrup besad et udmærket Bibliotek, ikke alene paa Geologiens, men ogsaa paa tilgrænsende Videnskabers Omraade; ogsaa Instrumenterne og de øvrige nævnte Genstande vil være af stor Værdi for Museet (angaaende Instrumenterne se nærmere Afsnit V af Aarsberetningen).

Den anden testamentariske Bestemmelse (efter at flere Legater til andre er nævnte) lyder saaledes: »Resten af min Formue tilbyder jeg Københavns Universitet paa følgende Betingelser: 1. Der oprettes et Legat, hvis Renter stilles til Professor mineralogiæ Disposition til Indkøb af Bøger, Instrumenter, Mineralier og Forsteninger, der ikke i Almindelighed kan erhverves for Museets sædvanlige aarlige Tilskud. Derimod ønsker jeg ikke, at Legatet anvendes til Museets Vedligeholdelse eller Fornyelse med Skabe, Øvelses- eller almindelige Studiemidler. Jeg gaar ud fra, at Universitetet sørger for,

at dette Legat faar en fast betryggende Form, saa at det kommer til at svare til sin Hensigt, nemlig at bidrage til, at det mineralogiske Museum kan hævde sin videnskabelige Plads ved Siden af Udlandets Samlinger. Jeg gaar endvidere ud fra, at Konsistorium vil føre et vist passende Tilsyn med Renternes Anvendelse«. (De øvrige til Overdragelsen knyttede Betingelser gaar ud paa, at Universitetet skal udbetale livsvarige Understøttelser til forskellige i Testamentet nævnte Personer; den samlede Sum hertil er for Tiden 1.800 Kr. aarlig). Det i Henhold til Testamentets Bestemmelse oprettede Legat har ved kongelig Fundats faaet Navnet: »Dr. phil. Knud Johannes Vogelius Steenstrups Legat til Grev Moltkes, Universitetet tilhørende mineralogiske Museum«, og den rentebærende Kapital er 96.800 Kr. Naar man betænker, at Museet af sin ordinære Konto i Forbindelse med de Museet tilhørende Moltkeske Legater hidtil har kunnet anvende gennemsnitlig c. 2.650 Kr. aarlig til Indkøb af de i Testamentet indbefattede Genstande, vil man se, at Steenstrups Legat efterhaanden vil komme til at medføre, at den aarlige Anskaffelsessum bliver betydelig mere end det dobbelte af, hvad den tidligere var, hvad der igen vil medføre, at Museet i den Henseende kommer til at indtage en meget fremragende Plads blandt Verdens Museer.

II. Ordnings- og Bestemmelsesarbejder ved Museets Hovedsamlinger.

Ved den mineralogisk-petrografiske Afdeling har Museumsassistent, Frk. Callisen fortsat det i Fjor paabegyndte Arbejde at ordne den systematiske Mineralsamling. I Aarets sidste Halvdel har dette Arbejde dog maattet afbrydes for at skaffe Tid til at ordne og indlemme i Museets Bibliotek den af afdøde Dr. phil. K. J. V. Steenstrup skænkede store Bogsamling; dette Arbejde er kun delvis fuldført. Bestyreren har foretaget mineralogiske Undersøgelser af forskellige grønlandske Mineraler, og Frk. Callisen har undersøgt Tungspatkrystaller fra den bornholmske Alunskifer.

Ved den palæontologiske Afdeling har Inspektøren for denne, Docent Ravn, med Assistance af Museumsassistent Henriksen fortsat den tidligere begyndte Omflytning af de til Afdelingen hørende Samlinger. Denne Omflytning og Omordning er nu tilendebragt for de Samlingers Vedkommende, som stammer fra Færøerne, Island og Grønland. Aarets palæontologiske Nyerhvervelser er indordnede paa sædvanlig Maade. De Museet tilhørende Originaler til følgende Afhandlinger er blevet registrerede og indordnede i Museets Samling af Originalstykker: A. S. Jensen, Studier over nordiske Mollusker. I. Mya; B. Lundgren, Anmärkningar om några Jurafossil från Kap Stewart i Ost-Grönland. Antallet af registrerede Originalstykker er herved naaet til 1.033. Da den hidtil fulgte Indregistreringsmaade paa Grund af Samlingens stærke Vækst viste sig mindre heldig, er der blevet anskaffet et Kartotek, og den hertil svarende Ændring i Indregistreringen er tilendebragt. Inspektør Ravn har fortsat Bearbejdelsen af danske Kridtechinider og Assistent Henriksen Undersøgelsen af danske Ravinsekter.

Som sædvanlig er Erhvervelsen og Bearbejdelsen af Prøver fra danske Boringer bekostet af Niels Brock's Legat.

III. Afgivelse af Undervisningssamlinger og Dubletter.

Til Undervisningsbrug er gratis sammenstillet og afgivet Samlinger af Mineraler, Bjærgarter og Forsteninger til følgende Skoler og Undervisnings-

anstalter: Sanderum Skole ved Odense, Horsens kommunale Mellem- og Realskole, Lawaetz' Kostskole i Bagsværd, Tandlægeskolen i København, Holmene Skole ved Hellebæk, Hornbæk Kommuneskole, Østersøgades Gymnasium, Østerfarimagsgades Betalingsskole, Thylands Højskole i Sjørring, Nysted offentlige Skole, Esrom Skole, Herning kommunale Skole, Høng Mellem- og Realskole, Teknisk Skole i København og Solvang Højskole i Californien.

Til videnskabelig Undersøgelse er afgivet: islandsk Kiselsinter til Dr. Schultz, Kaiserslautern i Bayern, Arfvedsonit o. a. Mineraler til Dr. Kreutz i Krakau, Sodalitsyenit til Dr. Tannhäuser i Berlin og rød Zinkmalm til Dansk Telegrafonfabrik.

I Bytte er afgivet Apofyllit fra Teigarhorn til Dr. Drugman i Oxford, stalaktitisk Flusspat fra Ivigtut til Professor Wülfing i Heidelberg, Skalstykker af Pollicipes dorsatus til British Museum i London, forskellige Bjærgarter og Mineraler til Universitetets kemiske Laboratorium; endvidere Samlinger af grønlandske Mineraler og Bjærgarter til Professor Brögger i Kristiania, Museet i Toronto i Canada, Museum d'histoire naturelle i Paris, Geologische Landesanstalt i Berlin, Harward College i Cambridge i Massachusetts samt til følgende Mineralfirmaer: Eger i Wien, Foote i Philadelphia og Grebel, Wendler & Co. i Génève; sidstnævnte har ogsaa faaet Faxeforsteninger.

IV. Museets og Undervisningens Benyttelse.

For Offentligheden har Museet som sædvanlig været aabent to Gange ugentlig. Antallet af Besøgende i 1913 har været 2.020. Udenfor den sædvanlige Besøgstid har Museet været besøgt af forskellige udenlandske Videnskabsmænd samt indenlandske Skoler og Selskaber.

Til videnskabelig Bearbejdelse har Samlingerne foruden af Museets Funktionærer været benyttede af Danmarks geologiske Undersøgelse og enkelte private Videnskabsmænd. Til Udlandet har været udlaant en Del Kridtcirripeder til Mr. T. H. Withers (British Museum, London); dette Materiale er atter tilbageleveret ligesaavel som Originaleksemplaret til Williamsonia Forchhammeri, der havde været udlaant til Prof. A. G. Nathorst i Stockholm, Originaleksemplaret til Stauranderaster gibbosus, var. pyramidalis Spencer samt en Del islandske Crag-Forsteninger, som henholdsvis Mr. Spencer i London og Mr. Harmer i Cringleford ved Norwich havde laant.

I Foraarshalvaaret holdt Bestyreren Forelæsninger i Mineralogi (5 Deltagere), Eksaminatorier i Geologi (28 Deltagere) samt for Polyteknikere Forelæsninger og Øvelser i Mineralogi (28 Deltagere); i Efteraarshalvaaret Forelæsninger i dynamisk Geologi (26 Deltagere) samt Øvelser i Mineralbestemmelse (9 Deltagere) og mikroskopisk Krystalbestemmelse (2 Deltagere). Docent J. P. J. Ravn holdt i Efteraarshalvaaret Forelæsninger over fossile Hvirveldyr (16 Deltagere) samt over danske Forsteninger (10 Deltagere). Docent P. Harder holdt i Foraarshalvaaret Forelæsninger i dynamisk Geologi (13 Deltagere) samt Eksaminatorier i Geologi (53 Deltagere); i Efteraarshalvaaret Forelæsninger i dynamisk Geologi (7 Deltagere) samt Forelæsninger i Geologi for Polyteknikere (68 Deltagere). Studiesamlingerne benyttedes i de to Halvaar af henholdsvis 25 og 5 Studerende.

Af Undervisningsekskursioner har der været afholdt en til Stevns Klint den 1. Maj (82 Deltagere), en til Bornholm den 1.—6. Juni (17 Deltagere) og en til Gotland og Øland den 8.—14. Juli (9 Deltagere).

V. Museets Forøgelser.

Mineralsamlingen har i 1913 modtaget følgende Gaver: en større Mængde Malme m. m. fra forskellige, navnlig tyske og ungarske Miner fra Kontorchef ved Statsbanerne Chr. Sæbye, Kalcedonmandler med Vædskeindeslutninger fra Argentina fra Docent E. Suenson, Gips fra Lüneburg og Tinsten fra Bolivia fra Cand. mag. E. Nørregaard, bornholmske Kvartskrystaller fra Bankassistent E. Kofoed i Rønne, Vivianit i en Hvalknogle fra Museumsinspektør J. P. J. Ravn og Svovlkiskrystaller i Lerjærnsten fra Læge C. Malling. Dels ved Køb, dels ved Bytte er erhvervet en Del Mineraler, hvoriblandt navnlig maa fremhæves forskellige slebne Ædelsten, saavel naturlige som kunstige, endvidere Bastnäsit fra Madagaskar og talrige Eksemplarer af det berømte Meteorfald ved Holbrook i Arizona. Ved Indsamling er tilkommet forskellige kanadiske Mineraler (Bestyreren).

Bjærgartssamlingen har som Gave modtaget vulkansk Aske fra Kadiak-Øen ved Alaska fra Hr. Chr. Krogh i Juneau, engelsk Marskjord fra Statskonsulent Har. Faber og Syenit fra Omegnen af Dresden fra Museumsinspektør J. P. J. Ravn. Ved Indsamling er tilkommet forskellige Bjærgarter fra Gotland og Øland.

Samlingen fra Island, Færøerne og Kolonierne har som Gave modtaget forskellige Bjærgarter fra det nordligste Grønland fra Hr. P. Freuchen og Lava fra Heklas Udbrud i April 1913 fra Grosserer J. A. Lefolii. Ved Køb er erhvervet en Del af Julianehaabegnens sjældne Mineraler; ved Indsamling er tilkommet en Del Mineraler, Bjærgarter og Forsteninger fra Disko og Nugsuak (Stud. mag. Lauge Koch).

Den almindelige palæontologiske Samling har atter i Aar modtaget som *Gave* en Samling engelske Kridtforsteninger fra Landbrugskonsulent Harald Faber i London.

Mindre Gaver er modtagne fra Prof. O. B. Bøggild, Dr. phil. N. E. K. Hartz, Læge C. Malling, Statsgeolog V. Milthers, Overlæge K. Brünnich Nielsen, Cand. mag. E. Nørregaard og Docent Ravn.

Ved *Køb* er Samlingen forøget med Karbonplanter fra Bøhmen; en Samling mikroskopiske Præparater af Karbonplanter; Dyreforsteninger fra N. Amerikas Karbon; Kridtforsteninger fra Ifö (Skaane), Bøhmen og N. Amerika samt Tertiærforsteninger fra Bøhmen; endelig Rekonstruktioner af 10 uddøde Krybdyr og Pattedyr, udførte i Terracotta.

Ved *Indsamling* er tilkommet Forsteninger fra Øland og Gotland (indsamlede paa en Undervisningsekskursion til disse Øer).

Den danske Samling har ligesom tidligere modtaget som *Gave* en større Samling Kridt- og Tertiærforsteninger fra Findestederne ved Mariager Fjord fra Direktør J. Rosenberg samt forsteningsførende løse Blokke fra Korsøregnen fra Sognepræst Winther (Korsør). Andre Gaver er modtagne fra: Ingeniør A. Clément, Deltagere i Dansk geologisk Forenings Ekskursion til Refsnæs, Lærer P. Degnbol (Donnerup), Banearbejder C. C. Hansen (Esbjerg), Stud. mag. Lauge Koch, Forvalter Larsen, Drejer C. F. Madsen, Dr. phil.

I. C. Nielsen, Overlæge K. Brünnich Nielsen, Dr. phil. V. Nordmann, fhv. Lærer Pindborg, Prof. E. Warming og Postmester Winther (Hornbæk).

Ved *Køb* er Samlingen forøget med en Del Insekter i Rav, en Fiskeforstening i Cementsten, Tertiærforsteninger fra Branden og Faarup samt et Spoleben af en Hjort fra interglacial Mergel ved Hørrup.

Ved *Indsamlinger* er tilkommet Faxeforsteninger samt Kridt- og Tertiærforsteninger fra Jylland (Inspektør Ravn); endvidere en Del Stenarter og Forsteninger fra Bornholm, indsamlede paa en Undervisningsekskursion.

Haandbiblioteket er i Aarets Løb blevet forøget med 39 Tidsskrifter og lærde Institutioners Publikationer (118 Bind), hvoraf de 26 (93 Bind) er Gaver. I dette Opgør er kun medregnet, hvad der færdig katalogiseret er indgaaet i Biblioteket, saaledes ikke den meget store og omfattende Bogsamling, der ved testamentarisk Bestemmelse af Dr. phil. K. J. V. Steenstrup ved dennes Død tilfalder Museet, idet Arbejdet med Ordningen af denne er saa omfattende, at der, med den ringe Arbejdskraft der staar til Raadighed, endnu ikke haves fuldt Overblik over, hvad der kommer til at indgaa i Biblioteket og hvad der er Dubletter eller falder udenfor Bibliotekets Ramme. Den som Gave modtagne Tilvækst er iøvrigt sendt af følgende Institutioner og Personer: Videnskabernes Selskab, Kommissionen for Ledelsen af de geologiske og geografiske Undersøgelser i Grønland, Kommissionen for Danmarks geologiske Undersøgelse, Kommissionen for Havundersøgelser, Det kgl. Bibliotek, Universitets Biblioteket, Dansk geologisk Forening, Det internationale Katalog, Lunds Universitets geologiske Museum, Sveriges geologiske Undersökning, Geologiska Föreningen i Stockholm, Det kgl. Selskab for Norges Vel, Ministerie van Landbouw, Nijverheid en Handel, Geologisch-mijnbouwkundig Genootschap voor Nederland en Kolonien, De forenede Staters geologiske Undersøgelse, Smithsonian Institution, Field Museum, Carnegie Institution, Tohuku imperial university, Prof. O. B. Bøggild, Prof. K. O. Bjørlykke, Skolebestyrer H. F. Feilberg, Cand. mag. A. Garboe, Dr. phil. K. A. Grönwall, Prof. H. Hausen, Læge C. Malling, Professor K. Rørdam, Dr. phil. H. Topsøe, Prof. Th. Thoroddsen, Prof. Ch. H. Warren.

I Aarets Løb er et længe tiltrængt Fagkatalog for Biblioteket blevet planlagt og Forarbejderne dermed afsluttede, saaledes at Indførsel heri har kunnet paabegyndes. Det ældre Forfatterkatalog føres vedvarende ved Siden af Fagkataloget, der er ordnet efter Kartoteksystem, saavel efter Emne som efter Lokalitet. Indtil videre vil det ikke komme til at omfatte Afhandlinger i Tidsskrifter, idet Arbejdet med at registrere alle Bibliotekets Enkeltværker, paa Grund af den ringe Tid der kan afses hertil, allerede vil komme til at strække sig over en længere Aarrække.

Instrumentsamlingen har ved Dr. Steenstrups testamentariske Bestemmelser modtaget meget omfattende Forøgelser, for en Del dog af ældre, nu mindre anvendelige Typer. Nævnes skal et mineralogisk Mikroskop af Seiberts Fabrikat med særdeles godt Tilbehør, et Nørrembergs Polarisationsapparat med Tilbehør, et Nørrembergs Polarisationsmikroskop, et Lommespektroskop, to Nivellerinstrumenter, det ene med Stampfersk Skrue. Endvidere 7 fotografiske Kameras, deraf et Stativkamera 18 × 24, to Stativkameras 13 × 18, medens Resten er Haandkameras; til disse findes en Del Linser, de fleste dog af ældre, mindre moderne Typer, samt et større Tilbehør

af Stativer og andre fotografiske Hjælpeapparater. Yderligere 1 Zeiss Prismekikkert, 1 Marine Kikkert og et Anemometer, samt adskillige Smaainstrumenter til fysisk og kemisk Brug, deriblandt en Del Platingenstande.

Særlig til Brug for Museets Besøgende er anskaffet og opstillet i Salene to Revolver-Stereoskopkasser, hver til 50 Billeder, og foreløbig er anskaffet 217 Stereoskopbilleder hertil, visende karakteristiske geologiske Forhold og Egne, der, ordnede i forskellige Serier, efterhaanden bliver tilgængelige for Publikum.

Til Museets Skæremaskine er anskaffet en lille elektrisk Motor og til Bogbinderibrug en Beskæremaskine.

VI. Videnskabelige Arbejder.

Af videnskabelige Arbejder, der helt eller delvis vedrører Museets Samlinger, er i Aarets Løb udkommet: E. P. Bonnesen, O. B. Bøggild og J. P. J. Ravn, Carlsbergfondets Dybdeboring i Grøndals Eng ved København 1894—1907 og dens videnskabelige Resultater; O. B. Bøggild, Ussingit, et nyt Mineral fra Kangerdluarsuk (Meddelelser om Grønland 51), K. Brünnich Nielsen, Crinoiderne i Danmarks Kridtaflejringer (Doktordisputats).

VII. Personlige og andre Forhold ved Museet.

I Museets Personalforhold har der i Aarets Løb ikke fundet nogen Forandring Sted. Arbejderne ved Udsmykningen af Museets Trapperum har i den forløbne Del af Aaret indenfor Bygningen indskrænket sig til Nedhugningen af det ældre Pudslag og Nypudsning af den øvre Forhal, et meget omfattende og for Museets Drift og Samlinger ret generende Arbejde, der dog nu er afsluttet. I Sommerens Løb har Opvarmningsanlæget undergaaet et større Eftersyn, idet Kedlerne, om hvis fortsatte Holdbarhed der var rejst berettiget Tvivl, er blevne eftersete og forstærkede paa de svageste Steder; samtidig er der truffet en saadan Ordning, at en enkelt Kedel, i Modsætning til tidligere, kan afgive Damp til hele Opvarmningssystemet, hvorved der er tilvejebragt større Driftssikkerhed, der særlig tiltrænges ved et saa gammelt Anlæg. Beløbet hertil søges paa særlig Bevilling paa Tillægsbevillingsloven 1913—14.

Med Bemyndigelse af Ministeriet for Kirke- og Undervisningsvæsenet har Museet i Aarets Løb erhvervet en Parcel Matr.-Nr. 8 l af Frederikssunds Købstads Jorder for derigennem at bevare en sidste Rest af den Stenalderhavstok med overliggende ældre Stenalders Køkkenmødding, der fører Navnet »Bilidt«, og som var et af de første Steder, hvor de Undersøgelser begyndte, der førte til Erkendelsen af Køkkenmøddingernes Natur. Medens de øvrige Dele af Forekomsten enten er bortgravede til Vejfyld og Mergel eller bebyggede med Villaer, er dette Stykke urørt, saaledes at det afgiver et fortrinligt Studieobjekt. Parcellen, der nu er forsvarlig indhegnet, er erhvervet for en Købesum af 700 Kr. Den samlede Udgift (Skødetagning, Indhegning m. m.) er 1.290,71 Kr., hvoraf de 1.000 Kr. er stillede til Raadighed af Carlsbergfondet, medens Resten er dækket af Museets Midler.

b. Erhvervelse af Matr.-Nr. 8 l af Frederikssunds Købstads Jorder til Fredning af en Køkkenmødding.

Som foran S. 1258 meddelt, har Museet erhvervet en Parcel paa 903 m² af Matr.-Nr. 8 a af Frederikssunds Købstads Jorder til Fredning af en Køkkenmødding. Denne Erhvervelse blev efter Konsistoriums Indstilling af 11. December 1912 bifaldet af Ministeriet den 14. s. M. Skødet, der blev approberet af Ministeriet den 23. Maj 1913 og tinglæst den 5. August s. A., er saalydende:

»Undertegnede Gaardejer F. Engelbreth, Frederikssund, sælger og overdrager herved fra mig og Arvinger til det Universitetet tilhørende mineralogisk-geognostiske Museum i København en ubebygget Parcel af den mig ifølge tinglæst Adkomst tilhørende Ejendom Matr.-Nr. 8 a af Frederikssunds Købstads Markjorder, hvilken Parcel ved Landbrugsministeriets Udstykningsapprobation af 14. Januar 1913 er matrikuleret under Matr.-Nr. 8 l af Frederikssunds Købstads Jorder og skyldsat for Hartkorn ¼ Alb.

Handelen er iøvrigt indgaaet paa følgende Vilkaar:

1.

Parcellen er overtagen af Køberen saaledes som den foreligger udstykket og henligger for Køberens Regning og Risiko i enhver Henseende.

2.

Køberen betaler alle fra 1. Januar 1913 forfaldne Skatter og Afgifter.

3.

Købesummen andrager 600 Kr., skriver seks hundrede, som er betalt kontant, og for hvis Modtagelse min Underskrift herunder tillige tjener til Kvittering.

4.

Sælgeren er pligtig til at frigøre den solgte Parcel for Pantegæld. Iøvrigt sælges Parcellen med de Rettigheder og Byrder, hvormed den hidtil har været besiddet, hvorved bemærkes, *at* der paahviler Ejendommen aarlige Arvefæsteafgifter samt Rekognition ved Ejerskifte, for hvilke Statskassen er bestandig 1. prioriteret, *at* der den 9. Juni 1846 er læst Forening med Frederiksborg Stutteri angaaende Vederlag i Havre i Stedet for Naturalhoveri, *at* der den 14. Februar 1871 er læst Paategning om Afløsning af Hoverirejse mod aarligt Vederlag og *at* Ejendommen er tiendepligtig.

5.

I Vejafgift har Køberen en Gang for alle erlagt et Beløb af 100 Kr., skriver et hundrede, til Gengæld hvorfor jeg og fremtidige Ejere af Hovedparcellen Matr.-Nr. 8 a er pligtig til Vedligeholdelse af det over Parcellens nordvestre Ende førende Vejstykke, og vil nærværende Skøde med Hensyn til denne Forpligtelse tillige være at læse som servitutstiftende paa Hovedejendommen.

6.

Køberen afholder alle med Handelens Afslutning, Skødets Udfærdigelse, Stempling og Tinglæsning forbundne Udgifter samt Omkostningerne ved Parcellens Udstykning.

Da nu Køberen har betalt den akkorderede Købesum og Afløsning af Vejafgift og iøvrigt har lovet at opfylde Kontraktens Betingelser, saa skøder og endelig overdrager jeg herved til Det Universitetet tilhørende mineralogisk-geognostiske Museum i København ovennævnte Parcel Matr.-Nr. 8 l af Frederikssunds Købstads Jorder med de Rettigheder og Byrder, hvormed jeg har besiddet den, idet jeg indestaar for Vanhjemmel efter Loven.

Af Hensyn til det stemplede Papirs Beregning erklærer vi herved, da Parcellen ikke er særlig ansat til Ejendomsskyld, at vi ansætter dens Værdi i Handel og Vandel til 700 Kroner.

Den i § 5 nævnte Forpligtelse til Vedligeholdelse af Vej begæres tinglæst som servitutstiftende med Hensyn til Hovedejendommen.

Frederikssund og København, den 15. Juli 1913.«

c. *Dekoration af Museets Forhal og Trappeanlæg.*

(Jfr. Aarbog 1909—10 S. 1044—49 og 1910—11 S. 258—60).

Under 23. Juli 1912 udbad Ministeriet sig Konsistoriums Ytringer over en Skrivelse af 11. s. M., hvori Professor Oscar Matthiesen anholdt om, at der til Fortsættelse af Museets Udsmykning maatte blive bevilget 7.666 Kr. 66 Ø. som det resterende Beløb af den første Trediedel af den samlede Bevilling paa 38.000 Kr. til Udsmykningen. I sit Svar af 23. September 1912 henholdt Konsistorium sig til sin Skrivelse af 22. Februar 1911 (Aarbog 1910—11 S. 260), hvori udtaltes Ønsket om, at Sagen om Museets kunstneriske Udsmykning fremmes. Paa Finansloven for 1913—14 blev den nævnte Bevilling derefter givet efter Ministeriets Forslag, der var saalydende, jfr. Rigsdagstidenden 1912—13, Till. B. Sp. 961—64:

»Paa Finansloven for Finansaaret 1911—12, jfr. Rigsdagstidende for 1910—11, Tillæg B. Sp. 1177—78, blev der bevilget et Beløb af 5.000 Kr., for at Professor Oscar Matthiesen i Mineralogisk Museums Forhal kunde udføre Prøver i fuld Gennemførelse i ornamental og stoflig Henseende af det af ham til nævnte Lokalitets Udsmykning udarbejdede Forslag. Professor Oscar Matthiesen har nu andraget om, at der til Museets fortsatte Udsmykning for Finansaaret 1913—14 maa blive bevilget 7.666 Kr. 66 Øre som det resterende Beløb af den første Trediedel af den af Konsistorium i dette Øjemed søgte Bevilling paa ialt 38.000 Kr. I sit Andragende har han anført, at c. $^1/_5$ af den store Kuppels Figurkomposition »Mørket viger for Sandhedens Lys« og underliggende Felter, Buer og Pilastre nu er udført al fresco, saaledes at man kan danne sig et Skøn over hele den øvre Etages Udsmykning.

Ministeriet har i den Anledning brevvekslet med Konsistorium ved Københavns Universitet, der har udtalt Ønske om, at Museets kunstneriske Udsmykning fremmes. Man har derhos fra det kgl. Akademi for de skønne Kunster indhentet en Udtalelse om Sagen, og Akademiet har ligeledes anbefalet, at Arbejdet fuldføres, under Hensyn til, at det er saa langt fremskredet, og at der efter Begyndelsen at dømme ikke kan være Tvivl om, at den videre Udførelse vil ske med al mulig Omhu og Samvittighedsfuldhed fra Professor Matthiesens Side.

Da undertegnede Minister under Hensyn til det af Konsistorium udtalte Ønske om, at Sagen om Museets Udsmykning fremmes, maa anse det for øn-

skeligt, at de fornødne Midler stilles til Raadighed i det omhandlede Øjemed, skal jeg anmode det ærede Udvalg om til 3die Behandling i Folketinget af Forslaget til Finansloven for Finansaaret 1913—14 at ville fremsætte følgende Ændringsforslag som stillet af dette Ministerium.

Til § 18. A. III. A. 2. k. 2. Hovedistandsættelser. Beløbet forhøjes med.......................... 7.666 Kr. 66 Ø.

d. Skifte i Portnerstillingen.

Den 1. Oktober 1912 fratraadte Portner Hans Jensen sin Stilling paa Grund af Alder og Svagelighed. Efter Forslag af Museets Bestyrer blev han under 25. s. M. af Konsistorium indstillet til at benaades med Dannebrogsmændenes Hæderstegn. Efter Ændringsforslag til Forslaget til Finansloven for 1913—14 og Forslaget til Tillægsbevillingsloven for 1912—13 blev hans aarlige Understøttelse fastsat til 740 Kr. med følgende Motivering, jfr. Rigsdagstidende 1912—13, Till. B. Sp. 325—28:

»Den paagældende, der nu er 73 Aar gammel, blev ansat i sin nuværende Stilling den 1. Maj 1893, efter at han forud fra December 1888 under Opførelsen af mineralogisk Museum havde været ansat som Portner og Bud ved Byggepladsen. Han har saaledes været knyttet til Museet i henved 24 Aar.

Af en Andragendet paategnet Afskrift af en Lægeerklæring fremgaar det, at Ansøgerens Helbredstilstand har været betydelig forringet, siden han i 1902 under sit Arbejde i Museet styrtede ned med en Stige fra betydelig Højde og derved paadrog sig forskellige Beskadigelser. Under Hensyn hertil har Konsistorium, da det tillige er oplyst, at Portner Jensen stedse har røgtet sin Gerning med største Samvittighedsfuldhed og Pligttroskab, indstillet, at der tillægges ham den størst mulige Understøttelse. I Tiden fra 1. Oktober 1907 til 1. Oktober d. A. har Hans Jensens Indtægt gennemsnitlig udgjort 1.430 Kr. aarlig, og saafremt han havde været pensionsberettiget, vilde der, naar hans Ansættelse regnes fra 1. December 1888, tilkomme ham som Pension 34/60 af 1.430 Kr. 32 Ø. Da det imidlertid af fornævnte Lægeerklæring fremgaar, at de Beskadigelser, han har paadraget sig i Museets Tjeneste, kan antages at have fremskyndet den Helbredssvaghed, der nu gør det nødvendigt for ham at søge sin Afsked, og som efter Lægens Udsagn vil bevirke, at han ikke fremtidig vil kunne skaffe sig nogen Fortjeneste, synes meget at tale for, at Understøttelsen til Hans Jensen beregnes med $^2/_3$ af det ovennævnte Beløb, 1,430 Kr., altsaa til 963 Kr. 32 Ø. Ved Fastsættelsen af Understøttelsen maa imidlertid i sidstnævnte Beløb fradrages en Sum svarende til den Livrente, der vil kunne indkøbes for et for ham i Henhold til Lov Nr. 74 af 13. April 1892, § 11, af Universitetets Kasse til hans Alderdomsforsørgelse godskrevet Beløb af 1.463 Kr. 90 Ø. Denne Livrente vil ifølge indhentet Oplysning i Statsanstalten for Livsforsikring udgøre 207 Kr. aarlig. Understøttelsen vil herefter være at nedsætte til 746 Kr. 32 Ø., og da det her drejer sig om en Understøttelse og ikke om en Pension, foreslaas dette Beløb afrundet nedad med 6 Kr. 90 Ø. til 740 Kr.«. Se endvidere Sp. 959—60 og 1621—22.

Ved Skrivelse af 30. September 1912 anmodede Konsistorium Kvæstor om som forskudsvis Understøttelse for Maanederne Oktober 1912 til Marts

1913 at anvise Hans Jensen et Beløb af 50 Kr. maanedlig af Legaternes Overskudsfonds Renter, saaledes at denne forskudsvise Understøttelse blev at tilbagebetale gennem den ham paa Tillægsbevillingsloven for 1912—13 bevilgede Understøttelse for de nævnte Maaneder. Den 31. Januar 1913 afgik Hans Jensen ved Døden. Ved Ministeriets Skrivelse af 28. Februar 1913 blev der tillagt hans Enke en Begravelseshjælp paa 100 Kr. af Universitetets Udgiftspost l., Forskellige løbende og ekstraordinære Udgifter. Ved Tillægsbevillingsloven for 1912—13, jfr. Rigsdagstidende 1912—13, Till. B. Sp. 1621—22, blev der tillagt hende en aarlig Understøttelse paa 200 Kr. fra 1. Februar 1913 at regne.

Til Portner og Fyrbøder ved Museet udnævnte Bestyreren fra 1. Oktober 1912 at regne Chr. N. Bruhn. Efter Bestyrerens Indstilling approberede Konsistorium 19. September 1912 følgende Instruks for Fyrbøderen:

1) Fyrbøderen ved Mineralogisk Museum, der tillige er Bud samt varetager Portner- og Museumstjenergerningen, er ansat med 3 Maaneders gensidig Opsigelse til en Maaneds Begyndelse, dog kan grov Pligtforsømmelse medføre øjeblikkelig Afskedigelse. Han oppebærer den til enhver Tid gennem Lønningslov fastsatte Løn, for Tiden 1.200 Kr. aarlig*) samt Bolig med Brændsel og indtil for 20 Kr. Kogegas aarlig, og er i øvrigt underkastet de Bestemmelser, som meddeles ham af vedkommende Autoriteter.

2) Han maa ikke uden Tilladelse være borte fra Bygningen nogen Nat, og, om ikke særlig Ordning træffes, maa han eller et voksent Medlem af hans Husstand saavidt mulig stadig være til Stede.

3) Han aabner Gitterlaagen og Mellemportene om Morgenen Kl. 6—6½, og sørger for deres Lukning om Aftenen Kl. 10, samt aabner og lukker Køreporten for Vogne til Museet og Bestyrerboligen. Indgangsdørene til Museumsbygningen aabner og lukker han til nærmere angivne Tider og paaser, at alle Vinduer er lukkede efter Mørkets Frembrud.

4) Han tænder og slukker Belysningen i Museets Del af Gaarden, Mellemporten, og hvor det iøvrigt behøves, til nærmere angivne Tider, samt holder de to i Gaarden værende Lygter pudsede og i Orden.

5) Han renholder den til Museet hørende Del af den store Gaard samt det mindre Gaardsrum, holder Nedløbsrørene i Orden og Kloakerne oprensede, samt fører Tilsyn med Bortkørselen af Dagrenovationen. Ved Snefald holder han Passagen fra Østervoldgade til Indgangsdørene fri for Sne, paastrør Sand i glat Føre og sørger i Frostperioder for fornøden Aflukning og Aftapning af Vandet.

6) Han paaser god Orden i Gaarden og at ingen uvedkommende opholder sig der eller i Bygningen.

7) Han besørger Fyringen under Kedlerne, passer Varme- og Ventilationsanlæg og sørger for den rette Opvarmning og Ventilation af samtlige Lokaler i Museumsbygningen. Med Brændselleverancerne fører han Tilsyn saavel i Henseende til Maal som Kvalitet.

8) Han renholder Fyrrum, Brændselsrum og Ventilationslokaler samt øvrige Rum i nedre Kælder; ligeledes Toiletrum, W. C. samt den udenfor disse værende Korridor og de udvendige Trapper, pudser de til nævnte Rum hørende Ruder samt de faste Vinduer. Ved Rengøringer maa han være behjælpelig med Afløftning og Paasætning af Vinduer i Museet.

*) nemlig Lønning 1.000 Kr. og Løntillæg i Henhold til Lov af 8. Juni 1912 200 Kr.

9) Han paaser, at Auditoriet er i Orden til Forelæsningerne, sørger for Blæk i Blækhusene og renholder Tavlen; før og efter hver Forelæsning maa han være til Stede ved Auditoriet, hvor han lukker Garderoben 5 Minutter efter Forelæsningens Begyndelse. Han sørger for, at alt er i Orden før og efter de Tider, paa hvilke Museet er aabent for Offentligheden.

10) Han modtager og fordeler Posten og andre Forsendelser, besørger alle Museet vedkommende Ærinder og maa i Museumstiden være rede til at assistere ved alle forefaldende Arbejder, saavel grovere som finere, og maa i det hele rette sig efter de Ordrer og Forskrifter, der gives ham af Bestyrer og Inspektører.

11) Med Forbehold af hvad Fyringen, den daglige Drift og Portnertjenesten medfører, disponerer han om Hverdagene selv over sin Tid fra Kl. 5, men er pligtig til at rette sig efter de Ordninger, der maatte blive trufne mellem Museet og Kemisk Laboratorium med Hensyn til gensidig Varetagelse af de egentlige Portnerforretninger.

Ved Tillægsbevillingsloven for 1912—13 blev der efter et af Kvæstor og Konsistorium anbefalet Andragende fra Bestyreren under Universitetets Udgiftspost a. 4. bevilget 237 Kr. 50 Ø., der havde maattet udredes til Lønning af Vikarhjælp m. v. under Portner Hans Jensens Sygdom, forinden han fratraadte Portnerstillingen.

e. Andre Sager.

Efter Indstilling af Bestyreren, Professor O. B. Bøggild bifaldt Konsistorium 28. Juni 1913, at det under hans Fraværelse paa en Udenlandsrejse fra 20. Juli til 21. September overdroges Inspektør V. Hintze at besørge de Museets Bestyrer paahvilende løbende Forretninger.

— Under 28. April 1913 meddelte Ministeriet Tilladelse til, at Museets Konto for 1912—13 overskredes med 106 Kr. 35 Ø. paa Grund af Brændselsprisernes Stigning.

11. Det kemiske Laboratorium.

a. Aarsberetning 1912—13.

(Professor, Dr. *E. Biilmann.*)

Undervisningen i Laboratorierne benyttedes i Efteraarshalvaaret 1912 af 179 Universitetsstuderende med tilsammen 439 ugentlige Arbejdsdage samt af 20 Studerende (heraf 18 polytekniske Studerende) med 4—5 ugentlige Arbejdsdage hver, i Foraarshalvaaret 1913 af 237 Universitetsstuderende med tilsammen 523 ugentlige Arbejdsdage samt af 12 Studerende (heraf 10 polytekniske Studerende) med 4—5 ugentlige Arbejdsdage hver. I Undervisningsarbejdet deltog Inspektør, Cand. polyt. *Aage Kirschner*, Dr. phil. *Chr. Winther*, Dr. phil. *N. Bjerrum* og Cand. polyt. *V. Farsøe.*

De under Laboratoriet henlagte *Eksaminatorier* over Kemi afholdtes ved Hjælp af Assistenterne Dr. phil. *Chr. Winther* og Dr. phil. *N. Bjerrum.* I Efteraarshalvaaret 1912 (organisk Kemi) deltog 133 Studerende, i Foraars-

halvaaret 1913 (uorganisk Kemi) deltog 131 Studerende, fordelte i hvert Halvaar paa 4 Hold à 3 ugentlige Timer. Af Hensyn til, at Eksaminatorierne fra Efteraarshalvaaret 1913 agtes afholdt saaledes, at de holdes i samme Del af Kemien, som der i samme Semester holdes Forelæsning over, gennemgik Laboratoriets Bestyrer i Foraarshalvaaret 1913 eksaminatorisk de vigtigste Afsnit af den organiske Kemi for Studenter fra 1912.

Laboratoriets *Auditorier og Forelæsningsmateriel* har foruden til de anførte Eksaminatorier været benyttet til de af Laboratoriets Bestyrer afholdte Forelæsninger over organisk Kemi (Foraarshalvaaret 1913) og til Forelæsninger over uorganisk Kemi (Docent Dr. Bjerrum) i Efteraaret 1912.

Personalia. Den 1. August 1913 fratraadte efter eget Ønske Assistent Mag. scient. *H. Rørdam* sin Stilling ved Laboratoriet, Cand. polyt. Frk. *Agnes Hoff* ansattes fra samme Dato i den derved ledigblevne Plads.

Økonomiske Forhold. Med Billigelse af Ministeriet for Kirke- og Undervisningsvæsenet blev Laboratoriets Annuum i Regnskabsaaret 1912—13 overskredet med 687 Kr. 12 Øre. Overskridelsen var begrundet i Brændselspriserne.

Med Afslutningen af Aaret 1912—13 er Laboratoriets Indretning og Arbejdsomraader i alt væsentlig udvidet saa vidt, som den nuværende Bygnings Rammer tillader. Enkelte Kælderrum vil endnu kunne tages i intensivere Brug, Dele af Materiellet kan endnu trænge til Forbedring og Modernisering, men Undervisningens Hovedlinjer er nu saaledes lagt fast, at der er Anledning til at give et samlet Overblik over, hvad der er opnaaet ved de forskellige Bevillinger og Budgetforøgelser, som Tiden siden 1908—1909 har bragt.

Der skal da først erindres om, at forud for dette Tidspunkt var der paa Universitetets kemiske Laboratorium kun elementær Undervisning i Kemi. Al den videregaaende Undervisning saavel for polytekniske Studerende som for Universitetets egne Studenter foregik udelukkende paa den polytekniske Læreanstalt. Den elementære Undervisning paa Laboratoriet omfattede et Kursus i uorganisk kvalitativ Analyse, et Kursus i Titreranalyse og et Kursus i Præparation. Til de to sidstnævnte Kurser benyttedes et kummerligt Materiel, og navnlig var Laboratoriets Kursus i Præparation kun i ringe Grad indrettet paa at forberede studiosi magisterii i at gøre Undervisningsforsøg under de Forhold og indenfor det Pensum, som Skoleundervisningen, hvortil disse studerende uddannes, har Brug for. Da der blev Midler til Anskaffelse af et hensigtsmæssigt Materiel, udarbejdedes en ganske ny Plan for dette Kursus, og ved dettes Gennemførelse i dets nye Skikkelse ydede Assistent Dr. phil. *Bjerrum* et fortjenstfuldt Arbejde. Efter at der var anskaffet et tilstrækkeligt Antal analytiske Vægte, Byretter og andet Materiel til Laboratoriets Kursus i Titreranalyse, blev ogsaa dette omdannet paa en Maade, som formentlig muliggør en mere rationel Udnyttelse af Undervisningstiden, og Gennemførelsen af denne Ændring skete væsentlig med Bistand af Assistent Dr. phil. *Chr. Winther*, der ogsaa har udarbejdet den Bog, der benyttes ved denne Del af Undervisningen.

Endelig er der oprettet et ganske nyt Kursus i »almen-kemiske Øvelser«; Hensigten med dette Kursus er at lade de studerende allerede i det elementære Kursus blive bekendt med de Fænomener, som er af grundlæggende Betyd-

ning for den moderne Opfattelse af Naturen. Det omfatter derfor Øvelser i Molekylevægtsbestemmelse, Undersøgelser af Opløsningens Dissociationsgrad, Reaktionshastighedsmaaling, Maaling af Varmetoning ved kemiske Processer samt enkelte Øvelser i kemisk Syntese, hvorved Begynderne stifter Bekendtskab med de almindelige Operationer (Fældning, Filtrering, Udvaskning, Destillation), som atter og atter mødes ved det teoretiske Studium af Kemien. Samtidig med Indførelsen af dette Kursus er der gennemført en ny Undervisningsplan for de lægevidenskabelige Studerende, idet disse til lægevidenskabelig Forberedelseseksamen undervises efter følgende Plan:

Efteraarshalvaar: Forelæsning over uorganisk Kemi og *samtidig* Eksaminatorier i dette Fag. Øvelser i almen Kemi og Titreranalyse (væsentlig for studerende med matematisk Studentereksamen) eller i kvalitativ uorganisk Analyse.

Foraarshalvaar: Forelæsning over organisk Kemi og *samtidig* Eksaminatorier heri. Øvelser: De Kurser, som ikke er gennemgaaet i Efteraarshalvaaret.

Eksaminatorierne afholdes af Assistenterne, og ogsaa ved Øvelserne eksamineres systematisk, ligesom der afleveres Rapporter ved visse Øvelser. De studerendes fortsatte Gang gennem Øvelserne er betinget af, at Eksaminationerne og Rapporterne viser sig tilfredsstillende. Paa denne Maade bliver det muligt at føre de studerende gennem et betydeligt Pensum i Løbet af to Semestre. Det her omtalte Kursus er ordnet i Løbet af Foraarshalvaaret 1913 og indført fra 1. September s. A. Paa den Tid, da dette skrives, har det vist sig at virke efter Forventning. Ved dets Indførelse har Assistent Dr. phil. *Bjerrum* gjort et betydeligt og meget dygtigt Arbejde.

Den mest omfattende Ændring af Laboratoriets Virksomhed er dog den, at der fra Efteraaret 1909 er indført en videregaaende Laboratorieundervisning i organisk Kemi, Analyse og Syntese, for Universitetsstuderende og for de polytekniske studerende, der forbereder sig til Eksamen for Fabrikingeniører. For denne Undervisning er indrettet en særlig Afdeling, som holdes aaben de fem første Ugedage Kl. 10—5, medens de øvrige Øvelser i Reglen foregaar Kl. 12—3. Assistent, Cand. polyt. *Farsøe* har med stor Dygtighed og Omhu bistaaet ved Oprettelsen af dette Kursus.

De gennemførte Ændringer har i Virkeligheden sat Spor i alle Lokaler paa Laboratoriet; et Lokale er saaledes indrettet til Brug som Auditorium ved Forelæsninger over specielle Emner og ved Eksaminatorier. To store og 4 mindre Lokaler er monterede med væsentlig nyt Materiel, og der er ialt opsat 9 nye, store Stinkeskabe; der er indrettet et nyt Rum for Lager af Glas og Porcellæn, et Rum for Lager af Materialer og et Rum for Lager af saadanne Stoffer, der staar fremme til de studerendes Brug ved den organiske Syntese. Desuden er der indrettet et i alle Henseender moderne udstyret Mørkekammer til Brug ved fotokemiske Arbejder. Der er anskaffet en mindre Dampkedel med automatisk Trækregulering; den forsyner ca. 20 Kogepladser med Damp. Endvidere er der foretaget omfattende Installationer af Vand, Gas og Elektricitet, idet hver Arbejdsplads er rigelig forsynet med Vand, Gas og Afløb, og idet der i alle Lokaler findes elektrisk Lys, og i alle Arbejdslokaler og begge Auditorier findes Motorstrøm. Til Brug for de studerende er anskaffet en Mængde Apparater, Stativer, en

større Centrifuge og nogle Elektromotorer, og endelig er der, ligeledes til de studerendes Brug, anskaffet et stort Antal, ialt 10, analytiske Vægte. Enkelte saadanne er ogsaa anskaffet til videnskabelig Brug, og for dette er der nu en Række moderne, første Klasses Maaleapparater til Raadighed. Heriblandt skal fremhæves et nyt Elektrometer, et Par Præcisionsmodstande, Strøm- og Spændingsmaalere og et Polarisationsmikroskop. Hertil kommer endelig, at Haandbiblioteket er udvidet betydelig og nu er det største i sin Art her hjemme. Det er derfor aabnet for almindelig Benyttelse af de studerende og af andre Kemikere.

Endelig skal nævnes, at Laboratoriets Samlinger til Brug ved den uorganiske og den organiske Forelæsning er bragt i god Stand gennem en Række betydelige Anskaffelser. Derimod venter det store Auditorium endnu paa en gennemgribende Forbedring; men denne vil antagelig kun kunne gennemføres ved Hjælp af en særlig Bevilling.

Saaledes som Laboratoriet nu virker, bestaar det i 4 Afdelinger, nemlig Afd. A. for almen-kemiske Forsøg, Afd. B. for Titreranalyse, Afd. C. for uorganisk kvalitativ Analyse, Afd. D for videregaaende Øvelser i organisk Kemi. I Afd. B holdes desuden hvert Efteraarshalvaar Øvelser i Undervisningsforsøg for studiosi magisterii. Til Laboratoriet er foruden Bestyreren knyttet en Inspektør og 4 Assistenter samt 3 Laboratoriebetjente.

Det kan forudses, at baade Assistenternes og Betjentenes Antal snart vil blive for ringe til Udførelsen af det Arbejde, der kræves af Laboratoriet.

b. Andre Sager.

Ved Skrivelse af 27. November 1912 bifaldt Ministeriet, at der anvendtes indtil 200 Kr. af Laboratoriets Annuum til Medhjælp ved Docent Dr. N. Bjerrums Eksperimentalforelæsning over uorganisk Kemi i Efteraarssemestret 1912. Af Bestyreren var det udtalt, at den nødvendige Assistance til den nævnte Forelæsning ikke vilde kunne ydes af de ved Laboratoriet ansatte Assistenter, saalænge den i Aarbog 1911—12 S. 707 nævnte 5te Assistent ikke var blevet ansat, og at det derfor var nødvendigt, at der saafremt der ikke kunde opnaas en ekstraordinær Bevilling paa 200 Kr. til Honorar for en yngre Kemikers Assistance ved Forelæsningen, gaves Tilladelse til at afholde dette Beløb af Annuuet. Efter Kvæstors Forslag indstillede Konsistorium derefter under 5. Oktober 1912, at Beløbet afholdtes af Annuet.

12. Det astronomiske Observatorium.

a. Forandret Anvendelse af den paa Finansloven for 1912—13 givne ekstraordinære Bevilling til Anskaffelse af Instrumenter til Observatoriet.
(Jfr. Aarbog 1911—12 S. 763—78).

Under 16. Oktober 1912 modtog Konsistorium fra Ministeriet til Erklæring et Andragende af 3. s. M. fra Professor, Dr. phil. Strømgren, saalydende:

»Paa Finansloven for 1912—13 er der for Observatoriet blevet bevilget et Beløb af 4400 Kr. til Anskaffelse af en selvregistrerende Kronograf og et byt Maaleapparat. Jeg tillader mig herved allerærbødigst at anmode om Tilladelse til en Forandring i Programmet for Anvendelsen af de saaledes bevilgede Midler.

Blandt de Mangler i Observatoriets Udrustning, som har været og er mest følelige, er Savnet af Apparater til videnskabelige spektralanalytiske Undersøgelser.

Til Fotografering af Spektra savner Observatoriet overhovedet alle Midler.

Til optisk-spektralanalytiske Undersøgelser findes der paa Observatoriet et Stjernespektroskop, som i Astrospektralanalysens første Tid i d'Arrests Haand har gjort god Tjeneste, men dette Apparat er af en nu forældet Type og for lille for at kunne give Resultater, der vilde kunne konkurrere med moderne Spektralapparater.

Jeg har som Observatoriets Bestyrer særlig stærkt følt dette Savn, da der i Foraaret d. A. gennem den ny Stjernes Optræden for Astronomerne bød sig Lejlighed til at anstille særlig interessante spektralanalytiske Studier. Med Hensyn til Positionsbestemmelsen og Undersøgelsen af den nye Stjernes Lysstyrkevariationer gjorde Observatoriet sit bedste, men fra Deltagelse i den Række spektralanalytiske Undersøgelser, som blev anstillet over den ny Stjerne, var Københavns Observatorium paa Grund af Mangel paa Apparater fuldstændig afskaaret. Det har derfor netop nu været mig magtpaaliggende at forsøge at sørge for, at denne væsentlige Mangel i Observatoriets Udrustning afhjælpes saa snart som mulig, og dette saa meget mere som det i Virkeligheden ikke vil kræve noget særlig stort Beløb at faa Observatoriet i spektralanalytisk Henseende paa Højde med eller endog bedre stillet end de fleste andre Observatorier af samme Størrelse. I den store Repsold-Steinheilske Refraktor, som blev anskaffet i min Forgængers Tid, har Observatoriet et udmærket Instrument, som, for at sætte Observatoriet i Stand til at deltage i spektralanalytisk Arbejde, kun behøver at forsynes med en Spektrograf til en Pris af omtrent 3000 Mark. Jeg har derfor lige siden den nye Stjernes Optræden omgaaedes med Planer om at faa lagt Programmet for Anvendelsen af de paa Finansloven 1912—13 til Instrumenter bevilgede Midler saaledes om, at Observatoriet saa hurtig som mulig, d. v. s. uden at behøve at vente paa en eventuel ny Bevilling, kunde faa anskaffet en moderne Spektrograf, uden derfor at tilsidesætte de Krav, som den givne Bevilling skulde afhjælpe.

Jeg har i dette Øjemed udarbejdet et Program, som jeg under min Rejse til Tyskland og Svejts i September dette Aar har diskuteret med forskellige Fagkolleger. Den 28. f. M. har Mekaniker Reinhold Toepfer fra Potsdam besøgt vort Observatorium for at undersøge Refraktoren og Pladsforholdene.

Mit Program lyder, med Udeladelse af tekniske Detaljer, paa følgende Maade:

1) Med Hensyn til Kronografspørgsmaalet foreslaar jeg, at Observatoriet indskrænker sig til at bestille et Oppolzersk Aflæsningsapparat for Kronografstrimler. Dette Apparat, som kan faas hos Firmaet Favarger (tidligere Hipp) i Neuchâtel for en Pris af 500 francs (= 400 Mark), byder naturligvis ikke paa alle de Fordele, som en godt konstrueret selvregistrerende Kronograf besidder, men den har den vigtige Egenskab at gøre Aflæsningerne meget væsentlig lettere og sikrere end den simple Glasskala, med hvilken Observatoriet hidtil har maattet nøjes.
2) Med Hensyn til Maaleapparatet foreslaar jeg, at Observatoriet i Stedet

for det paatænkte større Maaleapparat hos Firmaet Toepfer & Sohn i Potsdam bestiller et Apparat til Udmaaling af Spektra, som kan faas for en Pris af 1600 Mark. Dette Maaleapparat er, som Benævnelsen angiver, i Hovedsagen kun af en forholdsvis speciel Natur, omend det kan benyttes ogsaa til andre Opgaver end Udmaaling af Spektra. Men dette Apparat vil, hvis Observatoriet samtidig forsynes med en Spektrograf til Optagelse af Spektralfotografier, tilføre Observatoriet et helt nyt Arbejdsfelt, som rigelig vil opveje den mere almindelige Anvendelighed af det andet, kostbarere Maaleapparat.

3) For de af den givne Bevilling ved Programændringerne 1) og 2) besparede Midler foreslaar jeg saa, at Observatoriet hos Firmaet Toepfer bestiller en Spektrograf af samme Type som den, som er anbragt ved Carte-du-Ciel-Refraktoren paa det astrofysiske Observatorium i Potsdam, et Apparat, som kan faas for en Pris af 2950 Mark.

Jeg tillader mig derfor at henstille, at Ministeriet bifalder, at de paa Finansloven 1912—13 til Indkøb af Instrumenter for Observatoriet bevilgede Midler (4400 Kr. = 4950 Mark) anvendes til Anskaffelse af:

1) et Oppolzersk Aflæseapparat fra Favarger i Neuchâtel.....	400 M.
2) et Maaleapparat for Spektra fra Toepfer i Potsdam.......	1600 —
3) en Spektrograf fra Toepfer...........................	2950 —
Summa...	4950 M.«

Under 28. s. M. tilbagesendte Konsistorium Professor Strømgrens Andragende til Ministeriet, ledsaget af en Udtalelse af det matematisk-naturvidenskabelige Fakultet af 22. s. M., hvori dette anbefalede Andragendet, og indstillede, at dette blev bevilget.

Ved Skrivelse til Konsistorium af 26. Februar 1913 meddelte Ministeriet efter om Sagen at have forhandlet med Folketingets Finansudvalg, at det bifaldt det ansøgte.

— Efter at der i Finansaaret 1912—13 kun var blevet udbetalt 3043 Kr. 72 Øre af denne Bevilling, bifaldt Ministeriet ved Skrivelse af 11. Juli 1913, at Restbeløbet, 1356 Kr. 28 Øre, tillodes udbetalt i Efteraaret 1913 paa forventet Tillægsbevilling for Finansaaret 1913—14. Da Leveringen af de paagældende Instrumenter endnu ikke var sket ved Udbruddet af Verdenskrigen i Sommeren 1914 og yderligere udsattes ved denne, blev det nævnte Restbeløb først udbetalt i Finansaaret 1915—16 paa forventet Tillægsbevilling i Henhold til Ministeriets Skrivelse af 12. August 1915.

b. Afgiften til Observatoriet for Middagssignalet.

Under 17. December 1910 udbad Ministeriet sig Konsistoriums Ytringer meddelte over en saalydende Skrivelse af 10. s. M. fra Københavns Magistrat:

»Ved Kancelliskrivelse af 7. December 1771 kommuniceredes der Københavns Magistrat en kongelig Resolution, hvorefter alle offentlige Urværker her i Staden skulde betale 5 Rdl. aarlig til Observatoriet, imod at dette gav et Middagssignal en eller to Gange om Ugen. Denne Afgift paalagdes derfor bl. a. Raadhuset og de under Magistratens Patronat staaende Kirker: Helliggeistes, Vor Frelsers og Nicolai Kirke. For denne sidste bortfaldt

den efter Branden 1795, men uagtet Raadhuset samtidig brændte og intet Ur anbragtes paa det nye Raadhus, er den ommeldte Afgift blevet ved at betales til Observatoriet og at opføres i Kommunens Regnskaber lige til vore Dage.

Foranlediget ved Tidssignalets Flytning fra Nicolai Taarn til en Bygning i Frihavnen er Kommunalbestyrelsens Opmærksomhed blevet henvendt paa Spørgsmaalet, om den »Raadhuset« i sin Tid paalagte Afgift rettelig fremdeles kan opkræves, og da Magistraten maa være af den Formening, at dette ikke er Tilfældet, skal man henstille, at den fremtidig bortfalder. Endvidere skal Magistraten som Patronat for de 2 ovennævnte Kirker henstille, at den tilsvarende Afgift for disse ophæves, idet Forudsætningen for Tidssignalet, at Byens Urmagere, som passede de offentlige Ure, kunde have let Adgang til at sé det, ikke længere er tilstede, saaledes at Tidssignalet nu væsentligst kun er til Nytte for Søfarten.

Det tilføjes, at Havnevæsenet, som i Forening med Frihavns-Aktieselskabet har baaret Udgiften ved Anbringelsen af Tidssignalet paa Silopakhuset, paa given Anledning har erklæret ikke at være i Stand til at overtage den ommeldte, af Kommunen udredede Afgift.«

Efter at der i denne Anledning var afgivet de nedenstaaende Erklæringer af Observatoriets Bestyrer Professor Strømgren, Universitetets Kvæstor og Konsistorium, tilskrev Ministeriet 29. Juli 1912 Magistraten, at det ikke fandt at kunne imødekomme Andragendet.

Kvæstors Erklæring af 18. Marts 1912:

»I Skrivelse af 19. December 1910 har Konsistorium udbedt sig Universitetskvæsturens Ytringer med Hensyn til det hoslagt tilbagefølgende til Ministeriet for Kirke- og Undervisningsvæsenet indgivne og af Samme til Konsistoriums Erklæring oversendte Andragende, hvori Københavns Magistrat anholder om, at de aarlige Afgifter maa bortfalde, som af Stadens »Raadhus« samt de under Magistratens Patronat staaende Kirker: Helligaands og Vor Frelsers Kirke, svares til Observatoriet i Anledning af det derfra givne Middagssignal.

Foranlediget heraf skal man efter at have gjort det foreliggende Spørgsmaal til Genstand for en nøje Undersøgelse udtale følgende:

Ved kgl. Resolution af 29. November 1771, der under 7. December s. A. kommuniceredes bl. a. Rektor og Professorer ved Københavns Universitet, bestemtes det, at der, for at alle Urene heri Staden kunde gaa ens, om Middagen een eller to Gange om Ugen skulde gives et Signal fra Observatoriet, hvorefter de offentlige Urværker skulde stilles, samt at der derfor aarlig skulde betales 5 Rdl. til Observatoriet af hvert saadant Urværk, nemlig:

Vor Frue Kirkes, Trinitatis Kirkes, Sanct Petri Kirkes, Vaisenhusets Kirkes, Friedrichs Tyske Kirkes, Helliggejstes Kirkes, Nicolai Kirkes, Vor Frelsers Kirkes, Stadens Raadhus, Bremerholms Kirkes, Nye Holms Kirkes og Garnisons Kirkes.

Første Gang Spørgsmaalet om den saaledes paalagte Afgifts Erlæggelse ses at have foreligget Universitetskvæsturen, er i Aaret 1841, da daværende Professor astronomiæ Olufsen anholdt om, at Afgiften, som hidtil var blevet opkrævet af ham, fremtidig maatte blive indbetalt igennem Kvæsturen, hvilken Ordning bifaldtes ved Konsistoriums Skrivelse af 19. Februar 1842.

Den Afgift, som Professor Olufsen hidtil havde oppebaaret, beløb sig imidlertid kun til 5 Rdl. om Aaret af hver af følgende 8 Kirker, nemlig: Frederiks (ɔ: den nuværende Kristians Kirke paa Christianshavn), Vor Frelsers, Holmens (=Bremerholms), Garnisons, Helligaands, Vor Frue, Sankt Petri og Nicolaj; og i Overensstemmelse hermed gaves der i 1842 Universitetskvæsturens Regnskabsførere Ordre til fremtidig at opkræve Afgiften af disse 8 Kirker. Efter dette Tidspunkt er der ikke sket nogen Ændring i Afgiften, som stadig opkræves gennem Universitetskvæsturen med et Beløb af 80 Kr. aarlig, der siden 1853—54 stadig har været taget i Betragtning ved Udarbejdelsen af de aarlige Finanslovforslag som en Observatoriet tilkommende Indtægt ud over det iøvrigt bevilgede Annuum, i hvilken Henseende bl. a. kan henvises til Rigsdags Tidenden for 1877—78, Tillæg A., Sp. 603—606.

Det vil heraf ses, at den omhandlede Afgift — uden at noget nærmere herom er Universitetskvæsturen bekendt — i Tiden mellem 1771 og 1841 er bortfaldet for saa vidt angaar Trinitatis Kirke, Vaisenhusets Kirke, som brændte i 1795, og Urværket paa Nyholm (ɔ: Orlogsværftet), ligesom Universitetskvæsturen maa betragte den »Stadens Raadhus« paalagte Afgift som bortfalden, medens Afgift stadig erlægges af Nikolaj Kirke eller Taarn, hvorimod Magistraten anser den Nikolaj Kirke paalagte Afgift som bortfalden ved denne Kirkes Brand i 1795, og mener, at der stadig svares Afgift af »Stadens Raadhus«. Hvilken af disse Opfattelser der er den rette, ser Universitetskvæsturen sig ikke i Stand til at afgøre; mest synes dog at tale for den førstnævnte Antagelse, idet det nye »Raadhus«, som opførtes efter Branden i 1795, som af Magistraten anført, ikke forsynedes med noget Ur, hvorimod Urværket paa Nikolaj Taarn vistnok bevaredes efter Kirkens Brand samme Aar. Da der imidlertid ikke er nogen Divergens med Hensyn til Spørgsmaalet om, hvor stor en Afgift det paahviler Magistraten at udrede, er den anførte Uoverensstemmelse formentlig uden praktisk Betydning.

For saa vidt Københavns Magistrat nu har anholdt om, at den omhandlede Afgift fremtidig maa bortfalde for de Beløbs Vedkommende, som erlægges af Helligaands og Vor Frelsers Kirker samt enten af »Raadhuset« eller Nikolaj Taarn, skal først bemærkes, at Spørgsmaalet formentlig bør afgøres paa samme Maade med Hensyn til samtlige 8 afgiftspligtige Institutioner, idet der for alles Vedkommende kan anføres de samme Grunde for og imod Afgiftens Bortfald. Det maa dernæst fastholdes, at de paagældende Institutioner sikkert ikke har noget juridisk Krav paa fremtidig at blive fritagne for at erlægge Afgiften; vel er nemlig Tidssignalet, som oprindelig gaves fra Runde Taarn, men i 1868 henflyttedes i Nikolaj Taarn, i Aaret 1909 blevet flyttet til Silopakhusets Tag i Frihavnen, hvor det for store Dele af Byen ikke er synligt, ligesom ogsaa Udviklingen i det Hele har medført, at dette Signal, der stadig har stor Betydning for Skibsfarten, ikke længer spiller den Rolle for Staden og dens Urværker som i ældre Tid; men paa den anden Side gives Signalet dog stadig paa et synligt Sted her i Byen, og derhos maa det erindres, at den omspurgte Afgift ikke har sin Oprindelse fra en kontraktmæssig Ordning, hvorved Afgiften betingedes som Vederlag for Signaltjenesten, men derimod skyldes et ensidigt Paalæg fra den suveræne Statsmagt, som kun kan ophæves af den til enhver Tid værende Lovgivningsmagt.

En anden Ting er, at der muligvis i den Omstændighed, at Tidssignalet, bortset fra dets Betydning for Skibsfarten, efter Nutidens Forhold kun har en forsvindende Interesse for Almenheden, kunde findes Føje til at søge Magistratens Andragende imødekommet, dog at Afgiften i saa Fald formentlig ogsaa burde bortfalde for de øvrige Kirkers Vedkommende. Skulde man imidlertid beslutte sig hertil, vil det formentlig blive nødvendigt gennem en Forhøjelse af Observatoriets Annuum at skaffe dette Erstatning for den saaledes bortfaldende Indtægt, i hvilken Henseende man skal henlede Opmærksomheden paa den Ordning, der i et tilsvarende Tilfælde blev truffet ved Finansloven for 1910—11 (jfr. Rigsdagstidenden for 1909—10, Tillæg B., Sp. 951—52) i Anledning af, at det Beløb af 1000 Kr. aarlig, som Observatoriet hidtil havde oppebaaret som Vederlag for Pasningen af det dersteds af A/S »Dansk Normal-Tid« anbragte Normal-Ur, fra 1. Januar 1910 at regne nedsattes til 700 Kr. aarlig, idet til Gengæld Observatoriets Annuum ved Finansloven forhøjedes med et Beløb, svarende til den saaledes stedfundne Indtægtsnedgang. For det Tilfælde, at Konsistorium efter stedfunden Forhandling med Professor astronomiæ efter det anførte maatte finde det rigtigt, at Observatoriet fremtidig giver Afkald paa de ommeldte 80 Kr., som aarlig indbetales fra Kirkerne for Middagssignalet, maatte det derfor formentlig af Konsistorium indstilles til Ministeriet for Kirke- og Undervisningsvæsenet, at der i Forslaget til Finansloven for 1913—14, eller eventuelt i Forslaget til Tillægsbevillingsloven for 1912—13, under Universitetets Udgiftspost c. 6., Det astronomiske Observatorium, foreslaas bevilget 80 Kr. som Erstatning for den Nedgang i Observatoriets Annuum, som vil følge af, at Observatoriet giver Afkald paa den det i Medfør af kgl. Resolution 29. November 1771 tilkommende Indbetaling af 10 Kr. aarlig fra forskellige københavnske Kirker eller andre offentlige Bygninger for Afgivelse af Middagssignaler.«

Professor Strømgrens Erklæring af 4. Maj 1912:

»Som Svar paa Konsistoriets Skrivelse af den 27. Marts d. A. i Anledning af Magistratens i Skrivelse til Ministeriet d. 10. December 1910 fremsatte Andragende om at Afgiften for Middagssignalet fra Københavns Kommune maatte bortfalde, skal jeg udtale, at det naturligvis for Observatoriet er af væsentlig Interesse ikke at faa sit Budget sat ned.

Da Magistraten som Begrundelse af sit Andragende har anført, at Tidssignalet paa Nikolai Taarn, der i Aaret 1909 blev flyttet til Frihavnen, paa sit ny Sted ikke spiller samme Rolle for Byens Borgere som tidligere, skal jeg tillade mig at henvise til, at Tidssignalet paa Nikolai Taarn, der altid har været af væsentlig Betydning for Skibsfarten, efter min Mening aldrig for Byens Borgere har spillet nogen større Rolle i Sammenligning med det Ur, som tidligere var opstillet i Forhallen til Nikolai Taarn og nu foreløbig er anbragt i en af Slagterboderne ved Taarnet. Om Betydningen af dette Ur, som stadig passes fra Observatoriet, vil det formentlig være let for Konsistorium at faa Oplysning f. Eks. fra Urmagerlauget i København. Hvilken Sammenhæng der historisk findes mellem dette Ur og Tidssignalet, er jeg imidlertid ikke i Stand til at afgøre.«

Konsistoriums Erklæring af 19. Juni 1912:

»I Skrivelse af 17. December 1910 har det høje Ministerium udbedt sig Konsistoriums Ytringer meddelte over det hermed tilbagefølgende An-

dragende af 10. s. M., hvori Københavns Magistrat henstiller, at den ved Kancelliskrivelse af 7. December 1771 (kgl. Resol. 29. November s. A.) Københavns Raadhus, Helliggeistes og Vor Frelsers Kirker paalagte Afgift af 5 Rdlr. aarlig til Universitetets astronomiske Observatorium for Middagssignalet ophæves, idet Forudsætningen for Signalet: at Byens Urmagere, som passede de offentlige Ure, kunde have let Adgang til at se det, ikke længere er tilstede, efter at Signalet er flyttet fra Nikolai Taarn til en Bygning i Frihavnen, hvor det væsentligst kun er til Nytte for Søfarten.

Saaledes foranlediget har Konsistorium fra Universitetets Kvæstor og fra Professor astronomiæ, Dr. E. Strømgren, indhentet de vedlagte 2 Erklæringer af 18. Marts og 4. Maj d. A. og skal det ved at fremsende disse Erklæringer tillade sig at ytre følgende:

Kvæstor giver i sin Erklæring en Fremstilling af den paagældende Afgifts Historie, hvoraf man skal fremhæve, at Afgiften oprindelig har været paalagt 11 Kirker foruden Raadhuset, men at den allerede i 1842 kun opkrævedes af 8 Kirker, hvoriblandt de 3 under Magistratens Patronat staaende Kirker, Helligaands, Vor Frelsers og Nikolaj. Medens Magistraten hævder, at Afgiften af Nikolaj Taarns Ur er bortfaldet, og at der stadig betales Afgift af Raadhuset, hævder Kvæstor derimod, at Afgiften af Raadhuset er bortfaldet, da det nye Raadhus, som opførtes efter Branden i 1795, ikke forsynedes med Ur, medens Afgiften af Nikolaj Kirke stadig erlægges, idet Taarnets Ur bevaredes efter den nævnte Brand.

Til den historiske Fremstilling skal man i Tilslutning til det af Professor Strømgren anførte føje følgende, jfr. Rigsdagstidenden for 1866—67, Tillæg B., Sp. 339—344: Ved Tidssignalets Flytning i 1868 fra Runde Taarn til Nikolaj Taarn blev anskaffet et Normalur, der oprindelig var bestemt til at opstilles i en Bygning paa Toppen af Taarnet, men som ifølge en senere, af Indenrigsministeriet approberet Bestemmelse blev opstillet forneden i Taarnets Forhal, bl. a. for at det kunde benyttes af enhver forbipasserende til Aflæsning af en komplet nøjagtig Angivelse af Tiden. Dette Ur, der stadig passes af Observatoriet, blev ved Tidssignalets Flytning i 1909 til Frihavnen bibeholdt, idet det midlertidig er opstillet i en af Slagterboderne, og der gives saaledes stadig ved Observatoriets Virksomhed Byens Urmagere den Adgang til at regulere deres Ure, for hvilken Afgiften oprindelig er fastsat.

Selv om derfor selve Tidssignalet nu væsentlig kun er til Nytte for Søfarten, finder Konsistorium, der med Kvæstor er enig i, at Afgiften som paalagt i 1771 af den suveræne Statsmagt ikke ensidigt kan forlanges ophævet af den afgiftspligtige, under Hensyn til det ovenfor om Normaluret anførte, at der ikke er nogen Anledning til at imødekomme det foreliggende Andragende fra Københavns Magistrat om Ophævelse af Afgiften for de den underlagte Kirker.

Saafremt Ministeriet imidlertid maatte finde det rigtigt at imødekomme Andragendet, synes dette, som af Kvæstor fremhævet, at maatte medføre, at samtlige 8 afgiftspligtige Institutioner fritages for Afgiften. For dette Tilfældes Skyld skal Konsistorium fremhæve, at en Ophævelse af Afgiften maa nødvendiggøre en Forhøjelse af astronomisk Observatoriums paa de aarlige Finanslove bevilgede Annuum med et saa stort Beløb, som maatte bortfalde ved Afgiftens Ophævelse, og man skal derfor subsidiært indstille,

at Observatoriets Annuum foreslaas forhøjet med 80 Kr. fra det Tidspunkt, Afgiften bortfalder.«

c. Andre Sager.

I Anledning af en saalydende Forespørgsel fra Udenrigsministeriet til Ministeriet for Kirke- og Undervisningsvæsenet:

»Paa den internationale Matematikerkongres i Rom 1908 vedtoges det at nedsætte en international Kommission med det Formaal at tilvejebringe en Række Rapporter om Matematikundervisningens Tilstand i de forskellige Lande. For Englands Vedkommende anmodedes »Board of Education« om at være behjælpelig med Indsamlingen af Oplysninger, i hvilken Anledning der nedsattes en »Advisory Committee«, hvis Beretning nu foreligger offentliggjort i 2 Dele (»Special Reports on educational subjects, Volume 26 and 27, The Teaching of Mathematics in the United Kingdom, Part I and II«).

Den kgl. Gesandt i London har henledet Udenrigsministeriets Opmærksomhed paa, at denne Beretning, hvoraf 1. Del koster 3 sh. og 2. Del 1 sh. 9 pence, indeholder et rigt Materiale til Studiet af Matematikundervisningen i England. Gesandten tilføjer, at »Board of Education« ligeledes har udgivet en Brochure indeholdende en Række Beretninger angaaende Uddannelse af kvindelige Lærere for sekundære Skoler med en historisk Indledning (Educational Pamphlets Nr. 23). »The Training of Women Teachers for secondary schools. A series af statements from institutions concerned, London 1912«.

For saa vidt det maatte have Interesse for det kgl. Ministerium at komme i Besiddelse af de nævnte Tryksager, udbeder man sig en Meddelelse desangaaende.«

udbad sidstnævnte Ministerium sig under 25. November 1912 en Erklæring fra det matematisk-naturvidenskabelige Fakultet gennem Konsistorium. Fakultetet oplyste i sin Erklæring, at det matematiske Laboratorium efter Ministeriets Bestemmelse modtager det Eksemplar af de paagældende Beretninger, der allerede nu sendes til Danmark, men anbefalede, at et Eksemplar af Beretningerne stilledes til Dispositon for Observatoriet. Dette skete ved Ministeriets Skrivelse af 7. Marts 1913.

— Om Assistentskifte se foran S. 1003—04.

13. Det geografiske Laboratorium.

(Aarbog 1911—12 S. 779—82).

Paa Finansloven for 1913—14 blev Laboratoriets Annuum forhøjet med 300 Kr. til 600 Kr., jfr. Rigsdagstid. f. 1912—13, Till. B. Sp. 319—22. Bevillingen blev givet efter et af det matematisk-naturvidenskabelige Fakultet og Konsistorium, henholdsvis 15. April 1912 og 29. Juni s. A. anbefalet Andragende af 14. April, hvori Bestyreren under Henvisning til sin Ansøgning af 3. Juni 1911 (Aarbog 1911—12 S. 779—81) udtalte, at Vedligeholdelsen af den videre Udvikling af den ved det paa Finansloven for 1912—13

bevilgede ekstraordinære Tilskud tilvejebragte Udvidelse af Laboratoriets Undervisningsmateriel yderligere nødvendiggjorde en Forøgelse af dets aarlige Budget.

14. Det histologisk-embryologiske Laboratorium.

a. Aarsberetning 1913.

(Docent *R. H. Stamm*).

I Foraarshalvaaret paabegyndtes, med 23 Deltagere, fordelte i 2 Hold med 2½ ugentlige Timer, et praktisk Kursus i Histologi, som, paa samme Maade, fortsattes gennem Efteraarshalvaaret. I sidstnævnte afholdtes desuden, i 2 ugentlige Timer, et praktisk Kursus i Embryologi (9 Deltagere), ved hvilket, med Samlingens Præparater som Grundlag, Hovedtrækkene af den almindelige Embryologi blev demonstrerede. Endelig afsluttedes i Foraarshalvaaret, med en Gennemgang af de vigtigere Organsystemers Dannelse hos Hvirveldyrene, en Forelæsningsrække over Embryologi (5 Tilhørere i 1 ugentlig Time).

Laboratoriet er desuden i Aarets Løb blevet benyttet, omend kun for kortere Tidsrum, af 4 Naturhistorikere.

Samlingen af mikroskopiske Præparater har modtaget en Tilvækst af omtrent 50 Glas; desuden er der konserveret adskilligt Materiale til senere Undersøgelse, blandt andet en stor Mængde Udviklingsstadier af Axolotl.

I Anledning af Forelæsningerne er Lysbilledsamlingen blevet forøget med 44 Diapositiver, fremstillede paa Laboratoriet; desuden er adskillige af de ældre Forelæsningstegninger blevet helt omtegnede.

I Haandbiblioteket er tilkommet dels de sædvanlige Tidsskrifter, dels 47 Bøger og større eller mindre Afhandlinger, heraf fortjener særligt at nævnes: Altmann: Die Elementarorganismen, 2den Udg.; Flourens: La formation des os; Golgi: Das centrale und periphere Nervensystem; Loeb: Die künstliche Parthenogenese. Fremdeles er 24 Bøger blevet indbundne, ligesom det af den store Særtryksamling yderligere er lykkedes at faa Indholdet af 7 Kasser fuldstændigt revideret og ordnet.

Tilsidst maa nævnes, at det længe følte Savn af et Mikrofotografiapparat ved en ekstraordinær Bevilling paa 1200 Kr. nu er afhjulpet; da Apparaterne imidlertid ikke alle var modtagne ved Aarets Slutning, skal en nærmere Omtale af denne vigtige Nyerhvervelse dog opsættes til næste Aar.

Laboratoriets Assistent, Magister C. M. Steenberg, har saavel deltaget i Undervisningen paa det praktiske Kursus og sørget for det nødvendige Undersøgelsesmateriale til dette som iøvrigt været behjælpelig ved de forskellige løbende Arbejder i Laboratoriet.

b. Bevilling til Anskaffelse af Apparater til Brug ved Fotografering af mikroskopiske Præparater.

Med det matematisk-naturvidenskabelige Fakultets Anbefaling af 22. Juni 1911 modtog Konsistorium et saalydende Andragende af 10. s. M. fra Bestyreren, Mag. Stamm:

»Til Universitetets Laboratorium for Histologi og Embryologi tillader undertegnede sig herved at ansøge om en Ekstrabevilling paa 1200 Kr. til Anskaffelse af de nødvendige Apparater til Brug ved Fotografering af mikroskopiske Præparater.

Den nævnte Sum fremkommer paa følgende Maade:

Mikrofotografisk Kamera med Kassetter o. s. v.	252	Kr.
Projektionsbord med Tilbehør	216	—
Mikroskop, til fotografisk Brug, med Objektiver	646	—
Lampe, Belysningslinser, stor Irisblænder	86	—
Sum...	1200	Kr.

Som Motivering for Ansøgningen skal jeg for det første henlede Opmærksomheden paa, hvorledes Mikrofotografiens Betydning i den sidste Snes Aar er bleven mere og mere almindelig anerkendt, saaledes at der nu næppe i Udlandet findes et eneste større videnskabeligt Institut, hvor ikke et (ofte endog meget kostbart) fotografisk Udstyr er indgaaet som et ganske uundværligt Led i Laboratoriets Instrumentsamling. Den store Udbredelse, som Mikrofotografien saaledes har vundet, er imidlertid ogsaa fuldt berettiget; Nutidens fortræffelige optiske Instrumenter frembringer i Virkeligheden særdeles smukke Resultater, samtidig med at de er forholdsvis lette at behandle.

Paa Universitetets histologisk-embryologiske Laboratorium, hvis aarlige Tilskud er meget beskedent (800 Kr. + Huslejegodtgørelse 700 Kr.) har det hidtil desværre ikke været muligt at fremstille Mikrofotografier, da de nødvendige, kostbare Apparater selvfølgelig fuldstændigt savnes; samtidig har man, i paakommende Tilfælde, heller ikke kunnet hjælpe sig ved Henvendelse til andre naturvidenskabelige Institutioner, da disse ikke er bedre stillede.

Denne Mangel er saa meget desto mere at beklage, som netop i de senere Aar Nødvendigheden af at skaffe Mikrofotografier til Veje er bleven mere og mere følelig. Indførelsen af Fysiologi som Skolefag i Gymnasiet medfører nemlig, at de naturhistoriske Studerende (de vordende Lærere) maa erhverve et ret indgaaende Kendskab til Organismens finere Bygning. Dette opnaas dels ved det allerede for lange Tider siden oprettede og i Aarenes Løb betydeligt udvidede praktiske Kursus i Mikroskopi, dels ved Forelæsninger over udvalgte Æmner af Histologien og den mikroskopiske Anatomi.

Skal disse Forelæsninger imidlertid ret kunne være til Nytte, maa de nødvendigvis illustreres ved Hjælp af et godt Billedmateriale; mangt og meget paa den finere Anatomis Omraade er nemlig af saa indviklet Natur, at det kun vanskeligt lader sig anskueligt fremstille ved Ord alene og i saa Fald let kan misforstaas af Tilhørere, som ikke er særligt hjemme i Æmnet.

Til Brug her vilde Fotografier af mikroskopiske Præparater, kopierede f. Eks som Diapositiver og fremviste ved Hjælp af Projectionsapparat, være af stor Værdi; ved deres tiltalende Udseende og deres til de mindste Enkeltheder gennemførte Nøjagtighed kan saadanne Gengivelser nemlig give en ganske ypperlig Forestilling om Originalerne. Dertil kommer, at Fotografier, naar først engang de nødvendige Apparater er anskaffede, lader sig fremstille paa forholdsvis kort Tid og med kun ringe Bekostning; i saa Henseende besidder de et mægtigt Fortrin fremfor haandtegnede Væg-

tavler; disse er nemlig, naar de skal være blot nogenlunde gennemtegnede i Enkelthederne, meget tidsspildende at udføre, og derfor meget bekostelige at anskaffe; det vilde derfor sikkert vare meget længe, inden det tilstrækkelige Antal tegnede Billeder blev tilvejebragt. Stod derimod et fotografisk Apparat til Raadighed, vilde Sagen gaa langt lettere; Laboratoriet ejer nemlig allerede ret betydelige Samlinger af mikroskopiske Præparater, som vilde egne sig fortræffeligt til Reproduktion, og som derved først rigtig vilde kunne blive udnyttede.

Det maa saaledes betragtes som ganske utvivlsomt, at Anskaffelsen af et Mikrofotografiapparat i høj Grad vilde være til Gavn for Undervisningen.

Endelig bør det heller ikke overses, at ogsaa af Hensyn til det videnskabelige Arbejde paa Laboratoriet vilde Tilstedeværelsen af de nævnte Apparater være i høj Grad ønskelig, det er mangen Gang hændet, at man har ønsket at faa et eller andet afbildet, men ikke har kunnet opnaa det, et Forhold, der er saa meget uheldigere, som det overhovedet er forbundet med meget stor Vanskelighed her i Byen at faa Adgang til at benytte et saadant, til videnskabelig Brug specielt indrettet Fotografiapparat. Dertil kommer, at Benyttelsen af et fremmed Apparat altid vilde volde uforholdsmæssigt Besvær; det gælder ved Mikrofotografering i endnu højere Grad end ved almindelig Fotografering, at man maa kende sine Apparater til Bunds.

Som Følge af ovenstaaende tillader jeg mig derfor at anbefale det foreliggende Andragende til velvillig Overvejelse.«

Universitetets Kvæstor afgav 21. Juli 1911 en Erklæring over dette Andragende, hvori han bl. a. udtalte: »Man skal dog henlede Opmærksomheden paa, at Ministeriet for Kirke- og Undervisningsvæsenet, efter hvad der saavel ved mundtlig Meddelelse som af en Skrivelse af 7. d. M., hvori der er rejst Spørgsmaal om en Nedsættelse af de for Universitetet budgetterede Beløb, er Universitetskvæsturen bekendt, i al Almindelighed nærer Ønsket om for Tiden af begrænse de forskellige Institutioners Budgetter, derunder ogsaa Universitetets, saaledes at der formentlig kun i ringe Omfang vil blive stillet Forslag om nye Bevillinger. Om Konsistorium under disse Omstændigheder vil finde det betimeligt at gøre Indstilling til Ministeriet om Bevilgelsen af det til de paagældende Apparaters Anskaffelse fornødne Beløb af 1200 Kr., skal man ganske henstille. I bekræftende Fald maatte det da indstilles til Ministeriet for Kirke- og Undervisningsvæsenet, at Universitetets Udgiftspost 3. t., Laboratoriet for Histologi og Embryologi, paa Forslaget til Finansloven for 1912—13 søges forhøjet med 1200 Kr. som ekstraordinært Tilskud til Laboratoriet til Anskaffelse af Apparater til Brug ved Fotografering af mikroskopiske Præparater.« Under Hensyn hertil udtalte Konsistorium ved Sagens Indsendelse til Ministeriet 31. s. M., at man ikke af denne Grund havde anset det for rigtigt at tilbageholde Forslaget, idet man maatte anse det for i høj Grad ønskeligt, at de paagældende Apparater anskaffedes til Laboratoriet. Ministeriet meddelte derefter 19. December 1911, at det efter Omstændighederne mente at kunne gennemføre et Forslag om en Bevilling i det nævnte Øjemed, for saa vidt Beløbet, der søgtes ekstraordinært, vilde kunne udredes af Kommunitetets Midler, og udbad sig en Udtaleles fra Konsistorium om, hvorvidt dette

under disse Omstændigheder vilde kunne anbefale Forslaget. I denne Anledning indhentede Konsistorium en Erklæring af 11. Januar 1912 fra Kvæstor, hvori han under Henvisning til sin Aarb. 1911—12 S. 788—90 aftrykte Erklæring angaaende et ekstraordinært Tilskud af Kommunitetets Midler til dyrefysiologisk Laboratorium udtalte, at han principielt maatte fraraade den omhandlede Anvendelse af Kommunitetets Midler, og kun kunde tilraade at besvare Ministeriets Forespørgsel imødekommende, naar det udtaltes, at det var en bestemt Forudsætning herfor, at det saavel fra Ministeriets som fra Rigsdagens Side erkendtes, at den paagældende Udgifts Afholdelse af Kommunitetets Budget var et paa særlige Forhold grundet ganske ekstraordinært Skridt, der under ingen Omstændigheder kunde skabe noget Præcedens for Fremtiden. Konsistorium, der den 20. Januar indsendte denne Erklæring til Ministeriet, saa sig imidlertid ikke i Stand til at anbefale Bevillingens Optagelse paa Kommunitetets Budget, idet den vel maatte betegnes som i høj Grad paakrævet, men dog ikke kunde anses for saa absolut paatrængende, at Hensynet dertil kunde overvinde de Betænkeligheder ved en saadan Anvendelse af Kommunitetets Midler i Strid med det for dem bestemte Formaal, som Konsistorium havde givet Udtryk i sin Aarb. 1911—12 S. 790—91 aftrykte Erklæring angaaende Tilskudet til dyrefysiologisk Laboratorium, og Ministeriet meddelte derefter 11. Marts 1912, at det ikke saa sig i Stand til at fremkomme med Forslag om Bevillingen.

Den 30. Juni 1912 indsendte Konsistorium et nyt Andragende fra Docent Stamm og anbefalede, at Bevillingen blev optaget paa Universitetets Budget for 1913—14. Paa Forslaget til Finansloven for dette Finansaar optog Ministeriet derefter under Universitetets Udgiftspost c. 19. Forslag om en ekstraordinær Bevilling paa 600 Kr. til Anskaffelse af de paagældende Apparater, jfr. Rigsdagstid. 1912—13, Tillæg A. Sp. 1191—94. Efter Andragende af Docent Stamm stillede Ministeriet imidlertid til 2den Behandling af Finanslovforslaget Forslag om, at dette Beløb blev forhøjet til 1200 Kr., jfr. Rigsdagstid. 1912—13, Till. B. Sp. 321—24. Dette Forslag blev tiltraadt af Finansudvalget, saaledes at Bevillingen altsaa blev givet med det oprindelig ansøgte Beløb.

15. Det matematiske Laboratorium.

(Aarbog 1911—12 S. 783—84).

Som i Aarbog 1911—12 S. 783—84 meddelt ansøgte Laboratoriets Bestyrer under 22. Maj 1911 dels om en ekstraordinær Bevilling paa 1250 Kr. til Anskaffelse af Møbler og matematiske Modeller dels om en Forhøjelse af Laboratoriets Annuum med 400 Kr. fra 400 Kr. til 800 Kr. Paa Finansloven for 1912—13 blev kun den ekstraordinære Bevilling givet, og Bestyrerne fornyede derfor under 26. April 1912 Ansøgningen om Forhøjelse af Annuet i et saalydende, af det matematisk-naturvidenskabelige Fakultet under s. D. anbefalet Andragende:

»Gennem Konsistoriums Skrivelse af 13. April 1912 til Direktøren for Universitetets matematiske Laboratorium meddeles, at der er bevilliget Laboratoriet en Sum paa 1250 Kr. en Gang for alle til Anskaffelse af Møbler

og matematiske Modeller. Derimod er der ikke, som ansøgt, givet nogen Forhøjelse af Laboratoriets Annuum, der hidtil har været 400 Kr.

Herved er vi bragt i en overordentlig vanskelig Situation. Hidtil har vi kun kunnet holde et enkelt lille Biblioteksværelse med indtil 6 Arbejdspladser aabent — for at reducere Udgifterne til Lys og Varme til et Minimum endda kun ved Dagslys. Denne Ordning kan imidlertid kun opfattes som en rent interimistisk Nødhjælp; thi paa denne Maade vil Laboratoriet i Længden ikke kunne virke efter sin Bestemmelse. Dette turde tilstrækkelig tydelig fremgaa af følgende Oplysninger:

1) Til Laboratoriet har i Øjeblikket 40 Personer Adgang.
2) De matematiske Studerendes Antal maa i Øjeblikket sættes til omtrent Halvhundrede.
3) En stor Del af disse Studerende er paa Grund af Undervisningsarbejde afskaaret fra at benytte Laboratoriet paa den Tid, det kan holdes aabent uden kunstig Belysning — i hvert Fald i Vinterhalvaaret.

Naar nu Laboratoriet ved den givne Bevilling paa 1250 Kr. een Gang for alle bliver sat i Stand til at møblere sine øvrige Lokaler, og derved faar Mulighed for virkelig Anvendelse af Bogsamlingen ved Seminarøvelserne, vil det hidtidige Annuum paa 400 Kr. saa godt som fuldstændig sluges af Udgifter til Lokalernes Pasning, Renholdelse, Opvarmning og Belysning.

Biblioteket er opstillet i to sammenstødende Rum i Stueetagen, og paa første Sal findes Auditoriet til Seminarøvelserne, Lærernes Arbejdsværelse og et lille Rum til Opbevaring af den matematiske Modelsamling. Et *forsvarligt* Tilsyn med disse Lokaler samt deres Renholdelse vil næppe kunne faas under 300 Kr. om Aaret. Til Opvarmning og Belysning vil sikkert desuden medgaa 80 Kr. om Aaret. Saaledes vil den Sum, der med det nuværende Annuum paa 400 Kr. kan blive tilovers til Bogindkøb og til Supplering af den matematiske Modelsamling, højst blive en Snes Kroner om Aaret. Laboratoriet vil saaledes fremtidig ikke engang være i Stand til at fortsætte sit Abonnement paa det for Seminarøvelserne og det matematiske Studium overhovedet ganske uundværlige Tidsskrift »Fortschritte der Matematik«, der koster ca. 40 Kr. om Aaret.

Som det vil fremgaa af ovenstaaende, vil det være Laboratoriet umuligt at nyttiggøre Lokalerne og Bevillingerne paa den tilsigtede Maade, dersom vort Annuum ikke forhøjes. Vi tillader os derfor at anmode det høje Ministerium om, at der paa dets gunstige Foranstaltning paa Tillægsbevillingsloven 1912—13 maa blive søgt om, at vort Annuum — hidtil paa 400 Kr. — maa blive forhøje til 800 Kr., saa at vi sættes i Stand til fra 1. September at tage Laboratoriet i effektiv Brug.«

Konsistorium indsendte 29. Juni 1912 dette Andragende til Ministeriet og indstillede, at Universitetets Udgiftspost c. 22., Det matematiske Laboratorium, paa Finansloven for 1913—14 søgtes forhøjet med 400 Kr., samt at der paa forventet Tillægsbevilling for 1912—13 af den nævnte Konto tillodes afholdt et Beløb af 400 Kr. for at muliggøre Laboratoriets fuldstændige Benyttelse ogsaa i dette Finansaar. Herefter blev den ansøgte Forhøjelse af Annuet bevilget paa Finansloven for 1913—14, jfr. Rigsdagstid. 1912—13, Till. B. Sp. 323—24.

16. Det dyrefysiologiske Laboratorium.

a. Aarsberetning 1912—13.

(Docent, Dr. *Aug. Krogh*).

Ved Hjælp af den Laboratoriet tilstaaede ekstraordinære Bevilling paa 4000 Kr. suppleredes Forsyningen med Instrumenter og mekanisk Værktøj, hvorefter et Antal Instrumenter (Kymografer, registrerende Spirometre, Undervisningsapparater) forfærdigedes til Laboratoriets Brug. Laboratoriets Værksted paatog sig endvidere Forfærdigelse af fysiologiske Undervisningsapparater til et Antal Skoler og af saadanne Instrumenter, som var konstruerede her, til videnskabelige Instituter her og i Udlandet. Ved Salg af Instrumenter fra Værkstedet indkom i Aarets Løb 1700 Kr. Af det beregnede Overskud udbetaltes $^1/_3$ til Laboratoriets Mekaniker, medens Resten, ca. 300 Kr., kom Laboratoriets Drift tilgode.

Til Haandbiblioteket anskaffedes enkelte større Haandbøger. Den mig tilhørende Samling Særtryk ordnedes og opstilledes i Laboratoriet. Da det var mig meget magtpaaliggende, saavel for det videnskabelige Arbejde som af Hensyn til den videregaaende Undervisning, at tilvejebringe en brugelig Literatursamling ihvertfald indenfor nogle af Fagets Grene, søgtes dette opnaaet ved at indlede Bytteforbindelser med andre fysiologiske Institutioner, og for at lette dette udsendtes de første 5 Publikationer fra Laboratoriet som »Collected Papers« til en Række Laboratorier. Laboratoriet modtog foruden talrige enkelte Særtryk samlede Afhandlinger fra The Nutrition Laboratory, Boston, samt de fysiologiske Instituter ved følgende Universiteter: London (University College), Glasgow, Utrecht, Leiden, Budapest, Western Reserve (H. K. Cushing Laboratory).

Personale: I en Del af Efteraaret 1912 assisterede Cand. pharm. J. Krogh ved Laboratoriets videnskabelige Arbejde. I Foraaret 1912 indgaves paany Andragende om Bevilling til en fast Assistent ved Laboratoriet.

Laboratorieundervisningen: I Foraaret 1912 afholdtes mindre fysiologiske Øvelser i 1 ugentlig Time i Tilslutning til Kollokvier. I Efteraaret afholdtes et Kursus i fysiologiske Undervisningsforsøg. Videregaaende Undervisning i fysiologiske og fysiologisk-kemiske Undersøgelsesmetoder gaves til to Studerende med Dyrefysiologi som Hovedfag.

I Laboratoriet arbejdedes videnskabeligt i Aarets Løb af følgende Gæster: Læge Fru M. Krogh, Docent J. Lindhard, Dr. F. Peabody (Boston) og Dr. Wm. Boothby (Boston). De to sidstnævnte besøgte Laboratoriet en kortere Tid for at sætte sig ind i de her udarbejdede Metoder, navnlig til Kredsløbsmaaling paa Mennesket.

Det videnskabelige Arbejde omfattede: Fortsatte Undersøgelser over Temperaturens Virkning paa biologiske Processer (A. Krogh). Analyser af Tracheluftens Sammensætning hos Insekter (A. Krogh). Fortsatte Undersøgelser over Kredsløb og Respiration under Muskelarbejde (Krogh og Lindhard). Maalinger af Respirationsvejenes skadelige Rum hos Mennesker (Krogh og Lindhard). Udarbejdelse af Metoder til Urinstofbestemmelse (M. Krogh). Fortsatte Maalinger af Lungediffusionen hos Mennesker (M. Krogh).

Samarbejdet med Finsensinstitutets Laboratorium for at faa indrettet et pneumatisk Kabinet fortsattes. Under en Rejse til England i (Maj 1912) studerede jeg et derværende pneumatisk Kammer og konfererede med dets Konstruktør Dr. J. Haldane. Planerne udarbejdedes derpaa i Detailler under Samraad med en Ingeniør og Kabinettet konstrueredes og opstilledes paa Lysinstitutet. En af dyrefysiologisk Laboratoriums Mekaniker konstrueret Reguleringsventil udførtes paa Laboratoriets Værksted.

Videnskabelige Publikationer:

2. A. Krogh and J. Lindhard: Measurements of the Blood-Flow through the Lungs of Men. Skand. Arch. Physiol. 27. 1912.
3. A. Krogh: On the Influence of the Venous Supply upon the Output from the Heart. Skand. Arch. Physiol. 27. 1912.
4. A. Krogh: The Regulation of the Supply of Blood to the Right Heart. Skand. Arch. Physiol. 27. 1912.
5. J. Lindhard: On the static Action of the Triceps surae with some Remarks on the mechanical Effect of Flat-Foot. Skand. Arch. Physiol. 27. 1912.
6. A. Krogh: On the Composition of the Air in the Tracheal System of some Insects. Skand. Arch. Physiol. 29. 1913.

b. Andre Sager.

Som i Aarbog 1911—12 S. 786 meddelt indgav Bestyreren 13. Maj 1911 et af det matematisk-naturvidenskabelige Fakultet, Universitetets Kvæstor og Konsistorium anbefalet Andragende om, at Laboratoriebetjentens Lønning maatte blive overført fra Laboratoriets særlige Konto til Universitetets Udgiftspost a. 4., Den samlede Lønningssum. Dette Andragende blev dog ikke taget til Følge til Finansloven for 1912—13. Men paa Finansloven for 1913—14 blev Overførslen iværksat, jfr. Rigsdagstid. 1912—13, Till. A. Sp. 1185—86 og 1193—94. Bestyrerens ovennævnte Andragende af 13. Maj 1911 var saalydende:

»Undertegnede Bestyrer af Universitetets Dyrefysiologiske Laboratorium tillader sig herved at andrage om, at Laboratoriebetjentens Lønning maa blive overført fra Laboratoriets Driftskonto til Universitetets Lønningskonto, mod at Driftskontoen formindskes med Lønnens nuværende Beløb, 1000 Kr. aarlig.

Som Laboratoriebetjent ansattes ved Laboratoriets Oprettelse for et Aar siden Snedkermester J. Møller, der fra Indflytningen i Ny Vestergade 11 tillige har fungeret som Portner i Ejendommen. Han har gjort fortrinlig Fyldest i disse Stillinger og har ved sin faglige Dygtighed været Laboratoriet til meget stor Nytte. Det vil derfor formentlig være billigt, at han nu opnaar fast Ansættelse under Universitetet og faar Adgang til de Goder, som dermed maatte følge. Jeg andrager paa hans Vegne om, at hans Ansættelse med Hensyn til Anciennitet regnes fra den første April 1910, den Dag da han faktisk traadte i Laboratoriets Tjeneste.«

17. Det ferskvands-biologiske Laboratorium.

a. Aarsberetning 1913.

(Dr. *Wesenberg-Lund*).

Allerede i 1909, kort efter at Hovedværket »Planktoninvestigations« var udkommet, havde jeg i »Grundzüge des Planktons« udtalt den Tanke, at der fra Grønland og ned til Troperne burde oprettes smaa ferskvands-biologiske Stationer. Disse skulde saa vidt muligt ligge paa Linie og med ensartet Afstand. De skulde være ens indrettede, bestaa af et Antal store Cementbækkener, anlagt i det Fri, og en mindre Laboratoriumsbygning. I disse Cementbækkener skulde da en bestemt Daphnia Race indplantes og dens Levevis, Saisondimorfi o. s. v. paa samme Dag paa alle Lokaliteter omhyggelig studeres. Paa det Tidspunkt, da jeg fremsatte Tanken, var den sikkert ikke moden til Udførelse. Da imidlertid Prof. Woltereck, Leipzig, i de følgende Aar, til Dels paa Basis af »Planktoninvestigations«, fortsatte Undersøgelserne og gennem eksperimentelle Laboratoriestudier førte dem ind paa ganske andre Omraader (eksperimentelle Arvelighedsundersøgelser), kom Sagen til at stille sig anderledes. I Aarene 1909—1912 gik en Mængde Prøver dels af levende Materiale, dels af Hvilestadier med regelmæssige Mellemrum til Leipzig. Det blev saaledes for en væsentlig Del de af mig undersøgte Daphnia-Racer, Frederiksborgracerne og Furesøracerne, som kom til at spille en Rolle for Prof. Wolterecks Studier. De dyrkedes i talrige Akvarier i det zoologiske Institut i Leipzig og i den biologiske Station i Lunz, nedre Østrig. Medens Maalet med mine Studier (1900—1908) havde været at udrede disse Racers almindelige Biologi og deres Saisondimorfi, udførte Woltereck sine Studier med Arvelighedsspørgsmaal for Øje; Woltereck fortsatte, hvor jeg hørte op. I tre længere Besøg opholdt Prof. Woltereck sig her ved Laboratoriet, og to Gange har hans Assistent, Dr. Wagen, ca. 1 Maaned ad Gangen arbejdet heroppe.

I Slutningen af 1912 spurgte Prof. Woltereck, om jeg sammen med ham vilde arbejde hen til, at de ovennævnte smaa Stationer blev oprettet. Han skrev, at han, hvis jeg kunde faa den nødvendige Sum bevilget herhjemme, vilde faa tilsvarende Summer bevilget for Tysklands og Italiens Vedkommende. Efter at have udbedt mig, at Geheimerath Pfeffer og Geheimerath Chun i Leipzig skulde udtale sig om Sagen, indgik da til Carlsbergfondets Direktion en af de ovennævnte Herrer stærkt støttet Skrivelse, hvori der blev gjort nærmere Rede for Sagen. Der spurgtes, om Direktionen vilde bekoste Anlægget her i Danmark og for de følgende Aar bevilge den nødvendige Forsøgssum. I Anledning af det stærke Fremmedbesøg forrige Aar havde jeg paa Finansloven udbedt mig en Bevilling til en Assistent i Sommermaanederne (600 Kr.), men det meget forøgede Arbejde, som de nye Undersøgelser vilde medføre, kunde jeg ikke paatage mig, uden at jeg fik hel Assistent. Der ansøgtes nu om 5000 Kr. til Anlæg af Akvarierne og til Instrumenter og om 1600 Kr. aarlig i 5 Aar, hvoraf de 800 Kr. skulde anvendes til Assistenten. Denne Ansøgning bevilgedes, og kort efter havde ogsaa Prof. Woltereck sine Pengesummer bevilgede. Det var da Meningen, at Stationer skulde oprettes i Grønland, ved Upsala, ved Hillerød, i Høj-

alperne, ved Neapel og i Deutsch-Ostafrika; den Race, der skulde eksperimenteres med, var Frederiksborg Slotsørace, som skulde forsendes til alle Stationerne. Medens Prof. Woltereck rejste til Italien for at anlægge Stationen ved Positano (Neapel), skulde jeg virke for Anlægget her og i Højalperne. Med en Bevilling fra Kultusministeriet og Carlsbergfondet opholdt jeg mig da en Maaned i Schweiz og holdt for 38 schweiziske Naturforskere paa Vierwaldstättersøen et Foredrag, hvor Wolterecks og mine Planer fremsattes og diskuteredes. Planen vandt Tilslutning, og efter senere Skrivelser blev det bestemt, at en Station oprettedes paa Store St. Bernhard. Den skulde staa under Tilsyn af Prof. Zschokke (Basel). Inden Aaret var omme, havde Prof. Woltereck sine store Anlæg ved Positano færdige. Herfra var Skrivelser og Materiale afsendt til den arktiske Station i Grønland. Hvad Stationen her ved Hillerød angik, trak jeg med Vilje Anlægget ud. Jeg fandt nemlig, at da det var vore Dyr, der skulde anvendes til Forsøg, hastede det mindre med Anlægget her; de Erfaringer, der indhøstedes andre Steder, kunde da komme os til Gode.

Om Planens videre Udførelse se derfor Beretning 1914.

Fra September 1913 ansattes da Mag. scient. Bardenfleth som Assistent paa 3 Aar. Delvis vejledet af Prof. Wolterecks Assistent, Dr. Wagen, som opholdt sig en Maaned her paa Laboratoriet, blev Mag. Bardenfleth sat ind i den med de variationsstatistiske Undersøgelser forbundne Metode, ligesom han begyndte at studere Plankton; det meget store Arbejde med at ordne den omfangsrige Materialsamling og Biblioteket beskæftigede ham en stor Del af Vinteren.

Selv var jeg, saa vidt Arbejderne med Hovedundersøgelsen og de mange Fremmedbesøg tillod det, beskæftiget med Vandinsekternes Biologi. Paa talrige Ekskursioner indsamledes meget Materiale.

Følgende Arbejder publiceredes: Biologische Studien über Dytisciden. Intern. Revue 1912, p. 1—129, med 9 Tavler. Fortpflanzungsverhältnisse: Paarung und Eiablage der Süsswasserinsecten, i Abderhalden: Fortschritte der Naturw. Forschung. 1913, p. 161—282. Wohnungen und Gehäusebau der Süsswasserinsecten. 1913, p. 55—132.

Endvidere udkom: Ferdinandsen og Winge: Kobberdammene i Aldershvile Skov; den i sin Tid herfra Laboratoriet paabegyndte Undersøgelse blev dermed bragt til Afslutning (Botan. Tidsskr. Bd. 33). Yderligere udkom Dr. Bøving: Donaciinlarverne (Dissert.), der for en væsentlig Del er udført her paa Laboratoriet.

Da nu ogsaa mine Odonatstudier omtrent var færdige og ligesom mine andre insektbiologiske Studier skulde publiceres i tyske Tidsskrifter, og da jeg dermed maatte betragte disse insektbiologiske Studier som foreløbig afsluttede, var Tidspunktet inde, da en anden længe næret Plan skulde bringes til Udførelse. Jeg ønskede at samle alle disse insektbiologiske Arbejder til en større *dansk* Haandbog over Vandinsekternes Biologi. Med dette for Øje var paa de talrige Rejser mange Billeder samlet sammen, og mange Bemærkninger nedskrevet. I Oktober henvendte jeg mig da til Gyldendals Boghandel Nordisk Forlag med Forespørgsel, om dette vilde tage Bogen. Hertil erklærede Forlaget sig villig, og en Kontrakt blev underskrevet i November.

Ved Gennemgang af Materialet fra de bathymetriske Undersøgelser

over Furesø viste det sig ønskeligt, at Molluskbælterne og Characeerne blev noget nærmere behandlede. Jeg bad da Mag. Steenberg og Frk. Seidelin om at fortsætte disse Undersøgelser endnu i Aar; personlig tillod Tiden mig kun i ringe Grad i Aar at deltage i dem.

Laboratoriet blev i 1913 besøgt af følgende Udlændinge: Dr. Wagen, Assistent hos Prof. Woltereck; Dr. Fritsche, Leipzig; Dr. Haensel, Ass. hos Prof. Penck; Dr. Samsonoff fra St. Petersborg. Endvidere havde Laboratoriet mange korte Besøg. Af Danske opholdt Frk. Seidelin, Mag. Steenberg og Stud. mag. Ege sig i længere Tid ved Laboratoriet.

b. Bevilling til en Assistent i Sommermaanederne.

Den 14. Oktober indsendte Bestyreren et saalydende Andragende til Konsistorium:

»Undertegnede Dr. C. Wesenberg-Lund, Leder af Universitetets ferskvands-biologiske Laboratorium, tillader sig herved at indgaa til det høje Ministerium med Ansøgning om en treaarig Bevilling paa 600 Kr. aarlig til Assistance for Undersøgelserne ved Laboratoriet.

Paa Grund af Oprettelsen af et særligt 4 Værelses Laboratorium her i Hillerød er Arbejdet ved de ferskvands-biologiske Undersøgelser paa alle Omraader og navnlig i det sidste Aar steget saa betydeligt, at jeg, der er ganske ene om alle Undersøgelserne, ikke længer kan overkomme Arbejdet.

Jeg skal tillade mig at oplyse om, at Pasningen og Vedligeholdelsen af den nu sikkert meget værdifulde Samling af Ferskvandsorganismer, opbevaret i ca. 6000 Glas, tager betydelig Tid.

Aarlig indgaar til Laboratoriet ca. 700 Særtryk; Biblioteket er nu saa stort, at man, saalænge et Seddelkatalog ikke er udarbejdet, kun med Vanskelighed bevarer Overblikket.

Der er altid videnskabelige, regelmæssige Undersøgelser i Gang, disse er, hvad Laboratoriets Publikationer viser, af meget forskellig Natur; de anstilles dels i Forsøgsdammene ved Holte og ved Hillerød, dels i Akvarier. Fra disse Undersøgelser indgaar meget nyt Materiale, og Akvarierne, hvoraf der ofte er ca. 20 i Brug samtidig, kræver meget Tilsyn. Som Medudgiver af den Internationale Revue i Leipzig har jeg som oftest enten selv Arbejder i Trykken eller med Gennemsyn af andres at gøre.

Om Sommeren opholder her sig paa Laboratorierne ved Furesø eller her i Hillerød altid 2—3 Studerende, der paa forskellig Vis skal vejledes og hjælpes.

Hvad der dog mest af alt har faaet Arbejdet til at stige, er det ganske uventede store Fremmedbesøg, som jeg i Aar har haft paa Laboratoriet. I Tiden fra April til September har følgende Udlændinge opholdt sig her:

D. A. Behning, Direktør for den russiske Volgastation (April), Svenskeren Mag. Olufsen, som Sveriges geologiske Undersøgelser sendte ned for at studere Brunjærnstensaflejringerne i Furesø (Maj); Prof. Woltereck fra Leipzig (Juni); Dr. Sig. Thor fra Christiania (Juli); Dr. Pascher fra det tyske Universitet i Prag (August); Prof. Woltereck, Leipzig, i September. Desuden havde Dr. Young fra Nebrasca meldt sig, men han blev syg i Birmingham og kom ikke. Disse Udlændinge har opholdt sig her i 2—6 Uger; desforuden har 7 andre været her paa Besøg i 1—2 Dage.

Erfaringen fra i Sommer har lært mig, at det Arbejde, der er forbundet med disse Fremmedbesøg, kan jeg ene Mand, naar mine egne Undersøgelser ikke skal lide derunder, umulig overkomme; der er maaske de, der kan det, men her slaar mit Helbred ikke til.

Udlændingene søger Laboratoriet, fordi det er blevet klart, at Egnen er saa overordentlig rig og egner sig saa ypperlig for disse Studier; men desforuden kommer de hertil, fordi de venter at lære noget af mig. Jeg er derfor ganske tvungen til at føre dem om i det dem ubekendte Terrain og iøvrigt paa anden Vis tage mig af dem.

Alt tyder paa, at Fremmedbesøget næste Aar bliver endnu større. Allerede nu har Prof. Woltereck, Leipzig, Dr. Wagen, Leipzig, og D. Thinemann, Münster, i 1913 udbedt sig Arbejdsplads paa Laboratoriet.

Jeg vil anse det for meget uheldigt, om jeg skal afvise disse og eventuelt andre Udlændinge. Personlig gør jeg det meget nødig. I adskillige af de Undersøgelser, som Udlændinge i Sommer har udført, er jeg i høj Grad Parthaver; de kan betragtes som direkte Fortsættelse af mine egne Studier; af andre har jeg lært særdeles meget. Ogsaa i al Almindelighed vilde jeg anse det for meget uheldigt, om jeg blev tvungen til at afvise dem. — Skal de imidlertid modtages, maa jeg tillade mig at stille Andragende om, at der bevilges 600 Kr. til Assistance for Undersøgelserne. Herfor kan jeg i de 4—5 Sommermaaneder holde en Assistent, der dels kan tage sig en Del af mit personlige Arbejde, dels være de fremmede behjælpelig paa Ekskursionerne. Jeg skønner i Øjeblikket desværre ikke rettere, end at jeg, hvis man ikke mener at kunne bevilge dette Andragende, hvor nødig jeg end vil, bliver tvungen til at sende Afbud til de udenlandske Forskere, som ønsker at studere her.

For om mulig at lette Bevillingen har jeg sat den ansøgte Sum saa lavt, som den overhovedet kan sættes og tillige kun søgt den paa tre Aar.«

Konsistorium indsendte 15. November 1912 Andragendet, der var anbefalet af det matematisk-naturvidenskabelige Fakultet under 1. s. M., tilligemed en Erklæring af 6. s. M. fra Universitetets Kvæstor til Ministeriet. Efter Ministeriets Ændringsforslag til 2den Behandling af Finanslovforslaget for 1913—14 blev der derefter under Universitetets Udgiftspost h. 10. b. bevilget 600 Kr. som 1ste Del af en 3-aarig Bevilling paa 600 Kr. aarlig til den ommeldte Assistent, jfr. Rigsdagstid. 1912—13, Till. B. Sp. 327—30.

18. Det marine-biologiske Laboratorium.

(Professorerne Dr. *Hector Jungersen* og *C. Raunkiær*).

Kursus afholdtes i Nykøbing paa Mors under Ledelse af Mag. sc. *Hj. Ditlevsen* og Cand. mag. *J. Boye Petersen*, fra 11. Juli til 21. August (begge Dage inkl.), med 2 Hold af Studerende. Deltagerne paa første Hold (11. Juli—31. Juli) var: Stud. mag. Frk. G. Andersen, Studd. mag. C. Olsen, A. Schwærter og V. Tuxen; paa andet Hold (1. Aug.—21. Aug.): Studd. mag. Frkne. Cl. Ege og H. Grundfør, Studd. mag. E. Gram og J. Grøntved. Deltagerne saavel som Lederne boede paa Jensens Hotel i Nykøbing.

Kursuset var ganske særlig heldig stillet, idet Cand. *Chr. D. Lunn*, Direktør

for Østers-Kompagniet havde stillet til Raadighed en af Kompagniets Østersbaade og tillige ladet indrette et Laboratorielokale paa Ørodde i en af Kompagniets Bygninger. Det daglige Arbejde var ordnet paa følgende Maade:

Hver Morgen Kl. 8 mødte Deltagerne ved Havnen, hvor Baaden afhentede dem og sejlede dem ud til Ørodde; her toges Fangstredskaber, Glas, Spande, Sigter o. s. v. ombord, hvorefter man afgik til det Sted, hvor Indsamlingen agtedes foretagen. Kl. 11½ var man i Regelen tilbage ved Ørodde, hvor Udbyttet af Indsamlingen indsattes i Laboratoriet. Herefter blev man af Østersbaaden sejlet tilbage til Nykøbing Havn, hvorfra man gik til Hotellet for at klæde sig om og spise Frokost. Kl. 1 mødtes atter ved Havnen, hvor Østersbaaden ventede og sejlede Deltagerne til Ørodde. I Laboratoriet arbejdedes saa til Kl. 4½, hvorefter man gik tilbage til Nykøbing for at samles til Middag Kl. 5½.

Enkelte Gange gjordes længere Ture; i saa Fald afsejledes Kl. 7 Morgen, og man kom noget senere tilbage end sædvanlig.

Hver Dag var man paa Søen; Baaden var saa stor og sødygtig, at man ikke behøvede at tage videre Hensyn til Vejret. Kun én Dag maatte Planen ændres paa Grund af Storm; man var paa Vej til Fur, men da Vind og Sø var lige imod, og det mentes at blive umuligt at arbejde paa det ønskede Sted, vendte man og gik ind i Sallingsund, hvor der var smult Vande. Hyppigst besøgte man Skjelholmen, Sallingsund, Fursund, Holms Flak, Glyngøre, hvor Færgelejets Pæle gav et rigt Udbytte af Tubularier, Alcyonium og Spongier med hele den Fauna af Krebsdyr, Mollusker og Annelider, der er knyttet hertil. En Dag tog man ud til Nissum Bredning.

Faunaen varierede ikke meget paa de forskellige Lokaliteter; mest iøjnefaldende var Forskellen efter de forskellige Bundarter.

Foruden de Kursuset selv tilhørende Skrabere benyttedes med særlig godt Udbytte en mindre Østersskraber, som Cand. Lunn til Kursusets Brug havde ladet forsyne med fint Net. En Bundhenter, som Kompagniet havde stillet til Disposition, blev ogsaa benyttet; paa blød Bund gjorde den god Nytte.

To Gange købtes Agnfisk hos Fiskere, som tilfældig passeredes. Paa den Maade blev set en Del forskellige Arter af de almindeligere Smaafiske, og ved samme Lejlighed demonstreredes *Bothriocephalus punctatus* levende; den fandtes i alle de Ulke, som til det Øjemed blev eftersete.

Ved Arbejdet i Laboratoriet blev endvidere gennemgaaet de vigtigste af de indsamlede Typer, og ved Hjælp af Kursusets binokulære Mikroskop kunde mange mindre Dyr demonstreres levende. *Pectinarias'* Morfologi og Anatomi blev saaledes ret indgaaende studeret paa friske Eksemplarer; endvidere studeredes *Acera bullata*, *Philine*, *Tubularia*, *Alcyonium*, *Clavellina*, *Ciona* og ikke faa Annelider, f. Eks. *Ophiodromus vittatus*, *Eulalia viridis*, *Scalibregma inflatum* o. fl. Af saadanne mindre Former, der krævede mikroskopisk Undersøgelse, blev gennemgaaet enkelte Nematodeformer, *Enoplus*, *Oncholaimus*, *Sphærolaimus*.

Planktonformer blev daglig studerede. I stor Mængde fandtes *Noctiluca miliaris*, der undertiden dannede Maxima, saa at Nettene fyldtes med en rødlig Grød, der væsentlig bestod af denne Art, endvidere studeredes en Del Larver: *Pluteus*, *Bipinnaria*, *Cyphonautes*, Annelide- og Krebsdyrlarver; fremdeles *Oikopleura*, Rotatorier, *Podon*, *Evadne* og andre.

Til den botaniske Undervisning kunde paa hvert Hold anvendes 9 Arbejdsdage. Takket være Østerskompagniets store hurtigsejlende Motorbaad kunde et større Omraade end ved tidligere Kursus i Nykøbing blive undersøgt; dog syntes Udbyttet ikke saa meget større, som man kunde have ventet. Ialt blev 69 Arter, Planktonformer iberegnede, gennemgaaede. Rødalgernes Frugtudvikling studeredes smukt hos *Callithamnion corymbosum.* Iøvrigt er der Grund til at fremhæve det meget smukke Limfjordsplankton, som gav Anledning til Studier af forskellig Art. Bl. a. saas i Østerskompagniets Bassiner det smukkest mulige Eksempel paa Planktonets hurtige Vækst og lige saa hurtige Bortdøen. Paa en Søndagstur til Thisted samledes *Gigartina mamillosa*; andre Ture gik navnlig til Molers-Klinterne paa Mors, Fur og ved Ertebølle.

19. Den Arnamagnæanske Stiftelse.

a. Aarsberetning 1913.

(Eforer Professorerne Dr. *Ludv. Wimmer* og Dr. *Johs. Steenstrup*).

I Aarets Løb er Trykningen af 2. Bind af Professor F. Jónssons Den Norsk-islandske Skjaldedigtning fortsat; ligeledes har den Arnamagnæanske Bibliotekar fortsat Arbejdet med Udgivelsen af Arne Magnussons Brevskaber. — Ved den nu tilendebragte Aftagning af de beskrevne Bindbetræk, hvormed adskillige af Samlingens Haandskrifter var indbundne, er blandt andet talrige Membranfragmenter af Codices indeholdende Gregoriansk Kirkesang fremdragne, hvoraf kan fremhæves en Samling latinske Sequentser (i alt 60), som formenes at have megen Betydning for middelalderlig Musikhistorie.

Angaaende Samlingens Benyttelse kan fremhæves:

Til Brug for besøgende paa Læsesalen er fremtaget 329 Voll. (94 Folianter, 132 Kvarter, 43 Oktaver, 26 af Tillægssamlingerne, 34 Diplomfascikler) samt 318 Aktstykker til Afskrivning. Der er af 38 besøgende aflagt 749 Besøg; af de besøgende var 8 Udlændinge (2 Hollændere, 3 Nordmænd, 2 Svenskere, 1 Tysker).

Fra Haandskriftssamlingen er i Aarets Løb bortlaant 59 Voll. (20 Folianter, 25 Kvarter, 5 Oktaver, 2 af Tillægssamlingerne, 7 Diplomer) — henholdsvis 16 til det kgl. Bibliotek, 6 til Rigsarkivet, 1 til det islandske Landsbibliotek, 4 til Kristiania Universitetsbibliotek, 2 til Lunds Universitetsbibliotek, 10 til Stockholms kgl. Bibliotek, 3 til Kiels Universitetsbibliotek, 3 til Hamburg Stadtbibliotek, 1 til Halle Universitetsbibliotek, 2 til Marburg Universitetsbibliotek, 1 til Amsterdam Universitetsbibliotek, 7 til det kgl. Bibliotek i Haag; endvidere 1 til Forevisning i det kgl. Nordiske Oldskriftsselskab og 2 til Fotografering.

b. Ændring i Reglerne for Bestyrelsens Sammensætning.

(Aarbog 1882—83, S. 83—90, 1910—11, S. 271—73).

Den 17. Juni 1913 indsendte Kommissionen en saalydende Skrivelse til Konsistorium:

»Ved medfølgende Skrivelse af 14. Maj 1913 til Ministeriet for Kirke- og Undervisningsvæsenet andrager Professor, Dr. phil. V. Thomsen om at maatte blive fritaget for sit Hverv som Medlem af Kommissionen. Man skal derfor henstille til Konsistorium, at det vil foreslaa Ministeriet, at det saaledes ledigblevne Hverv overdrages til Professor, Dr. phil. Kr. Erslev.

Samtidig skal Kommissionen henlede Konsistoriums Opmærksomhed paa, at det vistnok vilde være formaalstjenligt, om der allerede ved denne Lejlighed gjordes Skridt til, at § 2 i den kgl. Resolution af 7. December 1883 ændredes i Overensstemmelse med de Synspunkter, som Kommissionen tidligere i Skrivelse af 7. Marts 1911 har fremsat. Efter den nu gældende Bestemmelse skal den ene af de af Konsistorium valgte Ephori, »saa længe Konsistorium beholder sin nuværende Form, være en Consistorialis«. Denne Begrænsning af Valget er, som udførligt paavist i nævnte Skrivelse, af praktiske Hensyn ikke bleven strengt overholdt, fordi dens Hævdelse vilde have medført, at Mænd, som var særlig kvalificerede til dette Hverv, maatte udtræde af Kommissionen, samtidig med at de fratraadte som Professorer. Ved den kgl. Resolution af 6. September 1902 angaaende Universitetets almindelige Myndigheder er imidlertid Reglerne for Valg af Medlemmer af Konsistorium blevne ændrede paa en saadan Maade, at en hyppigere Skiften af dettes Medlemmer vil blive Følgen, hvilket derfor vil kunne medføre, at Kommissionens Ephori maatte veksle jævnlig, hvad der vilde være lidet heldigt for Legatets Styrelse. Da der endvidere ved § 14 i den kongelige Resolution af 6. September er givet Kommissionens Ephori Adgang til at overvære Konsistoriums Forhandlinger i Sager, der vedrører Kommissionen, og Ephori endog selv kunne fordre sig tilkaldte, vil der formentlig ikke være Grund til at fastholde Reglen om, at den ene Ephorus skal være Medlem af Konsistorium, tilmed da den kgl. Resolution af 7. December 1883 forudsætter, at forandrede Regler om Valg til Konsistorium og om dettes Sammensætning vilde kunne gøre Ændring i Reglerne om Valg af Ephori nødvendige eller ønskelige. Bestemmelsen i den kgl. Resolution burde derfor formentlig ændres saaledes, at Valget af begge Ephori kunde foretages blandt alle Universitetets Lærere, og at den, der for Fremtiden valgtes til Ephorus, vedblev at fungere som saadan, selv om han fratraadte sin Lærerstilling ved Universitetet.

For saa vidt det høje Konsistorium maatte dele Kommissionens Syn paa denne Sag, skal man derfor henstille, at de nødvendige Skridt foretages til Ændring af den nu gældende Resolution i ovennævnte Punkt.«

Konsistorium indsendte 12. Juli 1913 denne Skrivelse til Ministeriet med følgende Udtalelse:

»Ifølge kgl. Resolution af 7. December 1883 bestaar Kommissionen af 5 Medlemmer, nemlig 2 Eforer, der vælges af Konsistorium eller det akademiske Raad, der maatte træde i Stedet for Konsistorium, blandt Universitetets Lærere, saaledes at, saalænge Konsistorium beholder dets nuværende Form, i det mindste den ene af dem bør være Konsistorial, og 2 andre Medlemmer, der efter Forslag af Konsistorium beskikkes af Ministeriet for Kirke- og Undervisningsvæsenet, med frit Valg mellem Universitetets Lærere og andre, der maatte være villige til at overtage en saadan Kaldelse, samt endelig af Universitetsbibliotekaren, saaledes at denne sidste i Medfør af sin Embedsstilling har Sæde i Kommissionen.

Kommissionen ønsker de i denne Resolution fastsatte Bestemmelser for Eforerne ændrede saaledes, at det ikke længere skal være nødvendigt, at den ene Efor er Konsistorial, samt saaledes, at det udtales, at Eforerne vedbliver at fungere som saadanne, selv om de fratræder deres Lærerstilling ved Universitetet. Med Hensyn til det sidstnævnte Ændringsforslag henviser Kommissionen i sin ovennævnte Skrivelse af 17. f. M. og den i denne paaberaabte Skrivelse af 7. Marts 1911, der vedlægges, til at allerede de nugældende Regler er blevet forstaaede saaledes, fordi den modsatte Forstaaelse vilde have medført, at Mænd, som var særlig kvalificerede til Efor-Hvervet, maatte fratræde Kommissionen samtidig med at de fratraadte som Universitetslærere. Endvidere bemærker Kommissionen med Hensyn til det førstnævnte Ændringsforslag, at den kgl. Resolution af 6. September 1902 har medført saa betydelige Forandringer i Konsistoriums Sammensætning — hvilke Forandringer navnlig vil medføre en hyppigere Skiften af Konsistoriums Medlemmer, ligesom Resolutionen i § 11 har bestemt, at Legateforier ogsaa kan varetages af Medlemmer af Lærerforsamlingen, der ikke er Konsistorialer, og § 14 har givet Eforerne Ret til at overvære Konsistoriums Forhandlinger om de Kommissionen vedkommende Sager — at der ved den maa siges at være sket en væsentlig Ændring i Konsistoriums Form og den derfor ikke længere er Grund til at stille Fordring om, at den ene Efor er Konsistorial, dette saa meget mere som det efter de nu gældende Regler for Konsistoriums Sammensætning lettere vil kunne hænde, at Konsistorium ikke tæller Medlemmer, der egner sig for Kommissionens videnskabelige Virksomhed.

Konsistorium er med Kommissionen enig i, at den i Resolutionen af 1883 fastsatte Bestemmelse, at den ene Efor skal være Konsistorial, bør forandres. Derimod mener Konsistorium ikke, at der med Hensyn til det Spørgsmaal, om en Efor, der fratræder sin Lærerstilling ved Universitetet, skal fratræde som Efor, bør fastsættes nye Bestemmelser, idet de hidtil gældende har været forstaaet saaledes, at Eforerne ikke nødvendig behøvede at udtræde af Kommissionen ved deres Afgang fra Universitetet.

Under Henvisning til det foranstaaende tillader Konsistorium sig derfor at indstille,

at Ministeriet vil fritage Professor, Dr. phil. Vilh. Thomsen for Hvervet som Medlem af den bestandige Kommission for den Arnamagnæanske Stiftelse og i hans Sted beskikke Professor, Dr. phil. Kr. Erslev til Medlem, samt

at Ministeriet vil udvirke, at den i den kgl. Resolution af 7. December 1883 fastsatte Bestemmelse, at den ene af Eforerne for den Arnamagnæanske Stiftelse bør være Konsistorial, ophæves.«

Den 12. August 1913 modtog Konsistorium derefter fra Ministeriet Meddelelse om, at den ved kgl. Resolution af 7. December 1883 trufne Bestemmelse, at den ene af de to Eforer, der indvælges i Kommissionen, skal være Konsistorial, var ophævet ved kgl. Resolution af 8. August 1913. Endvidere meddelte Ministeriet, at det i Overensstemmelse med Konsistoriums Indstilling havde fritaget Professor, Dr. Vilh. Thomsen for det ham overdragne Hverv som Medlem af Kommissionen og samtidig i hans Sted beskikket Professor, Dr. Kr. Erslev til Medlem.

VIII. Universitetets Forhold ud ad til.

a. Fester ved fremmede Universiteter.

Til »The Rice Institute«, Houston, Texas, U. S. A., der havde indbudt Universitetet til at lade sig repræsentere ved den Fest, det i Dagene 10.—12. Oktober 1912 fejrede i Anledning af sin Indvielse, sendte Universitetet den 3. s. M. sin Tak og Beklagelse af, at det ikke saa sig i Stand til at lade sig repræsentere.

— Til »The Education Department of the State af New York«, der havde indbudt Universitetet til at lade sig repræsentere ved den Fest, det i Dagene 15.—17. Oktober 1912 fejrede i Anledning af Indvielse af »The State Education Building« sammesteds, sendte Universitetet den 5. s. M. sin Tak og Beklagelse af, at det ikke saa sig i Stand til at lade sig repræsentere.

b. Indbydelse til Kongresser m. v.

Ved den 8. internationale Kongres for anvendt Kemi i Washington 4.—13. September 1912 var Danmark repræsenteret af Professorerne Dr. Einar Biilmann og Dr. Julius Petersen, den første som Repræsentant for Universitetet, den anden for den polytekniske Læreanstalt.

En fra Udenrigsministeriet gennem Ministeriet for Kirke- og Undervisningsvæsenet modtaget Rapport i 8 Bind om denne Kongres blev af Konsistorium under 8. Oktober 1913 tilstillet Universitetsbiblioteket.

— Ved den 4. internationale Kongres for Religionshistorie i Leyden 9.—13. September 1912 var Danmark repræsenteret ved Docent, Dr. phil. V. Grønbech.

Ved Skrivelse af 15. Marts s. A. bifaldt Ministeriet, at der af Universitetets Udgiftspost 1., forskellige løbende og ekstraordinære Udgifter, for Finansaaret 1912—13 blev udredet et Beløb af 300 Kr. til Dækning af Dr. Grønbechs Rejseudgifter.

— I Anledning af en fra Ministeriet til Erklæring modtaget Indbydelse til den 14. internationale Kongres for Antropologi og forhistorisk Arkæologi i Genf 9.—15. September 1912 udtalte Konsistorium under 4. s. M., at det formentlig maatte tilkomme Nationalmuseets 1. Afdeling at repræsentere Danmark ved den nævnte Kongres. Under 9. s. M. meddelte Ministeriet derefter, at det s. D. havde tilskrevet Udenrigsministeriet, at man ikke havde fundet tilstrækkelig Anledning til at lade sig repræsentere paa den nævnte Kongres.

— Ved den 6. internationale Kongres for Fødselshjælp og Gynækologi i Berlin 10.—12. September 1912 var Danmark repræsenteret af Professor, Dr. Leopold Meyer.

— I Anledning af en fra Ministeriet til Erklæring modtaget Indbydelse til den 6. internationale Kongres for Radiologi og Elektricitet i Prag 3.—8. Oktober 1912 udtalte Konsistorium under 25. Juli s. A., at det kunde udtale, at intet af de Medlemmer af det lægevidenskabelige og det matematisk-naturvidenskabelige Fakultet, der havde haft Lejlighed til at gøre sig bekendt med Indbydelsen, havde udtalt Ønske om at deltage i Kongressen. Af Ministeriet var det i Skrivelse af 16. Juli s. A. udtalt, at det ikke kunde disponere over Midler til at afholde de med Repræsentationen forbundne Udgifter.

— I Anledning af en fra Ministeriet til Erklæring modtaget Indbydelse til den 3. internationale arkæologiske Kongres i Rom 9.—16. Oktober 1912 indsendte Konsistorium under 23. Maj s. A. med sin Tilslutning en Erklæring af 6. s. M. fra det filosofiske Fakultet, hvorefter dette ikke ønskede nogen Repræsentation ved den nævnte Kongres. Af Ministeriet var det i Skrivelse af 14. Marts s. A. udtalt, at det ikke saa sig i Stand til at søge nogen særlig Bevilling i denne Anledning.

— Under 2. Juli 1912 modtog Konsistorium fra Ministeriet følgende Skrivelse:

»Fra Udenrigsministeriet har Ministeriet modtaget Meddelelse om, at »Bureau de Longitudes« i Paris af nærmere i den vedlagte Note angivne Grunde har fattet Planen til en international Konference af officielle delegerede til Undersøgelse af, hvilke Forbedringer der maatte kunne indføres i de forskellige Landes radiotelegrafiske Tjeneste, og hvorvidt et nærmere Samarbejde paa dette Omraade eventuelt kunde etableres samt, at en Konference, hvis Program er summarisk angivet paa vedlagte Oversigt, vil træde sammen i Paris førstkommende 15. Oktober.

I denne Anledning har Udenrigsministeriet anmodet om Oplysning om, hvilke delegerede der eventuelt herfra maatte blive udsete til at deltage i Konferencen.

Saaledes foranlediget skal man anmode D'Hrr. Rektor og Professorer om efter Omstændighederne snarest belejligt at ville fremkomme med en Udtalelse herom«.

Efter at Konsistorium under 14. August s. A. med sin Tilslutning havde indsendt en Erklæring af 9. s. M. fra Professor astronomiæ Strømgren, meddelte Ministeriet under 28. s. M., at det, efter fra Udenrigsministeriet at have modtaget Meddelelse om, at hverken Marineministeriet eller Ministeriet for offentlige Arbejder havde ønsket at blive repræsenteret ved den omhandlede Konference, under s. D. havde meddelt Udenrigsministeriet, at man heller ikke fandt Anledning til at lade sig repræsentere ved den omhandlede Lejlighed.

— Ved den 10. internationale kunsthistoriske Kongres i Rom 16.—21. Oktober 1912 var Danmark repræsenteret af Docent, Dr. Francis Beckett.

Ved Skrivelse af 30. September s. A. bifaldt Ministeriet, at der af Universitetets Udgiftspost l. for 1912—13 blev udredet et Beløb af 200 Kr. til delvis Dækning af Dr. Becketts Rejseudgifter.

— Ved den 1. internationale Kongres for sammenlignende Patologi i Paris 17.—23. Oktober 1912 var Danmark repræsenteret af Professor ved Landbohøjskolen, Dr. phil. F. Kølpin Ravn.

I Skrivelse af 15. Juni s. A., ved hvilken Ministeriet udbad sig Konsistoriums Erklæring om Indbydelsen til denne Kongres, var det udtalt, at Ministeriet ikke raadede over Midler til Bestridelse af de med en Repræsentation forbundne Omkostninger. Under 25. Juli s. A. indsendte Konsistorium med sin Tilslutning en Erklæring af 9. s. M. fra det lægevidenskabelige Fakultet, der udtalte, at det vilde sætte Pris paa, at Professor Ravn blev officiel Repræsentant for Danmark ved den nævnte Kongres, og en Erklæring af 15. s. M. fra det matematisk-naturvidenskabelige Fakultet, der ikke for sit Vedkommende fandt Anledning til at foreslaa særlige Foranstaltninger for at muliggøre officiel Repræsentation for Danmark. Ved Skrivelse af 22. August s. A. meddelte Ministeriet derefter til Efterretning, at det fra Landbrugsministeriet havde modtaget Meddelelse om, at dette havde overdraget Professor Ravn Hvervet som Landbrugsministeriets officielle delegerede ved Kongressen, og at det havde meddelt Udenrigsministeriet, at Professor Ravn ogsaa vilde give Møde som Repræsentant for Ministeriet for Kirke- og Undervisningsvæsenet.

— Ved den internationale Kongres for legemlig Opdragelse i Paris i Marts 1913 var Professor, Dr. M. Tscherning og Gymnastikinspektør K. A. Knudsen officielle Repræsentanter for Danmark.

Ved Skrivelse af 27. Februar s. A. bifaldt Ministeriet, at der af Universitetets Udgiftspost 1. for Finansaaret 1912—13 blev udredet et Beløb af 300 Kr. til Dækning af Professor Tschernings Rejseudgifter.

— I Anledning af en fra Ministeriet til Erklæring modtaget Indbydelse til den 9. internationale Kongres for Zoologi i Monaco 25.—29. Marts 1913 meddelte Konsistorium under 17. December 1912, at Universitetet ikke ønskede at repræsenteres ved den nævnte Kongres.

— Ved den 4. fysioterapeutiske Kongres i Berlin 26.—30. Marts 1913 var Danmark repræsenteret af Lederen af den fysioterapeutiske Afdeling paa Kommunehospitalet i København, Formand for fysioterapeutisk Forening, Dr. med. Hans Jansen efter Justitsministeriets Foranstaltning.

Ministeriet for Kirke- og Undervisningsvæsenet havde i Skrivelse af 16. December 1912, hvormed Indbydelsen blev sendt til Konsistoriums Erklæring, meddelt, at det ikke havde Midler til Raadighed, hvoraf Omkostningerne ved en eventuel officiel Repræsentation vilde kunne afholdes, og under 16. Januar 1913 meddelt, at Justitsministeriet agtede at lade sig repræsentere ved Overlæge ved Finsens medicinske Lysinstitut Axel Laurits Reyn. Under 10. Februar s. A. indsendte Konsistorium to Erklæringer af henholdsvis 7. Januar og 2. Februar s. A. fra det lægevidenskabelige Fakultet, ifølge hvilken dette sidste ansaa det for tilstrækkeligt, at Danmark ved Kongressen var repræsenteret af Overlæge Reyn. Under 28. Februar s. A. meddelte Ministeriet, at det fra Justitsministeriet havde modtaget Underretning om, at Overlæge Reyn var blevet forhindret i at give Møde paa Kongressen, og at Justitsministeriet derefter havde overdraget Dr. med. Hans Jansen den officielle Repræsentation for Danmark paa Kongressen.

— Ved den 10. internationale Kongres for Geografi i Rom 27. Marts —3. April 1913 var den kgl. Gesandt i Wien og Rom, Kammerherre Greven-

kop Castenskiold og Professor, Dr. phil. Th. Thoroddsen anmeldt som Repræsentanter for Danmark, men blev begge forhindrede i at give Møde, førstnævnte paa Grund af Forflyttelse til Gesandtskabsposten i London, sidstnævnte paa Grund af Sygdom.

Efter en af den herværende italienske Gesandt efter hans Regerings Ordre fremsat Anmodning indsendte Konsistorium under 30. September 1911 til Ministeriet en til Fremlæggelse paa den nævnte Kongres bestemt af Professor, Dr. phil. H. P. Steensby udarbejdet »Beretning med Oversigt over de geografiske Studier i Danmark«.

Samtidig med Kongressen afholdt den internationale Polarkommission 2. April 1913 Møde i Rom. I Skrivelse af 18. Januar 1911, ved hvilken Ministeriet gav Konsistorium Meddelelse om dette Møde, der oprindelig, ligesom Kongressen, var fastsat til Oktober 1911, meddelte Ministeriet endvidere, at Indenrigsministeriet under 1. April 1909 havde udvalgt følgende Delegerede for Danmark i den internationale Polarkommission i Bryssel, nemlig: Som Medlemmer: Kommandør i Flaaden, Overlods G. F. Holm og Kaptajn i Hæren I. P. Koch, samt som Suppleanter for ovennævnte: Kaptajn i Flaaden G. C. Amdrup og Afdelingschef ved meteorologisk Institut, Mag. scient. D. B. la Cour.

— Ved den internationale Kongres for historiske Studier i London 3.—9. April 1913 var Universitetet repræsenteret af Professor, Dr. phil. A. B. Drachmann.

Ved Skrivelse af 29. Marts s. A. bifaldt Ministeriet, at der af Universitetets Udgiftspost l. for 1913—14 blev udbetalt Professor Drachmann et Beløb af 300 Kr. til Dækning af hans Rejseudgifter.

— Ved den 17. internationale medicinske Kongres i London 6.—12. August 1913 var Universitetet repræsenteret af Professor, Dr. med. Thorkild Rovsing.

— Ved den 12. internationale geologiske Kongres i Toronto 7.—14. August 1913 var Danmark repræsenteret af Professor mineralogiæ O. B. Bøggild.

c. *Andre Sager.*

I Anledning af en Forespørgsel fra Sundhedsstyrelsen af 10. Oktober 1911, hvorvidt det maatte anses for ønskeligt, at Danmark tiltraadte »das internationale Komité für das ärztliche Fortbildungswesen«, udtalte det lægevidenskabelige Fakultet under 1. December s. A., at efter dets Formening vilde Danmark paa Grund af dets Sprogs ringe Udbredelse ikke med Fordel kunne anvende noget Beløb paa Deltagelse i den internationale Ordning af nævnte Fortsættelseskursus. Under 27. September 1912 sendte Sundhedsstyrelsen til Fakultetets Erklæring en gennem Justitsministeriet modtaget Indbydelse fra Komitéen til at lade Danmark repræsentere ved en Konference i London 1913, hvorefter Fakultetet i Skrivelse af 16. Oktober 1912 foreslog Professor, Dr. med. Th. Rovsing som Repræsentant for Danmark paa den nævnte Kongres, men iøvrigt fastholdt sit Standpunkt fra Skrivelsen af 1. December 1911.

— Under 20. November 1912 bifaldt Konsistorium en Indstilling fra Professor mineralogiæ O. B. Bøggild, saalydende:

»I Skrivelse af 1. Februar 1897 har Ministeriet for Kirke- og Undervisningsministeriet tilskrevet Konsistorium og forespurgt hvorledes de her

til Landet ankommende 17 Eksemplarer af »Carte géologique de l'Europe«, der fordeles ved Mineralogisk Museums Foranstaltning, tænkes fordelte, hvilken Skrivelse er meddelt Museet i Skrivelse af 10. Februar 1897 fra Konsistorium.

13. Februar 1897 har Museet indsendt den ønskede Fortegnelse, af hvilken det fremgaar, at 14 Eksemplarer fordeles paa nærmere angiven Maade, medens 3 reserveres Museet, saaledes at 1 Eksemplar indgaar i Kortsamlingen, 1 opbevares til senere Sammenklæbning, medens det tredie holdes disponibelt til Udlaan, særlig ved Foredrag i Provinserne.

Da det tredie Eksemplar i de forløbne Aar aldrig har været benyttet paa den angivne Maade og der nu fra Universitetets geografiske Laboratorium, Professor, Dr. Steensby, er rettet Henvendelse til Museet, om der fra dette kunde erhverves et Eksemplar af nævnte Kort, tillader man sig at forespørge om det billiges, at Museet til Det geografiske Laboratorium afgiver det reserverede tredie Eksemplar af »Carte géologique de l'Europe«.

(Om Bevillingen hertil se Aarbog 1882—83 S. 116—17, 295).

— Med det filosofiske Fakultets Anbefaling modtog Konsistorium et Andragende af 11. April 1912, hvori Professor, Dr. J. L. Heiberg anmodede Konsistorium om at foretage de fornødne Skridt til, at den Bevilling, der ved Finansloven for 1905—06, jfr. Aarb. 1904—05, S. 93—95, blev givet paa Universitetets Budget til en dansk Arkæologs Ophold ved det franske arkæologiske Institut i Athen, men som ved Finansloven for 1909—10 var blevet overført til Kunstakademiets Budget, jfr. Aarb. 1908—09, S. 591, atter kunde blive overført til Universitetets Budget. Konsistorium indhentede derefter fra Kvæstor en Erklæring af 24. Juni 1912, saalydende:

»Ved Finansloven for 1905—06, jfr. Rigsdagstidenden for 1904—05, Tillæg B., Sp. 949—52, blev under en ny Udgiftspost 7. r. paa Universitetets Budget bevilget et Beløb af 450 Kr. som 1ste Del af en 5-aarig Bevilling paa 450 Kr. aarlig til en dansk Arkæologs Ophold ved det franske arkæologiske Institut i Athen. Et tilsvarende Beløb opførtes i det paagældende Øjemed under Universitetets Budget for de følgende Finansaar, indtil Ministeriet for Kirke- og Undervisningsvæsenet ved Skrivelse af 13. Juli 1908 meddelte Universitetskvæsturen *til Iagttagelse ved Udarbejdelse af Kvæsturens Bidrag til Finanslovforslaget for 1909—10*, at den nævnte Bevilling ikke vilde være at optage under Universitetets Budget, idet Ministeriet vilde søge den hidtil under Universitetets paagældende Udgiftspost opførte Bevilling overført til Kunstakademiets Budget. Som det fremgaar af Finansloven for 1909—10, jfr. Rigsdagstidenden for 1908—09, Tillæg A., Sp. 1135—36 og 1243—44, blev denne Overførelse af Bevillingen ogsaa iværksat, idet det førstanførte Sted i Rigsdagstidenden er anført, at Ministeriet maatte anse det for mere korrekt, at Beløbet opføres under Kunstakademiets Budget. Ved Tillægsbevillingsloven for 1908—09, jfr. Rigsdagstidenden for 1908—09, Tillæg A. II., Sp. 2907—08 og 3035—38, blev den paagældende Bevilling forøvrigt allerede forhøjet med 150 Kr. til 600 Kr., saaledes at dette Beløb blev til Disposition for Kunstakademiet, idet Ministeriet bemærkede, at det under Universitetets Udgiftspost 7. q. i det ommeldte Øjemed paa Finansloven for 1908—09 bevilgede Beløb ikke vilde komme til Udbetaling. Det Kunstakademiet

for Finansaaret 1909—10 bevilgede Beløb af 450 Kr. forhøjedes ved Tillægsbevillingsloven for samme Finansaar, jfr. Rigsdagstidenden for 1909—10, Tillæg A., Sp. 2707—08, med 150 Kr. til 600 Kr., og med dette Beløb er den paagældende Bevilling — uden nogen Begrænsning som gældende for èn bestemt Periode — opført under Finanslovskonto § 18. A. III. C., Det kongelige Akademi for de skønne Kunster, Underkonto 1. b. 10.

I det paagældende Andragende har Professor, Dr. Heiberg udtalt, at det, saaledes som den klassiske Arkæologi er stillet her hjemme, er af den største Vigtighed for Fagets Fremtid, at Universitetet ikke berøves Muligheden af at kunne skaffe unge Arkæologer saa gunstige Arbejdsvilkaar, som et Studieophold i Athen ved den franske Skole byder. Efter Sagens Natur kan der ikke altid haves en ung Mand, som er egnet til Pladsen, og Universitetet kan derfor intet have at erindre imod, at Kunstakademiet besætter den, naar Universitetet ikke har Brug for den; men Universitetet bør have Fortrinsret, naar der findes en til Pladsen kvalificeret universitetsuddannet Arkæolog. Dette er netop Tilfældet for Øjeblikket, og Professor Heiberg har derfor anmodet Konsistorium om at foretage de fornødne Skridt til, at Bevillingen atter overføres til Universitetets Budget.

Med Hensyn til den af Professor, Dr. Heiberg saaledes forelagte Sag skal man først bemærke, at det af det om Bevillingens Historie foranførte vil fremgaa, at det beror paa en Misforstaaelse, naar Bevillingens Beløb af Professoren angives at være 500 Kr. Bevillingen er nu opført med 600 Kr. aarlig og var, den Gang den fandtes paa Universitetets Budget, 450 Kr. aarlig. Naar det dernæst i Professor, Dr. Heibergs Skrivelse er anført, at Kvæstor, efter at have modtaget Ministeriets ovennævnte Skrivelse af 13. Juli 1908, ikke ses at have foretaget videre i Sagen, idet det filosofiske Fakultet i hvert Fald ikke vides at have modtaget nogen Meddelelse derom, skal man, da der i den paagældende Passus synes at ligge en Bebrejdelse mod Kvæsturen for en vis Forsømmelighed, bemærke, at Ministeriets Skrivelse var formet som en bestemt Ordre om ikke at optage den ommeldte Bevilling paa Universitetets Budget, og at Kvæsturen derfor har været berettiget til at gaa ud fra, at en saadan Ordre ikke er givet uden forudgaaende Forhandling fra Ministeriets Side med de interesserede Parter, jfr. ogsaa de ovenfor citerede i Rigsdagstidenden for 1908—09, Tillæg A., Sp. 1135—36 benyttede Udtryk. Om den mundtlige Forhandling, der herefter maa antages at have fundet Sted i Sagen, er man imidlertid ude af Stand til at meddele nogen Oplysning. Efter den af Professor, Dr. Heiberg fremsatte Redegørelse kan man imidlertid fuldtud slutte sig til det af ham udtalte Ønske om, at der maa blive aabnet Universitetet en fortrinsvis Adgang til at besøge den franske arkæologiske Skole i Athen, og man skal derfor efter Konference med Inspector quæsturæ Professor, Dr. Jungersen tjenstligst indstille til Konsistorium, at der under Henvisning til den overordentlige Betydning, det vil have for Universitetet at kunne gøre det muligt for unge Arkæologer at studere ved den nævnte Skole, rettes en Henvendelse til Ministeriet for Kirke- og Undervisningsvæsenet om, at der ved Udarbejdelsen af Finanslovforslaget for 1913—14 og om muligt tillige ved Udarbejdelsen af Forslaget til Lov om Tillægsbevilling for 1912—13 stilles Forslag om en saadan Forandring af den ovenommeldte Bevilling, at Universitetet har fortrinsvis Adgang til at besætte den for danske

disponible Plads ved Skolen, eventuelt saaledes, at den paagældende Bevilling paany opføres under Universitetets Budget«.

Under 22. Juli 1912 indsendte Konsistorium Professor Heibergs Andragende og Kvæstors Erklæring til Ministeriet, idet det i Skrivelse af s. D. udtalte følgende:

»Det vil af Sagens Oplysninger og af Universitetets Aarbog for 1904—05, S. 93—95, fremgaa, at Bevillingen oprindelig er givet paa Universitetets Budget efter det filosofiske Fakultets og Konsistoriums Indstilling med det Formaal at skaffe danske Videnskabsmænd, der studerer Arkæologi, Adgang til det nævnte Institut, og at den, forinden den overflyttedes til Kunstakademiets Budget, har været benyttet til to saadanne Videnskabsmænd senest i 1907—08*). Efter den Tid har der ikke for Universitetet været Anledning til at sende nogen Arkæolog til Institutet, og i 1909—10 er Bevillingen, uden at Universitetet, saa vidt det kan ses, har haft Lejlighed til at udtale sig og uden anden Begrundelse end, at Ministeriet finder det mere korrekt, at Beløbet opføres under Kunstakademiets Budget, overflyttet til dette.

Konsistorium mener herefter at kunne gaa ud fra, at det ikke med Overflytningen har været Hensigten at unddrage Bevillingen fra at anvendes til sit oprindelige Formaal, for saa vidt der paany maatte frembyde sig Lejlighed til en saadan Anvendelse. Man skal derfor, da der nu findes en lovende ung Videnskabsmand, der har Arkæologi til Speciale, og som vilde være selvskreven til Pladsen, tillade sig at indstille, at der maa blive givet Universitetet fortrinsvis Adgang til at besætte den en dansk Videnskabsmand, der studerer Arkæologi, tilstaaede Plads ved det franske arkæologiske Institut i Athen, til hvilken Plads Bevillingen for Tiden er optaget paa Kunstakademiets Budget.

Man udbeder sig tillige, at der maa blive givet Konsistorium Meddelelse om, hvorvidt Pladsen for Tiden er ledig, eller i benægtende Fald, hvornaar den maatte blive ledig«.

Ved Skrivelse af 28. November 1912 meddelte Ministeriet, der om Sagen havde brevvekslet med Direktøren for det kgl. Akademi for de skønne Kunster, til Efterretning, at Direktøren havde oplyst, at den omhandlede Bevilling er af største Betydning for Uddannelsen af de unge Arkitekter, idet nævnte Institut siden 1908 stadig havde benyttet unge danske Arkitekter som Medhjælpere og været særdeles tilfreds med det af dem præsterede Arbejde. Da det imidlertid maatte befrygtes, at denne for det kgl. Akademi saa overordentlig nyttige Forbindelse ikke vilde kunne bevares, medmindre Akademiet raadede over de fornødne Pengemidler til hvert Aar at kunne udsende en ung Arkitekt, maatte Ministeriet nære overvejende Betænkelighed ved at foretage den ansøgte Overførelse.

Samtidig tilføjede Ministeriet dog, at det i de enkelte Tilfælde, hvor det maatte anses for særlig ønskeligt at give en ung Videnskabsmand Lejlighed til at studere Arkæologi i Grækenland, vilde være betænkt paa ad anden Vej at skaffe den paagældende Midlerne dertil.

I Skrivelse til Ministeriet af 27. Februar 1913 meddelte Konsistorium, at den paagældende unge Videnskabsmand ikke længere vilde være i Stand til at benytte sig af den nævnte Fordel; da Udsigten til at komme til den

*) Aarbog 1907—08 S. 188.

franske Skole var usikker, havde han lagt sin Rejseplan uden at regne dermed, og den kunde vanskeligt ændres paa det daværende Tidspunkt, da hans Rejse var umiddelbart forestaaende. Konsistorium tilføjede sluttelig:

»Idet man saaledes med Beklagelse maa opgive Tanken om at faa N. N. optaget ved den franske Skole, hvortil han ellers vilde egne sig særligt, og derfor ikke i Aar kan benytte sig af Ministeriets Tilsagn, skal man sluttelig bemærke, at der sikkert nu, da Arkæologien har faaet særlig Docent ved Universitetet, hyppigere og i den nærmeste Fremtid vil blive Anledning til at søge det høje Ministeriums Medvirkning til at faa Pladsen ved den franske Skole i Athen besat med en arkæologisk Videnskabsmand«.

— I Anledning af Forespørgsler fra »The Joint Matriculation Board« for Universiteterne i Manchester, Liverpool, Leeds og Sheffield til det danske Gesandtskab i London og fra den herværende argentinske Gesandt til Udenrigsministeriet, om, hvilke Bestemmelser der gælder for henholdsvis engelske og argentinske Undersaatters Adgang til at studere og indstille sig til Eksamen ved Københavns Universitet, udbad Ministeriet efter Udenrigsministeriets Anmodning i Skrivelse af 8. Februar 1913 sig en Udtalelse fra Konsistoriums Side om Universitetets Stilling i det Hele overfor Spørgsmaalet om Udlændinges Adgang til at studere og indstille sig til Eksamen ved samme.

Saaledes foranlediget udtalte Konsistorium under 31. Marts 1913 følgende:

»Ret til at immatrikuleres ved Københavns Universitet har enhver, baade fremmed og indfødt, baade Mand og Kvinde, samt uden Hensyn til Trosbekendelse, naar vedkommende er uberygtet og enten fyldestgør de lovbestemte Betingelser i Henseende til Modenhedsprøver, der er aflagte her i Landet, eller tidligere har været immatrikuleret ved et fremmed Universitet. Enhver ved et fremmed Universitet tidligere immatrikuleret Student har saaledes, naar vedkommende er uberygtet og ikke relegeret fra noget andet Universitet, Ret til at blive immatrikuleret her.

Spørgsmaalet om, hvilke udenlandske Læreanstalter der kan anses for Universiteter, saaledes at Immatrikulation ved disse giver Ret til Immatrikulation ved vort Universitet, maa anses overladt til vort Universitets egen Afgørelse.

Hvorvidt andre fremmede Studenter ɔ: saadanne, der i Udlandet har underkastet sig de Modenhedsprøver, der udfordres til at blive immatrikuleret ved et fremmed Universitet, men som ikke har ladet sig immatrikulere ved et saadant, kan immatrikuleres her, afgøres i hvert enkelt Tilfælde efter Bedømmelse af de paagældende Forhold.

Gebyret for Immatrikulationen er det samme for fremmede som for danske Studenter, nemlig 22 Kr.

Enhver immatrikuleret Student, saavel dansk som fremmed, har Adgang til Studium ved Universitetet ved Benyttelse af Forelæsninger og det akademiske Apparat under de for dette fastsatte Betingelser.

For Studenter, der er immatrikulerede i Kraft af Immatrikulation ved et fremmed Universitet, gjaldt i Henhold til Bekendtgørelse 20. December 1833 den Regel, at de, naar de ønskede at underkaste sig en Embedseksamen, forinden skulde underkaste sig en Præliminæreksamen ved det filosofiske Fakultet. Efter at de Eksamensforhold, til hvilke den nævnte

Bekendtgørelse knyttede sig, er blevet forandrede, gives der nu regelmæssig saadanne Studenter Adgang til at indstille sig til Embedseksamen, naar det efter deres fremlagte Eksamensbeviser kan antages, at de har underkastet sig en Eksamen, der svarer til Studentereksamen her i Riget, dog at de, førend de kan indstille sig til Embedseksamen, maa tage den filosofiske Prøve. Denne Regel maa ogsaa komme til Anvendelse paa saadanne fremmede Studenter, der er blevet immatrikulerede her alene efter en i Udlandet bestaaet Modenhedsprøve, altsaa uden tillige at have været immatrikuleret ved et fremmed Universitet«.

— Under 8. April 1913 sendte Ministeriet Konsistorium en Oversættelse af en Note af 14. Februar 1913 fra den franske Gesandt i København, saalydende:

»Med det Formaal for Øje at lette udenlandske Studerende Adgang til franske Fakulteter og Skoler overvejer den franske Republiks Minister for offentlig Undervisning for Tiden, hvorvidt der maatte kunne anvendes en simplere Fremgangsmaade ved Undersøgelsen af Spørgsmaalet om Anerkendelsen af de Eksamens-Ekvivalenter, der maa fordres af Fremmede, som uden at være i Besiddelse af vort »baccalaureat« ønsker at følge Forelæsninger paa vore højere Undervisningsanstalter. Hidtil er de Diplomer, som vedlagdes Ansøgningerne om Immatrikulation blevet forelagt de diplomatiske og konsulære Repræsentanter i vedkommende Lande, der derefter paa Grundlag af Oplysninger, indhentede hos de stedlige Universitets-Autoriteter, i hvert enkelt Tilfælde er fremkommet med en Udtalelse om deres Værdi. Deraf opstod uundgaaeligt en Forsinkelse for de Studerende, og for vore udenlandske Repræsentanter medførte en saadan Ordning ofte delikate og unødig gentagne Undersøgelser. For at raade Bod paa disse Ulemper ønsker M. Steeg at fastslaa som et Princip, at i alle Tilfælde, hvor der overhovedet gøres Afvigelser fra Fordringen om »baccalaureat«, skal man fra nu af betragte det som gyldigt Ekvivalent, naar der fremlægges saadanne udenlandske Diplomer og Certifikater, som i vedkommende studerendes eget Land giver Adgang til at deltage i Studier ved Anstalter for højere Undervisning. En Liste over disse Diplomer og Certifikater skal da affattes for hvert Lands Vedkommende. Listen skal offentliggøres og enhver Udlænding vil saaledes paa Forhaand, selv før sin Ankomst til Frankrig, kunne faa at vide, om han kan opnaa Adgang til vore Fakulteter og Skoler. Den bedste Maade at skaffe en saadan fuldstændig Liste tilveje paa, har M. Steeg ment vilde være at henvende sig til de forskellige Landes Regeringer og bede dem selv opgive, hvilke Diplomer og Certifikater, udstedt af dem eller under deres Kontrol, de anerkender som Bevis for at have gennemgaaet alvorlige secundære Studier og som givende deres Indehaver Adgang til at indskrive sig ved de højere Undervisningsanstalter.

For at imødekomme det saaledes udtalte Ønske vilde jeg være Dem forbunden for godhedsfuldt at meddele mig en Liste over de Diplomer, som her i Danmark opfylder de ovenangivne Betingelser med Bilæggelse for hvert enkelts Vedkommende af den dertil benyttede Blanket. Det franske Ministerium for offentlig Undervisning vil paa denne Maade komme i Besiddelse af alle fornødne Midler til selv at kontrollere de Diplomer, der fremtidig maatte blive præsenteret til dets Undersøgelse«.

Ministeriet anmodede i sin Skrivelse af 8. April 1913 Konsistorium om for Universitetets Vedkommende at fremkomme med en Udtalelse om dette Spørgsmaal, hvorefter Konsistorium i Skrivelse af 4. Juni s. A. udtalte, at der for Universitetets Vedkommende formentlig intet kunde være til Hinder for, at den fremsatte Begæring blev imødekommet derved, at der blev tilstillet Gesandten Eksemplarer af de i Henhold til Ministeriets Bekendtgørelser af 1. Oktober 1906 og 5. Januar 1910 udfærdigede Blanketter til Eksamensbeviser for Studentereksamen, hvoraf dog ingen Eksemplarer beroede ved Universitetet.

— Professor i den nyere Filosofis Historie ved Universitetet i Paris, Dr. Émile Boutroux, afholdt efter Universitetets Indbydelse i April Maaned 1913 to Foredrag ved Universitetet, nemlig Torsdag den 24. April om Blaise Pascal og Lørdag den 26. April om Filosofiens Stilling i vore Dage. Foredragene holdtes i Universitetets Festsal.

Ved Skrivelse af 12 Oktober 1912 bifaldt Ministeriet, at der af Universitetets Udgiftspost 1., forskellige løbende og ekstraordinære Udgifter, for Finansaaret 1913—14 blev afholdt et Beløb at 400 Kr. som Honorar til Professor Boutroux. (Smlgn. Aarbog 1909—10, S. 1107—08).

— Foranlediget af en af Ministeriet for Handel og Søfart fremsat Forespørgsel om, hvorvidt nogen af de under Ministeriet for Kirke- og Undervisningsvæsenet sorterende Institutioner maatte ønske at deltage i den baltiske Udstilling i Malmo 1914, udbad Ministeriet i Skrivelse af 5. April 1913 en Udtalelse fra Konsistorium om, hvorledes Forespørgselen kunde besvares for Universitetets Vedkommende.

I Anledning heraf udtalte Konsistorium i Skrivelse af 28. Maj s. A. under Henvisning til Erklæringer fra det lægevidenskabelige og det matematisk-naturvidenskabelige Fakultet samt Universitetsbiblioteket, at der ikke af nogen af de Universitetsinstitutioner, om hvis Repræsentation der kunde blive Spørgsmaal, næredes Ønske om at deltage i bemeldte Udstilling.

— Under 27. Juni 1912 tilstillede Ministeriet Konsistorium en Afskrift af en fra Udenrigsministeriet modtaget Skrivelse angaaende Udnævnelse af en Komité til Udpegning aarlig af to unge Danske til Studieophold i de Forenede Stater med Understøttelse af den amerikansk-skandinaviske Stiftelse og udbad sig Konsistoriums Udtalelse om Sagen. I Skrivelse af 27. September s. A. udtalte Konsistorium sin varme Sympati for Sagen og sin Redebonhed til at medvirke til dens Gennemførelse, idet det forventede, at Universitetet vilde blive repræsenteret i denne Komité, og at det i sin Tid vilde faa Lejlighed til at udtale sig nærmere om denne Repræsentation.

Under 6. Juni 1913 meddelte Ministeriet derpaa til Efterretning, at det til Medlemmer af en Komité til Vejledning for »The American-Scandinavian Foundation« for Danmarks Vedkommende havde beskikket Departementschef i Ministeriet A. P. Weis, Professor ved Universitetet, Dr. phil. Otto Jespersen, Professor ved Universitetet W. Johannsen, Professor ved den polytekniske Læreanstalt A. S. Ostenfeld, Direktør for det kgl. Akademi for de skønne Kunster Professor Viggo Johansen, Overbibliotekar ved det kgl. Bibliotek H. O. Lange, Professor ved den kgl. Veterinær- og Landbohøjskole Bernhard Bøggild, Ingeniør Alexander Foss samt Dr. phil. H. L. Møller.

IX. Det akademiske Legat- og Stipendievæsen.

1. Valg af Eforer.

Ifølge § 4 i den under 28. Oktober 1912 kgl. stadfæstede Fundats for »Chr. Grønlunds og Hustrus Legat« er Universitetets ordinære Professor i Botanik Efor for dette Legat. I Henhold til denne Bestemmelse er Eforatet overtaget af Professor C. Raunkiær.

— Under 25. April 1913 fritog Konsistorium Professor J. C. Jacobsen for Eforaterne for Oplagspengene fra Skolerne, Foss' Legat og Birkerods Legat og valgte i hans Sted Professor O. V. Ammundsen til Efor for de nævnte Legater.

— Til Efor for Thorvald Vidførles Mindelegat valgte Konsistorium 21. Maj 1913 Professor, Dr. Finnur Jónsson.

— Til Efor for Student Harry Levins Mindelegat valgte Konsistorium 21. Maj 1913 Professor, Dr. Jul. Lassen.

— I Henhold til § 5 i den under 28. August 1913 kgl. stadfæstede Fundats for Professor, Dr. theol. P. Madsens og Hustrus Legat for en teologisk Studerende er Eforatet for dette Legat overtaget af Professor, Lic. F. E. Torm.

— Om Bestyrelseskomiteen for Kommunitetets Stipendievæsen, se foran S. 980.

2. Oversigt over Fordelingen af Stipendier og andre Beneficier.

a. Kommunitetsstipendiet og Regensbeneficiet m. m.

Til Alumner af Kommunitetet og Regensen er i Aaret 1912—13 følgende Studerende udnævnte:

Til Kommunitetsalumner.

Fra 1. September 1912.

Andersen, Enoch Elias (1908) for 3 Aar .... Stud. med.
Bennedsen, Niels (1909) for 3 Aar .... — mag. (mat.-nat. Fak.).
Brandt, Jens Otto Vedel (1909) for 4 Aar .... Stud. med.
Christensen, Søren Jensen (1909) for 4 Aar .... — med.
Damsgaard, Jens (1909) for 3 Aar .... — jur.
Davidsohn, Heymann (1909) for 3 Aar .... — jur.
Hansen, Johannes (1909) for 3 Aar .... — jur.
Hansen, Robert Lassalle (1909) for 3 Aar .... — mag. (filos. Fak.).
Himmelstrup, Jens (1909) for 3 Aar .... Stud. jur.
Jarnum, Axel (1909) for 4 Aar .... — med.
Lunøe, Chr. Fr. (1909) for 3 Aar .... — polyt.
Møller, Jensenius Kristian (1908) for 2 Aar .... — theol.

Norn, Mogens Harald Nielsen (1909) for 4 Aar . . . . Stud. med.
Petersen, Niels (1909) for 3 Aar . . . . — theol.
Prip, Povl (1909) for 3 Aar . . . . — theol.
Sennels, Carl Aage Bredal (1908) for 3 Aar . . . . — med.

Som priviligerede:

Audunarson, Páll (Islænder) . . . . Stud. mag. (mat.-nat. Fak.).
Bjørnsson, Jón Sigfús (Islænder) . . . . Stud. med.
Bærentsen, Olaf (Færing)[1] . . . . — polit.
Einarsson, Hans (Islænder, dim. 1911)[2] . . . . uangivet.
Fich, Andreas Nikolaj Brorson (Frederiksborg Skole) . . . . Stud. mag. (filos. Fak.).
Gudmundsson, Helgi (Islænder) . . . . Stud. med.
Hallgrimsson, Hallgrimur S. (Islænder) . . . . — mag. (filos. Fak.).
Jensen, Ólafur Tryggvason (Islænder)[3] . . . . uangivet.
Jósefsson, Bjarni (Islænder) . . . . Stud. polyt.
Kildeberg, Ove (Frederiksborg Skole) . . . . — theol.
Møller, Carl (Islænder) . . . . — med.
Stefansson, Valtyr (Islænder, dim. 1911)[4] . . . . uangivet.
Steinsen, Stein Moritsson (Islænder) . . . . Stud. polyt.
Thors, Kiartan (Islænder)[5] . . . . uangivet.
Thorsteinsson, Ólafur Thorstein (Islænder) . . . . Stud. med.
Thorvaldsson, Finnbogi Rútur (Islænder) . . . . — polyt.
Kristjansson, Thorstein (Islænder) . . . . — med.

Forlængelse for ½ Aar fik:

Larsen, Julius Martin (1908) . . . . Stud. med.
Nielsen, Chr. Hein (1908) . . . . — mag. (filos. Fak.).
Rasmussen, Asger (1906) . . . . Stud. jur.
Steensen, Erik (1906) . . . . — jur.

Fornyelse fik:

Jakobsson, Theodor Sveinbjørn (1909) for 2 Aar . . . . Stud. mag. (filos. Fak.).
Nielsen, Niels (1907) for 1½ Aar . . . . Stud. theol.
Poulsen, Ejnar Johs. (1907) for 1 Aar . . . . — theol.
Riis, Svend (1907) for 1 Aar . . . . — polyt.

Fra 1. Marts 1913.

Breum, Jens Jensen (1909) for 2 Aar . . . . Stud. jur.
Christensen, Christen Lauridsen (1909) for 2 Aar . . . . — mag. (filos. Fak.).
Christensen, Ernst S. Bech (1909) for 2 Aar . . . . — jur.
Collin, Hjalmar (1909) for 2 Aar . . . . — polit.

[1]) I Henhold til Ministeriets Resolution af 27. Septbr. 1912.
[2]) For 3 Aar i Henhold til Ministeriets Resolution af 23. Oktbr. 1912.
[3]) I Henhold til Ministeriets Resolution af 23. April 1913.
[4]) For 3 Aar i Henhold til Ministeriets Resolution af 23. Oktbr. 1912.
[5]) I Henhold til Ministeriets Resolution af 23. April 1913.

Egerrup, Hans Larsen (1909) for 4 Aar.................. Stud. med.
Fricke, Hugo (1910) for 3 Aar......................... — mag.
(mat.-nat. Fak.).
Jensen, And. (1910) for 3 Aar......................... Stud. theol.
Jensen, Hans M. H. (1909) for 2 Aar................... — mag.
(filos. Fak.).
Jensen, Jens Carl Viggo (1909) for 2 Aar................ Stud. jur.
Jensen, Jens Emanuel (1908) for 3 Aar.................. — med.
Jensen, Niels Chr. (1909) for 2 Aar.................... — mag.
(mat.-nat. Fak.).
Joenssen, Andreas (1909) for 2 Aar..................... Stud. jur.
Juul, Jul. Sørensen (1909) for 2 Aar................... — jur.
Jørgensen, Hans Aage (1909) for 2 Aar.................. — jur.
Jørgensen, Jørgen H. V. (1910) for 3 Aar................ — mag.
(mat.-nat. Fak.).
Kemp, Svend Chr. (1909) for 2 Aar...................... Stud. jur.
Langballe, Carl Chr. (1909) for 2 Aar.................. — mag.
(filos. Fak.).
Lund, Hans Alslev (1909) for 2 Aar..................... Stud. mag.
(filos. Fak.).
Madslund, H. A. L. (1910) for 3 Aar.................... Stud. polyt.
Moos, Anker (1909) for 2 Aar........................... — theol.
Neve, Hans Kr. (1909) for 4 Aar........................ — med.
Nielsen, Albert Fr. Chr. (1909) for 2 Aar................ — jur.
Nielsen, Jens (1910) for 3 Aar......................... — theol.
Nielsen, Just Thomsen (1909) for 2 Aar................. — theol.
Nielsen, Niels Ove (1910) for 3 Aar.................... — theol.
Nielsen, Niels P. M. (1909) for 2 Aar.................. — jur.
Nielsen, Svend Hindse (1909) for 4 Aar................. — med.
Pedersen, Frode Gribsvad (1909) for 2 Aar.............. — mag.
(filos. Fak.).
Pedersen, Johannes (1909) for 2 Aar.................... Stud. theol.
Porsdal, Erik Johs. (1910) for 3 Aar................... — theol.
Poulsen, H. A. Bendix (1905) for 3 Aar................. — med.
Roelsgaard, Christen Jensen (1908) for 3 Aar............ — med.
Schmidt, Axel Johan (1909) for 2 Aar................... — jur.
Thamdrup, H. P. M. (1909) for 4 Aar.................... — med.
Thorsen, Ejnar (1910) for 3 Aar........................ — polyt.
Vibede, Axel Schou (1908) for 3 Aar.................... — med.

Som priviligeret:

Wiberg, Aage (Færing 1909)[1]............................ Stud. mag.
(filos. Fak.).

Forlængelse for ½ Aar fik:

Bennick, Hans Ivar Petersen (1907)..................... Stud. mag.
(filos. Fak.).
Friis-Hansen, Jul. Vilh. (1907)........................ Stud. jur.

[1]) For 2 Aar i Henhold til Ministeriets Resolution af 4. April 1913.

Fra 1. Maj 1913.

Havnø, Svend Henrik (1910) for $2^{10}/_{12}$ Aar .... Stud. polyt.

Til Regensalumner.

Fra 1. September 1912.

Bjerge, Jens Schjørring (1908) Komm. Marts 1912 .... Stud. mag. (mat.-nat. Fak.).
Hansen, Johannes (1907) Komm. Marts 1912 .... Stud. med.
Jørgensen, A. J. P. (1908) Komm. Marts 1912 .... — mag. (filos. Fak.).
Lindahl, A. F. V. .... Stud. med.
Nielsen, Niels (1907) Komm. Marts 1911 .... — theol.
Pedersen, Chr. Peder (1908) Komm. Marts 1912 .... — theol.
Thuesen, Alfr. Laur. (1908) Komm. Marts 1912 .... — jur.

Som priviligerede:

De foran nævnte 17 priviligerede Kommunitetsalumner, hvoraf følgende 5 fik Bolig paa Regensen:

H. Einarsson, A. N. B. Fich, H. S. Hallgrimsson, B. Jósefsson og O. Kildeberg.

Forlængelse for ½ Aar fik de foran S. 1300 nævnte 4 Studenter, hvis Kommunitetsstipendium blev forlænget.

Fornyelse for 2 Aar fik Stud. mag. (filos. Fak.) Theodor Sveinbjørn Jakobsson (1909).

Fra 1. Marts 1913.

Brandt, J. O. V. (1909) Komm. Sept. 1912 .... Stud. med.
Damsgaard, J. (1909) Komm. Sept. 1912 .... — jur.
Davidsohn, H. (1909) Komm. Sept. 1912 .... — jur.
Elmquist, A. L. H. (1908) Komm. Marts 1912 .... — jur.
Hansen, R. L. (1909) Komm. Sept. 1912 .... — mag. (filos. Fak.).
Hartmann, F. F. (1908) Komm. Marts 1912 .... Stud. jur.
Højmark, G. (1908) Komm. Marts 1912 .... — jur.
Illum, F. M. (1907) Komm. Marts 1912 .... — med.
Iversen, P. (1908) Komm. Marts 1912 .... — med.
Kristensen, C. E. (1908) Komm. Marts 1912 .... — theol.
Knudsen, L. (1908) Komm. Marts 1912 .... — med.
Lange, V. T. (1909) Komm. Marts 1912 .... — polyt.
Møller, V. L. (1909) Komm. Marts 1912 .... — polyt.
Norn, M. H. N. (1909) Komm. Sept. 1912 .... — med.
Næsgaard, S. (1908) Komm. Marts 1912 .... — mag. (filos. Fak.).
Paaby, A. L. (1908) Komm. Marts 1912 .... Stud. med.
Pedersen, M. B. (1908) Komm. Marts 1912 .... — med.
Prip, P. (1909) Komm. Sept. 1912 .... — theol.
Raunkjær, P. P. (1908) Komm. Marts 1912 .... — mag. (filos. Fak.).
Sennels, C. A. B. (1908) Komm. Sept. 1912 .... Stud. med.

Storgaard, V. E. L. (1909) Komm. Marts 1912............ Stud. mag. (mat.-nat. Fak.).
Strøm, P. H. (1908) Komm. Marts 1912.................. Stud. jur.
Svendsen, N. S. (1908) Komm.......................... — polit.

Som priviligeret:

Aage Wiberg (Huslejegodtgørelse), se foran S. 1301.

Forlængelse for ½ Aar fik Stud. mag. (filos. Fak.) Hans Ivar Petersen Bennick (1907).

Fra 1. Maj 1913.

Jarnum, A. (1909) Komm.............................. Stud. med.

Oversigt over nyudnævnte Kommunitetsalumner i Aaret 1912—13.

1912—1913	Stud. theol.	Stud. jur.	Stud. polit.	Stud. med.	Stud. mag. (filos. Fak.)	Stud. mag. (mat.-nat. Fak.)	Stud. polyt.	Privilegerede	Ialt.
Ialt...	10	14	1	14	6	4	3	18	70

Af de for Regensalumner bestemte Stipendier er blandt andre følgende bortgivne i Aaret 1912—13:

Bings Legat. December 1912: Stud. med. Erik O. Castberg (1905), Stud. med. Eli Chr. Kruckow (1905), Stud. jur. Sigurd M. Plovgaard (1907), Stud. med. Kai Chr. L. Thrane (1905) og Stud. jur. Hedin Vedsmand (1907). Juni 1913: Stud. jur. H. F. Leth Albrechtsen (1908), Stud. med. Chr. O. Bjørnsson (1909), Stud. mag. (filos. Fak.) Chr. E. S. Christiansen (1909), Stud. theol. P. C. Gjelstrup (1907), Stud. polyt. Vilh. Tommerup Lange (1909), Stud. polyt. Vilh. Leth Møller (1909), Stud. theol. Niels Nielsen (1907), Stud. med. Axel P. O. Olsen (1906), Stud. polyt. Povl Petersen (1907) og Stud. mag. (filos. Fak.) Palle P. Ravnkjær (1908).

Dalgaards Legat. Juni 1913: Stud. theol. Niels Nielsen (1907).

Fred. Fabricius Legat. December 1912: Stud. theol. A. L. Andreasen (1907). Juni 1913: Stud. polyt. H. R. Astrup (1907) og Stud. theol. Aage Petersen (1909).

Rostgaards Legat. December 1912: Stud. med. Niels Aage Nielsen (1906). Juni 1913: Stud. med. Axel P. O. Olsen (1906) og Stud. polyt. Povl Petersen (1907).

Fremdeles mærkes følgende Uddelinger af Kommunitetets Midler:

Kommunitetets Kandidatstipendium tildeltes af Konsistorium Oktober 1912: Cand. theol. H. J. J. E. Brøndsted, Cand. theol. G. H. Brøndsted, Cand. jur. J. Th. R. Thomsen, Cand. jur. O. Isted Møller, Cand. med. H. C. Hagedorn, Cand. med. K. Jespersen, Mag. art. S. Nordal, Mag. art. P. Nørlund, Mag. scient. Johs. Braae og Cand. mag. (mat.-nat. Fak.) G. J. Arvin.

Kommunitetets Rejsestipendium tildeltes af Konsistorium 17. Marts 1913 (approberet af Ministeriet 27. s. M.) Cand. theol. N. H. S. L. Mosbech med 700 Kr., Cand. theol. Jul. Schousboe, jfr. nedenfor, med 500 Kr., Cand. theol. Jens Nørregaard med 600 Kr., Overretssagfører O. K. Magnussen med 700 Kr., Cand. polit. Helge Smith med 600 Kr., Cand. jur. og polit. Magnus Jonsson med 700 Kr., Cand. polit. Otto Himmelstrup med 300 Kr., Overlæge, Dr. med. G. E. Permin med 800 Kr., Cand. med. Ole Chievitz med 800 Kr., Dr. phil. J. K. Larsen med 300 Kr., Mag. art. P. Nørlund med 800 Kr., Mag. art. C. Roos med 600 Kr., Dr. phil. C. Wesenberg-Lund med 700 Kr., Dr. phil. Chr. Winther med 400 Kr., samt særlig til *Rejser til franske Universiteter*: Cand. theol. Jul. Schousboe, jfr. ovenfor, med 200 Kr., Mag. art. K. K. Kortsen med 700 Kr. og Mag. art. V. Brøndal med 600 Kr.

De fem paa Finansloven bevilgede *Stipendier for unge Videnskabsmænd* er af Konsistorium for Finansaaret 1913—14 Juni 1913 tildelt Docent Vinding Kruse, Dr. med. Johs. Ipsen, Cand. med. Aage Jurisch, Mag. art. J. C. Bonnichsen og Cand. mag. (mat.-nat. Fak.) H. M. Hansen.

Af Kommunitetets Udgiftspost 1. e. blev den Stud. med. J. G. M. Zachariasen fra Færøerne tillagte ekstraordinære Understøttelse paa 400 Kr. ved Ministeriets Skrivelse af 19. Juni 1913 forlænget for 1 Aar fra 1. Marts s. A. at regne, jfr. nedenfor S. 1232—33.

Af samme Konto blev der tillagt de *islandske Lægekandidater* Arni Arnason, Konrad R. Konradsson og Pjetur Thoroddsen en Understøttelse hver paa 50 Kr. maanedlig i 8 Maaneder, henholdsvis fra 1. Oktober 1912, 1. November 1912 og 1. November 1912 at regne. Endvidere blev den Olafur Gunnarsson tilstaaede Understøttelse forlænget for 8 Maaneder fra 1. December 1912 at regne og derefter for 4 Maaneder fra 1. August 1913 at regne samt den Arni Arnason tilstaaede Understøttelse forlænget for 1 Maaned fra 1. Juni 1913 at regne.

Af Kommunitetets Udgiftspost 1. c., *Understøttelser til Studerende* (Gratialer), er følgende Understøttelser uddelt med 50 Kr. til hver:

September 1912: Studd. theol. Johannes Ferdinand Fenger (1909), Arthur Nicolaj Jørgensen (1909), Johannes Pedersen Lindeløv (1908), Anker Moos (1909), Rasmus Møller (1908), Just Thomsen Nielsen (1909), Johannes Pedersen (1909), Johannes Schaarup (1908), Søren Chr. Gunnar Sparsø (1908) og Peter Viggo Emil Windeballe (1907). Studd. jur. Jens Jensen Breum (1909), E. H. Brødegaard Jensen (1908), Andreas Joenssen (1909), Jul. Sørensen Juul (1909), Hans Aage Jørgensen (1909), Svend Chr. Kemp (1909), Albert Fr. Chr. Nielsen (1909), Niels Peter Martinus Nielsen (1909), og Axel Johan Schmidt (1909). Stud. polit Hjalmar Collin (1909). Studd. med. S. O. J. Beyerholm (1905), Jon Sigurd Øgmundsen Bichel (1908), Hakon Karl Brinch (1908), Hans Larsen Egerrup (1909), Erik Himmelstrup (1908), Jens Emanuel Jensen (1908), Alfred Larsen (1909), H. E. Gade Pedersen (1909), Christen Jensen Roelsgaard (1908) og Ferd. Chr. H. Schneekloth Wulff (1909). Studd. mag. (filos. Fak.) C. G. Kjær (1906), Hans M. H. Jensen (1909), C. C. Langballe (1909) og Frode Gribsvad Pedersen (1909). Stud. mag. (mat.-nat. Fak.) Ejner Torstensen Jensen (1910). Studd. polyt. S. V. A. Buntzen (1908), G. J. W. Myhre (1909) og S. H. Havnø (1910).

Marts 1913: Studd. theol. A. L. Andreasen (1907), Chr. Landbo Christensen (1909), Johs. Ferd. Fenger (1909), E. P. L. Herskind (1907), Hjalmar Hjort (1907), Martin Krag-Müller (1909), Johs. Pedersen Lindeløv (1908), Holger Lund (1908), Joh. Fr. Naumann (1907) og Johs. Schaarup (1908). Studd. jur. S. H. O. H. Hansen (1909), Niels Chr. A. Nielsen (1909), Niels Henrik Nielsen (1909), Sigurd Madsen Plovgaard (1907), Axel M. Schmidt (1910), Chr. Skov (1904), Chr. Vedsgaard (1907) og Hedin Vedsmand (1907). Studd. polit. Aage Axelsen Drejer (1907) og Olaf Knudsen (1907). Studd. med. And. Andersen (1909), J. P. Bartholdy (1909), J. S. Ø. Bichel (1908), Kaj Aa. Braae (1908), Erik Guldager (1908), Erik Himmelstrup (1908), Alfred Larsen (1909), Hans Edv. Gade Pedersen (1909), Ph. Steen (1907) og F. C. H. S. Wulff (1909). Studd. mag. (filos. Fak.) P. H. Bohn (1909), Axel Vald. Nielsen (1910), Chr. Hein Nielsen (1908) og Gunnar Chr. Vinten (1909). Studd. mag. (mat.-nat. Fak.) Ejner Torstensen Jensen (1910) og K. O. S. Lehmann (1910). Studd. polyt. Peder Tonnisen Frederiksen (1907) og Hans Fr. Chr. Hansen (1907).

Angaaende de af Ministeriet uddelte Understøttelser af Kommunitetets Udgiftspost 2., Andre Understøttelser, se i det følgende under Litr. e.

b. De med Universitetet forbundne Kollegier.

Valkendorfs Kollegium. Til Alumner paa Kollegiet er i Aaret 1912—13 følgende Studerende udnævnte af Konsistorium: $^{23}/_{10}$ 1912: Stud. jur. Poul Alfred Andersen (1910) og Stud. med. Christen Just Olesen (1909), førstnævnte for 4 Aar. Konsistorium forlængede $^{22}/_{1}$ 1913 Stud. polit. Olaf Knudsens (1907) Kollegietid med 3 Maaneder, fra 1. April.

Af de med Kollegiet forbundne Legater tildeltes *Albertis Boglegat* for 1912 Stud. jur. Johannes Hansen (1909); *Estrups* Legat $^{22}/_{1}$ 1913 Stud. med. Christen Just Olesen (1909) og $^{7}/_{6}$ 1913 Stud. med. Kr. Saabye (1908); Overretsprokurator *I. H. Kalkos Mindelegat* for 1912 Stud. jur. Jens Himmelstrup (1909); *Valkendorfs Kollegiums Jubilæumslegat* for 1912 Stud. med. Christen Just Olesen (1909).

Collegium Mediceum (eller *Borchs Kollegium*). Til Alumner paa Kollegiet er i Aaret 1912—13 følgende Studerende udnævnte af Konsistorium: $^{23}/_{10}$ 1912: Dr. phil. (Cand. theol.) Johannes Pedersen, Cand. theol. Christian Bartholdy, Cand. polyt. Jens Anton Christiansen og Cand. mag. (filos. Fak.) Jacob H. Helweg; $^{23}/_{4}$ 1913: Cand. mag. (filos. Fak.) Carl Peder Ostenfeld Christiansen; $^{7}/_{5}$ 1913: Cand. theol. Harald Olsen. — Efter Konsistoriums Indstilling bifaldt Ministeriet under $^{17}/_{4}$ 1913, at Kollegietiden for Mag. art. Carl Roos forlængedes med 7 Maaneder fra 1. Marts.

Elers Kollegium. Til Alumner paa Kollegiet er i Aaret 1912—13 følgende Studerende udnævnte af Konsistorium: $^{23}/_{10}$ 1912: Studd. theol. Christen Landbo Christensen (1909) og Johs. Ferdinand Fenger (1909); $^{26}/_{2}$ 1913: Cand. theol. H. P. Kampp.

Hassagers Kollegium. Til Alumner paa Kollegiet er i Aaret 1912—13 følgende Studerende udnævnte af Konsistorium: $^{26}/_{2}$ 1913: Stud. theol. Hans Marius Rasmussen (1912) paa 5 Aar fra 1. Marts; $^{7}/_{6}$ 1913: Stud. med. Erik Himmelstrup (1908) paa 2 Aar fra 1. September. Under s. D. forlængedes Kollegietiden for Stud. jur. Axel Johan Christian Ravn (1907) og Stud.

mag. (mat.-nat. Fak.) Frederik Vilhelm Ringstrup Ege (1907), for begges Vedkommende med ½ Aar fra 1. September samt for Stud. mag. (filos. Fak.) Hans Peter Hansen med 1 Aar fra 1. September. Til de ved Udløbet af de to førstnævnte Forlængelser ledigblevne Pladser udnævntes samtidig Stud. jur. Jens Carl Viggo Jensen (1909) paa 1 Aar fra 1. Marts 1914 og Stud. mag. (filos. Fak.) Hans Alslev Lund (1909) paa 2½ Aar fra 1. Marts 1914.

Samlet Oversigt over ovennævnte Fordeling af ledigblevne Pladser paa de fire Kollegier:

	Theol.	Jur.	Polit.	Med.	Mag. (filos. Fak.)	Mag. (mat.-nat. Fak.)	Polyt.	Ialt
Valkendorfs Kollegium	»	1	»	1	»	»	»	2
Borchs —	3	»	»	»	2	»	1	6
Elers —	3	»	»	»	»	»	»	3
Hassagers —	1	1	»	1	1	»	»	4
Ialt...	7	2	»	2	3	»	1	15

c. *Andre Stipendier, som bortgives af Universitetet til Studium ved dette.*

α. *Pengelegater.*

Peter Petersen Alsingers Legat. $^{9}/_{12}$ 1912: Stud. mag. (filos. Fak.) Hans Martin Harald Jensen (1909).

Aschlunds Legat. December 1912: Stud. theol. Marius Peter Nielsen (1912).

O. Bangs Jubilæumslegat. December 1912: Stud. med. Erik Himmelstrup (1908).

Bings Legat for Studenter i Almindelighed. $^{7}/_{6}$ 1913: Stud. mag. (mat.-nat. Fak.) Poul Mogensen (1912).

Brøchners Legat. December 1912: Stud. theol. Carl Christian Lund (1911).

Eichels Legat. Kandidatlodden. $^{7}/_{6}$ 1913: Cand. mag. William Norvin. Studenterlodderne. $^{7}/_{6}$ 1913: Studd. med. Kaj Aage Braae (1908) og Hakon Karl Brinch (1908), Studd. mag. (filos. Fak.) Oluf Chr. Sønderlund (1907) og Gunnar Chr. Vinten (1910) samt Stud. mag. (mat.-nat. Fak.) Andreas Hessellund Haare (1909).

Jacob Erslevs Legat. Maj 1913: Mag. art. Hugo Matthiessen.

Th. Fincks Legat. December 1912: Stud. med. Anton Aalyng (1911). Juni 1913: Stud. med. R. J. A. Pedersen (1912).

Finneske Legat. $^{18}/_{9}$ 1912: Cand. jur. C. Westrup 600 Kr. $^{26}/_{2}$ 1913: Politiassistent, Cand. jur. Hakon Jørgensen 600 Kr. $^{21}/_{5}$ 1913: Docent Vinding Kruse 800 Kr.

Foss' Legat. $^{7}/_{6}$ 1913: Studd. med. A. Andersen (1909) og E. Thomsen (1910), Stud. mag. (filos. Fak.) J. B. Brøndsted (1909). Lodden for en Professorsøn $^{7}/_{6}$ 1913: Stud. mag. (filos. Fak.) A. G. Drachmann (1909).

Friis' Legat. $^9/_{12}$ 1912: Stud. jur. Skjold H. O. H. Hansen (1909).

Henrik Fuirens Legat. $^9/_{12}$ 1912: Stud. theol. Martin Kragh-Müller (1909) og Stud. mag. (mat.-nat. Fak.) J. T. H. J. Anker (1911).

Graahs Legat. $^9/_{12}$ 1912: Stud. med. Chr. Nordentoft Sørensen (1910).

Griis's Legat. $^7/_6$ 1913: Studd. mag. J. B. Brøndsted (1909) og A. G. Drachmann (1909).

Grønbechs Legat. $^9/_{12}$ 1912: Studd. theol. Eberhard Hilmar Termann Hansen (1911) og Johannes Bries (1912).

Gundelach Møllers Legat. December 1912: Dr. med. A. T. Helsted.

Gyldendal-Deichmanns Legat. $^{23}/_{10}$ 1912: Stud. med. Alfred Vangsted (1908). $^7/_6$ 1913: Stud. jur. Svend Algreen Reimer (1911).

Hammerichs Legat. $^9/_{12}$ 1912: Stud. theol. J. H. Philipsen (1904) og Stud. med. Chr. Skovmand (1905). $^7/_6$ 1913: Stud. jur. O. I. Kjems (1911).

Hobolts Legat. December 1912: Stud. theol. Jens Mouritz Larsen Maulund (1912), Stud. mag. (filos. Fak.) Aage Kristian Hansen (1912) og Stud. mag. (filos. Fak.) Ole Rasmus Olesen (1911).

Hurtigkarls Legat. 1) For Jurister: $^9/_{12}$ 1912: Andreas Joenssen (1909). $^7/_6$ 1913: Skjold Harald Ole Hans Hansen (1909). 2) For Andre: $^9/_{12}$ 1912: Stud. theol. Just Thomsen Nielsen (1909) og Stud. med. Hans Edvard Gade Pedersen (1909). $^7/_6$ 1913: Stud. mag. (mat.-nat. Fak.) Jørgen Eiler Jørgensen (1908) og Stud. med. Marius Christensen Vad (1909). 3) For Studerende af alle Fakulteter: $^7/_6$ 1913: Stud. theol. Lars Emil Stubbe Teglbjærg (1910).

Af Legatets Konto for ekstraordinære Understøttelser tildeltes der $^{13}/_{11}$ 1912 Stud. mag. (filos. Fak.) Carl Gustav Kjær (1906) 80 Kr., $^9/_{12}$ 1912: Stud. jur. George K. Schiørring (1910) 60 Kr., $^{22}/_1$ 1913 Stud. jur. Kai Johan Chr. Schrøder (1907) 60 Kr. og $^{25}/_6$ 1913 Stud. med. H. Bendix Poulsen (1905) 80 Kr.

Lassons Legat. $^9/_{12}$ 1912: Stud. mag. (filos. Fak.) Jens Georg Salmberg Christensen (1912).

Højesteretssagfører O. J. Levisons Legat. Juni 1913: Cand. jur. Paul M. Olsen.

Lichtingers Legat. $^7/_6$ 1913: Stud. mag. (filos. Fak.) Oluf Gunner W. Schmidt (1912).

Lundholms Legat. December 1912: Stud. theol. Jens Carl Pedersen (1910).

Mallings Legat. $^{18}/_9$ 1912: Stud. mag. (filos. Fak.) Oluf Gunner W. Schmidt (1912).

Hofraad Meyers Legat. December 1912: Stud. med. Anton Aalyng (1911).

H. F. Müllers Legat. Juni 1913: Stud. med. Anton Aalyng (1911).

Frk. C. P. C. Petersens Legat. $^{22}/_1$ 1913: Stud. med. Sofie Katrine Dolmer (1908).

Frk. Gemma Petersen-Studnitz' Mindelegat. December 1912: Stud. polit. Sigrid Møller (1907).

Rahlffs Legat. December 1912: Stud. med. Chr. Skovmand (1905).

Regenburgs Legat. $^7/_6$ 1913: Dr. phil. Knud Fabricius, 6te Gang, Dr. phil. Ellen Jørgensen, 5te Gang, og Mag. art. Axel Hansen, 3die Gang.

Landsoverretsprokurator Ronges Legat. $^{9}/_{12}$ 1912: Stud. jur. I. Iversen (1908).

Rosborgs Legat. December 1912: Studd. theol. K. J. Bjerregaard (1910), Chr. Landbo Christensen (1909) og Eberhard H. T. Hansen (1911). Juni 1913: Studd. theol. E. K. Brygmann (1911) og L. P. Poulsen (1910).

Rottbølls Legat. $^{7}/_{6}$ 1913: Stud. theol. A. L. Andersen (1907), Studd. jur. H. B. Sommer Andersen (1907) og J. P. V. Jensen (1910) samt Stud. med. M. Christensen Vad (1909).

Estrid Rovsings Legat. December 1912: Stud. med. Maren G. M. Jensen (1912).

Marie Rovsings Legat. $^{7}/_{6}$ 1913: Stud. mag. (mat.-nat. Fak.) Clara Marie Ege (1909).

Tagea Rovsings Legat. $^{9}/_{12}$ 1912: Stud. med. Karen R. H. Preisler (1909) og Stud. mag. (filos. Fak.) Esther J. S. Hansen (1911). $^{7}/_{6}$ 1913: Stud. med. Anna Sabroe (1908).

Skrikes Legat. $^{9}/_{12}$ 1912: Stud. jur. Erik R. Høgsbro (1909).

J. L. Smiths Legat. Af dette Stipendiums Afdeling for Studenter er der i Aaret 1912—13 bortgivet 1 Lod, nemlig til Stud. med. Kristian Saabye (1908) i December Termin 1912.

Af tidligere udnævnte Studerende har endvidere følgende nydt Stipendiet i 1912—13: Studd. jur. J. C. Christensen, P. V. Dederding og Chr. Svendsen, Stud. polit. Thormod Petersen, Stud. med. A. R. Ege, Studd. mag. (filos. Fak.) C. F. Balslev, Carl Gad, Axel Hartel og Aage Rasmussen, Studd. mag. (mat.-nat. Fak.) C. Luplau Janssen og Svend H. E. Thye samt Stud. polyt. C. J. Beck, alle i begge Terminer.

De for Kandidater og Viderekomne bestemte Lodder er af Konsistorium tildelte:

I December Termin 1912:

Dr. med. Harald Boas, en mindre Lod.
Dr. phil. Johs. Pedersen, ligeledes.
Dr. phil. J. K. Larsen, Fornyelse af en større Lod for 2 Aar.

I Juni Termin 1913:

Dr. med. K. A. Heiberg, en mindre Lod.
Dr. med. Henning T. Rønne, ligeledes.
Dr. phil. J. Kure, ligeledes.
Mag. art. Georg Christensen, ligeledes.
Cand. mag. E. S. Johansen, ligeledes.
Cand. polyt. Knud Estrup, ligeledes.
Dr. phil. O. E. Ravn, Fornyelse af en mindre Lod for 1 Aar.

Dr. phil. Anton Thomsen, Fornyelse for 1 Aar samt Oprykning til en større Lod.

Dr. med. J. P. Hartmann, Fornyelse for 2 Aar samt Oprykning til en større Lod.

Dr. phil. J. V. Kuhr, ligeledes.
Dr. phil. P. Harder, ligeledes.
Dr. phil. P. Boysen Jensen, ligeledes.
Dr. med. O. V. C. E. Petersen, Oprykning til en større Lod.

Af tidligere udnævnte har desuden følgende nydt Understøttelse af Stipendiet i Aaret 1912—13:

Cand. theol. O. Thune Jacobsen, en større Lod i December Termin 1912.
Dr. phil. Chr. Winther, ligeledes.
Dr. phil. Johs. Mollerup, ligeledes.
Dr. med. V. Bie, ligeledes.
Dr. med. A. Blad, ligeledes.
Dr. phil. Paul Tuxen, en større Lod i begge Terminer.
Dr. phil. C. Hansen, ligeledes.
Dr. phil. Niels Bjerrum, ligeledes.
Dr. phil. V. Nordmann, ligeledes.
Dr. med. R. Kjer-Petersen, en mindre Lod i December Termin 1912.
Dr. phil. Peter Hertz, en mindre Lod i begge Terminer.
Dr. phil. J. C. Nielsen, ligeledes.

Thorvald Vidførles Mindelegat. $^7/_6$ 1913: Stud. med. Kr. Bjørnsson (1909).

Tonboes Enkes Legat. $^9/_{12}$ 1912: Stud. mag. (filos. Fak.) Oluf Gunner Worsøe Schmidt (1912).

Wads Legat. November 1912: Studd. theol. Aage Buchhave (1907) og Holger Lund (1908).

Wissings Legat. $^7/_6$ 1913: Studd. jur. August Emil Jepsen (1910) og Axel Mathias Schmidt (1910) samt Stud. polyt. Vilhelm Leth Møller (1909), sidstnævnte en mindre Portion (40 Kr. halvaarlig). Lodden for en Professorsøn $^7/_6$ 1913: Stud. med. E. W. Johannsen (1910).

β. Boglegater.

H. N. Clausens Boglegat. December 1912: Studd. theol. Valdemar Götzsche (Ikke Student, immatrikuleret i Henhold til kgl. Resolution) og Anders Jensen (1910) med 50 Kr. til hver; E. K. Brygmann (1911), O. F. Lütken (1911), C. Chr. Lund (1911), Dan Holger Olsen (1911) med 100 Kr. til hver.

Engelstofts Boglegat. $^9/_{12}$ 1912: Stud. theol. C. Chr. Lund (1911).

Evers Boglegat. December 1912: Stud. theol. Aage Georg Dahl (1911).

Hurtigkarls Boglegat. $^9/_{12}$ 1912: Studd. jur. Jens Chr. Christensen 26 Kr., Niels Fred. Hansen 25 Kr., Andreas Benedikt Skak Barfod 25 Kr., Knud Hoppe 35 Kr., Jens Carl Viggo Jensen 30 Kr., Ernst Søren Bech Christensen 35 Kr., Hans Aage Jørgensen 35 Kr., Jens Jensen Breum 30 Kr., Anders Joenssen 30 Kr., Niels Christensen 30 Kr., Johs. Laur. Vilh. Jørgensen 25 Kr., Joh. Fred. Schack Juhl 35 Kr., Johs. Haagen Kiil 30 Kr., Niels Jørg. Ove Andersen 35 Kr. $^7/_6$ 1913: J. G. L. Mørup (1908) 35 Kr., Hans Jørgen Hansen (1908) 35 Kr., Knud Hoppe (1909) 40 Kr., Jens Carl Viggo Jensen (1909) 36 Kr., Hans Aage Jørgensen (1909) 40 Kr., J. P. V. Jensen (1910) 34 Kr., Jens Hartvig Jacobsen (1911) 50 Kr., J. Th. Eigenbrod (1911) 50 Kr., Olav Iversen Kjems (1911) 50 Kr., L. K. L. Egholm (1912) 30 Kr.

Schiønnings Boglegat. $^9/_{12}$ 1912: Studd. theol. Martin Kragh-Müller (1909) 25 Kr., Niels Peter Chr. Nielsen (1910) 25 Kr., Erik Johannes Porsdal (1910) 30 Kr., Niels Ivar Heje (1910) 30 Kr. Carl Christian Lund (1911)

35 Kr., Charles Nedermark (1911) 35 Kr. Stud. jur. Aage Hjalmar Bang (1893) 30 Kr., Iver Iversen (1908) 30 Kr., Niels Peter Martinus Nielsen (1909) 30 Kr., Julius Sørensen Juul (1909) 35 Kr., Niels Henrik Nielsen (1909) 35 Kr., Johannes Rosbach (1909) 30 Kr., Poul Alfred Andersen (1910) 30 Kr., Niels Bruun (1910) 30 Kr., Axel Mathias Schmidt (1910) 30 Kr. Studd. polit. Niels Skriver Svendsen (1908) 25 Kr., Marius Christoffersen (1910) 30 Kr. Studd. med. Christian Skovmand (1905) 20 Kr., Frode Harald Rydgaard (1907) 35 Kr., Vagn Askgaard (1907) 30 Kr., Erik Himmelstrup (1908) 35 Kr., Søren Jensen Christensen (1909) 25 Kr., Mogens Harald Nielsen Norn (1909) 40 Kr., Axel Jarnum (1909) 30 Kr., Jens Bech Bjarnesen (1909) 25 Kr., Sigrid Henriksen (1910) 35 Kr., Jeppe Jensen (1910) 35 Kr. Studd. mag. (filos. Fak.) Ellen Marie Kristine Enoksen (1906) 30 Kr., Thomas Bartholin Bang (1908) 30 Kr., Hans Martin Harald Jensen (1909) 30 Kr., Paul Hugo Bohn (1909) 30 Kr., Harald Lund (1909) 30 Kr., Carl Christian Langballe (1909) 30 Kr., Axel Valdemar Nielsen (1910) 30 Kr., Ole Rasmus Olesen (1911) 30 Kr. Studd. mag. (mat.-nat. Fak.) Camilla Marie Lønggaard (1908) 30 Kr., Herman Aage Poulsen (1909) 30 Kr., Johannes Grøntved (1910) 30 Kr., Hugo Fricke (1910) 40 Kr. Studd. polyt. Hjalmar Petersen (1909) 25 Kr., Hans Adolf Laursen Madslund (1910) 35 Kr.

Om *Albertis* Boglegat, se foran under Valkendorfs Kollegium S. 1305.

Om Kommunitetets Boglegat, se nedenfor S. 1319.

d. Rejselegater.

Buchwalds Rejsestipendium. $^{9}/_{12}$ 1912: Dr. med. V. Meisen.

Carstensenske Rejsestipendium. December 1912: Dr. med. H. Rønne.

Classenske Rejsestipendium. Juni 1913: Dr. med. I. P. Gregersen.

Th. Fincks Rejsestipendium. December 1912: Cand. med. Georg E. Schrøder.

Th. Fuirens Rejsestipendium. December 1912: Stud. mag. (filos. Fak.) A. V. Nielsen (1910).

Kommunitetets Rejsestipendier, se foran S. 1304.

Lassons Rejsestipendium. $^{7}/_{6}$ 1913: Cand. jur., Stud. theol. Jakob Baden Olrik.

Liebes Rejsestipendium. Marts 1913: Candd. jur. K. A. Hauch og G. Ahnfeldt-Rønne.

Frk. Dorette Mülertz' Rejselegat. December 1912: Frk. Cand. med. Ingeborg Jacobsen.

Rosenkrantz' Rejsestipendium. Marts 1913: Cand. theol. H. Mosbech.

Starcks Rejsestipendium. December 1912: Dr. med. Niels Borberg.

Thotts Rejsestipendium. $^{7}/_{6}$ 1913: Mag. scient. Paul L. Kramp.

e. Stipendier, som ikke bortgives af Universitetet.

α. Understøttelser af Kommunitetets Midler.

Under Kommunitetets Udgiftspost 2. for 1912—13 er bevilget Understøttelser for Studerende i videre Forstand. Disse Understøttelser, der bortgives af Ministeriet, falder i følgende 4 Underafdelinger.

Udgiftspost 2. a. »Til Understøttelser for saadanne, der først i en fremrykket Alder har bestemt sig for Studeringer, og som har givet sikkert Haab om god Fremgang«.

Følgende har nydt Understøttelse af denne Konto:

	Kr.
Andersen, Aage	150
Andersen, Einar Aage Axel	50
Andersen, Svend Eisenhardt	100
Bjørnstrup, Oscar Jens Johan	200
Blicher, Steen Steensen	175
Bredahl-Glud, Inger Margrethe Valgerda Esther	100
Christensen, Anders Thygesen	50
Christensen, Carl Chr. Hedegaard	100
Christiansen, Niels Peter Alexander	50
Christiansen, Peter A.	100
Christoffersen, Gunborg Laurine Larsine	200
Dalgaard, Aage Møller	100
Dimpher, Carl Chr.	50
Egholm, Lauritz Christian Laursen	100
Ejdesgaard, Hans Marius	75
Ekberg, Julius Chr. Peter	100
Fog, Kristine	100
Frøick, Andreas Emanuel Hansen	200
Hansen, Egino Albert	80
Hansen, Hans	100
Hansen, Jens Nicolai	100
Hansen, Karl Anders	100
Hatt, Helga Margrethe	200
Hatt, Holger Benedict	100
Ingholt, Kai Harald	50
Jacobsen, Jacob Birger	200
Jensen, Johannes	150
Jensen, Laurids Andreas	100
Jonsen, Oluf	100
Jørgensen, Laurits Marius	100
Jørgensen, Lutharia	80
Keiding, Kristian	200
Knudsen, Helga Kirsten Kristiane	100
Kock, Johan Oluf	200
Kofod, Dagny Lucia	100
Kristensen, Knud Chr. Schaumburg	80
Laier, Anton Christensen	100
Larsen, Johannes	100
Larsen, Karl Aage	100
Lindegaard, Morten Christian	80
Malling, Otto Kai	50
Meilgaard, Anton Chr. Jakobsen	100
Meincke, Harald Claudius Th.	100
Mikkelsen, Jens Mikael	100
Nielsen, Anton Erik	100
Nielsen, Jens Rud	200
Nielsen, Jørgen Møller	80
Nielsen, Niels Peter	200
Olsen, Niels Johannes	80
Outzen, Tage Falk	100
Pedersen, Hans Christian	50
Pedersen, Jens Alfred	80
Pedersen, Niels Kristian Kaalund	100
Pedersen, Niels Peter	130
Pedersen, Rasmus Jørgen	100
Petersen, Axel Schjellerup	200
Petersen, Christian	80
Steen, Anna Sofie Marie	200
Sørensen, Julie Caroline	100
Sørensen, Karl M. Kr.	100
Sørensen, Søren Nielsen	150
Teglbjerg, Hans Peter Stubbe	50
Sørensen, Lærer Thorvald Chr.	100
Thomsen, Anton Frøkjær	150
Ytteborg, Helga Kirstine	100
Zachariasen, Simon P.	100
Zartow, Aage	80

Udgiftspost 2. b. »Til Understøttelser, dels for Studerende — derunder Kvinder — som ikke har Adgang til de egentlige Universitetsstipendier, dels for saadanne akademiske Borgere i de første Universitetsaar, som har nydt eller kunde have nydt Understøttelse af Konto a.«.

Følgende har nydt Understøttelse af denne Konto:

Agerholm, Frk. B. J. O., Stud. med. (1904)	333 Kr. 33 Ø.
Ahrnung, J. O. R., Stud. med. (1911)	50 Kr.
Andersen, A. E., Stud. mag. (1910)	240 —
Andersen, A. G., Stud. mag. (1909)	120 —
Andersen, A. M., Stud. med. (1910)	220 —

Andersen, A. P. A., Stud. med. (1909).......................... 150 Kr.
Andersen, C. E. N., Stud. med. (1910).......................... 240 —
Andersen, Frk. I. A. P., Stud. mag. (1908)...................... 300 —
Andersen, M. S., Stud. med. (1911).......................... 270 —
Andersen, V., Stud. mag. (1909).......................... 150 —
Arbøl, J. L. R., Stud. polyt. (1909).......................... 75 —
Asmundsson, Frk. L. V., Stud. mag. (1910)...................... 300 —
Bennedsen, N., Stud. mag. (1909).......................... 150 —
Berthelsen, P. A., Stud. polyt. (1909).......................... 100 —
Bjerregaard, K. J., Stud. theol. (1910).......................... 150 —
Blang, L., Stud. theol. (1909).......................... 100 —
Braae, K. A., Stud. med. (1908).......................... 175 —
Bredkjær, J., Stud. mag. (1911).......................... 75 —
Breum, J. J., Stud. jur. (1909).......................... 100 —
Bruun, N., Stud. jur. (1910).......................... 200 —
Brøchner, L. A. D., Stud. med. (1912).......................... 75 —
Bugge, J. Ø., Stud. theol. (1905).......................... 100 —
Bøggild, O. E., Stud. med. (1910).......................... 100 —
Christensen, A. D., Stud. theol. (1911).......................... 195 —
Christensen, C. L., Stud. mag. (1909).......................... 100 —
Christensen, E. S. B., Stud. jur. (1909).......................... 175 —
Christensen, H. B., Stud. polyt. (1912).......................... 100 —
Christensen, Frk. M. J., Stud. med. (1908)...................... 240 —
Christensen, Frk. N. T. E. E., Stud. mag. (1912).............. 120 —
Christensen, S. H., Stud. polyt. (1910).......................... 75 —
Christiansen, Frk. K. O., Stud. mag. (1906).................... 200 —
Christiansen, Frk. P. K., Stud. med. (1911).................... 100 —
Clemmensen, R. B., Stud. theol. (1911).................... 63 Kr. 34 Ø.
Cramer, H. B. J., Stud. mag. (1910).......................... 150 Kr.
Dam, G. L., Stud. polit. (1910).......................... 175 —
Dolmer, Frk. S. K., Stud. med. (1908).......................... 220 —
Ege, Frk. G., Stud. mag. (1911).......................... 240 —
Ege, Frk. K. M., Stud. mag. (1909).......................... 220 —
Egerrup, H. L., Stud. med. (1909).......................... 100 —
Egholm, L. K. L., Stud. jur. (1912).......................... 50 —
Ehrenreich, Frk. E. F., Stud. mag. (1911).................... 175 —
Eriksen, J. K., Stud. mag. (1911).......................... 100 —
Fausbøll, Frk. I. A., Stud. mag. (1908).......................... 400 —
Fenger, J. F., Stud. theol. (1909).......................... 150 —
Fensager, A. O. L., Stud. jur. (1908).......................... 75 —
Filskov, Frk. A. J., Stud. med. (1911).......................... 100 —
Florander, V., Stud. jur. (1910).......................... 75 —
Fogh, S. W., Stud. polit. (1911).......................... 200 —
Frandsen, J., Stud. med. (1910).......................... 125 —
Fricke, H., Stud. mag. (1910).......................... 270 —
Frigaard, Frk. K., Stud. mag. (1907).......................... 200 —
Gade, P. C. N. Ø., Stud. theol. (1908).......................... 100 —
Gormsen, Frk. I., Stud. mag. (1907).......................... 200 —
Grundfør, Frk. H. K. N., Stud. mag. (1910).................... 150 —

Grøn, K. V. A., Stud. theol. (1909) . . . 100 Kr.
Grøntved, J., Stud. mag. (1910) . . . 200 —
Gøtsche, A. C. E., Stud. jur. (1912) . . . 75 —
Haade, A. H., Stud. mag. (1909) . . . 75 —
Hansborg, C. M. H., Stud. med. (1908) . . . 150 —
Hansen, C. L., Stud. jur. (1909) . . . 125 —
Hansen, Frk. E. J. S., Stud. mag. (1911) . . . 240 —
Hansen, H., Stud. jur. (1912) . . . 100 —
Hansen, H. I., Stud. mag. (1911) . . . 100 —
Hansen, H. M. N., Stud. jur. (1911) . . . 175 —
Hansen, H. S. E., Stud. med. (1911) . . . 150 —
Hansen, J., Stud. polyt. (1908) . . . 75 —
Hansen, J., Stud. jur. (1909) . . . 120 —
Hansen, K. A., Stud. jur. (1912) . . . 50 —
Hasselager, J. C., Stud. polyt. (1909) . . . 150 —
Heise, Frk. E. R. A., Stud. med. (1908) . . . 50 —
Henriksen, Frk. J. M., Stud. mag. (1905) . . . 120 —
Henriksen, R. M. J., Stud. polyt. (1910) . . . 150 —
Henriksen, Frk. S., Stud. med. (1910) . . . 75 —
Hesselbjerg, P. M. M., Stud. jur. (1910) . . . 175 —
Hornby, Frk. A. L., Stud. mag. (1912) . . . 75 —
Høgsbro, E. R., Stud. jur. (1909) . . . 300 —
Iversen, I., Stud. jur. (1908) . . . 100 —
Jacobsen, F. E., Stud. jur. (1909) . . . 100 —
Jakobsen, Frk. B. J., Stud. med. (1908) . . . 300 —
Jarder, Frk. C. A. M. J., Stud. jur. (1903) . . . 175 —
Jensen, A., Stud. theol. (1910) . . . 220 —
Jensen, A., Stud. med. (1911) . . . 200 —
Jensen, F. G., Stud. med. (1911) . . . 100 —
Jensen, H. M. H., Stud. mag. (1909) . . . 120 —
Jensen, J., Stud. jur. (1908) . . . 75 —
Jensen, J. K., Stud. jur. (1911) . . . 100 —
Jensen, Frk. J. N., Stud. mag. (1909) . . . 100 —
Jensen, J. P. V., Stud. jur. (1910) . . . 100 —
Jensen, J. R. D., Stud. polyt. (1911) . . . 100 —
Jensen, K. E. P., Stud. jur. (1910) . . . 200 —
Jensen, Frk. K. M. C. E., Stud. jur. (1911) . . . 225 —
Jensen, T. C. P., Stud. theol. (1910) . . . 50 —
Jessen, J. L. W., Stud. mag. (1911) . . . 100 —
Johansen, Frk. A., Stud. med. (1911) . . . 220 —
Johansen, Frk. A. H. S., Stud. mag. (1904) . . . 200 —
Juhl, J. F. S., Stud. jur. (1910) . . . 220 —
Juhlert, Frk. H. E., Stud. mag. (1912) . . . 75 —
Juul, H. P. W., Stud. mag. (1912) . . . 100 —
Jørgensen, A. A., Stud. polyt. (1909) . . . 75 —
Jørgensen, J. H. V., Stud. mag. (1910) . . . 200 —
Jørgensen, Frk. L., Stud. mag. (1912) . . . 75 —
Jørgensen, L. M., Stud. polyt. (1912) . . . 100 —
Kemp, Frk. I. M., Stud. mag. (1906) . . . 200 —

Kiilerich, C. E., Stud. theol. (1911) .... 100 Kr.
Kjelsen, D. M., Stud. med. (1909) .... 50 —
Knudsen, Frk. H. K. K., Stud. med. (1912) .... 100 —
Knudsen, S., Stud. polyt. (1910) .... 125 —
Koefoed, Frk. I. Th., Stud. med. (1908) .... 200 —
Koldborg, C. C., Stud. med. (1910) .... 195 —
Koudahl, Frk. K. K., Stud. med. (1910) .... 150 —
Kristensen, K. C. S., Stud. polyt. (1912) .... 100 —
Kristensen, K. K., Stud. polyt. (1911) .... 50 —
Kristiansen, A., Stud. polyt. (1908) .... 100 —
Krogsgaard, N. J., Stud. med. (1909) .... 75 —
Larsen, A., Stud. med. (1911) .... 50 —
Larsen, J., Stud. theol. (1912) .... 120 —
Larsen, L. K., Stud. theol. (1910) .... 150 —
Larsen, Frk. R. K. S., Stud. mag. (1909) .... 175 —
Lassen, Frk. A. M., Stud. mag. (1898) .... 200 —
Lassen, J. M., Stud. med. (1912) .... 75 —
Laugesen, A., Stud. med. (1908) .... 75 —
Lavrsen, P. M. B., Stud. med. (1911) .... 175 —
Lehmann, K. O. S., Stud. mag. (1910) .... 125 —
Lindegaard, M. C., Stud. theol. (1912) .... 75 —
Lindegaard, O. H., Stud. med. (1911) .... 200 —
Lindhardt, Frk. A. M., Stud. med. (1911) .... 125 —
Lund, C. C., Stud. theol. (1911) .... 100 —
Lund, H. A., Stud. mag. (1909) .... 120 —
Lütken, V., Stud. theol. (1911) .... 50 —
Madslund, H. A. L., Stud. polyt. (1910) .... 200 —
Maltbæk, J. S., Stud. mag. (1911) .... 150 —
Maltbæk, Frk. M. E. S., Stud. mag. (1910) .... 100 —
Marqusen, Frk. N., Stud. jur. (1912) .... 100 —
Mathiesen, H. A., Stud. med. (1910) .... 150 —
Meincke, H. C. T., Stud. theol. (1912) .... 50 —
Mohr, H. J., Stud. med. (1911) .... 100 —
Moos, A., Stud. theol. (1909) .... 75 —
Mortensen, Frk. L. M., Stud. mag. (1911) .... 175 —
Mose, H. E. H., Stud. mag. (1909) .... 100 —
Munck, C. M. V., Stud. med. (1910) .... 200 —
Munksgaard, A., Stud. mag. (1911) .... 100 —
Müller, Frk. E. M. (1910) .... 75 —
Müllertz, M. E. F. C., Stud. jur. (1908) .... 75 —
Møller, A., Stud. jur. (1910) .... 100 —
Møller, J. I., Stud. med. (1910) .... 125 —
Møller, Frk. S., Stud. polit. (1907) .... 150 —
Nedermark, Ch., Stud. theol. (1911) .... 200 —
Nielsen, Frk. D., Stud. mag. (1908) .... 200 —
Nielsen, Helge, Stud. theol. (1910) .... 50 —
Nielsen, H. S., Stud. med. (1910) .... 175 —
Nielsen, J., Stud. theol. (1910) .... 150 —
Nielsen, J. K., Stud. jur. (1910) .... 150 —

Nielsen, J. T., Stud. theol. (1909) .... 100 Kr.
Nielsen, K. H., Stud. polyt. (1911) .... 50 —
Nielsen, L., Stud. mag. (1910) .... 220 —
Nielsen, N., Stud. jur. (1910) .... 100 —
Nielsen, N. A. S. K., Stud. med. (1909) .... 100 —
Nielsen, N. O., Stud. theol. (1910) .... 270 —
Nielsen, O. W., Stud. theol. (1908) .... 50 —
Nielsen, P. A. R., Stud. mag. (1909) .... 150 —
Nielsen, T. M., Stud. theol. (1909) .... 100 —
Norn, M. H. N., Stud. med. (1909) .... 120 —
Norsk, F. J. P., Stud. med. (1909) .... 150 —
Olesen, C. J., Stud. med. (1909) .... 100 —
Olesen, O. R., Stud. mag. (1911) .... 200 —
Olsen, A., Stud. polyt. (1910) .... 175 —
Olsen, N. J., Stud. mag. (1912) .... 75 —
Ottosen, Frk. E., Stud. med. (1911) .... 75 —
Pedersen, F. G., Stud. mag. (1909) .... 120 —
Pedersen, J., Stud. theol. (1909) .... 175 —
Pedersen, J. C., Stud. theol. (1910) .... 175 —
Pedersen, N. K. K., Stud. polyt. (1912) .... 120 —
Petersen, Frk. A. D., Stud. med. (1906) .... 200 —
Petersen, A. S., Stud. mag. (1910) .... 100 —
Petersen, H., Stud. jur. (1906) .... 100 —
Petersen, N., Stud. theol. (1909) .... 150 —
Petersen, Th., Stud. polit. (1906) .... 150 —
Petersen, V., Stud. theol. (1909) .... 150 —
Philipsen, J. H., Stud. theol. (1904) .... 240 —
Pindborg, M., Stud. polyt. (1910) .... 240 —
Poulsen, H. A. B., Stud. med. (1905) .... 50 —
Poulsen, L. P., Stud. theol. (1910) .... 100 —
Poulsen, Frk. T. E. K., Stud. mag. (1906) .... 200 —
Preisler, Frk. K. R. H., Stud. med. (1909) .... 200 —
Pøckel, Frk. E. M., Stud. mag. (1910) .... 150 —
Quist, K. M., Stud. theol. (1908) .... 100 —
Rahbek, K., Stud. jur. (1910) .... 150 —
Ramsing, Frk. S. H., Stud. mag. (1909) .... 120 —
Rasmussen, F. D., Stud. polit. (1912) .... 50 —
Rasmussen, G. A. V. L., Stud. mag. (1911) .... 200 —
Rasmussen, J. B. W., Stud. med. (1909) .... 200 —
Rasmussen, T. M., Stud. mag. (1911) .... 100 —
Ravn, Frk. E., Stud. mag. (1911) .... 100 —
Reppien, C., Stud. jur. (1911) .... 150 —
Roed, Frk. C. M., Stud. mag. (1907) .... 175 —
Rosbach, H. G., Stud. jur. (1909) .... 150 —
Rosbach, J., Stud. jur. (1909) .... 150 —
Rudfeld, J. K. P., Stud. polit. (1910) .... 100 —
Røgind, S., Stud. polit. (1908) .... 100 —
Schmidt, A. J., Stud. jur. (1909) .... 175 —
Schmidt, A. M., Stud. jur. (1910) .... 200 —

Schmidt, P., Stud. polyt. (1909) .... 100 Kr.
Schoulund, M. V. H. J., Stud. polit. (1908) .... 100 —
Schumacher, P. J. H., Stud. polyt. (1910) .... 100 —
Skaarup, Frk. B., Stud. med. (1910) .... 50 —
Skjønnemand, A. A., Stud. theol. (1911) .... 125 —
Skovdal, H. K. J., Stud. jur. (1908) .... 50 —
Sloth, Frk. T. J. N., Stud. med. (1908) .... 240 —
Sterregaard, A. V., Stud. mag. (1910) .... 100 —
Svendsen, J., Stud. jur. (1911) .... 150 —
Svensgaard, Frk. E. K., Stud. med. (1911) .... 100 —
Sørensen, A., Stud. mag. (1909) .... 100 —
Sørensen, C. A. P., Stud. jur. (1911) .... 150 —
Sørensen, C. N., Stud. med. (1910) .... 150 —
Sørensen, H. C., Stud. mag. (1911) .... 125 —
Sørensen, K. M. K., Stud. jur. (1912) .... 85 —
Sørensen, N. P., Stud. mag. (1912) .... 75 —
Thalbitzer, V. A. E. O., Stud. med. (1910) .... 200 —
Thalbitzer, V. A. E. O., Stud. med. (1910) .... 200 —
Thamdrup, H. P. M., Stud. med. (1909) .... 75 —
Thomsen, E., Stud. med. (1910) .... 225 —
Thomsen, T. K., Stud. polyt. (1909) .... 150 —
Thors, T. C., Stud. mag. (1912) .... 75 —
Thorsen, E., Stud. polyt. (1910) .... 250 —
Vad, M. C., Stud. med. (1909) .... 100 —
Vangsted, A., Stud. med. (1908) .... 75 —
Warberg, Frk. H. J., Stud. mag. (1911) .... 240 —
Vedsmand, H., Stud. med. (1910) .... 100 —
Westergaard, Frk. H., Stud. mag. (1912) .... 100 —
Vestergaard, J. S. R., Stud. theol. (1910) .... 100 —
Wilhjelm, Frk. S. F. H., Stud. mag. (1910) .... 150 —
Wilms, J. H., Stud. theol. (1909) .... 75 —
Vimtrup, B. J., Stud. med. (1911) .... 100 —
Vinten, G. C., Stud. mag. (1910) .... 50 —
Yding, Frk. J. S. J., Stud. polit. (1908) .... 75 —
Zartow, A., Stud. theol. (1912) .... 75 —
Østrup, N. P., Stud. mag. (1909) .... 100 —

Udgiftspost 2. c. »Til mindre Understøttelser for fattige Studenter, navnlig fra de private Skoler, i de første akademiske Aar«.

Følgende har nydt Understøttelse af denne Konto:

Ammitzbøll, H. R., Stud. jur. (1911) .... 200 Kr.
Andersen, A., Stud. med. (1909) .... 150 —
Andersen, A. J., Stud. jur. (1910) .... 150 —
Andersen, J. A. A., Stud. mag. (1911) .... 150 —
Andersen, N. J. O., Stud. jur. (1910) .... 150 —
Andersen, P. A., Stud. jur. (1910) .... 200 —
Andersen, R. L. W., Stud. mag. (1910) .... 200 —
Bartholdy, J. P., Stud. med. (1909) .... 150 —

Bentzen, K. A., Stud. jur. (1911) . . . . . 200 Kr.
Beyer, P. P. H., Stud. polyt. (1911) . . . . . 200 —
Bjarnesen, J. B., Stud. med. (1909) . . . . . 150 —
Bjørum, A. H., Stud. med. (1911) . . . . . 100 —
Blichfeldt-Petersen, A. P. E., Stud. polyt. (1909) . . . . . 100 —
Blinkenberg, A. P. D., Stud. mag. (1911) . . . . . 200 —
Bloch, N. S., Stud. polyt. (1911) . . . . . 150 —
Bohn, P. H., Stud. mag. (1909) . . . . . 150 —
Bondesen, E., Stud. polyt. (1910) . . . . . 200 —
Brandt, J. O. V., Stud. med. (1909) . . . . . 200 —
Bredmose, E. J., Stud. jur. (1909) . . . . . 150 —
Broe, A. P., Stud. mag. (1910) . . . . . 150 —
Brygmann, E. K., Stud. theol. (1911) . . . . . 150 —
Buhl, J. B., Stud. med. (1909) . . . . . 100 —
Buhl, S. M., Stud. polyt. (1911) . . . . . 100 —
Christensen, C. L., Stud. theol. (1909) . . . . . 150 —
Christensen, J. A. V., Stud. med. (1910) . . . . . 100 —
Christoffersen, M., Stud. polit. (1910) . . . . . 200 —
Collin, H., Stud. polit. (1909) . . . . . 200 —
Damsgaard, J., Stud. jur. (1909) . . . . . 200 —
Dela, H. P., Stud. jur. (1910) . . . . . 100 —
Drewsen, J., Stud. med. (1911) . . . . . 150 —
Ege, R. R., Stud. mag. (1911) . . . . . 100 —
Felding, S. T., Stud. med. (1911) . . . . . 100 —
Fischer, J. F., Stud. med. (1910) . . . . . 200 —
Fischer, P. E., Stud. med . . . . . 50 —
Frejlev, C. J. J., Stud. mag. (1911) . . . . . 200 —
Granø, O. E. V., Stud. polyt. (1909) . . . . . 100 —
Grubbe, M. L., Stud. mag. (1911) . . . . . 200 —
Hammer, K., Stud. med. (1911) . . . . . 100 —
Hansen, A. K., Stud. mag . . . . . 75 —
Hansen, E. H. T., Stud. theol . . . . . 50 —
Hansen, H. E., Stud. med. (1911) . . . . . 200 —
Hansen, H. E., Stud. mag. (1911) . . . . . 100 —
Hansen, H. J., Stud. mag. (1910) . . . . . 200 —
Hansen, H. N. S., Stud. mag . . . . . 50 —
Hansen, R. L., Stud. mag. (1909) . . . . . 150 —
Hansen, S. H. O. H., Stud. jur. (1909) . . . . . 100 —
Henriksen, K. M., Stud. med. (1911) . . . . . 100 —
Himmelstrup, J., Stud. jur. (1909) . . . . . 200 —
Hindse-Nielsen, S., Stud. med. (1909) . . . . . 150 —
Hjort, K. M., Stud. polit. (1911) . . . . . 100 —
Hjort, T., Stud. med. (1910) . . . . . 100 —
Hvam, J. C., Stud. med. (1911) . . . . . 200 —
Høeg-Jensen, A., Stud. med. (1911) . . . . . 100 —
Høegh-Nissen, K., Stud. polyt (1910) . . . . . 150 —
Høgsbro, H. R., Stud. theol. (1911) . . . . . 200 —
Høyer-Christensen, A. V. P., Stud. theol. (1910) . . . . . 100 —
Ingerslev, H., Stud. polyt. (1911) . . . . . 150 —
Jacobsen, A. J., Stud. mag. (1910) . . . . . 100 —

Jacobsen, J. H., Stud. jur. (1911) ... 200 Kr.
Jakobsen, A., Stud. polyt. (1911) ... 100 —
Jensen, A. J. M. N., Stud. mag. (1910) ... 200 —
Jensen, G., Stud. mag. (1910) ... 100 —
Jensen, G. B., Stud. med. (1910) ... 100 —
Jensen, J., Stud. med. (1910) ... 150 —
Jensen, J. N. J., Stud. med. (1909) ... 150 —
Jensen, K. B. H., Stud. mag. (1910) ... 150 —
Jensen, S. J. F., Stud. polyt. (1911) ... 150 —
Jepsen, E. E. K. D. S., Stud. jur. ... 50 —
Juul, J. S., Stud. jur. (1909) ... 200 —
Jørgensen, A. N., Stud. theol. (1909) ... 150 —
Jørgensen, E. J. S., Stud. med. (1911) ... 150 —
Kemp, S. C., Stud. jur. (1909) ... 100 —
Kiil, J. H., Stud. jur. (1910) ... 150 —
Knudsen, S. H., Stud. theol. ... 50 —
Kristensen, A. S., Stud. med. (1911) ... 200 —
Kristensen, K. L., Stud. mag. (1910) ... 100 —
Kristjansen, A. J., Stud. med. (1911) ... 100 —
Krog-Meyer, H., Stud. polyt. (1911) ... 200 —
Larsen, A., Stud. med. (1909) ... 150 —
Larsen, S. L., Stud. polyt. (1911) ... 100 —
Ledet, M., Stud. mag. (1909) ... 150 —
Lind, K. P. A., Stud. jur. (1910) ... 150 —
Lyngbo, C. A., Stud. med. (1911) ... 150 —
Madsen, A. C., Stud. med. (1910) ... 100 —
Madsen, A. J. G., Stud. mag. (1910) ... 150 —
Madvig, P. A., Stud. jur. (1910) ... 100 —
Mikkelsen, J., Stud. polyt. (1910) ... 200 —
Miskov, N. L., Stud. theol. (1910) ... 100 —
Mogensen, P., Stud. mag. ... 50 —
Mose, S. H., Stud. jur. (1911) ... 200 —
Myhre, C. J. W., Stud. polyt. (1909) ... 100 —
Mørck, L. E., Stud. jur. (1910) ... 150 —
Neve, H. K., Stud. med. (1909) ... 150 —
Nielsen, A. F. C., Stud. jur. (1909) ... 200 —
Nielsen, A. J. A., Stud. med. (1909) ... 150 —
Nielsen, A. V., Stud. mag. (1910) ... 200 —
Nielsen, K., Stud. polyt. (1910) ... 200 —
Nielsen, N. C. A., Stud. jur. (1909) ... 100 —
Nielsen, P. E., Stud. jur. (1910) ... 200 —
Nøkkentved, C. D. N., Stud. polyt. (1910) ... 100 —
Olesen, N. C., Stud. mag. (1911) ... 200 —
Pedersen, E. P., Stud. med. (1910) ... 100 —
Pedersen, H. E. G., Stud. med. (1909) ... 100 —
Petersen, K. H., Stud. med. (1910) ... 150 —
Petersen, N. C. D., Stud. mag. (1910) ... 150 —
Petersen, R. J. A., Stud. med. ... 50 —
Prip, A. B., Stud. mag. (1910) ... 200 —

Prip, P., Stud. theol. (1909) .... 200 Kr.
Proschowsky, P. M., Stud. polyt. (1911) .... 100 —
Rahbek, K. J., Stud. mag. (1910) .... 100 —
Rasmussen, J. B., Stud. med. (1909) .... 150 —
Rasmussen, J. C. G., Stud. jur. (1911) .... 100 —
Rasmussen, J. W. Riising, Stud. med. (1911) .... 150 —
Rasmussen, H. K., Stud med (1911) .... 200 —
Repholtz, K., Stud. med. (1909) .... 100 —
Ring, G. B., Stud. med. (1910) .... 200 —
Rud, J. E. J., Stud. med. (1910) .... 150 —
Rønlund, J. P. H., Stud. jur. (1911) .... 150 —
Saxtorph, S. M., Stud. med. (1911) .... 100 —
Teglbjærg, L. E. S., Stud. theol. (1910) .... 100 —
Veilgaard, P. M., Stud. polyt. (1911) .... 200 —
Westergaard, A., Stud. med .... 50 —
Wiberg, A., Stud. mag. (1909) .... 150 —
Wirring, F. M. J., Stud. med. (1911) .... 100 —

Udgiftspost 2. d. »Til Anskaffelse af Bøger og andre for Universitetsstudiet nødvendige Apparater for trængende Studerende«.

Følgende har nydt Understøttelse af denne Konto:

Studiosi theologiæ

	Kr.		Kr.
Bjerregaard, Kr. Jensen (1910)	30	Nielsen, Just Thomsen (1909)	40
Blang, Levy (1909)	30	Nielsen, Niels Ove (1910)	50
Christensen, Christen Landbo (1909)	30	Nielsen, Otto Wøldike (1908)	40
Grøn, Kristian Vagn Anker (1909)	30	Nielsen, Truels Mikkelsen (1909)	30
Hauge, Svend Madsen (1909)	40	Pedersen, Johannes (1909)	40
Jensen, Anders (1910)	40	Petersen, Victor (1909)	40
Jørgensen, Arthur Nicolaj (1909)	30	Rasmussen, Aage (1910)	40
Larsen, Laurits Kristian (1910)	40	Steffensen, Kristian (1910)	40
Møller, Jensenius Kristian (1908)	40	Teglbjerg, Lars Emil Stubbe (1910)	30
Nielsen, Jens (1910)	50	Thelle, Villiam August (1909)	40

Studiosi juris

	Kr.		Kr.
Albrechtsen, Hans Ferd. Leth (1908)	40	Davidsohn, Heyman (1909)	30
Andersen, Hans Bertram Sommer (1907)	50	Fensager, Axel Oban Ludv. (fh. Christensen) (1908)	30
Andersen, Hans Lund (1908)	30	Hansen, Hans Jørgen (1908)	50
Andersen, Poul Alfred (1910)	40	Hansen, Johannes (1909)	50
Barfod, Andreas Benedikt Skak (1908)	30	Hergel, Hugo (fh. Petersen) (1908)	30
Bredmose, Enevold Jensen (1909)	30	Hove, Robert Anders (1909)	30
Breum, Jens Jensen (1909)	30	Høgsbro, Erik Raunsøe (1909)	25
Christensen, Ernst Søren Bech (1909)	40	Jacobsen, Fritz Emil (1909)	50
Christensen, Jens Chr. (1908)	30	Jensen, Jens Carl Viggo (1909)	30
Damsgaard, Jens (1909)	40	Jensen, Jørgen (1909)	30
		Jensen, Jørgen Peter Vald. (1910)	30
		Joenssen, Andreas (1909)	40
		Juul, Julius Sørensen (1909)	40

Navn	Kr.
Jørgensen, Hans Aage (1909) ...	40
Jørgensen, Thorvald Andreas (1908) ...	20
Kemp, Svend Kristian (1909) ...	35
Mørup, Jens Georg Lange (1908).	30
Nielsen, Niels Chr. Amandus (1909)	50
Nielsen, Niels Henrik (1909) ...	40
Nielsen, Niels Peter Martinus (1909) ...	25
Samuelsen, Rasmus Laurids (1909)	35
Schiørring, George K. (1910) ...	40
Schmidt, Axel Johan (1909) ...	30
Strøm, Poul Henrik (1908) ...	30

Studiosi politices

Navn	Kr.
Koed, Holger Johs. (1910) ...	30
Kristensen, Kristen Jørgen (1909)	40
Svendsen, Niels Skriver (1908) ..	30

Studiosi medicinæ

Navn	Kr.	Ø.
Andersen, Anders (1907) ...	50.	
Andersen, Anders (1909) ...	45.	
Andersen, Anders Martin (1910)	50.	
Andersen, Charles Emil Norden (1910) ...	50.	
Bjarnesen, Jens Bech (1909).	45.	
Brandt, Jens Otto Vedel (1909)	49.	95
Buhl, Jens Berthelsen (1908).	50.	
Christensen, Johs. Aage Vald. (1910) ...	46.	80
Christensen, Sophus (1908) ...	45.	
Egerrup, Hans Larsen (1909).	50.	
Frandsen, Johannes (1910) ...	50.	
Hansen, Arthur Carl Vald. (1908) ...	50.	
Hansen, Evald Elmer Lyager (1908) ...	50.	
Hansen, Johannes (1907) ...	40.	70
Hindsberg, Carl Johan Alb. Thorv. (1907) ...	45.	
Iversen, Poul (1908) ...	50.	
Jensen, Henry Villiam (1907).	45.	
Jensen, Jens Emanuel (1908).	50.	
Jensen, Jeppe (1910) ...	35.	20
Jensen, Thomas Agner (1910).	50.	
Knudsen, Ludv. (1908) ...	44.	65
Koudahl, Kristine Kristensen (1910) ...	30.	20
Madsen, Arnold Chr. (1910) ..	43.	
Mathiesen, Holger Anton (1910)	50.	
Neve, Hans Kristian (1909) ...	45.	75
Nielsen, Aage Johs. Als (1909)	50.	
Nielsen, Hans Smidt (1910) ..	44.	40
Paaby, A. L. (tidl. Rasmussen) (1908) ...	50.	
Pedersen, Eduard Peder (1910)	39.	25
Pedersen, Hans Edv. Gade (1909) ...	50.	
Preisler, Karen Ragnhild Holst (1909) ...	47.	20
Roelsgaard, Christen Jensen (1908) ...	50.	
Samuelsen, Jens Emanuel (1907) ...	50.	
Schlichtkrull, Poul (1907) ...	50.	
Schow, Oluf Allan Rosing (1910) ...	39.	
Sloth, Thyra J. N. (1908) ...	50.	
Sørensen, Chr. Nordentoft (1910) ...	48.	50
Sørensen, Hans Anshelm Marc. (1908) ...	49.	40
Thamdrup, Hans Peter Mogensen (1909) ...	32.	50
Vad, Marius Christensen (1909)	38.	50
Vangsted, Alfred (1908) ...	50.	

Studiosi magisterii

(under det filosofiske Fakultet).

Navn	Kr.	Ø.
Andersen, Andreas Georg (1909)	30.	
Christensen, Christen Lauridsen (1909) ...	30.	
Cramer, Hans Billeskov Jansen (1910) ...	30.	
Grubbe, Marquard Larsen (1911) ...	30.	
Grum, Kaj Vilh. (1911) ...	30.	
Hansen, Hans Jørgen (1910).	50.	
Hansen, Hans Niels Skade (1911) ...	35.	
Hansen, Robert Lasalle (1909)	45.	
Jensen, Knud Bernh. Heegaard (1910) ...	40.	
Langballe, Carl Chr. (1909) ..	29.	70
Larsen, Rigmor K. S. (1909).	30.	

	Kr. Ø.
Ledet, Mads (1909)	30.
Lund, Hans Alslev (1909)	30.
Maltbæk, Meta E. S. (1910)	30.
Mehl, Joseph Chr. Sørensen (1908)	50.
Michelsen, Johs. (1910)	30.
Mose, ~~Hans Ejner Hansen~~ (1909)	30.
Myrhøj, Aage Mich. Steen (1908)	30.
Neergaard, Chr. Marius (1910)	35.
Nielsen, Aksel Valdemar (1910)	43. 75
Nielsen, Chr. Hein (1908)	30.
Nielsen, Lars (1910)	30.
Nissen, Mogens Skotterup (1907)	30.
Næsgaard, Sigurd (1908)	35.
Olesen, Ole Rasmus (1911)	36. 60
Petersen, Niels Chr. Daniel (1910)	24. 30
Prip, Axel Biering (1910)	50.
Rahbek, Kristen Just (1910)	30.
Sandvad, Holger (1911)	30.
Willer, Arnold Johs. (1910)	30. 65
Østrup, Niels Pedersen (1909)	35.

Studiosi magisterii

(under det mat.-nat. Fakultet).

	Kr. Ø.
Andersen, Viggo (1909)	30.
Bennedsen, Niels (1909)	37. 50
Ege, Clara Marie (1909)	30.
Ege, Rich. Ringstrup (1911)	30.
Fricke, Hugo (1910)	35.
Gram, Ernst (1909)	35.
Grundfør, Hansine K. N. (1910)	25.
Jensen, Ejnar Thorstensen (1910)	35.
Jessen, Johs. Laur. Wildschütt (1911)	50.
Jørgensen, Jørgen Hansen Viggo (1910)	25.
Jørgensen, Lauritz (1907)	35. 20
Lønggaard, Camilla Marie (1908)	50.
Nielsen, Poul Anker Rasch (1909)	25.
Olesen, Niels Chr. (1911)	30.
Poulsen, Herman Aage (1909)	37. 30
Storgaard, Viggo Ejnar Larsen (1909)	40.

Studiosi polytecnices

	Kr.
Arbøl, Jens Ludv. Roald (1909)	40
Beyer, Poul Petrus Herman (1911)	30
Blichfeldt-Petersen, Aage P. E. (1909)	40
Granøe, Oskar Emil Vang (1909)	20
Hansen, Hans Frederik Chr. (1907)	20
Jónsson, Steingrimur (1910)	30
Jørgensen, Anders Andreas (1909)	40
Knudsen, Sigurd (1910)	35
Lange, Vilh. Tommerup (1909)	35
Madslund, Hans A. Laursen (1910)	35
Nielsen, Kristian Herman (1911)	20
Petersen, Knud (1910)	35
Pindborg, Marius (1910)	30
Thorsen, Ejnar (1910)	40

β. Andre Meddelelser

Overretsprokurator *Bangs* Legat. Juni 1913: Stud. theol. Johannes Larsen.

Enkefru *C. M. Frieses* Legat. Juni 1913: Stud. theol. Levy Blang, Stud. theol. K. V. A. Grøn, Stud. mag. C. G. Kjær, Stud. theol. J. P. Lindeløv.

Garvermester *C. W. Gerickes* Legat. Juni 1913: Studd. theol. P. Chr. Andersen (1908), Levy Blang (1909), E. K. Brygmann (1911), A. Nissen Gemmer (1907), N. I. Heje (1910), E. P. L. Herskind (1907), C. E. Kiilerich (1911), J. P. Lindeløv (1908), M. Kragh Müller (1909), T. M. Nielsen (1909), L. P. Paulsen (1910), J. C. Pedersen (1910) og L. E. S. Teglbjærg (1910); Studd. jur. H. Chr. Bendixen (1908), K. A. Bentzen (1911), A. Chr. Chri-

stiansen (1906), H. H. P. Creutz (1910), H. P. Dela (1910), L. Kr. L. Egholm (1912), L. L. P. L. S. Fabricius (1910), Viggo Florander (1910), Iver Iversen (1908), J. H. Jacobsen (1911), J. P. V. Jensen (1910), O. I. Kjems (1911), H. K. Lyster (1905), Aage Møller (1910), P. E. Nielsen (1910), Johannes Rosbach (1909), A. M. Schmidt (1910), Christian Strøm (1912), N. B. Svendsen (1911) og P. J. L. Thomsen (1908); Studd. polit. Marius Christoffersen (1910), Peter Grove (1911) og H. J. Koed (1910); Studd. med. C. E. Norden Andersen (1910), J. P. Bartholdy (1909), Erik Guldager (1908), J. Chr. Heuch (1909), J. Chr. Hvam (1911), M. G. Ipsen (1909), G. Brandt Jensen (1910), J. N. J. Jensen (1909), H. A. Mathiesen (1910), C. M. V. Munck (1910), N. A. S. Krarup Nielsen (1909), H. E. Gade Pedersen (1909), K. M. Magdalene Pedersen (1907), Knud Repholtz (1909), O. A. Rosing Schow (1910), P. H. Pock Steen (1907), Einar Thomsen (1910), Viggo Topp (1907) og M. C. Vad (1909); Studd. mag. Ingeborg A. P. Andersen (1908), Fanny P. Baruël (1905), Elisabeth C. D. K. Castonier Galster (1911), H. J. Hansen (1910), H. P. Hansen (1906), K. B. Heegaard Jensen (1910), Ida M. Kemp (1906), O. P. Larsen (1907), H. E. H. Mose (1909), A. V. Nielsen (1910), Chr. Hein Nielsen (1908), N. Chr. Olesen (1911), N. Chr. D. Petersen (1910), Thora E. K. Poulsen (1906), A. B. Prip (1910), O. T. J. Spange (1911), Otto Svanholt (1910), G. Chr. Vinten (1910) og A. J. Willer (1910).

Student *Harry Levins* Mindelegat. Juni 1913: Stud. jur. A. L. H. Elmquist.

Konferensraad *S. Linnemanns* Legat. September 1912: Stud. jur. H. Chr. Andersen (1910).

Skeels Legat. December 1912: Ordinære Portioner: Stud. jur. Jul. Sørensen Juul (1909), Stud. med. Chr. Just Olsen (1909), Studd. mag. Johs. Balth. Brøndsted (1909) og Niels Chr. Jensen (1909) og Stud. jur. Jens Jensen Breum (1909); ekstraordinære Portioner: Stud. med. Aage Johs. Als Nielsen (1909), Stud. jur. Joh. Fred. Schack Juhl (1910), Studd. mag. Hans Jørgen Hansen (1910) og Hugo Fricke (1910), Stud. jur. Johs. Haagen Kiil (1910) og Stud. theol. Anders Jensen (1910). Juni 1913: Ordinære Portioner: Stud. med. Aage Johannes Als Nielsen (1909) og Stud. jur. Hans Aage Jørgensen (1909); ekstraordinære Portioner: Stud. jur. Joh. Fred. Schack Juhl (1910), Stud. mag. Hans Jørgen Hansen (1910), Stud. jur. Johs. Haagen Kiil (1910), Stud. mag. Aage Johs. G. Madsen (1910), Stud. jur. A. Mathias Schmidt (1910) og Stud. med. Chr. Nord. Sør. Gundtoft (1910).

Skrikes Stiftelses Studenterstipendium. Januar 1913: Stud. med. S. O. J. Beyerholm (1905) 400 Kr., Studd. mag. Carl Gustav Kjær (1906) 200 Kr. og Niels Gerhard Pedersen (1906) 200 Kr., Studd. jur. Andr. B. Skak Barfod (1908) 200 Kr. og T. K. Selchau (1908) 200 Kr.

Det *Stampeske* Legat: September 1912: Student Jørgen Vestergaard (1912). August 1913: Student Henry Andreas Gideon (1913).

Japetus Steenstrups Legat. 1912: Mag. scient. Hj. Ditlevsen 200 Kr., Cand. mag. Johs. Boye Petersen 200 Kr., Cand. mag. Knud Jessen 156 Kr. 24 Ø., Cand. mag. Knud Friis Johansen 150 Kr.

Treschowske Legat. December 1912: Stud. jur. Poul J. L. Thomsen.

3. Tilkomne Legater ved Universitetet.

I det akademiske Aar er tilkommet fire nye Legater, »*Chr. Grønlunds og Hustrus Legat*«, »*Historikeren Professor, Dr. jur. & phil. Johannes Steenstrups Legat for ældre veltjente Betjente ved Københavns Universitet*«, »*Thorvald Vidførles Mindelegat*« og »*Professor, Dr. theol. P. Madsens og Hustrus Legat for en teologisk Studerende*«.

Fundatsen for Chr. Grønlunds og Hustrus Legat, der under 28. Oktober 1912 er forsynet med kgl. Stadfæstelse, er saalydende:

Fundats for Chr. Grønlunds og Hustrus Legat.

I et af afdøde Professor Carl Christian Howitz Grønlund og ligeledes afdøde Hustru Dorothea Christine Grønlund f. Randrup den 7. September 1899 oprettet Testamente er det bestemt, at $^4/_{20}$ af Ægtefællernes efterladte Formue skal anvendes til Oprettelse af et Legat til Fordel for en flink Student eller Kandidat, der studerer Botanik, hvorhos det er overdraget til undertegnede Kriminalretsassessor O. H. Krabbe som executor testamenti i Forening med Universitetets ordinære Professor i Botanik at oprette Fundatsen for Legatet.

I Henhold hertil har vi efter Samraad med Konsistorium og i Forventning om kongelig Stadfæstelse oprettet følgende paa Bestemmelserne i Testamentet støttede

F u n d a t s.

1. Legatet skal bære Navnet »Chr. Grønlunds og Hustrus Legat«.

2. Legatkapitalen udgør et Beløb af 10.670 Kr. 12 Øre, der paa Skiftet efter Enkefru Grønlund kontant er udlagt til Legatet.

3. Legatet, hvis Kapital ingen Sinde maa forringes, bestyres som en for sig bestaaende selvstændig Formue, men iøvrigt paa samme Maade som Universitetets øvrige Legatmidler.

4. Legatrenterne bortgives aarlig af Universitetets ordinære Professor i Botanik til en flink Student eller fra Københavns Universitet udgaaet Kandidat, der studerer Botanik.

Legatet kan af den samme Person nydes i 3 Aar.

Skulde der en enkelt Gang ikke findes nogen kvalificeret Student eller Kandidat, der studerer Botanik, lægges Renterne for det paagældende Aar til Legatkapitalen.

5. Forandringer i denne Fundats kan foretages af Konsistorium med Ministeriet for Kirke- og Undervisningsvæsenets Stadfæstelse.

København, den 3. September 1912.

C. Raunkiær, Professor ved Universitetet. — Oluf H. Krabbe, Kriminalretsassessor.

Ved Indbetalingen til Universitetskvæsturen af Legatkapitalen medfulgte et ved dennes foreløbige Forrentning i en Sparekasse indvundet Beløb af 79 Kr. 63 Øre, der i Henhold til Konsistoriums Beslutning af 9. December 1912 blev lagt til Kapitalen.

Fundatsen for Historikeren Professor, Dr. jur. & phil. Johannes Steenstrups Legat for ældre veltjente Betjente ved Københavns Universitet, der under 28. Januar 1913 er forsynet med kgl. Stadfæstelse, er saalydende:

Fundats for Historikeren Professor, Dr. jur. & phil. Johannes Steenstrups Legat for ældre veltjente Betjente ved Københavns Universitet.

Konsistorium ved Københavns Universitet har fra Justitsraad Chr. Larsen modtaget en Kapital af 4.000 Kr. i 4 pCt. Kreditforeningsobligationer med vedhængende Renter for hele Kalenderaaret 1912, som han har ønsket knyttet til Professor, Dr. jur. & phil. Steenstrups Navn til Oprettelse af et Legat for ældre veltjente Betjente ved Københavns Universitet, og hvis Renter kan udbetales hvert Aar paa hans Fader, Professor Japetus Steenstrups Fødselsdag den 8. Marts. I Overensstemmelse med de af Legatstifteren fremsatte Forslag fastsættes herved følgende Regler for Legatet.

1. Legatets Kapital, der ingen Sinde maa nedbringes under sit nuværende Beløb, bestyres paa samme Maade som Københavns Universitets øvrige Legatmidler. Skulde der nogen Sinde lides Tab af Kapital, bliver ingen Legatportion at uddele, før det nuværende Beløb paany er indvundet gennem Opsparing af de aarlige Indtægter.

2. Legatets Bestyrelse bestaar af Universitetets Kvæstor og Professor Rostgardianus ved Københavns Universitet. Universitetets nuværende Kvæstor K. Goos og nuværende Professor Rostgardianus Dr. Joh. Steenstrup skal dog bestyre Legatet, saa længe de lever.

3. Af Legatets Renter med Fradrag af Administrationsgebyr til Universitetet og andre Administrationsudgifter, udbetales hvert Aars 8. Marts — første Gang 8. Marts 1913 — 3 Portioner, hvis Størrelse fastsættes af Bestyrelsen, dog ikke under 50 Kr. hver, til 3 ældre veltjente Betjente, som i det mindste i 20 Aar har udført deres Tjeneste samvittighedsfuldt. Legatet tildeles for et Aar ad Gangen, dog kan Bestyrelsen tildele samme Person en Legatportion ogsaa i det følgende Aar; men først efter at paany to Aar er gaaede, kan Vedkommende igen komme i Betragtning ved Bortgivelse af Legatet. Ved Legatets første Uddeling i 1913 bliver en Portion at tillægge Bud ved Den polytekniske Læreanstalt Niels Larsen. Hvad der i et Aar ikke uddeles, oplægges og frugtbargøres efter de almindelige Regler.

4. Bekendtgørelse om Uddeling af Legatet sker paa den Maade, Bestyrelsen finder hensigtsmæssigst, og Ansøgning indgives inden Januar Maaneds Udgang.

5. Den en Betjent tillagte Legatportion kan ikke være Genstand for Salg, Gave eller Pantsætning, ligesom den skal være undtagen Kreditorers Forfølgning ved Arrest, Beslag, Execution eller paa anden Maade. Den udbetales kun mod Kvittering af den paagældende personlig eller efter Fuldmagt af Legatnyderen, hvilken Fuldmagt skal være underskrevet af to Vitterlighedsvidner.

6. Forandringer i nærværende Fundats kan af Konsistorium efter Indstilling af den til enhver Tid fungerende Bestyrelse, med Forbehold af Sanktion af Ministeriet for Kirke- og Undervisningsvæsenet, foretages, for saa vidt de ikke berører Hovedpunkter i Fundatsen.

Fundatsen for Thorvald Vidførles Mindelegat, der under 3. Maj 1913 er forsynet med kgl. Stadfæstelse, er saalydende:

Fundats for Thorvald Vidførles Legat.

Ifølge afdøde Universitetspedel Mogens Adser Mule's Testamente er der til Københavns Universitet indbetalt et kontant Beløb af 5.000 Kr., for hvilket Beløb der ifølge Testators Ønske skal oprettes et Legat, der skal bære Navnet »Thorvald Vidførles Mindelegat«, og hvis halvaarlige Rente skal tilfalde en flittig og trængende islandsk Student, der studerer ved Københavns Universitet. I Testamentet er endvidere udtalt Ønske om, at Konsistorium vil paatage sig Bestyrelsen og Uddelingen af dette Legat samt ved Fundats fastsætte alle nærmere Regler om Legatet, dets Administration og dets Uddeling.

I Henhold hertil har Konsistorium forfattet følgende

Fundats.

1. Legatets Navn er »Thorvald Vidførles Mindelegat«.

2. Legatkapitalen bestaar af 4 pCt. Rente bærende Obligationer fra Den ny Kreditforening af Købstadgrundejere i Nørrejylland, 7de Serie, til et samlet Paalydende af 5.400 Kr. samt et kontant Beløb af 16 Kr. 26 Øre.

3. Legatet, hvis Kapital ingen Sinde maa forringes, bestyres som en for sig bestaaende selvstændig Formue, men iøvrigt paa samme Maade som Universitetets øvrige Legatmidler. Skulde der nogen Sinde lides Tab af Kapital, bliver ingen Legatportion at uddele, før det nuværende Beløb paany er indvundet gennem Opsparing af de aarlige Indtægter.

4. Legatets Renter bortgives for 1 Aar ad Gangen, første Gang i Juni 1913, af Konsistorium efter Indstilling af Legatets Efor til en flittig og trængende islandsk Student ved Københavns Universitet, der har taget Studentereksamen enten ved Reykjavik højere Almenskole eller her i Landet.

Legatet kan tildeles samme Person flere Aar i Træk.

5. Legatets Efor vælges af Konsistorium.

6. Tillæg til eller Forandringer i denne Fundats i det Øjemed at fremme Legatets fundatsmæssige Formaal kan vedtages af Konsistorium med Ministeriet for Kirke- og Undervisningsvæsenets Stadfæstelse.

Fundatsen for Professor, Dr. theol. P. Madsens og Hustrus Legat for en teologisk Studerende, der under 28. August 1913 er forsynet med kgl. Stadfæstelse, er saalydende:

Fundats for Professor, Dr. theol. P. Madsens og Hustrus Legat for en teologisk Studerende.

I min afdøde Mands, Biskop over Sjællands Stift, Dr. theol. P. Madsens, og mit Testamente var der fastsat Bestemmelse om Oprettelse af et Legat, som skulde benævnes »Professor, Dr. theol. P. Madsens og Hustrus Legat for en teologisk Studerende«. Efter at min Mand den 1. Januar 1910 havde overtaget Embedet som Biskop over Sjællands Stift, var det hans Hensigt at lade denne Bestemmelse træde i Kraft allerede, medens han selv levede. Men han naaede ikke at faa Sagen ordnet, inden han den 7. August 1911 afgik ved Døden. I Henhold til min Mands nævnte Ønske har jeg nu besluttet at lade Testamentets Bestemmelse træde i Kraft og at fastsætte for Legatet følgende i Overensstemmelse med Testamentet affattede

Fundats.

1. Legatets Navn er »Professor, Dr. theol. P. Madsens og Hustrus Legat for en teologisk Studerende«.

2. Legatkapitalen er indbetalt til Universitetet med 15.000 Kr. 4 pCt. Kasseobligationer fra Kreditforeningen af Grundejere i de danske Østifter, 10de Serie, samt 500 Kr. kontant.

3. Legatet, hvis Kapital ingen Sinde maa forringes, bestyres som en for sig bestaaende selvstændig Formue, men iøvrigt paa samme Maade som Universitetets øvrige Legatmidler, dog at Kapitalen stedse skal anbringes i paa Børsen noterede Obligationer, hvori umyndiges Midler maa anbringes. Hvad der maatte indvindes ved Udtrækning af Legatets Obligationer, lægges til Kapitalen. Skulde denne nogen Sinde blive nedbragt under sin i § 2 nævnte Størrelse, bliver ingen Legatportion at udbetale, førend denne Størrelse igen er naaet.

4. Det fulde aarlige Udbytte af Legatkapitalen efter Fradrag af Afgiften for Bestyrelsen tillægges en teologisk Student ved Københavns Universitet. Ved Udnævnelsen af Legatnyderen skal Hensyn til Evner og Flid gaa forud for Hensyn til Trang, dog er det en Selvfølge, at Legatet ikke kan bortgives til nogen, som ikke er trængende til akademisk Understøttelse. Legatet, der udbetales med Halvdelen i hver 11. December og 11. Juni Termin, uddeles for et Aar ad Gangen, første Gang til 11. December Termin d. A. Legatet kan flere Gange gives til den samme, saalænge hans Studeringer ikke er tilendebragte, og han opfylder de almindelige Betingelser for at erholde akademisk Understøttelse.

5. Indstilling om Legatets Bortgivelse sker til det teologiske Fakultet af Legatets Eforus, saalænge jeg lever dog efter Samraad med mig. Eforus vælges af Konsistorium blandt det teologiske Fakultets Medlemmer, dog at Professor, Lic. teol. F. E. Torm er Efor, saalænge han er Medlem af Fakultetet.

6. Forandringer i denne Fundats kan foretages af Konsistorium med Ministeriet for Kirke- og Undervisningsvæsenets Stadfæstelse, dog at Legatets Hovedformaal ingen Sinde maa forandres, og at ingen Forandring, saalænge jeg lever, kan foretages uden mit Samtykke.

Vedbygaard, den 27. Juli 1913.

Ch. Madsen,
f. Storck.

— Ved Gavebreve af 12. December 1912 og 12. Februar 1913 har Professor, Dr. phil. Schwanenflügel forøget Kapitalen for »Dr. phil. H. H. L. Schwanenflügels og Hustrus Legat« (Aarbog 1905—06, S. 448—49, 1910—11, S. 302, 1911—12, S. 826) med henholdsvis 300 Kr. og 1000 Kr.

— I Henhold til afdøde Frk. L. A. M. Scharlings Testamente er der af hendes efterladte Formue udbetalt 1000 Kr. til »Professor, Dr. theol. C. E. Scharlings Legat, stiftet af Professor, Dr. William Scharling« (Aarbog 1894—95, S. 715—17).

— Under 13. Maj 1912 forespurgte Executor testamenti i Frk. J. V. O. Paludan-Müllers Dødsbo Konsistorium, om dette maatte være villigt til at paatage sig Bestyrelsen og Uddelingen af et Legat, der i Henhold til Frk.

Paludan-Müllers Testamente skulde oprettes under Navn af »Det Paludan-Müllerske Familielegat«, og som var bestemt for ugifte Piger, der nedstammer fra Biskop Jens Paludan-Müller, eller, hvis ingen saadanne melder sig, for en ugift Datter af en Professor i Historie eller Teologi ved Københavns Universitet. Efter i den Anledning at have brevvekslet med Kvæstor meddelte Konsistorium 21. September 1912 Executor, at Konsistorium ikke fandt tilstrækkelig Anledning til at overtage Bestyrelsen af det nævnte Legat, der efter samtlige foreliggende Oplysninger kun var af rent potentiel Interesse for Universitetet.

4. Almindelige Bestemmelser vedrørende Legaterne.

Angaaende nye Regler for *Beviset for akademisk Flid* se foran S. 988—92.

— Under 23. Oktober 1912 udsendte Konsistorium følgende *Cirkulære til Eforerne for Universitetets Legater og Kollegierne*:

Paa given Foranledning skal Konsistorium herved anmode D'Herrer Eforer om:

1) At indsende Indstillinger om Udnævnelse til de Legater, hvortil Konsistorium udnævner, mindst 8 Dage før det Møde, hvori Udnævnelsen skal finde Sted.

2) Umiddelbart efter, at Udnævnelse til et Legat har fundet Sted, hvad enten det er Konsistorium eller andre, der udnævner, at gøre Opslag om Tid og Sted for Udbetalingen eller sende direkte Meddelelse herom til den eller de udnævnte.

3) At sende Konsistorium Indberetning om Udnævnelse til alle de Legater, hvortil Konsistorium ikke selv udnævner, forsaavidt Fakulteterne ikke sender saadan Indberetning.

4) At indsende alle Protokoller til Konsistoriums Kontor og ikke direkte til Revisionen.

Opmærksomheden henledes paa, at det som Følge af Bestemmelsen i Nr. 1 eventuelt vil være nødvendigt at rykke Tidspunktet for Opslag om Ledighed i Legatet noget frem.

5. Forandringer i de fundatsmæssige Bestemmelser for enkelte Legater eller nærmere Regler for disse.

a. Student Harry Levins Mindelegat.

Ifølge Fundatsen for Student Harry Levins Mindelegat*) skal Legatets Renter udbetales aarlig den 9. Juli, første Gang den 9. Juli 1913. Da Legatkapitalen blev indbetalt med Kupons pr. 1. Juli 1912, vilde der saaledes til den første Uddeling være 3 Halvaars Renter. Da Konsistorium imidlertid ikke fandt, at der var Anledning til at lade den første Legatportion være større end de senere, vedtog det 9. December 1912 efter Konference med Legatstifteren, at det første Halvaars Rente skulde lægges til Kapitalen.

---

*) Aarbog 1911—12 S. 825.

b. Frøken J. J. Levins Legat.

Efter at Konsistorium havde modtaget Indberetning fra Universitetets Kvæstor om, at Oplagsfonden for Frøken J. J. Levins Legat havde naaet et Beløb af 2000 Kr. ud over den oprindelige Legatkapital, bestemte Konsistorium 25. Januar 1913 efter at have brevvekslet med Legatets Efor, *at* der af Oplagsfonden skulde overføres 2000 Kr. til Hovedkapitalen, *at* Legatportionen fra og med Juni Termin 1913 skulde forhøjes til 450 Kr. aarlig, samt *at* der til Dannelse af en ny Oplagskapital skulde anvendes dels det Beløb, hvormed Legatets samlede Kapital oversteg 13.000 Kr., dels Overskudet af Hovedkapitalens Renter og Oplagskapitalens egne Renter. Jfr. Aarbog 1899—1900 S. 429.

6. Bevillinger eller Undtagelser fra de lov- eller fundatsmæssige Bestemmelser for Legaterne.

Eichels Legat.

I Henhold til Fundatsens § 7 tilstod Konsistorium Discipel i Haderslev Latinskole Chr. Olling en fortsat Understøttelse paa 400 Kr. og Cand. theol. Hans Chr. Lindholt en fortsat Understøttelse paa 1000 Kr., begge for 1 Aar fra 1. April 1913.

7. Oplagspengene fra de lærde Skoler.

Under 1. Juli 1913 tilskrev Konsistorium Ministeriet saaledes: „Den hidtilværende Ordning med Flidsattester har længe ved Universitetet været følt som i høj Grad utilfredsstillende, og den akademiske Lærerforsamling har derfor i sit Møde den 12. Juni d. A. besluttet, i Tilknytning til den Aarsliste over Universitetets Studerende, som fra September vil blive indført, med Hensyn til Beviset for akademisk Flid forsøgsvis at indføre en noget anden Ordning, saaledes som den har fundet Udtryk i vedlagte Udkast til en Bekendtgørelse fra Konsistorium*). I Ministeriets Bekendtgørelse Nr. 125 af 4. Maj 1909 angaaende de offentlige Understøttelser ved Statens højere Almenskoler og Sorø Skole og Opdragelsesanstalt**), § 22, 4. Stykke, findes der imidlertid en Bestemmelse, der synes at forudsætte den hidtil bestaaende Ordning, og Konsistorium tillader sig derfor, for at bringe Bestemmelsen i Overensstemmelse med de nye Regler om Bevis for akademisk Flid, som ønskes indført ved Universitetet, at indstille til det høje Ministerium, at der i Linie 3 i Stedet for „Flidsattester“ sættes: „de sædvanlige Beviser for akademisk Flid“ og i Linie 4 „Flidsattest“ rettes til „saadant Bevis“.“

Herpaa svarede Ministeriet 12. s. M. saaledes: „I Anledning af at D'Herrer Rektor og Professorer i Skrivelse af 1. d. M. (J. N. $^{163}/_{13}$) næst at meddele, at den hidtilværende Ordning med Flidsattester for de studerende forsøgsvis er ændret, har indstillet, at der i Overensstemmelse hermed foretages en Ændring i Ministeriets Bekendtgørelse af 4. Maj 1909 § 22 om Udbetaling af Studenternes Oplagspenge fra Skolerne, skal Ministeriet tjenstligst meddele til Efterretning, at man vel er enig i, at der

*) Se foran S. 988—92.

**) Aarbog 1908—09 S. 603.

ved den ny Ordning bliver en formel Ukorrekthed i Redaktionen af den paagældende Bestemmelse, men maa formene, at Hensigten med denne, at der skal præsteres sædvanligt Bevis for akademisk Flid, er tilstrækkelig klar, saaledes at det næppe vil være nødvendigt at lade udgaa en ny Bekendtgørelse om en Redaktionsændring i saa Henseende.“

8. De med Universitetet forbundne Kollegier.

a. Borchs Kollegium.

Under 21. Sept. 1912 meddelte Konsistorium efter Indstilling fra Eforen Tilladelse til, at Cand. mag. Vilhelm Slomann paa Grund af en Studierejse af omtrent 1 Aars Varighed opgav sin Plads paa Kollegiet fra 30. s. M. at regne med Udsigt til ved stedfindende Vakance at generholde Pladsen for den resterende Del af hans Alumnetid.

— I Anledning af et under 30. Sept. 1912 fra Ministeriet til Erklæring modtaget Andragende fra Ejeren af Ejendommen Krystalgade Nr. 9 om, at to i Kollegiets Have staaende Træer, der dækker for Façaden til den nævnte Ejendoms Baghus, maatte blive fjernede, indhentede Konsistorium Eforens Udtalelse, bilagt med Udtalelser fra Inspektor og den botaniske Gartner. Da det af disse Udtalelser fremgik, at de to Træer er til stor Gavn for Kollegiets Have og derfor ikke bør fjernes, samt at de gentagne Gange var blevet stærkt beskaarne af Hensyn til Lejlighederne i det nævnte Baghus, indstillede Konsistorium 21. Novbr. 1912, at det meddeltes Ejeren, at hans Andragende ikke kunde bevilges, hvorefter Ministeriet 29. s. M. tilskrev ham, at det ikke fandt tilstrækkelig Anledning til at lade de paagældende Træer fælde.

— Den i Aarbog 1911—12 S. 828—36 omhandlede Hovedreparation og delvise Ombygning af Kollegiebygningen blev paabegyndt i Foraaret 1912 og fuldført i Sommerens Løb. De væsentligste af de Forandringer, der herved foretoges, var følgende: Festsalen flyttedes fra 2den Sal op i Tagetagen, der forsynedes med 3 Kviste paa hver Side af Huset for at give Lys til Salen. Denne fik buet Loft, og til dens Udsmykning blev anvendt saa mange af de til den gamle Sal hørende dekorative Led (Gesims, Pilastre, Talerstol, Kakkelovne), som kunde finde Anvendelse efter de nye Forhold. Hovedtrappen blev forlænget fra 2den Sal op til Kvistetagen, og i hver Ende af Huset blev der anbragt en Reservetrappe, af hvilke 2 Reservetrapper den østre blev ført helt op til Kvistetagen. Paa den gamle Festsals Areal paa 2den Sal blev indrettet Alumne-Lejligheder. Paa 1ste og 2den Sal blev indrettet 2 Tekøkkener, 2 Badeværelser med Brusebad samt 2 W. C. I Alumne-Lejlighederne blev indlagt Vandledninger og opsat Fajance-Haandvaske med Afløb. Portnerens Lejlighed blev udvidet med 1 Stue og der blev indrettet Vaskerum for ham i Kælderen. Laboratoriebygningen i Haven blev befriet for de tilbyggede Retirader og dens Mure rensede og hvidtede. Derimod maatte en planlagt Forandring af denne sidste Bygning opgives paa Grund af den Forøgelse i Udgift til Hovedbygningens Istandsættelse, der indtraadte som Følge af, at der af Bygningskommissionen blev forlangt opsat 2 Reservetrapper i Stedet for som oprindelig planlagt kun 1. Endelig blev der som i Aarbog 1911—12 S. 836 nævnt opført et Cycleskur i Haven.

Under disse Byggeforanstaltninger udbetaltes der i Husleje- og Flytningsgodtgørelser til 14 Alumner og Portneren det i Aarbog 1911—12 S. 831 nævnte Beløb 2.464 Kr. 2 Alumnepladser var ubesatte under Ombygningen. Af Alumnerne boede 8 sammen paa Mynsters Gang paa det kgl. Frederiks Hospital, hvorhen ogsaa Portneren flyttede, idet han paa Grund af Kravet om 2 Reservetrapper i Stedet for 1 ikke, som det oprindelig havde været Meningen, kunde blive boende paa Kollegiet under Ombygningen.

Efter at denne var fuldført, afholdt Alumnerne den 21. Decbr. 1912 en Fest i Anledning af Ombygningen. Hertil blev der ved Konsistoriums Skrivelse af 10. Jan. 1913 bevilget dem et Tilskud paa 100 Kr. af Legaternes Overskudsfonds Renter.

b. Elers Kollegium.

Under 16. Septbr. 1912 anholdt Eforen om, at Udgiften, 564 Kr. 38 Ø., ved en Istandsættelse af Kollegiets Tag og Tagrender, som det havde vist sig nødvendigt at foretage i Sommerferien, og som han derfor havde ladet udføre, maatte blive udredet af Kommunitetets Midler. Konsistorium indhentede en Erklæring om Eforens Andragende fra Kvæstor og indstillede derefter 14. Oktbr. i Overensstemmelse med denne, at det paagældende Beløb søgtes bevilget paa Kommunitetets Budget paa Tillægsbevillingsloven for 1912—13. Da Ministeriet 31. Oktbr. udbad sig Oplysning meddelt, om Kollegiet ikke selv kunde have afholdt denne Udgift, indhentede Konsistorium Udtalelser herom fra Eforen og Kvæstor, der begge med samme Begrundelse ansaa det for urigtigt at afholde Beløbet af Kollegiets Kassebeholdning. Kvæstor udtalte bl. a. følgende: „Kollegiets Budget bestaar kun af faa Indtægts- og Udgiftsposter. Indtægten hidrører væsentlig fra Renter af Kollegiets Kapital, der er uforandret. Udgiftsposterne er gennemgaaende stabile; kun med Hensyn til Udgiften til Vedligeholdelsen af Bygningen findes der i de enkelte Aar Forskelligheder Sted. Efter et Gennemsnit for de sidste 5 Aar (1907—11) har Vedligeholdelses-Udgifterne udgjort aarlig ca. 390 Kr. Efter de her foreviste Regninger for Vedligeholdelsen i 1912 er Udgiften 457 Kr. 86 Ø. Allerede heraf burde det fremgaa, at en særlig Udgift til Reparation af Tag og Tagrender, til Beløb 564 Kr. 38 Ø. ikke kan afholdes af Kollegiets egne Midler, uden at dette maa lide herunder paa anden Maade. Man kan ikke herimod indvende, at Kollegiet begyndte Aaret med en kontant Beholdning af 1.051 Kr. 26 Ø. Hver Termins Renter sigter til Afholdelen af Udgifter, som derefter forfalder, ikke — som af Eforus antaget — til Udgifter, som i det forløbne Halvaar er forefaldne, hvad der vilde medføre, at Eforus maatte staa i meget betydelige Forskud for Kollegiet, da de fleste Udgifter maa betales straks. Aaret maa derfor ende med en ret betydelig Kassebeholdning, for at Kollegiet skal kunne klare sig, indtil det i den følgende Termin paany hæver Renter. Kollegiets Kassebeholdning har været nede paa et altfor ringe Beløb. Først i de sidste Aar har Eforus bragt den op paa en rimelig Størrelse. Nu at tage den her omspurgte, rent særlige Udgift til Reparation af Tag og Tagrender paa Kollegiets Regnskab vilde være atter at trykke dets økonomiske Status længere ned, end Kollegiet kan taale. Endelig skal man gøre opmærksom paa,

at forsaavidt Ministeriet maatte bifalde, at den her omhandlede Udgift søges bevilget af Kommunitetets Midler, vilde dettes eventuelle Tilskud til en Ombygning af Kollegiet derved forholdsvis formindskes". Konsistorium henholdt sig 23. Jan. 1913 til de i Eforens og Kvæstors Erklæringer meddelte Oplysninger, og Ministeriet meddelte derefter 13. Febr., at det havde stillet Forslag om, at Beløbet udrededes af Kommunitetets Midler, idet det tilføjede, at det i Tilfælde som det foreliggende vilde finde det korrektest, at Ministeriets Approbation paa et saadant Arbejdes Foretagelse indhentedes, forinden Arbejdet udførtes. Beløbet blev bevilget paa Tillægsbevillingsloven for 1912—13, jfr. Rigsdagstid. 1912—13, Till. B. Sp. 1637—40.

c. *Valkendorfs Kollegium.*

Under 26. Okt. 1912 tilskrev Konsistorium Ministeriet saaledes: „I Skrivelse af 29. Juni f. A. tillod Konsistorium sig til det høje Ministerium at indstille, at der til Forbedring af de nuværende hygiejniske og sociale Forhold paa de forskellige Studenterkollegier blev truffet en Række Foranstaltninger, saaledes at der til Istandsættelse af Kollegierne af Kommunitetets Midler søgtes bevilget ialt 58.324 Kr. een Gang for alle og til forøgede Udgifter ved Kollegiernes aarlige Vedligeholdelse og Drift 12.127 Kr. 33 Øre aarlig. I det Ændringsforslag, Ministeriet i den Anledning stillede til 3die Behandling af Forslaget til Finansloven for 1912—13, udtalte det, at det maatte anse det for meget ønskeligt, at Studenterkollegierne ved de tilsigtede Foranstaltninger bragtes paa Højde med Nutidens Krav, men at man dog formente, at det efter Omstændighederne kunde forsvares at fordele disse Udgifter paa to eller flere Finansaar, saaledes at man for Finansaaret 1912—13 indskrænkede sig til Hovedreparationen af Borchs Kollegium, hvilken Foranstaltning efter det oplyste var paatrængende nødvendig; i Henhold til dette Forslag bevilgedes der paa Finansloven til Hovedistandsættelse af det nævnte Kollegium et Beløb af 17.264 Kr. Konsistorium mente herefter at kunne nære Forventning om, at en Bevilling til videre Gennemførelse af de nævnte Foranstaltninger vilde blive optaget paa Forslaget til det følgende Aars Finanslov, men ser nu til sin Beklagelse, at dette ikke er sket. Da imidlertid de foreslaaede Reparationsarbejder ved Valkendorfs, Elers' og Hassagers Kollegier og de øvrige Foranstaltninger til Forbedring af Kollegiernes Forhold tør siges at være ikke mindre paatrængende nødvendige, tillader Konsistorium sig herved indstændig at anmode det høje Ministerium om fra sin Side at ville virke til, at denne Sag i videst muligt Omfang fremmes endnu i indeværende Rigsdagssamling". Efter Ministeriets Forslag af 19. Decbr. 1912 blev der derefter efter et til 3die Behandling af Finansloven for 1913—14 stillet Ændringsforslag bevilget 30.740 Kr. af Kommunitetets Midler til Hovedistandsættelse m. m. af Valkendorfs Kollegium, jfr. Rigsdagstid. 1912—13, Till. B. Sp. 1019—20 og Aarbog 1911—12 S. 828—36.

— Under 28. Febr. 1913 bifaldt Konsistorium, at der i Aaret 1. April 1913—31. Marts 1914 af Kollegiets Midler udbetaltes Kollegiets Portner et maanedligt Lønningstillæg af 12 Kr., jfr. Aarbog 1911—12 S. 836.

9. Kommunitetsstipendiet og Regensbeneficiet.

a. Ekstraordinær Understøttelse til en færøisk medicinsk Student.

Som i Aarbog 1911—12, S. 840—46, meddelt bifaldt Ministeriet 15. Juni 1912, at der af Kommunitetets Udgiftspost 1. e. udbetaltes Stud. med. J. G. M. Zachariasen en ekstraordinær Understøttelse paa 400 Kr. for Tiden 1. Marts 1912 til 28. Februar 1913. Ministeriet tilføjede, at det senere vilde tage Bestemmelse om en eventuel Ændring af den paagældende Kontos Tekst, saaledes at der i det hele tillagdes færøiske medicinske Studenter samme Understøttelse efter Regensbeneficiets Udløb som islandske. Paa Tillægsbevillingsloven for 1912—13 blev der givet Hjemmel for Understøttelsen til Student Zachariasen efter nedenstaaende Skrivelse af 3. April 1913 fra Ministeriet til Folketingets Finansudvalg jfr. Rigsdagstidende 1912—13, Till. B. Sp. 2203—05. I denne Skrivelse er det tillige forklaret, hvorfor Ministeriet ikke for Tiden fandt Anledning til at foretage den ovennævnte Ændring af Kontoens Tekst. Ministeriets Skrivelse til Finansudvalget var saalydende:

„Paa Underkonto e. under Kommunitetets Udgiftspost 1. er bevilget et Beløb af 2.600 Kr. til islandske studerende, som ved Københavns Universitet forbereder sig til lægevidenskabelig Eksamen, og Lægekandidater fra Island til deres Ophold paa den herværende Fødselsstiftelse for at gennemgaa et klinisk Kursus samt for i nogen Tid at besøge de herværende Hospitaler og Apoteker. Understøttelsen af Kontoen har været tildelt islandske Studenter efter Udløbet af det dem som privilegerede Gratister for 4 Aar tildelte Kommunitetsstipendium, og Hensigten med Bevillingen er i Betragtning af den paa Island herskende Lægemangel at opmuntre Islændere til at drive det lægevidenskabelige Studium ved Københavns Universitet. Under Hensyn til, at lignende Forhold delvis gør sig gældende for Færøernes Vedkommende, har Ministeriet i Henhold til en fra Konsistorium ved Københavns Universitet modtagen Indstilling bifaldet, at der af Kontoen udbetales Stud. med. J. G. M. Zachariasen fra Færøerne et Beløb paa 400 Kr., da hans Kommunitetsstipendium nu er udløbet og han, saafremt der ikke tilstaas ham en Understøttelse, vil være ude af Stand til at fuldende sine Studier. Ministeriet har derhos overvejet Spørgsmaalet om at forandre Anmærkningen til den omhandlede Underkonto saaledes, at der af denne ogsaa kan uddeles Understøttelser til færøske medicinske Studenter, og har i den Anledning brevvekslet med Justitsministeriet om Sagen. Da dette Ministerium imidlertid har udtalt, at det ikke finder Grund til, at der i Almindelighed indrømmes færøske medicinske Studenter ekstraordinær Adgang til Understøttelse, naar Understøttelse i enkelte Tilfælde kan indrømmes saadanne Ansøgere, der er særligt anbefalede af Justitsministeriet, finder man for Tiden ikke Anledning til at søge en almindelig Bemyndigelse for Ministeriet til at uddele de omhandlede Understøttelser til færøske Medicinere.

Det er af Stipendiebestyrelsen oplyst, at Understøttelserne til islandske medicinske Studenter i intet Aar siden 1873—74 har naaet Maksimum 1.600 Kr., men i de allerfleste Aar har været endog betydelig under dette Beløb. Den herommeldte Understøttelse har ej heller medført, at nogen islandsk Ansøger har maattet staa tilbage, ligesom der ej heller i dette Tilfælde vil finde nogen Overskridelse Sted af Kontoen.

Med Bemærkning, at Forholdet saaledes kun er det, at Ministeriet søger Finanslovhjemmel for, at Understøttelsen er tillagt en færøsk Student, skal man anmode det ærede Udvalg om til 3die Behandling i Folketinget af Forslag til Tillægsbevillingsloven for Finansaaret 1912—13 at ville fremsætte følgende Ændringsforslag som stillet af dette Ministerium:

Til § 18 A. Institutter med særlige Fonds. I. Kommunitetet. Til Udgiftspost 1.

I Teksten optages følgende Anmærkning:

Af Underkonto e. under fornævnte Udgiftspost er der for Tiden fra 1. Marts 1912 til 28. Februar 1913 tillagt Stud. med. J. G. M. Zachariasen af Fuglø, Færøerne, en Understøttelse paa 400 Kr."

Under 15. Marts 1913 indsendte Stipendiebestyrelsen til Konsistorium et af Regensprovsten og det lægevidenskabelige Fakultet anbefalet Andragende fra Student Zachariasen om Forlængelse for et Aar af Understøttelsen. I Tilslutning til Stipendiebestyrelsen indstillede Konsistorium 18. Marts Andragendet til Bevilgelse. Da Ministeriet imidlertid, forinden Understøttelsen forlængedes, mente at maatte have Sikkerhed for, at der paa den paagældende Konto havdes disponible Midler til at imødekomme de Ansøgninger, der i Løbet af Finansaaret 1913—14 maatte fremkomme fra de islandske medicinske Studenter og Læger, og da saadan Sikkerhed først vilde kunne skaffes ved Finansaarets Slutning, medens Zachariasen agtede at indstille sig til sidste Del af Embedseksamen i Vinteren 1913—14, foreslog Stipendiebestyrelsen i en af Kvæstor tiltraadt og af Konsistorium under 31. Maj 1913 med dets Tilslutning til Ministeriet indsendt Erklæring, at der af det for Finansaaret 1912—13 paa Kontoen uanvendte Beløb, 550 Kr. 03 Ø., tillagdes Student Zachariasen en ny — afsluttende — Understøttelse paa 400 Kr. Ministeriet tillod imidlertid ved Skrivelse af 19. Juni 1913, at der paa forventet Tillægsbevilling for Finansaaret 1913—14 tillagdes ham en Understøttelse paa 400 Kr. for et Aar fra 1. Marts 1913 at regne, for hvilken Understøttelse Ministeriet var sindet at søge finansiel Hjemmel paa Tillægsbevillingsloven 1913—14.

b. Stipendieportionerne til Alumner ved det grønlandske Seminarium.

(Jfr. Aarbog 1907—08 S. 192.)

Under 8. Oktober 1912 tilskrev Ministeriet Stipendiebestyrelsen under Henvisning til den Skrivelse af 13. Marts 1908, hvorved Ministeriet midlertidigt havde stillet de to af de det grønlandske Seminarium tillagte fire Portioner af Kommunitets- og Regensbeneficiet til Stipendiebestyrelsens Raadighed, at Ministeriet, da der antagelig ikke i nogen nærmere Fremtid vilde blive Brug for flere danske Præster i Grønland, ikke indtil videre vilde have Anvendelse for de to resterende af de nævnte 4 grønlandske Portioner og derfor vilde være villigt til paa de i Skrivelsen af 13. Marts 1908 anførte Betingelser at stille ogsaa de nævnte Portioner til Bestyrelsens Disposition. Ministeriet udbad sig herom en Udtalelse fra Stipendiebestyrelsen, idet det bemærkede, at den af de to omhandlede Stipendieportioner, der for Tiden var tillagt en grønlandsk Alumne, sidste Gang vilde være at udbetale for Marts Maaned 1913.

Efter at have indhentet en Erklæring af 18. Jan. 1913 fra Kvæstor tilskrev Stipendiebestyrelsen 24. s. M. Ministeriet, at den med Tak vilde

modtage Ministeriets Tilbud. Da den ene Portion imidlertid efter det foranstaaende først vilde blive ledig fra 1. April, indstillede Stipendiebestyrelsen, at den anden Portion, der ikke for Tiden var tillagt nogen grønlandsk Alumne, blev stillet til Raadighed fra 1. Februar, for at det derved kunde muliggøres, at begge de ved Ministeriets Tilbud tilkomne Kommunitetsstipendier kunde uddeles i den sædvanlige Uddelingstermin fra 1. Marts.

Herefter tilskrev Ministeriet 7. Februar 1913 Stipendiebestyrelsen saaledes: „Efter Modtagelsen af Stipendiebestyrelsens Skrivelse af 24. f. M. stiller Ministeriet herved 2 Portioner af Kommunitetsstipendiet og Regensbeneficiet, der er bestemte til grønlandske Alumner, men for hvilke der ikke er Brug i dette Øjemed, til Disposition for Bestyrelsen, mod at Ministeriet, saafremt der senere maatte haves Anvendelse for Portionerne til Alumnerne ved det grønlandske Seminarium, med $^1/_2$ Aars Varsel til en af Stipendiets sædvanlige Uddelingsterminer, kan kræve de paagældende Portioner tilbage til Seminariets Raadighed. Det tilføjes, at den ene af de omhandlede Portioner, der for Øjeblikket indehaves af Stud. theol. J. K. M. Jensen Ploug, stilles til Raadighed fra 1. April d. A., samt at den anden Portion er stillet til Raadighed fra 1. d. M.“

Da det de grønlandske Seminariealumner tillagte Regensbeneficium i Henhold til Ministeriets Resolution af 10. Februar 1903, jfr. Anmærkningen til Kommunitetets Udgiftspost 1. a. paa Forslaget til Finansloven for 1904—05 og senere Finanslove, sædvanligt bestaar i Huslejegodtgørelse og ikke i Bolig in natura, forespurgte Stipendiebestyrelsen i Skrivelse af 18. Marts 1913, om Ministeriets ovennævnte Resolutioner af 13. Marts 1908 og 7. Februar 1913 var at forstaa saaledes, at de Studenter, der udnævnes til de i disse Resolutioner omhandlede 4 Portioner af Kommunitetsstipendiet og Regensbeneficiet, skal have baade Kommunitetsstipendiet og Regensbeneficiet, og dette sidste under samme Vilkaar som det vilde være tilfaldet en grønlandsk Seminariealumne, altsaa sædvanlig som Huslejegodtgørelse.

I Anledning heraf udtalte Ministeriet 9. Juli 1913, „at det paagældende Spørgsmaal maa besvares benægtende, idet de paagældende maa betragtes som almindelige Kommunitetsalumner, hvem Regensbeneficiet først kan tillægges, naar der efter de sædvanlige Regler bliver Plads for de paagældende paa Regensen“.

c. *Ny Instruks for Regenslægen og forskellige Regler vedrørende Alumnernes Sygehjælp.*

Under 25. Juni 1913 approberede Konsistorium følgende *Instruks for den ved Regensen og Kollegierne ansatte Læge:*

§ 1.

Det paahviler Regenslægen at yde Studerende, der har Bolig enten paa Regensen eller paa Valkendorfs, Borchs, Elers eller Hassagers Kollegium, saa og de ved disse Stiftelser ansatte og der boende Betjente med deres Familier og Tyende, Raad og Hjælp, naar de i Sygdomstilfælde enten personlig henvender sig til ham eller trænger til hans Besøg paa den Stiftelse, hvor de har Bolig.

Med Hensyn til Kommunitetsalumner eller Regensalumner, som ikke har Bolig paa Regensen, samt Gangkonerne og Nattevagten paa Regensen,

paahviler det ligeledes Regenslægen at yde lignende Raad og Hjælp enten i sit Hjem eller paa Regensen. Sygebesøg i den Paagældendes Hjem er han derimod kun pligtig til at gøre, naar Vedkommende maa antages at være ude af Stand til at søge Lægen i dennes Hjem eller paa Regensen, og for at faa konstateret, om den Paagældende fremdeles trænger til Lægetilsyn hos sig, i hvilket Fald han eller hun skal anvises til Optagelse paa Hospital.

Om ethvert saadant Besøg i en Persons Hjem udenfor Regensen har han derhos, med Hensyn til den Ekstraudgift, det foraarsager Kommunitetet, snarest muligt at gøre Meddelelse til Regensprovsten.

Regenslægen har at føre Journal over de Alumner og Betjente, der i Sygdomstilfælde henvender sig til ham.

§ 2.

Lægen har at bekendtgøre for de Paagældende en vis Tid, paa hvilken han daglig er at træffe i sin Bolig.

§ 3.

Lægen har nøje at iagttage, i Tide at give Anvisning paa, at den Syge, for hvem det enten maatte være ønskeligt for hans egen Skyld eller nødvendigt med Hensyn til Smitte for Stiftelsen eller af Hensyn til Reglen i § 1, andet Stykke, indlægges paa Hospital. Han udsteder i saadant Tilfælde derom en Attest, som afleveres til Stiftelsens Portner.

Det tjener herved til Efterretning for Lægen, at efter de for Tiden gældende Regler har Regensalumner og Kommunitetsalumner, hvad enten de bor paa Regensen eller ikke, Ret til Kur og Pleje paa Kommunitetets Regning. Ved Henvisning til Behandling af Specialister forholder Lægen sig i Overensstemmelse med de Forholdsregler, der i saa Henseende er eller maatte blive fastsatte af Bestyrelseskomiteen for Kommunitetets Stipendievæsen.

Endvidere har de ved Regensen ansatte og der boende Betjente med deres Familier og Tyender samt Gangkonerne og Nattevagten paa Regensen Ret til Kur og Pleje paa Hospitalet paa Kommunitetets Regning. Udgifter for deres Personer til Kur og Pleje udenfor de egentlige Hospitaler, derunder Behandling af Specialister, kan kun afholdes med Ministeriets i hvert enkelt Tilfælde givne Samtykke.

Den til Regensportneren afleverede Attest til Hospitalsindlæggelsen forevises af denne for Regensprovsten, der til Portneren afgiver den fornødne Rekvisition og Kaution til Hospitalet.

§ 4.

Ved hvert Kvartals Slutning attesterer Lægen Apotekerregningerne for den Medicin, der efter hans Recepter er leveret til de Syge, hvem fri Medicin er tilstaaet.

Det tjener herved til Efterretning for Lægen, at Ret til Medicin for Kommunitetets Regning tilkommer Regensalumner og Kommunitetsalumnerne, hvad enten de har Bolig paa Regensen eller ikke, samt de andre i § 1 nævnte til Regensen knyttede Personer og for det Bingske Legats Regning Studerende, der har Bolig paa Valkendorfs, Borchs, Elers og Hassagers Kollegium.

§ 5.

I Tilfælde af Regenslægens Fraværelse eller Sygdom har han at lade sine Forretninger med Hensyn til Regensen og Kollegierne udføre ved en paalidelig Kollega. I saadant Tilfælde skal Regenslægen — saa vidt muligt — i betimelig Tid indstille Valget af sin Stedfortræder til Stipendiebestyrelsens Approbation.

§ 6.

Regenslægen nyder et aarligt Vederlag af 1.000 Kr. samt Løntillæg efter Lov 8. Juni 1912, der udbetales maanedlig forud i Universitetskvæsturen. Ved de Sygebesøg, som i Medfør af § 1 undtagelsesvis gøres i en Persons Hjem udenfor Regensen, erholder han derfor godtgjort Udgift til Befordring samt 5 Kr. for ethvert saadant Besøg. Regningerne i saadan Anledning indgives til Regensprovsten for af ham at begæres anviste i Universitetskvæsturen til Udbetaling.

Instruksen var af Stipendiebestyrelsen under 13. Juni 1913 indstillet til Konsistoriums Approbation med følgende Bemærkninger: „Ved at fremsende det vedlagte Forslag til Instruks for den ved Regensen og Kollegierne ansatte Læge, hvilket Forslag paa følgende Punkter adskiller sig fra den af Konsistorium under 11. Februar 1891 og 8. Juni 1906, jfr. Universitetets Aarbog for 1890—91, S. 589—90 og for 1905—06, S. 463—64 approberede Instruks:

§ 1. Kravet i 1ste Stykke om at Regenslægen skal yde Studerende, Betjente m. v., der har Bolig paa Regensen eller Kollegierne Raad og Hjælp „saa ofte de i Sygdomstilfælde enten personlig henvender sig til ham eller forlanger hans Besøg paa den Stiftelse, hvor de har Bolig“ er ændret til „naar de i Sygdomstilfælde enten personlig henvender sig til ham eller trænger til hans Besøg paa den Stiftelse, hvor de har Bolig“, idet Regenslægen ifølge ovennævnte tidligere Passus ogsaa var pligtig at give Møde, naarsomhelst hans Besøg, selv om det maaske var ganske unødvendigt, blev forlangt.

Som ny Bestemmelse er tilføjet: „Regenslægen har at føre Journal over de Alumner og Betjente, der i Sygdomstilfælde henvender sig til ham“.

I § 2 er Ordet „sikkert“ udtaget, idet det kunde forlede til den Antagelse, at Lægen skulde være afskaaret fra at have en anden Konsultationstid paa Helligdage end paa Søgnedage. Derimod er Kravet om, at han hver Dag — ogsaa Helligdage — skal have Konsultationstid, opretholdt.

I § 4 er Bestemmelsen om, at Apotekerregningerne skal attesteres „ved Aarets Slutning“ ændret til „ved hvert Kvartals Slutning“.

§ 5 er ændret saaledes, at Regenslægen, naar han i Tilfælde af Fraværelse eller Sygdom benytter Vikar, skal — saa vidt muligt — i betimelig Tid indstille Valget af sin Stedfortræder til Stipendiebestyrelsens Approbation.

§ 6 er bragt i Overensstemmelse med de for Tiden gældende Lønningsregler,

tillader Stipendiebestyrelsen sig med Bemærkning, at man om Sagen har konfereret med Regensprovsten, der har givet de foreslaaede Ændringer sin Tilslutning, at indstille, at Konsistorium vil meddele Approbation paa Instruksen, saaledes som den efter det foranførte er foreslaaet forandret.“

— I Tilslutning til Reglen i Instruksens § 3, at Regenslægen ved Henvisning til Behandling af Specialister forholder sig i Overensstemmelse med de Forholdsregler, der i saa Henseende er eller maatte blive fastsatte af Bestyrelseskomiteen for Kommunitetets Stipendievæsen, bestemte denne 8. Juli 1913 følgende:

1. Honorar af Kommunitetets Midler for Tandlægebehandling af Alumner vil ikke blive udbetalt til andre Tandlæger end de af Stipendiebestyrelsen antagne, jfr. Stipendiebestyrelsens Skrivelser af 10. Februar 1904 og 30. December 1912, med mindre det drejer sig om umiddelbar Fortsættelse eller Afslutning af en Behandling, der er iværksat umiddelbart før vedkommende Alumne har erholdt Kommunitetsstipendiet. Til saadan Behandling for Kommunitetets Regning udkræves Stipendiebestyrelsens Samtykke.

2. Regenslægen anmodes om at paase, at den i Stipendiebestyrelsens Skrivelse af 10. Februar 1904 fastsatte Regel, at større Tandlægebehandlinger kun i ganske særlige Tilfælde maa foretages og da efter forudgaaende Forhandling med Regens- og Kommunitetslægen, overholdes.

3. Til Guldplomber og Brobygningsarbejder udkræves Stipendiebestyrelsens Samtykke. Dette kan kun forventes, naar Tandlægen med Regenslægens Godkendelse erklærer disse Behandlinger for absolut nødvendige eller af største Betydning. I modsat Fald maa Studenten af egne Midler betale den Sum, med hvilken Udgiften til den absolut nødvendige Behandling overskrides.

4. Af Briller og Pincenez udleveres kun et Par til hver Alumne, saaledes at Studenten selv maa erstatte ituslaaede eller bortkomne. Med Hensyn til Guldbriller og -Pincenez gælder samme Regler som under 3. anført.

5. Maltøl maa kun ordineres som Medicin paa Recept, og kun i Sygdomstilfælde.

6. Til Regensen anskaffes en Forbindstofskasse, indeholdende de til Anlæggelse af Forbindinger ved Ulykkestilfælde nødvendige Remedier. Den anbringes paa et let tilgængeligt Sted, men under fornødent Opsyn. Om dens Opbevaring træffes Bestemmelse af Regenslægen og Regensprovsten.

— Foranlediget ved en Indberetning fra Regenslægen angaaende to Tilfælde, hvor Alumner, der var alvorligt syge, paa Grund af Pladsmangel havde maattet vente flere Dage paa at blive indlagt paa Hospital, traf Stipendiebestyrelsen 13. Juni 1913 den Bestemmelse, at der i saadanne Tilfælde, hvor en paa Regensen boende Student efter Regenslægens Skøn burde indlægges paa Hospital, men hvor Hospitalet paa Grund af Pladsmangel ikke kan optage ham, kan antages en Sygeplejerske, der, indtil Patienten kan blive indlagt paa Hospital, udfører Sygeplejen. Under saadan Behandling, der som midlertidig forudsættes at være af kort Varighed, henlægges Patienten efter Aftale mellem Regenslægen og Regensprovsten som Regel paa et disponibelt Reserveværelse paa Regensen. Stipendiebestyrelsen anmodede derhos Regenslægen om at træffe det fornødne Arrangement med et Sygeplejebureau, og Regenslægen meddelte derefter 17. s. M., at han havde truffet Aftale med Dansk Sygeplejeraads Bureau om eventuel Udførelse af Sygepleje paa Regensen i Overensstemmelse med foranstaaende.

— Under 30. December 1912 traf Stipendiebestyrelsen med Tandlæge Robert Hertz den Aftale, at Regens- og Kommunitetsalumnerne indtil videre af Regenslægen kan henvises til Behandling hos ham paa samme Vilkaar som de, under hvilke han i det forløbne Aar har fungeret som Vikar for Tandlæge Carl Thorlaksen, jfr. Aarbog 1911—12 S. 849.

d. *Forskellige Afgørelser vedrørende Kommunitets- og Regensalumner.*

Ved Skrivelse af 2. Oktober 1912 bifaldt Ministeriet, at der blev tilstaaet en Student, der agtede at studere Statsvidenskab, en ekstraordinær Understøttelse af Kommunitetets Midler af samme Størrelse som den, der tilkommer de ifølge Reglement 11. Februar 1848 § 4 Nr. 2 priviligerede færøiske Studenter, fra 1. September 1912 at regne. Stipendiebestyrelsen havde under Hensyn baade til Ansøgerens personlige og økonomiske Forhold anbefalet, at den nævnte Understøttelse blev tilstaaet ham, om hvem den havde oplyst, at han var født i København 1894 og fra 1897 til 1908, i hvilket Tidsrum hans Fader var Amtmand paa Færøerne, havde opholdt sig der. 1908 blev han optaget i Herlufsholm Skole, hvorfra han dimitteredes 1912 med Gennemsnitskarakteren 5,18.

— Ved Skrivelse af 23. Oktober 1912 bifaldt Ministeriet, at der blev tilstaaet 2 islandske Studenter, der var dimitterede fra Reykjavik Skole i 1911, men først havde ladet sig immatrikulere ved Universitetet i Efteraarssemestret 1912, hver en ekstraordinær Understøttelse af Kommunitetets Midler af samme Størrelse som den, der tilkommer de ifølge Reglement 11. Februar 1848 § 4 Nr. 1 privilegerede islandske Studenter, dog kun for et Tidsrum af 3 Aar fra 1. September 1912 at regne. Den ene af de paagældende Studenter havde som Grund til, at han ikke havde ladet sig immatrikulere straks efter Afgangseksamen, anført, at han paa Grund af Fattigdom og skrøbeligt Helbred ikke havde set sig i Stand til at fortsætte sine Studier før nu, den anden havde bilagt sin Ansøgning med en Lægeattest for, at han paa Grund af en Øjenlidelse ikke havde kunnet studere sidste Vinter. Stipendiebestyrelsen havde, da begge Ansøgerne maatte anses for værdige og trængende, indstillet dem begge til ekstraordinære Stipendier, dog i Overensstemmelse med Ministeriets Resolution af 5. Juli 1902, jfr. Aarbog 1901—02, S. 99, kun for et Tidsrum af 3 Aar. Jfr. herved Aarbog 1864—71, I, S. 609—15, hvorefter Bestemmelsen i Reglement 11. Februar 1848 § 4 Nr. 1 om de islandske Studenters Privilegium til at nyde Kommunitetsstipendiet skal forstaas saaledes, at Privilegiet er betinget af, at Vedkommende indfinder sig ved Universitetet umiddelbart efter, at han har bestaaet Afgangseksamen.

Den 14. Marts 1913 tilskrev Stipendiebestyrelsen Konsistorium saaledes: „Fra Studenterne N. og O. har Stipendiebestyrelsen modtaget de vedlagte 2 Ansøgninger om Kommunitetsstipendiet og Regensbeneficiet. De to Studenter er Sønner af Dr. med. P., der for $1^1/_2$ Aar siden udnævntes til Distriktslæge paa Færøerne. N., der studerer til Skoleembedseksamen med Engelsk som Hovedfag, Fransk og Dansk som Bifag, dimitteredes 1909 fra Odense Katedralskole med 1ste Karakter ($95^2/_3$ Points) og tog i 1910 den filosofiske Prøve med Karakteren ug. O., der studerer Medicin, dimitteredes 1912 fra Aarhus Katedralskole med 4,43 Points.

Ifølge Reglementet af 11. Februar 1848 § 4 Nr. 2 er færøiske Studerende, hvad enten de er Sønner af kongelige Embedsmænd eller andre danske Undersaatter paa Færøerne, saavel naar de er dimitterede til Universitetet umiddelbart fra disse Lande, som naar de er nedsendte til Danmark for her i en lærd Skole at modtage Undervisning, og i dette Tilfælde til Eksamen Artium eller Afgangseksamen har opnaaet bedste Karakter, berettigede til straks efter deres Immatrikulation at nyde Kommunitet og Regens, under Forudsætning af, at deres Forældre vedbliver at have Ophold i hine Lande, eller der ved Døden er afgaaede. Efter Reglementets Ordlyd er saaledes ingen af de 2 Ansøgere privilegerede til at opnaa Kommunitet og Regens, idet den ældste falder helt uden for Ordene, medens den yngste vel kan siges at maatte ligestilles med dem, „der er nedsendte til Danmark", men dels ikke kan siges at have en tilstrækkelig Karakter til Studentereksamen, dels ikke har meldt sig straks efter sin Immatrikulation. Det er ej heller Stipendiebestyrelsen bekendt, at ekstraordinært Kommunitetsstipendium er blevet søgt af og bevilget til Studenter, der var under lige Forhold med de her omhandlede.

Da imidlertid de Hensyn, der motiverer Privilegiet, er lige stærkt tilstede enten den paagældende er blevet Student før eller efter Faderens Ansættelse, *da* Distriktslæge P.s økonomiske Forhold er saadanne, at hans Sønner maa siges at være trængende til Understøttelse, og *da* der ingen Anledning er til at tvivle om Rigtigheden af den Grund — Ukendskab med Privilegiet — der af begge Ansøgerne anføres for, at de ikke straks, henholdsvis efter Faderens Udnævnelse til Distriktslæge og efter Immatrikulationen, har søgt Stipendiet, og *da* endelig Stud. mag. N. efter Udfaldet af hans Eksaminer maa siges at være værdig til at opnaa Stipendiet, finder Stipendiebestyrelsen at kunne anbefale ham til et ekstraordinært Kommunitetsstipendium, dog under Hensyn til, at han er dimitteret i 1909, kun paa 2 Aar. Derimod finder man det paa Grund af det ringere Eksamensresultat betænkeligt at indstille Stud. med. O. til et saadant Stipendium.

Under Henvisning til det foranstaaende tillader Stipendiebestyrelsen sig derfor at anbefale, at Konsistorium vil indstille til Ministeriet for Kirke- og Undervisningsvæsenet, at der tilstaas Stud. mag. N. (dim. 1909) en ekstraordinær Understøttelse af Kommunitetets Midler, af samme Størrelse som den, der tilkommer de ifølge Reglement af 11. Februar 1848 § 4 Nr. 2 privilegerede færøiske Studenter, paa 2 Aar fra 1. Marts 1913 at regne."

Stipendiebestyrelsens Indstilling, der 18. Marts af Konsistorium blev fremsendt til Ministeriet, blev 8. April 1913 bifaldet af dette.

— Under 7. Maj 1913 tilskrev Stipendiebestyrelsen Regensprovsten saaledes: I Skrivelse af 25. f. M. har Hr. Professoren udbedt Dem Stipendiebestyrelsens Afgørelse af, om den ved privilegeret Kommunitets- og Regensalumne Stud. jur. Fred. Nielsens*) Død ledig blevne Regensplads ved Opslag skal tilbydes privilegerede Alumner fra 1911 til Ombytning med Huslejegodtgørelse, eller om der til den af Student Fr. Nielsen inde-

*) Stud. jur. A. Fr. Nielsen blev 1911 dimitteret fra Statsskolen i Hillerød og fik samme Aar tildelt Kommunitet og Regens som privilegeret. Han afgik ved Døden den 23. April 1913.

hafte Kommunitets- og Regensplads skal udnævnes en anden Student fra Frederiksborg Skole. Saaledes foranlediget skal man til behagelig Efterretning meddele, at den ledige Regensplads bliver at opslaa til Ombytning med Huslejegodtgørelse for en privilegeret Alumne fra 1911.

Da ingen saadan meldte sig, blev den ledige Regensplads tildelt en uprivilegeret Kommunitetsalumne.

— Ved Skrivelse af 19. Juni 1913 bifaldt Ministeriet, at der af Kommunitetets Udgiftspost 10., Ekstraordinære Udgifter, maatte afholdes 150 Kr. til Stud. A. F. Nielsens Fader som Hjælp til Bestridelse af Udgifterne ved Sønnens Sygdom og Begravelse.

— Ved Skrivelser af 5. Oktober 1912 og 17. Marts 1913 meddelte Stipendiebestyrelsen en Regensalumne Tilladelse til fra 19. til 26. Oktober at overtage en Vikarplads ved Ribe Katedralskole og en Regensalumne Tilladelse til i Marts og April at overtage en Vikarplads ved Sorø Skole.

— Ved Skrivelser af 31. Oktober, 2. December 1912, 17. Febr., 11. og 17. Marts 1913 meddelte Stipendiebestyrelsen en Regensalumne Tilladelse til at overtage en Vikarplads paa Nationalforeningens Sanatorium ved Nakkebølle Fjord fra 23. Oktober 1912 til 1. Januar 1913, en Kommunitetsalumne Tilladelse til at overtage en Vikarplads paa Odense Amtssygehus fra 1. til 23. December, en Regensalumne Tilladelse til at overtage en Vikarplads paa Roskilde Amtssygehus i Februar, en Kommunitetsalumne Tilladelse til at overtage en Vikarplads paa Svendborg Sygehus i Marts og April, og en Kommunitetsalumne Tilladelse til at overtage en Vikarplads paa Svendborg Sygehus fra 1. Maj til Sommerferien.

Den sidstnævnte Kommunitetsalumne havde i Januar Maaned vikarieret paa det nævnte Sygehus og søgte derfra om Tilladelse til at fortsætte Vikariatet fra 1. Februar til Sommerferien. Denne Tilladelse blev imidlertid efter Stipendiebestyrelsens Indstilling ved Konsistoriums Skrivelse af 24. Januar 1913 kun givet ham, mod at han for Halvaaret 1. Marts til 31. August 1913 opgav sit Kommunitetsstipendium, og blev ikke benyttet af ham.

— Under 20. Januar 1913 tilskrev Stipendiebestyrelsen Konsistorium saaledes: „Under 16 Juli f. A. meddelte Stipendiebestyrelsen Stud. med. E. Hempel-Jørgensen, der i Marts 1911 havde faaet Kommunitetsstipendiet tildelt for 4 Aar og i Marts 1912 Regensbeneficiet, Tilladelse til at modtage Ansættelse i Tiden 1. August til 31. December 1912 som Underassistent ved Universitetets Institut for almindelig Patologi. Student Hempel-Jørgensen har nu i det i Afskrift vedlagte Andragende af 3. f. M. anholdt om Tilladelse til at modtage Forlængelse af den nævnte Ansættelse, med hvilken er forbundet en maanedlig Lønning af 83 Kr. 33 Øre, for Tidsrummet 1. Januar til 31. Juli d. A. Hans Andragende er varmt anbefalet af Professor, Dr. med. & sc. C. J. Salomonsen, der i den vedlagte Skrivelse af 3. f. M. bl. a. udtaler, at en fortsat Deltagelse i Laboratoriearbejdet kun vil være gavnlig for Andrageren, da det ikke har grebet og ikke vil komme til at gribe forstyrrende ind i hans Eksamensstudier.

Under Hensyn hertil mener Stipendiebestyrelsen at burde anbefale, at Tilladelsen gives. Saafremt Andrageren havde befundet sig paa et tidligere Stadium af sine Studier, vilde man under Hensyn til den med Stillingen forbundne Lønning have givet Tilladelsen paa det Vilkaar, at Andrageren opgav sine Stipendier for Halvaaret 1. Marts til 31. August 1913

med Udsigt til at generholde dem efter 1. September for den resterende Del af Stipendietiden. Da Andrageren imidlertid agter at indstille sig til den afsluttende Eksamen i Sommeren 1914 eventuelt Vinteren 1915, medens hans Stipendier udløber 28. Februar 1915, vilde en saadan Ordning for ham være ensbetydende med Tab af et halvt Aars Stipendier.

Stipendiebestyrelsen mener derfor at burde indstille, at det tillades Regensalumne, Stud. med. E. Hempel-Jørgensen at modtage Forlængelse for Tiden 1. Januar til 31. Juli 1913 af den Ansættelse som Underassistent ved Universitetets Institut for almindelig Patologi, som han har haft siden 1. August 1912". Konsistorium bifaldt 24. s. M. Indstillingen.

— Ved Skrivelse af 28. April 1913 gav Stipendiebestyrelsen Regensalumne, Stud. med. Poul Iversen Tilladelse til at modtage Ansættelse som Underassistent ved Universitetets Institut for almindelig Patologi for 1 Aar fra 1. August 1913 at regne.

— Ved Skrivelse af 9. December 1912 gav Stipendiebestyrelsen en Regensalumne Tilladelse til fra 2. December 1912 til 1. April 1913 at rejse til Neapel som Lærer i Fodbold, dog paa det Vilkaar, at saavel hans Kommunitetsstipendium som hans Boliggodtgørelse inddroges for Maanederne Februar og Marts 1913.

— Ved Skrivelser af 22. og 28. April samt 10. Maj 1913 gav Stipendiebestyrelsen en Regensalumne Tilladelse til at rejse til England i Slutningen af Maj, en Kommunitetsalumne Tilladelse til at rejse til Rusland fra 22. April til 4. Maj og en privilegeret færøisk Alumne Tilladelse til at rejse til sit Hjem paa Færøerne den 27. Maj.

— Regensalumne, Stud. mag. P. P. Raunkjær, som havde faaet tildelt det Oehlenschläger-Tegnerske Stipendium til et Studieophold paa ca. 3 Maaneder ved Universitetet i Upsala, fik ved Stipendiebestyrelsens Skrivelse af 2. Juli 1913 Tilladelse til at oppebære Kommunitets- og Regensstipendiet under sit Ophold i Upsala, som han paabegyndte den 1. September 1913.

— Ved Stipendiebestyrelsens Skrivelse af 6. November 1912 blev det tilladt en privilegeret islandsk Alumne, der i Sommeren 1912 var blevet rejiceret ved den filosofiske Prøve, desuagtet at beholde Stipendierne, dog saaledes at det blev meddelt ham, at han vilde miste Stipendierne, hvis han ikke i Januar 1913 bestod Prøven med Karakteren Godt eller derover.

En anden islandsk Alumne, der var dimitteret 1911, men først kommet til Universitetet 1912, ansøgte 19. Juni 1913 om Tilladelse til at beholde Stipendierne, uagtet han — paa Grund af en Øjensygdom — ikke havde taget den filosofiske Prøve i Sommeren 1913. Stipendiebestyrelsen meddelte i den Anledning 28. Juni Regensprovsten, at der ikke fra dens Side vidstes noget mod det ansøgte at erindre.

— Ved Skrivelser af 23. Sept. 1912 og 26. Marts 1913 gav Stipendiebestyrelsen 3 Kommunitetsalumner Tilladelse til at oppebære Stipendiet under Indkaldelse til Militærtjeneste henholdsvis fra 10. Sept. til 5. Okt. 1912, fra 19. September 1912 i 25 Dage og fra 25. April til 8. Okt. 1913.

— Dispensation fra Reglen om Indsendelse af Flidsattester for 6 ugentlige Timer blev meddelt 7 Alumner. Den ene af disse blev, da han paa Grund af Tunghørighed var afskaaret fra at følge Forelæsninger, fritaget indtil videre.

— Ved Skrivelser af 23. Sept. 1912 og 21. Maj 1913 gav Stipendiebestyrelsen efter Omstændighederne 2 Kommunitetsalumner Tilladelse til at oppebære, den ene Enkefrue Christiane Marie Frieses Legat paa 200 Kr., den anden Aarestrups Legat paa 200 Kr. ved Siden af Kommunitetsstipendiet.

— Tilladelse til Landophold paa Grund af Sygdom blev givet 5 Alumner.

— Til Kur- eller Rekreationsophold paa Kliniker, Sanatorier o. l. bevilgede Stipendiebestyrelsen følgende Understøttelser af Kommunitetets Udgiftspost 1. f. Syge Regens- og Kommunitetsalumners Kur og Pleje: Ved Skrivelse af 27. Sept. 1912 5 Kr. pr. Dag i 5 Dage og 2 Kr. pr. Dag i 22 Dage til en Alumnes Ophold paa Professor, Dr. med. Carl Lorentzens Klinik (den paagældende Alumne havde paa Grund af Pladsmangel ikke kunnet optages paa Rigshospitalet; han var derfor blevet indlagt til Observation paa Prof. Lorentzens Klinik; da Diagnosen efter 5 Dages Forløb var stillet, skulde han have været overflyttet til Rigshospitalet, men forblev efter sin egen Bestemmelse paa Kliniken). Ved Skrivelse af 28. April 1913 380 Kr. til en Alumnes Ophold paa Enestue paa Frederiksberg Hospitals Nerveafdeling i 76 Dage.

Under 23. Sept. 1912 afslog Stipendiebestyrelsen et Andragende fra en Alumne, der under et Landophold i Galten havde maattet søge Lægebehandling i Aarhus, om at det af ham til Rejser mellem Galten og Aarhus udlagte Beløb af 30 Kr. maatte blive ham godtgjort.

Under 8. Jan. 1913 bevilgede Stipendiebestyrelsen en islandsk Alumne, der under sit Ferieophold paa Island i Sommeren 1912 var blevet opereret for Blindtarmsbetændelse, et Beløb af 180 Kr. til Dækning af Udgifterne til Operationen og Hospitalsopholdet.

— Stipendiebestyrelsen gav en islandsk Alumne Tilladelse til at rejse hjem den 1. April 1912, 14 den 24. Maj og 1 den 4. Juni.

To islandske Alumner, den ene med Huslejegodtgørelse, den anden med Regensbolig, rejste den 12. Oktober 1912 hjem til Island uden forudgaaende Anmeldelse til Regensprovsten. I Overensstemmelse med dennes Indstilling inddrog Stipendiebestyrelsen deres Kommunitetsstipendier og den førstes Huslejegodtgørelse fra 1. Okt., medens den andens Regensstipendium først blev inddraget fra 1. Novbr.

e. *Forskellige Afgørelser med Hensyn til islandske privilegerede Alumner.*

Den 29. Juni 1912 tilskrev Regensprovsten Stipendiebestyrelsen saaledes: „Som det vil erindres, er Regelen i Samlingen af Universitetets Legater § 24 i Slutningen nu forandret saaledes, at det staar islandske Kommunitetsalumner frit for uden særlig Tilladelse at rejse til Island i Tiden fra 9. Juni til 1. Septbr. (Aarbogen 1901—02, S. 102—03).

Det er nu jævnligt forekommet, at islandske Studenter, som ønsker at rejse hjem i Begyndelsen af Juli, savner Rejsepenge og kun kan skaffe sig dem mod Afgivelse af Kvittering for deres Juli-Stipendium paa den Betingelse, at dette kan udbetales Laangiveren ved den sædvanlige Udbetaling for Juli, uanset at den paagældende maatte være rejst hjem forinden. Denne Betingelse kan jo ifølge Regelen i § 24 i Slutningen ikke imødekommes uden Stipendiebestyrelsens Samtykke. Og da det synes mig haardt ikke at imødekomme den, og August-Stipendierne jo i altfald staar til eventuel Inddragelse, hvis Paagældende ikke kommer tilbage, ansøger

jeg om Stipendiebestyrelsens Tilladelse til at udbetale Stipendierne for Juli til islandske Studenter, som i Juli er rejste til deres Hjem forinden Udbetalingsdagen for Juli."

Foranlediget heraf meddelte Stipendiebestyrelsen 23. Septbr. 1912 Regensprovsten Tilladelse til at udbetale Stipendierne for Juli til islandske Alumner, der i Juli er rejste til deres Hjem forinden Udbetalingsdagen for Juli, saaledes at de hidtil fulgte Regler med Hensyn til Stipendiernes Tilbageholdelse indtil Tilbagekomsten og deres Fortabelse, naar denne ikke finder Sted i rette Tid, kun finder Anvendelse paa Stipendierne for August.

— Den 8. Oktbr. 1912 tilskrev Stipendiebestyrelsen Konsistorium saaledes: „Privilegerede til at nyde Kommunitetsstipendiet er ifølge Reglement 11. Febr. 1848 § 4 Nr. 1 „alle islandske Studerende, hvilke, naar de ankommer til Universitetet umiddelbart efter at have i Reykjavik Skole underkastet sig og bestaaet den der foreskrevne Afgangseksamen, har Ret til straks efter deres Inskription at nyde baade Kommunitet og Regens." I denne Bestemmelse er der ikke optaget som Betingelse for at nyde Privilegiet, at de islandske Studenter, der faar det, er trængende. At det ikke desto mindre er forudsat, at alene saadanne islandske Studenter, som er trængende til Understøttelse, skal kunne nyde Stipendierne, synes at fremgaa ikke blot af Indledningen til Reglementet, hvorefter Kommunitets- og Regensbeneficierne er bestemt for „trængende og værdige Studerende", men ogsaa af Reglementets § 5 og § 14, efter hvilken sidste Paragraf det tilkommer Konsistorium at fratage *saavel en privilegeret* som ordinær Stipendiat det ham forundte Stipendium, naar han dertil har vist sig uværdig, eller *naar hans Trang dertil maatte ophøre.*

Det er nu vel ved Ministeriets Skrivelse af 26. Novbr. 1869, jfr. Univ. Aarb. 1864—71, I. S. 602 og 607—08, afgjort, at Privilegiets Nydelse ikke er betinget af Fremlæggelsen af Trangsbeviser. Men naar Hensyn tages til den ovennævnte Regel i Reglementets § 14 og til, at Privilegiet lige fra sin første Oprindelse (Frederik den Andens Brev af 23. Decbr. 1579, trykt i Engelstofts Universitets- og Skole-Annaler 1810, I. S. 188) bl. a. har været begrundet i Islændernes formodede Uformuenhed, synes det ikke uforeneligt hermed, at Stipendiet kan nægtes islandske Studenter, om hvilke det foreligger oplyst, at de ikke er trængende.

Det er dog ikke Stipendiebestyrelsen bekendt, at Stipendiet nogensinde er blevet nægtet en islandsk Student, fordi han ikke var trængende, ligesaalidt som, at nogen almindelig Afgørelse i modsat Retning nogensinde er blevet truffet. Stipendiebestyrelsen har derfor, da der blandt Ansøgerne ved Uddelingen af Stipendiet i Sept. d. A. findes 2 islandske Studenter, Brødrene N. og O., der er Sønner af Købmand P. i Reykjavik, hvis aarlige Indtægt og Formue i de Ansøgningerne medfulgte testimonia paupertatis opgives til henholdsvis c. 15.000 Kr. og c. 30.000 Kr., og som saaledes ikke kan siges at være trængende til Understøttelse, fundet det rigtigst ikke ved den almindelige Uddeling at tage Bestemmelse om deres Udnævnelse, men at udsætte denne Bestemmelse, indtil der foreligger en Udtalelse om, hvorvidt islandske Studenter er privilegerede til at nyde Kommunitetsstipendiet uden Hensyn til de ved Stipendieuddelingen foreliggende Oplysninger om deres Forældres eller deres egne økonomiske Forhold.

Stipendiebestyrelsen skal derfor, idet man vedlægger dels en Afskrift af de forskellige gennem Tiderne givne Bestemmelser om de privilegerede Studenters Ret til Stipendierne dels de to ovennævnte Ansøgninger, tillade sig at henstille, at Konsistorium vil forelægge denne Sag for Ministeriet for Kirke- og Undervisningsvæsenet."

De Stipendiebestyrelsens Skrivelse i Afskrift vedlagte Bestemmelser var: Frederik den Andens ovennævnte Brev af 23. Decbr. 1579, Fundats 31. Marts 1732, § 56, Fundats 25. Juni 1777, §§ 1, 19, 20 og 21, Reglement 30. Juli 1818, §§ 4 og 7, Reglement 11. Febr. 1848, §§ 3, 4, 5, 7, 8 og 14 samt Kirke- og Undervisningsministeriets Skrivelse af 26. Novbr. 1869.

Konsistorium indsendte 25. Okt. 1912 Stipendiebestyrelsens Skrivelse til Ministeriet, idet det udtalte, „at man maa anse det for i sig selv urimeligt, om der ved Stipendiernes Uddeling ikke skulde kunne tages Hensyn til de foreliggende Oplysninger om Ansøgernes Forældres og deres egne økonomiske Forhold, saaledes at Stipendierne ikke bliver tillagt Studenter, der er Sønner af velhavende Forældre, eller selv er velhavende. Det er formentlig ogsaa stemmende med Reglementets Regler, at Stipendierne kan nægtes Ansøgere, der iøvrigt falder ind under Reglementets § 4, naar det er oplyst, at de ikke er trængende.

For saa vidt det høje Ministerium maatte være enigt heri, skal man endvidere henstille, om det ikke maatte findes rigtigt at forandre den i den fornævnte Skrivelse af 26. Novbr. 1869 nævnte Regel, hvorefter Privilegiets Nydelse ikke er betinget af Fremlæggelse af Trangsbeviser. Man skal i saa Henseende fremhæve, dels at samtlige Privilegerede faktisk hvert Aar fremlægger og har fremlagt testimonia paupertatis, dels at denne Regel formentlig har Hjemmel i Reglementets § 5, ligesom den ogsaa maa anses for den eneste praktiske Fremgangsmaade til at hindre, at velhavende Studenter faar eller beholder Stipendierne."

Ministeriet indhentede en Erklæring af 8. Januar 1913 fra Kvæstor, hvori bl. a. udtaltes følgende: „I Skrivelse af 26. Nov. 1869 har det høje Ministerium udtalt, at det ifølge det ved kgl. Resolution af 11. Februar 1848 approberede Reglement for Kommunitets-Stipendiet og Regensbeneficiet ved Københavns Universitet ikke er en Betingelse for Nydelsen af det de islandske studerende tillagte Privilegium, at de paagældende fremlægger Trangsbeviser. Et andet Spørgsmaal er det imidlertid, om der ved Stipendieuddelingen ikke bør tages Hensyn til foreliggende Oplysninger om de privilegerede Studenters Formuesforhold. Efter Stipendiets Formaal er der formentlig ingen Tvivl om, at det ogsaa for de Privilegeredes Vedkommende bør være en Betingelse for Stipendiets Opnaaelse, at de ere uformuende, og denne Betingelse har ogsaa, som af Bestyrelseskomiteen i den blandt Sagens Bilag værende Skrivelse af 8. Oktober 1912 fremhævet, faaet positivt Udtryk paa flere Steder i de Retsregler, som i Tidens Løb er givne om Kommunitets-Stipendiet, bl. a. ogsaa i §§ 5 og 14 i Reglementet af 11. Februar 1848. Naar Udtrykkene i disse Retsregler undertiden er vaklende og paa sine Steder synes at give de Privilegerede en af konkret Trang uafhængig Ret til Stipendiet, saaledes bl. a. § 4 i Reglement af 11. Februar 1848, skyldes dette formentlig den Omstændighed, at det vistnok i ældre Tid var en sjælden Undtagelse, at en islandsk Student i København ikke var trængende, saa at der paa Forhaand var stærk Formodning for alle islandske Studenters Trang.

Saafremt det høje Ministerium maatte være enigt i foranstaaende Betragtninger, vilde der formentlig intet være til Hinder for, at Ministeriet afgav en Udtalelse om, at de bestaaende Retsregler om Kommunitetsstipendiets Bortgivelse maa forstaas paa den Maade, at der ogsaa for de Privilegeredes Vedkommende bør henses til de foreliggende Oplysninger om deres Formuesforhold, saaledes at Privilegiet er knyttet til den Betingelse, at det ikke af disse fremgaar, at den paagældende ikke er trængende. Men da „de foreliggende Oplysninger“ om de islandske Studerendes Formuesforhold ikke med Sikkerhed kan paaregnes at ville være tilstede, hvis det ikke gøres til en Betingelse, at der skal præsteres testimonium paupertatis, opnaas en rationel og retfærdig Ordning formentlig kun, hvis det ved kgl. Resolution fastslaas, at den hidtil faktisk fulgte Regel, at ogsaa de Privilegerede fremkommer med Oplysning om deres Forældres og deres egne økonomiske Forhold i den sædvanlige Form af testimonium paupertatis, skal være en Betingelse for deres Nydelse af Privilegiet. I Henhold til det foranførte og med Bemærkning, at det synes ganske urimeligt, at Stipendiet tildeles nogen Ikke-Trængende, skal man anbefale, at en saadan kgl. Resolution søges udvirket. Da det imidlertid ikke er usandsynligt, at det blandt islandske Studerende og ogsaa ved Latinskolen i Reykjavik er en almindelig Opfattelse, at islandske Studenter har en ubetinget Ret til Kommunitetsstipendiet, synes Billighed at maatte tale for, at den ovenfor hævdede Opfattelse kun finder Anvendelse for de Studenter, som *fremtidig* dimitteres til Universitetet, ligesom Latinskolen i Reykjavik gennem Islands Ministerium formentlig burde sættes i Kundskab om de Betragtninger, der har ført til Resolutionen. En saadan Regel vilde derfor under den anførte Forudsætning ikke faa Betydning for de i den foreliggende Sag omhandlede to islandske Studenter N. og O., der i det ligeledes medfølgende, fra Konsistorium under 20. December f. A. modtagne Andragende har anholdt om uanset deres Formuesforhold at maatte faa Adgang til Regens- og Kommunitetsstipendiet, og som desuden har præsteret Oplysninger om deres Formuesforhold. Et saadant *Resultat* maa ogsaa forekomme Universitetskvæsturen at være stemmende med Billighed, idet de paagældende formentlig med Grund vil kunne gøre gældende, at de har besluttet sig til at studere ved Københavns Universitet i Tillid til, at de kunde erholde Kommunitetsstipendiet. I denne Forbindelse skal det bemærkes, at den omhandlede Forandring i Reglementet, saavidt Kvæsturen ser paa Sagen, næppe vil faa anden Betydning for de islandske Studenter end den, at de positivt velstillede udelukkes fra Stipendiet. Naar dette fastholdes, vil det formentlig kunne paaregnes, at ingen islandsk Student, der kunde ønske at studere ved Københavns Universitet, og hvis økonomiske Forhold gør det ønskeligt for ham at blive delagtig i det de islandske Studenter givne Privilegium, lader sig afholde fra at rejse til København af Frygt for, at han eventuelt skulde blive udelukket fra Nydelsen af Stipendiet.

I Henhold til det saaledes anførte skal man derfor tillade sig at indstille,

1) at det høje Ministerium vil udtale, at de gældende Bestemmelser om islandske Studenters Privilegium til at nyde Kommunitetsstipendiet efter Ministeriets Opfattelse ikke er til Hinder for, at der ved Stipendieuddelingen tages Hensyn til de foreliggende Oplysninger om Ansøgernes

Forældres og deres egne økonomiske Forhold, saaledes at Stipendiet ikke tildeles dem, der efter de fremlagte Oplysninger ikke er trængende, idet Ministeriet dog maa finde det rigtigst, at denne Opfattelse ikke bringes til Anvendelse for Studenterne N. og O.,

2) at Ministeriet vil søge opnaaet en kgl. Resolution, der udtaler, at det i Reglement af 11. Februar 1848 § 4 Nr. 1 omhandlede Privilegiums Nydelse for Fremtiden skal være betinget af, at de paagældende Studenter fremlægger i den sædvanlige Form Oplysninger om deres Forældres og deres egne økonomiske Forhold og

3) at Ministeriet ved den eventuelle Meddelelse til Islands Ministerium af en saadan kgl. Resolution tillige vil give nævnte Ministerium Meddelelse om den under 1) ommeldte Udtalelse og om de Betragtninger, der ligger til Grund for denne."

Derefter tilskrev Ministeriet 23. April 1913 Konsistorium, „at man særlig efter de Oplysninger, man fra det islandske Ministeriums Kontor her i Byen har indhentet om Andragernes Faders økonomiske Stilling maa finde det rettest, at Stipendiet i det foreliggende Tilfælde tillægges de to Ansøgere, men at man vil have selve det principielle Spørgsmaal om, hvorvidt islandske Studenter er privilegerede til at nyde Kommunitetsstipendiet uden Hensyn til de økonomiske Forhold, stillet i Bero til nærmere Overvejelse."

f. Forskellige Forhold paa Regensen.

Viceinspektor Justitsraad S. Skouboe varetog Regensprovstens Forretninger fra 1. Juli til Slutningen af August 1913.

— Til Regenskone Ane Marie Larsen, der fra 30. April 1912 havde faaet Afsked paa Grund af Alder og Svagelighed, blev der paa Finansloven for 1913—14 bevilget en aarlig Understøttelse paa 200 Kr., jfr. Rigsdagstidende 1912—13, Tillæg A. Sp. 1337—38. For Finansaaret 1912—13 blev Understøttelsen forskudsvis udbetalt hende af Legaternes Overskudsfonds Renter.

Ved Ministeriets Skrivelse af 4. Januar 1913 blev der tilstaaet Regenskone Marie Petersen 40 Kr. til Tandlægehjælp.

— Ved Ministeriets Skrivelse af 5. Maj 1913 blev der tilstaaet en Regensalumne en Understøttelse paa 20 Kr. af Kommunitetets ekstraordinære Udgiftskonto for 1912—13, i Anledning af, at der fra hans Bolig paa Regensen var blevet stjaalet en ham tilhørende Regnfrakke.

— Med Stipendiebestyrelsens Tilladelse afholdt Regensianersamfundet den 29. Juni 1913 en Sommerfest i Regensgaarden.

10. Rentefri Laan af Kommunitetets Midler.

I Finansaaret 1912—13 blev bevilget 7 Studenter Laan, nemlig 4 Laan paa 200 Kr., 1 paa 150 Kr. og 2 paa 100 Kr.

— Udsættelse med Laans Tilbagebetaling blev tilstaaet 2 Studenter; hvorhos 1 Student fik Tilladelse til afdragsvis Tilbagebetaling.

— Et Laan paa 100 Kr. blev eftergivet, idet Ministeriet under 13. Marts 1913 efter Omstændighederne bifaldt en Indstilling af 5. s. M. fra Konsistorium om, „at et Beløb af 100 Kr. i Kommunitetets Regnskab for Finans-

aaret 1912—13 blev overført fra Udgiftspost 10, Ekstraordinære Udgifter, til Kontoen for rentefri Udlaan til Studerende i det Øjemed, at Eftergivelse og Tilbagebetaling til Kautionisten af et Stud. jur. N. N. tilstaaet rentefrit Laan paa 100 Kr. kunde finde Sted."

Sagens Gang vil fremgaa af nedenstaaende Indstilling af 24. Februar 1913 fra Stipendiebestyrelsen til Konsistorium: „Under 21. November 1908 tilstod Stipendiebestyrelsen Stud. jur. N. N. et rentefrit Laan paa 100 Kr. af Kommunitetets Midler, at tilbagebetale i Løbet af 1 Aar, samt imod den Sikkerhed, som Universitetets Kvæstor fandt antagelig. Laanet blev udbetalt Student N. N. mod personlig Kaution af O. O. I Henhold til Andragender af Student N. N. blev der af Stipendiebestyrelsen flere Gange tilstaaet ham Udsættelse med Tilbagebetalingen af Laanet, sidste Gang til 1. Marts f. A. Under 30. Maj f. A. modtog Stipendiebestyrelsen det med Bilag vedlagte Andragende, hvori Student N. N. under Henvisning til de baade i personlig og økonomisk Henseende vanskelige Forhold, hvorunder han lever, ansøger om, at Laanet maa blive ham eftergivet, eventuelt om yderligere Udsættelse med Tilbagebetalingen.

Da Stipendiebestyrelsen under Hensyn til det i Student N. N.s Andragende og i de det bilagte Anbefalinger om hans Forhold oplyste maatte finde det ønskeligt, at Laanet eftergaves, anmodede man under 24. Juni f. A. Kvæstor om en Udtalelse herom, men modtog under 12. September f. A. den vedlagte Skrivelse, hvori Kvæstor meddeler, at Universitetskvæsturen, efter under 8. Maj forgæves at have anmodet Student N. N. om Betaling, under 8. Juni havde krævet Kautionisten for Beløbet, og at denne derefter havde indbetalt Beløbet den 12. Juni, altsaa forinden Kvæsturen var blevet bekendt med Student N. N.s Andragende om Eftergivelse. Kvæstor tilføjer, at han, saafremt Student N. N.s Andragende havde foreligget til Kvæsturens Erklæring forinden Indfrielsen, vilde have været sindet til at anbefale Laanets Eftergivelse under Hensyn til de foreliggende ekstraordinære Forhold.

Da Student N. N., der var uvidende om Kautionistens Indfrielse af Laanet, efter at være bleven gjort bekendt hermed, anholdt om, at hans Andragende om Eftergivelse af Laanet dog maatte blive taget under Betragtning, nu altsaa saaledes, at Laanet blev tilbagebetalt til Kautionisten, og da Stipendiebestyrelsen ogsaa under de nu foreliggende Forhold maatte finde det ønskeligt, om Andragendet kunde imødekommes, udbad man sig under 2. December f. A. paany Kvæstors Erklæring om Sagen, idet man samtidig anmodede Kvæstor om at give Stipendiebestyrelsen Meddelelse om Debitorer, der ikke efter sket Paakrav betaler de dem tilstaaede rentefri Laan af Kommunitetets Midler, saaledes at Henvendelse til Kautionisten først finder Sted efter Stipendiebestyrelsens Anmodning.

Efter at man nu fra Kvæstor har modtaget den vedlagte Erklæring af 28. f. M. skal man tillade sig at ytre følgende: Som foran udtalt maa Stipendiebestyrelsen under Hensyn til de i høj Grad vanskelige Forhold, hvorunder Student N. N. lever, i hvilken Henseende man tillader sig at henvise til de i hans Andragende indeholdte Oplysninger, anse det for ønskeligt, om Laanet kan eftergives ham. Man finder tillige, at det ikke bør komme N. N., der kort efter det til ham skete Paakrav har henvendt sig om Eftergivelse til den Universitetsmyndighed, der havde bevilget saavel selve Laanet som de ham tilstaaede Udsættelser med Tilbagebetalingen,

til Skade, at der er rettet Henvendelse til Kautionisten, og at Laanet af denne er betalt i Mellemtiden mellem Andragendets Indgivelse og dets Oversendelse til Kvæstors Erklæring.

I Kvæstors Erklæring af 28. f. M. er det udtalt, at Universitetskvæsturen kan anbefale den af Stipendiebestyrelsen ønskede Ordning, saaledes at Laanet eftergives Student N. N. og Beløbet tilbagebetales Kautionisten. Med Hensyn til Spørgsmaalet om, hvorledes denne Ordning kan gennemføres, har Kvæstor indstillet, at det dertil fornødne Beløb tilvejebringes derved, at der tilstaas Debitor et Gratiale paa 100 Kr. af Kommunitetets Udgiftspost 1. c, eller — saafremt Forholdene maatte lægge særlige Vanskeligheder i Vejen for en saadan Ordning — derved, at Universitetets Samtykke søges erhvervet til, at et Beløb af 100 Kr. i Kommunitetets Regnskab for indeværende Finansaar overføres fra Udgiftspost 10. Ekstraordinære Udgifter, til Kontoen for rentefri Udlaan til Studerende.

Naar den førstnævnte Fremgangsmaade af Kvæstor er anbefalet som den, Universitetskvæsturen mener i Almindelighed bør følges, er der herved, jfr. Henvisningen til Universitetskvæsturens Skrivelse af 21. Marts 1889 (Universitetets Aarbog 1888—89 S. 775—78), formentlig tænkt paa den ved Universitetsdirektionens Skrivelse af 16. Juli 1844 givne og ved Ministeriets Resolution af 2. November 1849 bekræftede Bestemmelse, at *Tab*, der i et enkelt Tilfælde maatte opstaa af et rentefrit Udlaan, skal afskrives paa den til Understøttelse for Studerende normerede Sum (Kommunitetets Udgiftspost 1. c., Gratialer), jfr. Selmers Aarbog 1844, S. 61—62 og Lindes Meddelelser 1849—56 S. 873—76. Rent bortset fra det Spørgsmaal, om den ved Universitetsdirektionens Skrivelse af 16. Juli 1844 givne Bestemmelse endnu kan anses for at være gældende — se herom det foran nævnte Sted i Aarbogen for 1888—89 — skal Stipendiebestyrelsen imidlertid gøre opmærksom paa, at denne Bestemmelse formentlig næppe lader sig anvende paa det her omhandlede Tilfælde, hvor det ikke drejer sig om et *Tab*, men om *Eftergivelse* af et Laan, der har vist sig erholdeligt hos Kautionisten.

Da dernæst den af Kvæstor anviste Fremgangsmaade, at tilstaa Student N. N. et Gratiale paa 100 Kr., formentlig er udelukket ved den i § 11 i Reglement af 11. Februar 1848 givne Bestemmelse, hvorefter Gratialernes Størrelse skal være paa 10—30 Rigsdaler, altsaa ikke maa overstige 60 Kr. — hvilken Bestemmelse ikke vides at være ændret efter den i Finansloven 1856—57 givne Bemyndigelse — og det endvidere under Hensyn til det store Antal værdige og trængende Ansøgere (særlig blandt Jurister) maa findes højst betænkeligt at beskære Antallet af de Gratialer, der uddeles efter normale Regler, mener man at burde anbefale, at den af Kvæstor anviste anden Fremgangsmaade følges, saaledes at Beløbet, 100 Kr., tillades afholdt af Kommunitetets ekstraordinære Udgiftskonto. Herved kan ogsaa henvises til Ministeriets Resolution af 9. April 1889, ifølge hvilken denne Fremgangsmaade blev anvendt i det i Kvæstors foran nævnte Skrivelse af 21. Marts s. A. omhandlede Tilfælde, hvor et rentefrit Laan paa 200 Kr. havde vist sig uerholdeligt, jfr. Universitetets Aarbog 1888—89 S. 778.

Stipendiebestyrelsen tillader sig derfor at indstille, at Ministeriets Samtykke søges erhvervet til, at et Beløb af 100 Kr. i Kommunitetets Regnskab for indeværende Finansaar overføres fra Udgiftspost 10, Ekstra-

ordinære Udgifter, til Kontoen for rentefri Udlaan til Studerende, i det Øjemed, at Eftergivelse og Tilbagebetaling til Kautionisten af det Stud. jur. N. N. tilstaaede rentefri Laan paa 100 Kr. kan finde Sted."

I Kvæstors Erklæring af 28. Jan. 1913 var bl. a. udtalt „Universitetskvæsturen kan anbefale den af Stipendiebestyrelsen ønskede Ordning. Med Hensyn til Spørgsmaalet om, hvorledes denne Ordning kan gennemføres, skal man henvise til det i Universitetskvæsturens Skrivelse af 21. Marts 1889 udviklede, hvorefter det maa findes utilraadeligt, at Beløbet søges ført til Afgang paa Kommunitetets Kapitalkonto, da en saadan Afskrivning næppe kan ske uden en Bevilling paa Finansloven; den Fremgangsmaade, som Universitetskvæsturen mener i Almindelighed bør følges, vil derimod være den, at Beløbet udredes af Kommunitetets Udgiftspost 1. c. derved, at Stipendiebestyrelsen af denne Konto tildeler vedkommende Student et Gratiale svarende til Størrelsen af det eftergivne Laan. I ganske særlige Tilfælde, hvor Trangen til Gratialer af denne Konto er ualmindelig stor, mener Kvæsturen dog ogsaa at kunne anbefale, at Kirke- og Undervisningsministeriets Samtykke søges erhvervet til, at det fornødne Beløb overføres fra Kommunitetets ekstraordinære Udgiftskonto til Kontoen for rentefrie Laan.

I Henhold til det saaledes anførte skal man derfor indstille, at det Stud. juris N. N. i sin Tid tilstaaede rentefrie Laan paa 100 Kr. af Kommunitetets Midler eftergives ham, saaledes at Beløbet, der er blevet indbetalt af Debitors Kautionist, tilbagebetales denne, samt at det dertil fornødne Beløb tilvejebringes derved, at der tilstaas Debitor et Gratiale paa 100 Kr. af Kommunitetets Udgiftspost 1. c., eller — saafremt Forholdene maatte lægge særlige Vanskeligheder i Vejen for en saadan Ordning — derved, at Kirke- og Undervisningsministeriets Samtykke søges erhvervet til, at et Beløb af 100 Kr. i Kommunitetets Regnskab for indeværende Finansaar overføres fra Udgiftspost 10, Ekstraordinære Udgifter, til Kontoen for rentefrie Udlaan til Studerende."

11. Forhøjelse af de paa Kommunitetets Udgiftspost 1. h. bevilgede 13 Stipendier til polytekniske Eksaminander.

Under 25. Januar 1912 tilskrev den polytekniske Læreanstalt Ministeriet saaledes: „Paa Finansloven for de sidste 22 Aar er der paa Kommunitetets Udgiftspost 1. h. bevilget 13 Stipendier à 25 Kr. maanedlig til saadanne polytekniske Eksaminander, som arbejder med Flid og Dygtighed paa deres videnskabelige Uddannelse. Medens de paa Kommunitetets Udgiftspost 1. b. opførte Stipendier blev forhøjet fra 32 Kr. til 40 Kr. paa Finansloven for 1901—02 og ved 2. Behandling af Finansloven for 1912—13 yderligere er foreslaaet forhøjet 50 Kr. maanedlig*), er de ovennævnte Stipendierne til polytekniske Eksaminander forblevne uforandrede.

Den samme Betragtning, som gør sig gældende i Motiverne for sidstnævnte Forhøjelse, nemlig Stigning i Priser paa Livsfornødenheder og i de Udgifter, der vedrører den hele Levevis, kan anvendes med Hensyn til de polytekniske Studerende, som nyder Stipendiet paa Udgiftspost 1. h.

*) Jfr. Aarbog 1911—1912 S. 837—38.

Den polytekniske Læreanstalt tillader sig derfor at henstille til det høje Ministerium at udvirke, at ovennævnte paa Kommunitetets Udgiftspost 1. h. opførte 13 Stipendier til polytekniske Eksaminander ved 3. Behandling af Finanslovforslaget for 1912—13 forhøjes fra 300 Kr. til 480 Kr. at udbetale med 40 Kr. maanedlig, hvilket vil medføre en aarlig Merudgift af 2.340 Kr.“

Denne Skrivelse sendte Ministeriet 29. Januar til Konsistoriums Erklæring. Konsistorium indhentede først en Udtalelse af 1. Februar fra Kvæstor, der bl. a. udtalte følgende: „Ved Ændringsforslag til 2. Behandling af Finanslovforslaget for 1912—13, jfr. Rigsdagstidenden for 1911—12, Tillæg B., Sp. 413—16, er der af Ministeriet for Kirke- og Undervisningsvæsenet fremsat et af Folketingets Finansudvalg tiltraadt Forslag om Forhøjelse af Kommunitetsstipendiet saaledes, at det fremtidig udbetales med 50 Kr. i Stedet for med 40 Kr. maanedlig, altsaa med 600 Kr. i Stedet for med 480 Kr. aarlig. Da de Hensyn, der har ført til at foreslaa den paagældende Forhøjelse af Kommunitetsstipendiet, fuldtud gør sig gældende ogsaa forsaavidt angaar de til polytekniske Eksaminander bestemte Understøttelser, vil det formentlig være rimeligt at anbefale Bevilgelsen af den af Direktøren for den polytekniske Læreanstalt ansøgte Forhøjelse, der vil medføre en Merudgift for Kommunitetet af 180 Kr. for hver Portion eller ialt 2.340 Kr.“ Konsistorium sendte derefter Sagen til Stipendiebestyrelsen, der 12. Februar afgav en saalydende Erklæring: „De ovennævnte Stipendieportioner, der vel ikke udtrykkelig er bevilgede til Eksaminander, som ikke er Studenter, men som efter Ministeriets Skrivelse af 22. Juli 1863 kun kan uddeles til saadanne Eksaminander, er fastsatte til deres nuværende Størrelse, 300 Kr. aarlig, ved Finansloven for 1875—76, altsaa for 37 Aar siden, idet de ved den nævnte Finanslov forhøjedes fra 200 Kr. til 300 Kr. Samtidig forhøjedes Kommunitetsstipendierne fra 24 Kr. til 32 Kr. maanedlig og Regensbeneficiet fra 6—8 Kr. maanedlig. Medens Regensbeneficiet siden er forhøjet til 10 Kr. maanedlig og Kommunitetsstipendiet til 40 Kr. maanedlig samt nu foreslaaet forhøjet paa Finansloven for 1912—13 til 50 Kr. maanedlig, er derimod ingen Forhøjelse af Stipendieportionerne sket i de forløbne 37 Aar. Det maa nu ogsaa erkendes, at der er den Forskel mellem Kommunitets- og Regensstipendiet paa den ene Side og Stipendieportionerne paa den anden Side, at de førstnævnte Stipendier skal sætte Alumnerne i Stand til at subsistere alene ved dem, medens Stipendieportionerne til de polytekniske Eksaminander kun skal give de paagældende en Hjælp til den videnskabelige Uddannelse, som de med fortrinlig Flid og Dygtighed arbejder paa, og at derfor den af den polytekniske Læreanstalt til Begrundelse af dens Andragende om Stipendieportionernes Forhøjelse med 60 pCt. fra 300—480 Kr. aarlig foretagne Sammenstilling af disse Stipendieportioner med Kommunitetsstipendiet til en vis Grad er misvisende. Det vil da ogsaa af Ministeriets Skrivelse af 22. Juli 1863, hvorved Reglerne for Uddelingen af Stipendieportionerne er fastsatte, ses, at disse Stipendieportioner snarere er tænkt ligestillede med de ekstraordinære Understøttelser (Gratialer) for de Studerende af Kommunitetets Midler.

Idet Stipendiebestyrelsen saaledes ikke kan tiltræde den af Læreanstalten givne Begrundelse for en Forhøjelse af de her omhandlede Stipendieportioner, men paa den anden Side maa erkende, at en Forhøjelse

kan være begrundet ved den langt lavere Værdi, som Pengene har nu end for 37 Aar siden, mener den at burde henstille til Konsistoriums egen Overvejelse, om og hvorledes det vil anbefale det af Læreanstalten fremsatte og af Universitetets Kvæstor anbefalede Forslag.“

Ved Sagens Tilbagesendelse til Ministeriet udtalte Konsistorium 15. Februar, at det vel maatte tiltræde det af Stipendiebestyrelsen om Læreanstaltens Begrundelse af dens Andragende anførte, men dog ikke fandt Anledning til at fraraade, at den ansøgte Forhøjelse søgtes bevilget.

Ved Finansloven for 1913—14 blev den ansøgte Forgøjelse bevilget efter et paa Finanslovforslaget optaget Forslag, der jfr. Rigsdagstidende 1912—13, Tillæg A. Sp. 1331—32, begrundedes ved en Henvisning til den paa Finansloven for 1912—13 skete Forhøjelse af Kommunitetsstipendierne ganske i Overensstemmelse med det foran af Kvæstors Erklæring citerede.

B.

Den polytekniske Læreanstalt.

I. Forandringer i Undervisnings- og Eksamensplanen samt almindelige Afgørelser vedrørende Lærerstillingerne.

a. Ændringer i det detaillerede Undervisningsprogram.

Ændring i Undervisningsplanen for Mekanisk Teknologi.

Under 7. September 1912 tilstillede Docent i Mekanisk Teknologi E. Thaulow Læreanstalten følgende Skrivelse:

„Som det fremgaar af Programmet læser jeg hvert Foraar een Time om Ugen, d. v. s. 18 à 19 Gange i eet Halvaar over Emnerne Træ og Stens Bearbejdning. (Her anførtes i Skrivelsen det detaillerede Programs Ordlyd, Program S. 32, 11. Mekanisk Teknologi I. E. til J. inkl.). Endskønt jeg er mig bevidst at have arbejdet ihærdigt for at naa disse Emner igennem paa en Maade, der kan tilfredsstille de Krav, som jeg mener bør stilles til Undervisningen paa den polytekniske Læreanstalt, og resolut skudt de Dele deraf til Side, som de Studerende fik meddelt under Materiallæren, har min Meddelelse dog paa Grund af manglende Tid faaet mere Karakter af en ilfærdig Opremsning af Fagenes Værktøjer, Maskiner og Arbejdsmaader end en teknisk Begrundelse af disse. Da denne Meddelelsesform er meget utilfredsstillende for mig selv og ogsaa maa være det for de Studerende, tilader jeg mig at ansøge om at maatte dele Undervisningen saaledes, at jeg det ene Foraar læser over Bearbejdningen af Træ, det næste over Bearbejdningen af Sten. Det, der tilsigtes for de Studerendes Vedkommende, er ikke nogen forøget Stofmængde, men en større Forstaaelse af dette samtidig med, at Forelæsningerne i højere Grad end nu vil kunne ledsages af Forevisninger af Værktøjer, Lysbilleder og Arbejdsmetoder, noget hvortil der nu kun er sparsom Tid, og som derfor delvis maa henlægges til Eftermiddagstimer, hvor de Studerendes Tid oftest er optaget af Arbejde paa Konstruktionsstuerne.“

Til Behandling af dette Forslag nedsatte Lærerraadet i sit Møde den 12. September 1912 et Udvalg, bestaaende af Professorerne H. I. Hannover, C. Hansen, G. Schönweller og N. Steenberg samt Docent E. Thaulow. Udvalget afgav under 16. November s. A. følgende Betænkning:

„Undertegnede Udvalg, som har haft det af Hr. Docent Thaulow fremsatte Forslag til Overvejelse, om at hans Foredrag over Træ- og Stenbearbejdning fremtidig maa foregaa saaledes, at der hvert andet Foraar i een ugentlig Time holdes Foredrag om Træbearbejdning og hvert andet Foraar i een ugentlig Time om Stenbearbejdning, har vel kunnet slutte sig til, at der ved Læreanstalten bør bydes Lejlighed til at erholde en noget mere indgaaende Undervisning i disse Afsnit af Teknologien end hidtil, men tror, at Ordningen bør træffes saaledes, at Eksamensfordringerne for Bygningsingeniørerne ikke herved forøges.

Det tillader sig derfor at indstille, at der hvert andet Foraar, nemlig i Foraar med ulige Aarstal, holdes et for Bygningsingeniører af 6. og 8. Halvaar bestemt Foredrag en Time ugentlig over Træs og Stens Bearbejdning, og ikke stilles Fordring til Eksamen for Bygningsingeniører udover det i denne Foredragsrække docerede Pensum, men at der hvert andet Foraar, nemlig i Foraar med lige Aarstal, holdes et Foredrag to Timer ugentlig over samme Emne for Fabrik-, Maskin- og Elektroingeniører, saaledes at der derved ogsaa gives de Bygningsingeniører af 6. og 8. Halvaar Adgang, der maatte foretrække at følge Foredraget i den mere omfattende Form, hvori det da vil blive holdt“.

Under 21. November 1912 vedtog Lærerraadet Forslaget, dog med den Ændring, at det Kursus, som holdes i 2 ugentlige Timer hvert andet Foraar, nemlig i Foraar med lige Aarstal, kun er obligatorisk for Maskiningeniører, men indrettes saaledes, at det ogsaa kan høres af Fabrik-, Bygnings- og Elektroingeniører.

b. Nedsættelse af staaende Udvalg indenfor Lærerraadet.

Under 19. Februar 1913 tilstillede Professorerne Einar Biilmann, Alfred Lütken og A. Ostenfeld Læreanstalten følgende Skrivelse:

„Foranlediget ved flere af de Forhandlinger, der har fundet Sted i Lærerraadet i den senere Tid — eksempelvis nævnes Spørgsmaalet om Eksamenslettelser for Bygningsingeniørerne og om Reformer i Undervisningen for Fabrikingeniører — tillader vi os at genoptage en Tanke, der tidligere har været fremme, og som gaar ud paa at lette det for Lærerraadet at komme til det rigtige Resultat, derved at der nedsættes staaende Udvalg for hver enkelt Studieretning.

Uden allerede nu at gaa i Enkeltheder forekommer det os indlysende, at saadanne Udvalg vilde være af en overordentlig heldig Virkning, ikke blot — om end først og fremmest — ved Behandlingen af større Sager som de ovenfor eksempelvis nævnte; men det vil sikkert vise sig, at overmaade mange af de forekommende Afgørelser vilde vinde ved at være forberedte paa denne Maade, og endelig vilde det betyde en ikke uvæsentlig Fordel, naar Lærerne i beslægtede Fag gennem de noget hyppigere Møder i de mindre Udvalg fik Lejlighed til nærmere Forhandling.

Vi tillader os derfor at foreslaa, at Lærerraadet nu nedsætter et Udvalg til Overvejelse og nærmere Udformning af Forslaget i Enkelthederne“.

Ovennævnte Forslag blev under 27. Februar 1913 henvist af Lærerraadet til et Udvalg, bestaaende af Professorerne Einar Biilmann, C. Hansen, Johs. Hjelmslev, Alfred Lütken og W. Rung. — Udvalget afgav den 8. Maj s. A. følgende Forslag:

„Undertegnede af Lærerraadet nedsatte Udvalg tillader sig herved at fremsende følgende Forslag til Bestemmelser angaaende Oprettelse af staaende Udvalg til Behandling af de under Lærerraadet hørende Sager:

1. Der nedsættes 5 staaende Udvalg til Behandling af Sager vedrørende henholdsvis

Studiet til 2. Del af Eksamen for Fabrikingeniører,
— - — - — - Maskiningeniører,
— - — - — - Elektroingeniører,
— - — - — - Bygningsingeniører,
— - 1. Del af samtlige ovennævnte Eksaminer.

2. Hvert Udvalg sammensættes af alle de Medlemmer af Lærerraadet, der underviser i Fag, som er obligatoriske ved den under Gruppen hørende Eksamen. Hvis en Lærer underviser ved flere Studieretninger, kan han indskrænke sig til at være fast Medlem af det af Udvalgene, hvortil han føler sig nærmest knyttet. Har flere Lærere parallel Undervisning for flere Retninger, kan de efter Anciennitet vælge deres Indtræden som fast Medlem i et eller flere af de Faget vedrørende Udvalg, saaledes at Faget saa vidt muligt repræsenteres i dem alle. Desuden kan ethvert af Udvalgene med Lærerraadets Billigelse som faste Medlemmer optage Lærerraadsmedlemmer, der uden at have Eksamensundervisning skønnes at have Betydning for Udvalgets Arbejde. Endelig kan Udvalget til Behandlingen af enkelte Sager tilkalde uden for Udvalget staaende Lærerraadsmedlemmer.

3. Hvert Udvalg vælger af sin Midte en Formand for et Aar ad Gangen; Formanden kan umiddelbart genvælges en Gang. I Formandens Forfald fungerer den sidst afgaaede Formand og, saa længe en saadan ikke haves, Udvalgets ældste Medlem.

4. Hvert Udvalgs Formand fører en Journal over de til Udvalgene indløbne Sager og deres Ekspedition samt en Protokol over Udvalgets Møder og Beslutninger, eventuelt over Forhandlingerne. Journal, Protokol og Arkiv beror paa Læreanstaltens Kontor.

5. Udvalgene skal behandle de Sager, som henvises til dem af Læreanstaltens Direktør eller Lærerraad, eller som indgives til dem fra Medlemmer af Lærerradet.

6. Udvalgene bestemmer selv deres Forretningsorden og meddeler denne til Lærerraadet.

7. Disse Bestemmelser revideres om 3 Aar.

Udvalget tillader sig endvidere at foreslaa, at Lærerraadet til den eventuelle Vedtagelse af dette Forslag knytter følgende Udtalelse:

„Lærerraadet udtaler Ønsket om, at Direktøren til Udvalgene henviser alle Lærerraadssager, hvis saglige Behandling skønnes at kunne fremmes gennem en forberedende Behandling i et eller flere af de herved oprettede staaende Udvalg.“

Lærerraadet vedtog i sit Møde den 22. Maj 1913 ovennævnte Forslag, dog saaledes at § 3, sidste Punktum, ændredes til: „I Formandens Forfald fungerer den sidst afgaaede Formand, subsidiært Udvalgets ældste tilstedeværende Medlem.“ § 5 ændredes til: „Udvalgene skal behandle de Sager, der henvises til dem af Læreanstaltens Direktør eller Lærerraad, eller som gennem Direktøren indgives til dem af Medlemmer af Lærerraadet.“

c. Forhøjelse af Direktørens Honorar.

Under Henvisning til de under 2. Behandling i Folketinget af Forslag til midlertidig Lov om Forhøjelse af Lønningerne for Embeds- og Bestillingsmænd under Universitetet, Universitetskvæsturen, den polytekniske Læreanstalt og den farmaceutiske Læreanstalt i Rigsdagssamlingen 1911—12, jfr. Folketingstidende 1911—12 III, Sp. 9458 og 9462, faldne Udtalelser fra Finansudvalgets Ordfører og Ministeren for Kirke- og Undervisningsvæsenet om Betimeligheden af ved Finansloven at forhøje Honorarerne for de sidstnævnte Læreanstalters Direktører stillede Ministeriet ved 3. Behandling i Folketinget af Finanslovforslaget for 1913—14 Forslag om en Forhøjelse af den polytekniske Læreanstalts Direktørhonorar fra 1200 Kr. til 2000 Kr., jfr. Rigsdagstidende for 1912—13, Tillæg B. Sp. 963—64. Forslaget vedtoges af Rigsdagen, og den vedtagne Forhøjelse opførtes paa Læreanstaltens Udgiftspost a. 2.

II. Den polytekniske Læreanstalts Personalforhold.

a. Afgang og Ansættelser.

1. Oversigt for Aaret 1912—13.

Professor, Dr. med. C. Christiansen fratraadte efter Ansøgning den 31. August 1912 sin Stilling som Universitetsprofessor i Fysik. Som saadan havde det været ham overdraget at holde Forelæsninger for polytekniske Studerende, -- en Gerning han — efter først at have været knyttet til Læreanstalten som Assistent — havde varetaget i over 36 Aar.

Konstitueret Professor i Maskinkonstruktion C. L. Jacobsen fik sin Konstitution forlænget indtil videre fra 1. April 1913 at regne.

Dr. phil. Poul Harder ansattes i det ved Professor Bøggilds Udnævnelse til Professor mineralogiæ ledigblevne Docentur i Mineralogi fra 1. August 1912 at regne, jfr. Univ. Aarbog 1911—12, S. 877—81.

I Assistentstillingerne har der fundet følgende Skifter og Nyansættelser Sted:

Cand. polyt. S. Bisgaard fratraadte og Cand. polyt. K. Rahbek tiltraadte Stillingen som Assistent ved det elektrotekniske Laboratorium fra 1. September 1912 at regne.

I en paa Finansloven for 1911—12 nyoprettet Assistentstilling i Maskinkonstruktion ansattes Cand. polyt. E. M. Thomsen fra 1. September 1912 at regne.

Cand. polyt. C. C. Winther fratraadte og Frk. Cand. polyt Inger Wulff tiltraadte Stillingen som Assistent ved det kemiske Laboratorium for Fabrikingeniører fra 1. Februar 1913 at regne.

Cand. polyt. H. Meisner-Jensen fratraadte og Konstruktør B. Thorsen tiltraadte Stillingen som Assistent i Maskinkonstruktion fra 1. April 1913 at regne.

Cand. polyt. R. J. Jensen fratraadte Stillingen som Assistent ved det elektrotekniske Laboratorium fra 1. April 1913 at regne.

Cand. pharm. S. Sak fratraadte og Cand. phil. E. Güntelberg tiltraadte Stillingen som Assistent ved fysisk-kemisk Laboratorium fra 1. Maj 1913 at regne.

I en paa Finansloven for 1913—14 nyoprettet Stilling som Assistent ved det gæringsfysiologiske Laboratorium ansattes Fru Cand. polyt. Anna Dorthea Orla-Jensen fra 1. Maj 1913 at regne, se S. 1361.

I Læreanstaltens øvrige Personale fandt der følgende Skifte Sted:

Konservator J. Hornung fratraadte og Mekaniker H. J. Nielsen tiltraadte Stillingen som Konservator ved den fysiske Samling fra 1. April 1913 at regne.

2. Besættelse ved Konkurrence af det ved Professor N. G. Steenbergs Fratrædelse ledigblevne Professorat i teknisk Kemi.

Under 31. Januar 1913 fremsendte Ministeriet for Kirke- og Undervisningsvæsenet 6 indkomne Ansøgninger om det ved Professor N. G. Steenbergs Fratrædelse fra 1. September 1913 ledigblivende Professorat i teknisk Kemi, nemlig fra Laboratorieforstander, Cand. polyt. C. Jacobsen, Ingeniør, Cand. polyt. G. C. H. Laub, Møntfuldmægtig, Cand. polyt. H. C. Nielsen, Ingeniør, Cand. polyt. P. E. Raaschou, Ingeniør, Cand. polyt. Alf Stage og Afdelingsingeniør, Cand. polyt. O. E. Schjerbeck, og anmodede om Læreanstaltens Udtalelse om disse Ansøgninger.

I sit Møde den 13. Februar 1913 behandlede Lærerraadet disse Ansøgninger, og det vedtoges at søge Ministeriets Tilladelse til at lade afholde en Konkurrence til Besættelse af Professoratet. Lærerraadet nedsatte i samme Møde et Udvalg, bestaaende af Professorerne Einar Biilmann, J. N. Brønsted, H. I. Hannover, Orla-Jensen, Julius Petersen og N. G. Steenberg til at gøre Indstilling om Ordningen af Konkurrencen.

Efter at Udvalgets Indstilling var bleven behandlet i Lærerraadets Møde den 27. Februar 1913 approberede Ministeriet for Kirke- og Undervisningsvæsenet under 10. Marts s. A. følgende Regler for Afholdelsen af en Konkurrence:

a) Der afholdes af hver Deltager en 2 Timers Forelæsning over et selvvalgt teknisk-kemisk Emne og to Forelæsninger i hver 1 Time over opgivne teknisk-kemiske Emner, fælles for alle Deltagere. Efter hver Forelæsning afleveres et Manuskript til samme. b) Der nedsættes en Censurkomité, bestaaende af ovennævnte Udvalg af Lærere ved Læreanstalten samt følgende Herrer udenfor Læreanstalten: fhv. Direktør C. A. A. Clément, Hs. Excellence Gehejmekonferensraad G. A. Hagemann og Professor Karl Meyer samt som Suppleanter: Direktør Wm. Millinge, Direktør M. C. Holst og Direktør C. F. Jarl, der indtræder i Udvalget i Rækkefølge i Tilfælde af Forfald blandt nogle af de nævnte 3 Herrer. c) Censurkomiteen gør Indstilling til Lærerraadet om Affattelse af en Udtalelse om Pladsens Besættelse. Læreanstalten bemyndiges endvidere til at træffe alle fornødne Forholdsregler til Konkurrencens Afholdelse.

Af Ansøgerne trak Ingeniør G. C. H. Laub og Afdelingsingeniør O. E. Schjerbeck sig tilbage, saa at Konkurrencen kun kom til at omfatte de øvrige 4 Ansøgere.

Da Gehejmekonferensraad G. A. Hagemann ikke ønskede at indtræde i Censurkomiteen, kom denne til at bestaa af ovennævnte Lærere og følgende Herrer udenfor Læreanstaltens Lærerpersonale: Direktør C. A. A. Clément, Professor Karl Meyer og Direktør Wm. Millinge. Komiteen kon-

stituerede sig med Læreanstaltens Direktør, Professor H. I. Hannover som Formand.

Under 5. April 1913 tilstillede Censurkomiteen de fire Ansøgere Meddelelse om Komiteens Sammensætning og anmodede dem om at møde den 9. s. M. Kl. $10^1/_2$ Form. for i forseglet Konvolut at faa opgivet Emnet for 2 Timers Forelæsninger over et selvvalgt Emne og samtidig trække Lod om Rækkefølgen af samtlige Forelæsninger.

Den første Række Forelæsninger — en 2 Timers Forelæsning over et selvvalgt teknisk-kemisk Emne — afholdtes paa Polyteknisk Læreanstalt den 23.—26. April i følgende ved Lodtrækningen bestemt Rækkefølge:

Onsdag	d. 23. April	Kl. $2—2^3/_4$	(1. Time)	Møntfuldmægtig H. C. Nielsen,
—	- 23.	— — $3^1/_4—4$	(1. Time)	Laboratorieforstander Carl Jacobsen,
Torsdag	d. 24. April	Kl. $2—2^3/_4$	(2. Time)	Laboratorieforstander Carl Jacobsen,
—	- 24.	— — $3^1/_4—4$	(2. Time)	Møntfuldmægtig H. C. Nielsen,
Fredag	d. 25. April	Kl. $2—2^3/_4$	(1. Time)	Ingeniør P. E. Raaschou,
—	- 25.	— — $3^1/_4—4$	(1. Time)	Ingeniør Alf Stage,
Lørdag	d. 26. April	Kl. $2—2^3/_4$	(2. Time)	Ingeniør Alf Stage,
—	- 26.	— — $3^1/_4—4$	(2. Time)	Ingeniør P. E. Raaschou.

Emnerne for disse Forelæsninger var følgende:

Møntfuldmægtig H. C. Nielsen: *Salpetersyren og dens Salte.*

Laboratorieforstander Carl Jacobsen: *Om Vandgasfremstillingens Teori.*

Ingeniør P. E. Raaschou: *Katalysens Betydning og Anvendelser i den kemiske Industri belyst ved nogle Eksempler.*

Ingeniør Alf Stage: *Moderne Bestræbelser i Retning af rationel Udnyttelse af store Tørveforekomster.*

Det sidste Afsnit af Konkurrencen, bestaaende af 2 Forelæsninger, hver paa 1 Time af hver af Deltagerne, over opgivne teknisk-kemiske Emner afholdtes den 30. April og 7. Maj. Emnerne for disse Forelæsninger blev meddelt de konkurrerende henholdsvis den 28. April og 5. Maj. Emnet for Forelæsningen den 30. April var: *Fabrikation af Cyanforbindelser.* Forelæsningerne afholdtes i følgende Orden:

Kl. $10^1/_4—11$: Møntfuldmægtig H. C. Nielsen. Kl. $11^1/_4—12$: Laboratorieforstander Carl Jacobsen. Kl. $1^3/_4—2^1/_2$: Ingeniør P. E. Raaschou. Kl. $2^3/_4—3^1/_2$: Ingeniør Alf Stage.

Emnet for Forelæsningen den 7. Maj var: *En Karakteristik af de Metoder og Apparater, som anvendes til Filtrering i den kemiske Storindustri.*

Forelæsningerne afholdtes i omvendt Orden til de samme Klokkeslet.

Under samme Dato afgav Censurkomiteen følgende Indstilling til Lærerraadet:

„Idet undertegnede Censurkomité udtaler, at d'Hrr. Laboratorieforstander C. Jacobsen og Ingeniør Alf Stage begge har vist sig at være i Besiddelse af saadanne Kundskaber og Evner, som vel kunde kvalificere dem til en Lærerstilling ved den polytekniske Læreanstalt, indstiller den hermed enstemmig til Lærerraadet, at den ledigblivende Plads som Professor i teknisk Kemi besættes med Ingeniør, cand. polyt. P. E. Raaschou, der ved Konkurrencen har vist sig i Besiddelse af udmærkede Kundskaber i Faget og særdeles gode Anlæg til at lægge Stoffet tilrette for de Studerende."

Indstillingen behandledes den 22. s. M. af Lærerraadet, der vedtog at tiltræde Censurkomiteens Udtalelse. I Skrivelse af 23. s. M. gjorde Læreanstalten Rede for Konkurrencens Forløb overfor Ministeriet, og under 20. Juni s. A. modtog Ingeniør, cand. polyt. P. E. Raaschou kgl. Udnævnelse som Professor i teknisk Kemi ved den polytekniske Læreanstalt fra den 1. September s. A. at regne.

b. Andre Personalia.

1. Studierejser m. m.

Studierejser. Paa Finansloven for 1913—14 blev der bevilget et Beløb af 1,500 Kr. til Rejser for Lærere i de tekniske Fag. Efter Læreanstaltens Indstilling tildelte Ministeriet under 21. Juni 1913 Professor Einar Biilmann 300 Kr. for som Danmarks Repræsentant at deltage i et Møde, der af Association internationale des sociétés chimiques afholdtes i London, Professor A. Lütken 300 Kr. for at deltage i en international Vejkongres i London, Professor A. Ostenfeld og Docent Johan Nielsen hver 300 Kr. for at besøge en international Bygningsudstilling i Leipzig, og Docent E. Thaulow 300 Kr. for i Tyskland, Belgien og eventuelt England at studere Bearbejdning af naturlige Sten og Fremstilling af kunstige Sten. Se endvidere under Frederik Smidths Legat, S. 1427.

— *Rejser til Udlandet.* Følgende indhentede ministeriel Tilladelse til at foretage Rejser til Udlandet i de angivne Tidsrum: Professor C. Juel til England i September 1912, Professor P. O. Pedersen til Prag fra 3.—8. Oktober 1912 og til England fra 23. Februar—3. Marts 1913, Direktør, Professor H. I. Hannover til Norge fra 7.—10. November 1912 og til Holland og Belgien fra 13.—26. Marts 1913, Professor H. Bache til London og Paris fra 20.—24. November 1912 samt til Norge fra 25.—29. Marts 1913 og fra 24. Juli 1913 i 5 Uger, Professor Absalon Larsen til Tyskland fra 28. Februar—27. Marts 1913 og fra 16. Juli—6. August s. A., Professor W. Rung til Tyskland fra 24.—28. April 1913 og til Tyskland og Schweiz fra 9. Juli—1. September s. A., Professor Orla-Jensen til England fra 7. Juni—15. Juli 1913, Professor Y. H. Dahlstrøm til Frankrig og Tyskland fra 5.—28. Juli 1913, Professor Alfred Lütken til England fra 21. Juni—2. Juli 1913, Inspektør M. C. Harding til Tyskland fra 24. Juli—22. August 1913, Professor A. Ostenfeld til Leipzig i Juli 1913.

2. Forkellige Sager.

Ordensdekorationer. Under 31. Januar 1913 blev Professor A. S. Ostenfeld, Professor, Dr. phil. C. Juel og Inspektør M. C. Harding udnævnte til Riddere af Dannebrog.

III. Laboratorier, Samlinger m. m.

a. Det kemiske Laboratorium.

Anskaffelser. Til det kemiske Laboratorium for Fabrikingeniører m. fl.: Et Skuffemøbel. Et Apparat til Elektrolyse under Tryk. Et Universalstativ (med Motor til 220 Volt) til Elektrolyse. Et Universalstativ (uden Motor) til Elektrolyse. En Platintraadnetelektrode.

— *Indtægt for Ikke-Polyteknikeres Deltagelse i de kemiske Øvelser.* Ved ministeriel Resolution af 9. November 1912 blev et Beløb paa 438 Kr., som i 1912 var indkommet for Ikke-Polyteknikeres Deltagelse i de kemiske Øvelser, overført til Udgiftspost 2. a., Det kemiske Laboratorium. 1. Til Raadighed ved Undervisningen for Fabrikingeniører m. fl.

Under 1. Marts 1913 blev en lignende Tilladelse givet til Det kemiske Laboratorium, 2. Til Raadighed ved Undervisningen for Maskin-, Bygnings- og Elektroingeniører, vedrørende et Beløb paa 210 Kr., som var indkommet for Ikke-Polyteknikeres Deltagelse i Laboratoriets Øvelser i 1912.

b. Det teknisk-kemiske Laboratorium.

Anskaffelser. Et Junkers Gaskalorimeter. To Normaltermometre til Gaskalorimetret. Et Kobbergasometer, 45 l.

— *Gaver.* En Tegning af et Sugegasværk fra Ingeniør Holger Hassel.

c. Det fysisk-kemiske Laboratorium.

Anskaffelser. En analytisk Vægt. Et Mikroskop til optisk Kontakt. En Platinskaal. To Tørelementbatterier à 50 Volt. En elektrisk Digelovn. En Elektromotor, $^1/_2$ H.K.

— *Ekstraordinær Bevilling.* I Skrivelser af 9. August 1912 og 7. Februar 1913 anmodede Læreanstalten Ministeriet om en ekstraordinær Bevilling paa 2100 Kr. til Bygningsforandringer og Reparationer i det fysisk-kemiske Laboratorium til Supplering af det paa Finansloven for 1912—13 bevilgede Beløb af 3000 Kr. som 1. Del af en 3-aarig Bevilling paa ialt 9000 Kr. til Indlægning af Ledninger for Gas, Vand og Elektricitet samt Opstilling af Borde og faste Arbejdspladser i det til Udvidelse af det fysisk-kemiske Laboratorium indtagne Lokale, jfr. Univ. Aarbog f. 1911—12, S. 886—88. Ved Forslaget til denne Bevilling var Laboratoriets Bestyrer gaaet ud fra, at de nødvendige Bygningsforandringer kunde foretages af Læreanstaltens almindelige Vedligeholdelsessum, men dette havde vist sig ugørligt. Beløbet bevilgedes paa Tillægsbevillingsloven for 1912—13, jfr. Rigsdagstidende for 1912—13, Tillæg B., Sp. 1625—28. — Paa Finansloven for 1913—14 bevilgedes der 3000 Kr., som 2. Del af den ovenfor nævnte ekstraordinære Bevilling paa ialt 9000 Kr. til Montering af Laboratoriets nye Lokaler, jfr. Rigsdagstidende for 1912—13, Tillæg A., Sp. 1219—20.

— *Instruks for Laboratoriets mekanisk uddannede Betjent.* Under 7. November 1912 udfærdigedes der følgende Instruks for den mekanisk uddannede Betjent ved det fysisk-kemiske Laboratorium, til hvis Ansættelse der blev givet Bevilling paa Finansloven for 1912—13, jfr. Univ. Aarbog f. 1911—12, S. 885—86:

1. Det paahviler Betjenten at udføre de Arbejder i Laboratoriet, som paalægges ham af Bestyreren eller efter dennes Ordre af Assistenterne. Arbejdet vil væsentlig bestaa i følgende: 1. I Laboratoriets Værksted at fremstille nye Apparater og udføre Reparationer, at holde Laboratoriets Beholdning af Instrumenter, Maskiner og Værktøj i Orden, ved Øvelserne i Laboratoriet at forberede Apparatopstillinger og sørge for

Rekvisiter, at foretage den nødvendige Oprømning efter Øvelserne, samt rense de i Laboratoriet benyttede Glassager. 2. Arbejdstiden er normalt fra Kl. 8—6. Dog kan Bestyreren, naar Laboratoriets Arbejde kræver det, fastsætte andre Regler for Arbejdstiden. 3. Tjenesten kan opsiges fra begge Sider med 3 Maaneders Varsel til Fratrædelse den 1. i en Maaned. — Den polytekniske Læreanstalt forbeholder sig Ret til eventuelt at kunne foretage Ændringer i den ovenfor givne Plan for Mekanikerbetjentens Arbejde.

d. Det gæringsfysiologiske og landboteknisk-kemiske Laboratorium.

Ansættelse af en Undervisningsassistent. I sin Budgetskrivelse af 29. Juni 1912 foreslog Læreanstalten, at der søgtes Bevilling paa 1800 Kr. til Lønning af en Undervisningsassistent ved Laboratoriet samtidig med, at Læreren i Gæringsfysiologi overtog Undervisningen i den Del af den tekniske Kemi, som omfattede Gæringsteknikeren. Forslaget begrundedes med følgende:

„Undervisningen i teknisk Kemi, som ogsaa omfatter kemisk Teknologi, har hidtil været varetaget af en enkelt Lærer, oprindelig som en Del af Kemien, men i de sidste 45 Aar som selvstændigt Fag. I de sidste 20 Aar har Faget imidlertid udviklet sig overordentlig stærkt. Den fysiske Kemi er bleven skabt, og de Naturlove, man derved har vundet Klarhed over, anvendes i Tekniken. Den elektrokemiske Industri er opstaaet og er bleven et vigtigt Led i Undervisningen i teknisk Kemi. Kolloidkemiens Anvendelse i Tekniken tilhører de allersidste Aar, men spiller allerede er vigtig Rolle. Faget er herved blevet saa stort, at en enkelt Mand ikke er i Stand til at følge med paa alle Omraader og give de Studerende en fuldstændig og tidssvarende Oversigt over den tekniske Kemi. En Deling af Faget bør derfor finde Sted i Lighed med, hvad der forlængst er sket ved alle tekniske Højskoler i Udlandet, og som allerede i 1909 skete ved Læreanstalten i det tilsvarende mekaniske Fag, mekanisk Teknologi.

Den nødvendigste Deling lader sig indtil videre under de forhaandenværende Forhold ret let udføre, idet Professoren i Gæringsfysiologi vil kunne overtage den Del af den tekniske Kemi, som omfatter Gæringsteknikeren, altsaa navnlig Bryggeri, Eddikefabrikation, Spritfabrikation, Brødbagning og Garveri. Men samtidig maa da en Del af Undervisningen i det teknisk-kemiske Laboratorium henlægges til det gæringsfysiologiske Laboratorium, saaledes at dette udvides til ogsaa at omfatte et gæringsteknisk Laboratorium, og Undervisningen dèr vil kræve en særlig Assistent. Undervisningen i mekanisk Teknologi og teknisk Kemi med dertil hørende kemisk Teknologi bliver i Virkeligheden af større og større Vigtighed, jo mere Danmark gaar over til at blive Industriland, idet disse to Fag mellem sig deler Beskrivelsen af de Arbejder, der foregaar i samtlige Landets Fabrikker. Det kan derfor ikke noksom fremhæves, hvor stor økonomisk Betydning det har for Landet, at der ved Læreanstalten ydes den bedst mulige Undervisning i disse Fag.“

Forslaget optoges paa Finanslovforslaget for 1913—14, jfr. Rigsdagstidende for 1912—13, Tillæg A., Sp. 1215—16, og vedtoges af Rigsdagen.

Ved Skrivelse af 23. April 1913 billigede Ministeriet, at Professorinde, cand. polyt. A. D. Orla-Jensen ansattes i den nye Stilling.

— *Instruks for Undervisningsassistenten.* Under 7. Maj 1913 udfærdigedes der følgende Instruks for Undervisningsassistenten: 1. Det paahviler Assistenten at yde Laboratoriets Bestyrer den fornødne Hjælp ved Øvelserne i Laboratoriet, ved Forelæsninger og ved Udførelsen af videnskabeligt Arbejde. 2. Assistenten maa med fornøden Hjælp holde Laboratoriets Materiel og Samlinger i Orden. 3. Assistentens Arbejdstid er normalt 6 Timer daglig udenfor de paa Læreanstaltens Forelæsningsplan fastsatte Ferier. Dog kan Bestyreren, naar Laboratoriets Arbejde kræver det, fastsætte andre Regler for Arbejdstiden. — Den polytekniske Læreanstalt forbeholder sig Ret til eventuelt at kunne foretage Ændringer i den ovenfor givne Plan for Assistentens Arbejde.

e. Det fysiske Institut.

Anskaffelser til den fysiske Samling. En Elektromotor, $^1/_8$ HK. En Regnemaskine. En Belastningsmotor.

— *Anskaffelser til det fysiske Laboratorium.* En 220/65 Volt Jævnstrøms-Enankeromformer. Et Akkumulatorbatteri, 25 Celler. Seks Weston-Normalelementer. Tre Normalmodstande. En Forgreningsmodstandsnormal. En Termostat til Opbevaring af Normalelementer. Et Kar til Maaling af svage Elektrolyters Ledningsevne. Et Pt-Modstandstermometer. Et Pt, Pt-Rd Termoelement. To Haandreguleringsbuelamper. To Neon-Spektralrør. En akromatisk Kvarts-Vandlinse. Forskellige Dele til et Spektralapparat. Tilbehør til Gitterspektograf. Forskellige optiske Kvarts- og Kalkspatpræparater. Et Apparat til Platinering ved Katodeforstøvning. Et Mikromanometer. Tre Præcisions-Libeller. Et Kobbergasometer, 150 l. En Beholder til komprimeret Luft til 100 Atmosfærer. Et registrerende Termometer. Et Bly-Ioniseringskammer til Brug ved Sammenligning af Radiummængder.

— *Indtægt for Ikke-Polyteknikeres Deltagelse i Laboratoriets Øvelser.* Ved ministeriel Resolution af 1. Marts 1913 overførtes et Beløb af 210 Kr., som i 1912 var indkommet for Adgang for Ikke-Polyteknikere til Øvelserne i det fysiske Laboratorium, til Laboratoriets særlige Konto.

— *Bevilling til Ekstraassistance i det fysiske Laboratorium.* Ved Skrivelse af 16. September 1912 bifaldt Ministeriet, at der anvendtes 300 Kr. af Kontoen for ekstraordinære Udgifter for 1912—13 som Honorar til stud. mag. N. C. Jensen for Ekstraassistance i det fysiske Laboratorium. Under 19. Juli 1913 blev et lignende Beløb stillet til Raadighed til Supplering af den til Assistance for Bestyreren af det fysiske Laboratorium bevilgede Sum. Beløbet afholdtes af Kontoen for ekstraordinære Udgifter for 1913—14.

— *Ekstraordinær Bevilling.* Af det paa Udgiftspost 2. e. 2. for Finansaaret 1911—12 ekstraordinært bevilgede Beløb paa 20.000 Kr. som 5. og sidste Del af en Bevilling paa ialt 140.000 Kr. til Montering af det fysiske Institut blev et Beløb paa 9836 Kr. 43 Øre ikke anvendt, hvorfor det genbevilgedes paa Tillægsbevillingsloven for 1912—13, jfr. Rigsdagstidende for 1912—13, Tillæg A., Sp. 3713—14, Tillæg B., Sp. 1625—26.

— *Antagelse af en Lærling ved Laboratoriets Værksted.* I Skrivelse af 13. Maj 1912 foreslog Laboratoriets Bestyrer, Professor K. Prytz, at det tillodes Laboratoriet at antage en Lærling, idet han til Støtte herfor anførte følgende:

„Laboratoriets Værksted er ved den ekstraordinære Bevilling bleven udstyret med fortrinlige Maskiner: 1 stor amerikansk Drejebænk, 1 Urmagerdrejebænk, 1 moderne Fræsemaskine, Boremaskine, Slibemaskine o. s. v., alle med elektrisk Drivkraft; desuden haves en god mindre Drejebænk, og Værkstedet er godt forsynet med det nødvendige Haandværktøj.

Det var ønskeligt at forsøge dette ret kostbare Apparat stærkere udnyttet, end det kan ske alene ved Mekanikerbetjentens Arbejde. Jeg har derfor overvejet, hvorledes Forholdene vilde stille sig, hvis Laboratoriet antog en Lærling, hvorved adskilligt Arbejde, som nu udføres for Laboratoriet ude i Byen, kunde udføres i vort eget Værksted.

Den formelle Side af Sagen kunde maaske ordnes derved, at Mekanikerbetjenten erhvervede Borgerskab, idet Laboratoriet betalte Omkostningerne dertil, ca. 60 Kr.

Lærlingen maatte have et Aars Uddannelse i et Klejnsmedeværksted, før han antoges af Laboratoriet, og saafremt det første Aar i Laboratoriet svarede til Forventningerne, maatte han blive der endnu i 1 à 2 Aar for derefter at afslutte sin Uddannelse i et almindeligt Værksted.

Det vil formentlig blive en Anbefaling for en ung Mand at have erhvervet en Del af sin Uddannelse i et af den polytekniske Læreanstalts Værksteder, saa at man kan paaregne at faa en brugbar Kraft for en forholdsvis lav Løn; det sidste vil ogsaa være nødvendigt, saalænge Lønnen skal udredes af Laboratoriets nuværende Annuum, og dette mener jeg maa være Tilfældet, saalænge Sagen er paa Forsøgsstadiet, hvorfor jeg ikke foreslaar noget Beløb bevilget til Lærlingens Lønning“.

Foranlediget ved Professor Prytz' Henvendelse forhandlede Læreanstalten med Aktieselskabet Titan om at lade en Del af Læretiden for en af Selskabets Lærlinge foregaa i det fysiske Laboratoriums Værksted, og under 12. September 1912 afsluttedes disse Forhandlinger med, at der mellem nævnte Selskab og Læreanstalten sluttedes Overenskomst om, at en af Selskabets Lærlinge (L. M. Levin) 2 Aar regnet fra 16. September 1912 arbejdede paa Polyteknisk Læreanstalt.

— *Instruks for Konservatoren ved den fysiske Samling.* Under 3. April 1913 udfærdigedes der følgende Instruks for Konservatoren ved den fysiske Samling:

Det er Konservatorens Hverv: at vedligeholde Samlingens Instrumenter og Materiel, forfærdige nye Instrumenter samt sørge for Orden og Renlighed alt efter nærmere Anvisning af Samlingens Bestyrer; at assistere Samlingens Bestyrer ved Undervisning og videnskabeligt Arbejde. — Tjenestetiden en gennemsnitlig 3 Timer daglig, fordelt efter Bestyrerens Anvisning. — Den polytekniske Læreanstalt forbeholder sig Ret til eventuelt at foretage Ændringer i den ovenfor givne Plan for Konservatorens Arbejde.

— *Indberetning om de i Henhold til Overenskomsten af 12. Maj 1908 mellem Ministeriet for Kirke- og Undervisningsvæsenet og Indenrigsministeriet i Den polytekniske Læreanstalts fysiske Laboratorium udførte, Justervæsenet vedrørende Arbejder.*

I. Maalinger og Vejninger foretagne af Cand. mag. J. N. Nielsen.

a. Længdemaalinger. De i forrige Indberetning, jfr. Univ. Aarbog for 1911—12, S. 890, omtalte Dilatometerundersøgelser efter Fizeau til Bestemmelse af Maalestokkes Udvidelse, afsluttedes i April 1912 med en absolut Bestemmelse af det til Apparatet hørende Staalbords Udvidelse. Derefter udjævnedes Observationsresultaterne, saaledes at der for Kopien og Hovednormalen for Længdemaal fandtes Relationer, der giver disse Maalestokkes Længde ved enhver Temperatur indenfor de i Praksis forekommende Grænser.

I Juli 1912 paabegyndtes Undersøgelsen af Decimetrene paa Meterprototypens Kopi (Polyteknisk Læreanstalts H-Meter af Bronce) og paa en H-Meter af Nikkelstaal. Disse Undersøgelser udførtes efter den af Astronomen P. A. Hansen angivne Metode, saaledes som denne er udformet under Arbejderne i det internationale Bureau i Sevres. Ved disse Undersøgelser fandtes for begge Maalestokke Fejlen paa alle Decimeterstregerne.

En lignende Undersøgelse foretoges derefter for en Halvmeter af Nikkelstaal hørende til Laboratoriets Følemaalskomparator samt for en Decimeter af Invar, og endelig bestemtes ved Hjælp af Laboratoriets Komparator den totale Længde af nævnte Nikkelstaalhalvmeter.

Efter Afslutningen og Beregningen af Resultaterne af disse Maalinger paabegyndtes i Slutningen af November 1912 Udmaalingen af samtlige Centimetre og Millimetre fra 90 til 100 cm paa ovennævnte Nikkelstaalmeter samt Udmaalingen af Underafdelingerne paa de to i Tiendedele delte Millimetre hver ved hver Ende af denne. Efter at disse Maalinger er foretaget, giver denne Meter saaledes bekendte Værdier for alle Længder fra 0,1 mm til 1002 mm.

Ved Hjælp af de nu bekendte Værdier for alle Delestreger paa Nikkelstaalmeteren fra 90 til 101 mm fandtes derefter Fejlene paa alle Millimeterdelstreger paa Invardecimetren og paa Underafdelingerne af de to Millimetre ved begges Ender, der er delt i Tiendedele mm. Efter denne Undersøgelse vil Invardecimetren altsaa kunne benyttes som Millimeter-, Centimeter- og Decimeternormal.

b. Undersøgelse af en Kornkvalitetsvægt. I Maj 1912 foretoges en Udmaaling af Litermaalet i en til Justerkamret indleveret Kornkvalitetsvægt. Undersøgelsen foretoges ved Vejning med Vand, efterat Bunden i Beholderen var tætnet med smeltet Paraffin. En Rapport over Fremgangsmaaden ved Undersøgelsen og Resultatet blev tilstillet Justerkamret.

Efter Anmodning fra Hr. Justerdirektør Monrad foretoges derefter en nøje Undersøgelse af Forholdet mellem Vægtstangsarmene og Følsomhedens Afhængighed af Belastningen. Endvidere foretoges en Række Vejninger med Hvede, dels for at bestemme den Nøjagtighed, hvormed Afvejningen foregaar, naar Beholderen fyldes paa samme Maade, dels for at paavise, hvorledes Kornmængden afhænger af den Maade, hvorpaa Paafyldningen foregaar.

II. Andre Arbejder.

Det meste af Manuskriptet, forfattet dels af Cand. mag. J. N. Nielsen, dels af Professor K. Prytz, til den samlede Beretning om de med Proto-

typerne og deres Kopier samt med andre Præcisionsmaalestokke og Vægtlodder foretagne Arbejder foreligger allerede; Beretningen vil fremkomme, naar de Sammenligninger, der ifølge kgl. Anordning skal foretages i Beretningsaaret, er bleven udførte.

— *Beretning over Arbejder udført for Statsprøveanstalten i den polytekniske Læreanstalts fysiske Laboratorium i Finansaaret 1912—13 i Henhold til Overenskomster af 27. Januar og 2. Februar 1911 mellem Indenrigsministeriet og Ministeriet for Kirke- og Undervisningsvæsenet.* I Beretningsaaret er udført følgende Arbejder for Statsprøveanstalten: Undersøgelse af 41 Tørelementer. Undersøgelse af 491 Lægetermometre. Bestemmelse af Smeltepunkt for en Metallegering. Bestemmelse af Ledningsevne for 4 Prøver Al.-traad, Undersøgelse af 2 højgradede Termometre. Undersøgelse af „Sol-Bælte“ Elementer. Bestemmelse af Ledningsevne for 12 Prøver Broncetraad. Undersøgelse af et Manometer. Undersøgelse af 241 Alkoholometre. Undersøgelse af 1 Lommeur. Bestemmelse af Ledningsevne for 1 Prøve galv. Staaltraad. Bestemmelse af Isolationsevne for 2 Prøver Marmor. Undersøgelse af 1 Normallægetermometer. Undersøgelse af 2 Prøver Ebonit og 2 Prøver Gallalit. Bestemmelse af Ledningsevne for 1 Prøve Staaltraad.

For de ovennævnte Arbejder tilkom der ifølge Overenskomstens § 7 Laboratoriet 1.148 Kr. 44 Øre ($^3/_4$ af Taksten). Af dette Beløb er 1.000 Kr. udbetalt Laboratoriet kvartalsvis forud som Minimumshonorar, Resten 148 Kr. 44 Øre er udbetalt ved Finansaarets Slutning. Der har ikke i noget Tilfælde maattet beregnes Betaling for Forbrug af Gas, Elektricitet eller lignende.

Det i forrige Beretning nævnte Forslag til Takst for Prøvning af Lægetermometre er bleven godkendt af Indenrigsministeriet, hvorefter Normer og Takster for Prøvningen af Lægetermometre er offentliggjort i medicinske og farmaceutiske Tidsskrifter. Offentliggørelsen har bevirket et betydeligt forøget Antal Begæringer om Undersøgelse af Lægetermometre, idet der i Beretningsaaret ialt blev undersøgt 491 Stk., medens Lægetermometre tidligere var fremkomne ganske undtagelsesvis. Af de 491 indsendte Termometre godkendtes 314 Stk. eller 64 pCt. og kasseredes 175 Stk., medens 2 Stk. beskadigedes ved Prøvningen.

I Beretningsaaret blev udarbejdet Skema til Prøveattest for Alkoholometre.

Af det Beløb, 5.500 Kr., der ifølge Overenskomstens § 8 skal udredes af Statsprøveanstalten til Laboratoriet, er sidste Halvdel, 2.750 Kr., anvendt i Beretningsaaret, væsentligst til: 1 Bad til Undersøgelse af Lægetermometre, 1 Overdel til Centrifuge til Nedslyngning af Lægetermometre, 2 Bade (1 Palmin- og 1 Salpeterbad) til Undersøgelse af højgradede Termometre, 1 Vandbad til Undersøgelse af Termometre mellem 0^0 og 100^0, 1 elektrisk Ovn til Undersøgelse af Termoelementer, 5 Stkr. Normalalkoholometre og 4 Stkr. Normalsaccharometre, 1 Normaltermoelement af Sølv-Konstantan.

Paa Finansloven for 1912—13 bevilgedes det fornødne Beløb til Hovedistandsættelse og Montering af Lokale Nr. 147 (det tidligere Pulterkammer) i Fysisk Fløjs 3. Sal, for at dette kunde indrettes til Udførelse af de hyppigt forekomne Arbejder for Statsprøveanstalten. Efter at Istandsættelsen var fuldført i Løbet af Efteraaret 1912, er Lokalet i Vinterens Løb taget i Brug, der er nu installeret de 4 ovennævnte Termo-

meterbade med tilhørende Hjælpeapparater samt den tidligere anskaffede Anordning til Elementundersøgelse og Laboratoriets Stempelmanometer til Manometerundersøgelser. Ved Tilvejebringelsen af dette godt udstyrede Lokale, der udelukkende anvendes til de Undersøgelser for Statsprøveanstalten, for hvilke der nu haves faste Opstillinger, er der skabt særdeles tilfredsstillende Betingelser for Undersøgelsernes paalidelige og hurtige Udførelse.

f. Det elektrotekniske Laboratorium.

Anskaffelser. En Bordventilator. Et Dynamometer med Skærm. En Torsionsfjeder til Dynamometeret. Otte nye Polsko til en Vekselstrømsgenerator. Fire Vendepoler til en Jævnstrømsdynamo. Et Præcisionswattmeter, 30 Volt, 0,5/1 Amp. Et Præcisionsjævnstrømsvoltmeter, 3—15—30 Volt. Et Visergalvanometer. Et Ballistisk Galvanometer. Et Thermogalvanometer. Et Kvadrantelektrometer. En Shunt til 0,15—0,3—0,75 Amp. Otte Linieskiftere. Seks énpolede Afbrydere. Tolv Morganitebørster. En Trætavle. Et Batteri, 240 Volt, 22 Ampèretimer med to Strømtavler. En Hustelefon. En Kobberkugle med Tilbehør til sfærisk Lysmaaling. Et Krystalspejl. En Maalestok paa 1 Meter til en Wheatstones Bro. En Westinghousemaaler, 220 Volt, 3 Amp. Et Vekselstrømsampèremeter til 1 Amp. Et Vekselstrømsampèremeter til 3 Amp. Et Vekselstrømsampèremeter til 10 Amp. Et Vekselstrømsampèremeter til 75 Milliamp. 1 Vekselstrømsampèremeter til 150 Milliamp. Et Vekselstrømsampèremeter til 500 Milliamp. Et Stopur. En Hektograf. Ti Zinkbaljer. En Slibemaskine. Forskelligt Kontorinventar. Forskelligt Modstandsmateriale. Forskelligt Værktøj til Laboratoriets Værksted.

— *Gaver til Laboratoriet.* To Stkr. Elektricitetsmaalere ældste Model og to Stkr. Elektricitetsmaalere nyeste Model fra Firmaet Landis & Gyr Elektricitetsmaalerfabrik, Zug (Schweiz) ved E. F. Rørdal. En smuk Samling Metaltraadslamper i forskellige Forarbejdningsstadier fra Aktieselskabet „Asta“. En Jævnstrømsmaaler, 220 Volt, 5 Amp., og en Jævnstrømskviksølvsmaaler, 220 Volt, 5 Amp., fra Grosserer Axel Schou.

— *Gaver til den elektrotekniske Samling.* En Tavle med paamonterede Prøver af Installationssystemet Dana fra Nordiske Kabel- og Traadfabrikker. Nogle Formstykker af Isolationsmateriale fra Vacuum Pressgut Gesellschaft fra Firmaet Tvermoes & Abrahamson.

— *Arbejder, udførte for Statsprøveanstalten.* I Aaret 1912—13 er der i det elektrotekniske Laboratorium udført følgende Undersøgelser i Henhold til Overenskomst af 27. Januar og 2. Februar 1911 mellem Indenrigsministeriet og Ministeriet for Kirke- og Undervisningsvæsenet om Samarbejde mellem Statsprøveanstalten og den polytekniske Læreanstalt: Undersøgelse af 1 Stk. Vakuumrør, 83 Stkr. Elektricitetsmaalere, 9 Stkr. Højspændingsisolatorer, 16 Stkr. Porcelænsskaale (Gennemslagsprøve), 2 Stkr. Drejestrømsmotorer og 27 Stkr. Metaltraadslamper.

g. Maskinlaboratoriet.

Anskaffelser. En Tuxham Petroleumsmotor. En brugt Erichsons kalorisk Maskine. En brugt Luftkompressor med Tilbehør. Et Heintz

Gasmaaleapparat. En Omdrejningstæller. Et højt Kvægsølvsmanometer med Tilbehør. To Manometre. To Planimetre. Tre Røgtermometre. Et Gasometer. Tolv Indikatorhaner. Et Kontrolapparat til Indikatorer. En Drejebænk. Et Slibeblad. En Elektromotor. Et Lysbilledapparat med Tilbehør. En Skrivemaskine til matematisk Skrift. Inventar til et Auditorium. Et Bogskab. Fem Stiger. Diverse mindre Inventariegenstande og Haandværktøjer.

— *Arbejder, udførte for Statsprøveanstalten.* I Henhold til Overenskomsten af 27. Januar og 2. Februar 1911 om Samarbejde mellem Statsprøveanstalten og den polytekniske Læreanstalt har Maskinlaboratoriet i Finansaaret 1912—13 foretaget Justering af 9 Stkr. Indikatorfjedre.

h. Den teknologiske Samling.

Anskaffelser. Et Apparat til Knytning af Topknuder. En Kinematograf. En Kompressor. Luegers Lexicon der ges. Technik samt en større Samling Vægtavler og Lysbilleder.

— *Gaver.* En oval Ramme, fremstillet paa Ovalværk med urigtig Staalstilling samt et Tandhjul med forkert Kilegang fra Teknologisk Institut. Skrædersaks af Støbejern fra Docent E. Thaulow. En Bundsten fra et Sandfang samt en Filtrersten af Beton fra Silkeborg Papirfabrik. En af Giveren modelleret Vandmærkeform med Billede af Eckersbergs Thorvaldsen samt forskellige Vandmærke-Papirer fra Driftsbestyrer Godske-Nielsen, Silkeborg Papirfabrik. En af Giveren angiven Ellipsograf fra cand. polyt. P. Rønne, Odense. En „Daase“ til Aaes Laas fra Værkfører H. Hansen. Gennemskaaret T-formet Stk. Staalstøbegods fra Havnebygmester H. C. V. Møller. Prøver paa Triørplader fra Grosserer Charles Borum. Koldtløbet Støbegods fra Ingeniør O. Brandt. Overvredet Flyvemaskinaksel fra Flyver Nielsen, Hærens Flyveskole. Elektrolytisk udfældet Tin samt et Stk. sammentrykket Korkplade fra Afdelingsingeniør K. T. A. Jensen, Statsprøveanstalten. En Loddepasta, kaldet Boron Compo fra Aktieselskabet Simonsen & Nielsen. To Stkr. Cyklerør, sammenloddede med Brug af Boron Compo, fra Mekaniker Madsen. Et Stk. Pitchpine og et Stk. forstenet Træ fra Værkmester Ludvigsen, Aarhus. Et Stk. Kobberkis fra Smedemester Mathiessen. Dansk Metalpakning Surel fra Fabrikant L. Surel. Et Stk. af en brækket Lokomotiv-Stempelstang af Svejsestaal fra Statsbanernes Maskinafdeling. En Staalholder med Tilbehør fra Mekaniker M. Petersen. En Kris af Wootzstaal fra stud. polyt. O. I. Hansen. Indsætningsmidlet: Durvite fra G. Halberstadt. Et Stk. porøst Bly fra H. I. Hannovers Poremetal Aktieselskab. En Sving-Heftering fra The Morden Mfg. Co., Waterbury, Conn., U. S. A. Brændneldetaver- og tøjer fra Deutsche Nesselfasern Fabrik, Actiengesellschaft in Gründung, Kiel. En stor og smuk Samling Cycledele paa forskellige Fabrikationsstadier fra The Birmingham Small Arms Co. Ltd., Birmingham ved Ingeniør, Cand. polyt. Lønberg Holm. Raamaterialier til Porcelæns- og Fajancefabrikation samt Genstande paa forskellige Fabrikationsstadier fra den kgl. Porcelænsfabrik. Oversodet Glasstang, hvis Sodlag er bristet i Skruegange ved Strækning, fra stud. polyt. Th. Madsen. En Atkinson-Gasmaskine fra

Maskinfabriken Tuxham. En Samling Bøger vedrørende Tekstilindustri fra Ingeniør, cand. polyt. Niendahl, Kolding. En selvcentrerende Patron med indvendige, udvendige og bløde Bakker fra Aktieselskabet Nielsen & Winthers Værktøjsmaskinfabrik. En Luftskrue til en Flyvemaskine fra Lærer Nielsen ved Hærens Flyveskole. En Fixer-Hængelaas og en engelsk Fældeøkse fra Snedkermester Davidsen. En stor og smuk Samling Fittings af hammerbart Støbejern fra Grossererne Johansen og Ehrhardt. En Prøve meget fin Staaluld fra Diskoswerke, Frankfurt a. M. Vinduеslaasen I. P. I. fra Baadh & Winthers Efterflg. Gallalitknapper paa forskellige Stadier af Fabrikationen fra Grosserer, Landstingsmand Holger Petersen. Et Stk. Kvarts fra Maskinarbejder Ryberg. To Kridtholdere med Spidseapparat fra Læreanstaltens Kontor. Et Brudstykke af en Svejsestaals Lokomotiv-Stempelstang fra Statsbanernes Maskinafdeling. Papircigarrør paa forskellige Fabrikationsstadier fra Dansk Cigarspids ved Valdemar S. Henriksen. En Spaan taget med Hurtigstaal paa en stor Karusselbænk fra Allgemeine Elektrizitäts-Gesellschaft i Berlin. To Træsnit med indsatte Typer fra Direktør, Professor H. I. Hannover. Prøve af en Kedelsvejsning udført paa en lodret Kedelvæg fra Teknologisk Instituts Smedeafdeling. Et Fotografi af Giveren fra Percy C. Gilchrist, London. En Hammer af Rendsborgsk Myremalmsjern fra 1826 fra Bøssemager Joh. Poulsen ved Kommissionen for den historiske Vaabensamling paa Københavns Tøjhus. En Samling Prøver af Klinker fra Hasle Klinkerfabrik i Hasle. En Samling Terrakottavarer og Stentøj fra L. Hjorths Terrakottafabrik i Rønne. Luft-, Spachtel- eller Ætseblonder og andre Blonder paa forskellige Stadier af Fabrikationen fra Grosserer Holger Petersen ved Albert Laage Petersen. En af Giveren angivet Vindueslaas, en Rørbærer og et Hængsel fra H. C. Hansen Fredericia.

— *Forhøjelse af Samlingens Annuum.* I Skrivelse af 23. Juni 1912 androg Samlingens Bestyrer, Professor H. I. Hannover, om en Forhøjelse af Budgettet paa 400 Kr. til Afholdelse af Foredrag af populært teknisk Indhold. Til Begrundelse heraf udtalte Professoren følgende:

„Som anført i min Skrivelse af 3. Juni 1908 medførte Samlingens Aabning for Publikum forskellige Udgifter, hvorfor jeg foreslog dens Annuum forhøjet for Finansaaret 1909—10. Det blev da ogsaa forhøjet til 2800 Kr. I det nærværende Finansaar er det yderligere forhøjet med Kr. 1000, som er stillede til Disposition for Docenten i Teknologi.

Da Pladsforholdene i Samlingen kun tillader Adgang for ca. 40 Personer ad Gangen, har jeg siden Efteraaret indført den Ordning, at en Del Genstande fra Samlingen bringes ind i det tilstødende Auditorium, og at der dér holdes et Foredrag over dem, hvorved over 100 Mennesker kan være tilstede, og dette Foredrag strækker sig da over den første Time, hvori Samlingen averteres aaben, medens de af Tilhørerne, der saa yderligere vil lære Samlingen at kende, i den 2. Time har begivet sig ind i dens Lokaler. Ved denne Ordning er det desuden muligt at gøre Samlingens ret store Beholdning af Lysbilleder nyttig for det besøgende Publikum.

Ved denne Ordning har der fra d. 1. Oktober 1911 til d. 1. Juni d. A. været afholdt 73 Foredrag af populært teknisk Indhold for Offentligheden, hvorved de Besøgendes Antal ialt har andraget ca. 4800. Disse

har forud maattet afhente Kort hos Portneren, men man har sædvanlig kunnet indlade enkelte, der mødte uden Kort, idet nogle enkelte Kort altid er forblevne ubenyttede.

Foredragene er afholdte af Samlingens faste Assistent, Hr. Thorarensen eller dens Forklarer, Hr. Cand. polyt. Vanggaard, der siden d. 1. April har afløst Hr. Thorarensen som fast Assistent, og de har vundet megen Paaskønnelse hos Tilhørerne.

Da Foredragene har krævet en Udarbejdelse udenfor Arbejdstiden, er de blevne ekstra lønnede, nemlig med 6 Kr., og Midlerne hertil har været forhaanden, ved at Anstalten har besiddet en lille Beholdning af det Beløb, der aarlig stilles til dens Raadighed af Reiersens Fond til offentlige Forelæsninger. Disse Forelæsninger veksler imidlertid indenfor de forskellige tekniske Fag, og der vil ikke for dem kunne holdes teknologiske Foredrag i noget nær den Udstrækning, hvori de hidtil har været holdte og meget gerne ønskes fortsatte.

Jeg tillader mig derfor at anmode om, at Samlingens Annuum maa blive forhøjet med 400 Kr. aarlig til Afholdelse af Foredrag af populært teknisk Indhold i Forening med den teknologiske Samlings Forevisning for Offentligheden."

Den foreslaaede Forhøjelse optoges paa Finanslovforslaget for 1913—14, jfr. Rigsdagstidende for 1912—13, Tillæg A, Sp. 1219—22 og vedtoges af Rigsdagen.

— *Besøg.* Den teknologiske Samling har i Aarets Løb været fremvist 114 Gange og i Tilknytning hertil er der bleven afholdt 106 populærtekniske Foredrag. Samlingen har ialt været besøgt af 6002 Personer, deriblandt Elever og Medlemmer af følgende Instituter og Foreninger: Københavns Cycleindustriforening, Aarhus tekniske Skole, Teknologisk Institut, Københavns Kommunelærerforening, Statens Tegnelærerkursus, Københavns tekniske Skole, Københavns Kommuneskoler, Frederiksberg tekniske Skole, Odense Teknikum, Lærere fra Feriekursus i Kemi samt Murer- og Tømrermestre fra Nordsjælland.

i. Tegne- og Konstruktionsstuerne.

Gaver. Et Sæt kolorerede Vægtavler, visende forskellige Maskiner og industrielle Anlæg, som de fabrikeres af Maschinenbau-Anstalt „Humboldt" i Kalk b/Köln fra Ingeniør V. Andersen. Fireogtyve Blaatryk af Arbejdstegninger af forskellige Dele af Skibsmaskiner fra Aktieselskabet Københavns Flydedok og Skibsværft. En større Samling Arbejdstegninger fra Aktieselskabet Burmeister & Wains Maskin- og Skibsbyggeri. Et større Antal Blaatryk af Dampmaskiner fra Aktieselskabet Atlas.

k. Biblioteket.

Gaver til Biblioteket og Kontoret. Fra Ministeriet for Handel- og Søfart er modtaget Beretning fra den internationale Komité for Maal og Vægt; fra det meteorologiske Institut Fortsættelse af flere af dets Publikationer; dansk Patenttidende fra Patentkommissionen; statistiske Meddelelser fra Statens statistiske Bureau; Rigsdagstidende fra Rigsdagens Bureau; Industriberetningen fra Industriforeningen i København; Beretninger m. m.

fra udenlandske tekniske Højskoler samt fra forskellige offentlige og private Institutioner i Ind- og Udland; Publikationer fra United States geological Survey, Washington; Publikationer fra Department of Interior, Bureau of Education; „Sfæroidens Regnelinie“ fra Kaptain F. A. Buchwaldt; Professor Poul Heegaard: „Der Matematikunterricht in Dänemark“ fra den internationale Undervisningskommission; en Del Tidsskrifter fra Fru Dr. phil. Kirstine Meyer; Piecer fra C. M. Koedt, Chicago; Rapporter fra Department of Commerce and Labor; en Del Bøger m. m. fra Direktør, Professor H. I. Hannover; Bulletins fra University of Illinois; Bulletins fra The Carnegie Foundation for the Advancement of Teaching, New York; Ingeniør P. M. Blom: „Förbränningsmotorerna, deres verkningssätt, konstruktion, skötsel och användning“ (1. Hefte) fra Forfatteren; Ingeniør, cand. polyt. A. Munkebo: „Fysik“ fra Forfatteren; Assistent, cand. polyt. H. P. Nielsen: „Geometrien med Symmetribegrebet som Udgangspunkt“ fra Forfatteren; Mindeskrift om det af Georg von Reichenbach grundlagte matematisk-mekaniske Institut — „100 Jahre deutscher Präzisions Mechanik“ — fra T. Ertel & Sohn, München; Bulletins fra Department of Interior, Bureau of Mines, Washington; Bauvorschriften für flusseiserne Seeschiffe 1912 fra Germanischer Lloyd, Berlin ved Brorson & Overgaard, København; en Staallineal, Trekant samt et Tegnebrædt fra Ingeniør, Cand. polyt. Poul Krüger; „Jahrbuch für die Gewässerkunde Norddeutschlands für das Abflussjahr 1910“ fra Landesanstalt für Gewässerkunde im kgl. preussischen Ministerium der öffentlichen Arbeiten; „Det forstlige Forsøgsvæsen i Danmark“, 3. Bind, Hefte 2 og 4. Bind, Hefte 1 og 2 fra den forstlige Forsøgskommission; „Den danske Gradmaaling“, ny Række, Hefte Nr. 9 og 10 fra Direktøren for den danske Gradmaaling; Eksemplarer af Aarbog 1907—08 for Universitetet, Kommunitetet og den polytekniske Læreanstalt fra Konsistorium; to Eksemplarer af Docent E. Thaulow: Forelæsninger over Træ og Træets Bearbejdning fra Forfatteren; Calendar of the University of Sidney for 1912 fra The University of Sidney; Memorial Volume of Scientific Papers, contribued by Members of the University of Saint Andrews fra The University of Saint Andrews; „Danmarks geologiske Undersøgelser“, Række Nr. 7 fra Kommissionen for Danmarks geologiske Undersøgelser; fem Eksemplarer af Ministeriet for Kirke- og Undervisningsvæsenets Personalfortegnelse for Tiden 1848—1912 fra Ministeriet for Kirke- og Undervisningsvæsenet; en Læsemappe med det sidste Eksemplar af „Meddelelser vedrørende Lokomotivbygningen“, udgivet af A. Borsig, Tegel, Berlin, fra Grosserer Carl Bayer; to Eksemplarer af Professor W. Rung: Forelæsninger over Generatorer, Motorer og Transformatorer for Vekselstrøm, 1. Del, fra Forfatteren; en trykt Beskrivelse af Banegaardsanlægene i Forbindelse med et forrige Undervisningsaar modtaget Billedhefte, trykt i Anledning af den nye Personbanegaards Indvielse, fra De danske Statsbaner, Anlægene af nye Statsbaner; Eksemplarer af Universitetets Festskrift i Anledning af Aarsfesten i November 1912 fra Universitetet; to Eksemplarer af Professor J. N. Brønsted: „Grundrids af den fysiske Kemi“, fra Forfatteren; „Les Prix Nobel en 1911“ fra kgl. svenska Vetenskapsakademiet, Stockholm; Beretninger vedrørende to Kongresser i Milano og Cambridge fra den internationale Kommission for Matematikundervisningen; „Maskineriet i Flaadens Skibe“ Tillæg II fra Direktøren for Skibbygning og Ma-

skinvæsen, Orlogsværftet; Wagner: Jahresbericht über die Fortschritte der chemischen Technologie fra Etatsraad J. G. Rohde; en stor Samling Bøger fra Universitetsbiblioteket; en stor Samling tekniske og naturvidenskabelige Bøger fra Statsbiblioteket i Aarhus; J. J. Castro: Estudio sobre los ferrocarriles sudamericanos y las grandes lineas internacionales, Montevideo 1883, fra Den kgl. Veterinær- og Landbohøjskoles Bibliotek; to Eksemplarer af Professor C. Juel: Forelæsninger over rationel Mekanik fra Forfatteren; tyve Eksemplarer af Beretningen om Carlsbergfondets Dybdeboring fra Professor E. P. Bonnesen; Eigth annual Report of the Education Department for the Year ending July 31, 1911, fra New York State, Education Department, Albany; en Samling Kataloger for udenlandske tekniske Højskoler fra Docent E. Thaulow; Tidsskrift for Industri, Aargangene 1905—10, fra Varmemester A. F. Møller; en Samling Afhandlinger og Kataloger fra engelske og amerikanske tekniske Højskoler fra Inspektør, Cand. polyt. M. C. Harding; en stor Samling Doktordisputatser fra den kgl. tekniske Højskole i München; Københavns Brandforsikrings Historie fra 1731 til 1911 fra Kbhvns. Brandforsikring; H. C. Ørsted: Experimenta circa effectum conflictus electrici in acum magneticam, Prectl: Encyclopædie (25 Bind) samt Dumas: Handbuch der angewandten Chemie fra Administrator F. E. Holm; Professor Orla-Jensen: Mælkeri-Bakteriologi samt Fløde-Skumningens Teori fra Forfatteren; Gummi-Zeitung 1911—12 fra J. F. Dessauer; Dr. Ellinor Drösser: Die technische Entwickelung der Schwefelsäurefabrikation und ihre volkswirtschaftliche Bedeutung fra Forfatterinden; Annual Report of Smithsonian Institution 1911 fra Smithsonian Institution, Washington City, U. S. A.; Fircifrede Logaritmetavler og andre Regnetavler til Brug ved Undervisning og i Praksis fra Cand. mag. A. K. Erlang; Department of Tinctorial Chemistry and Dyeing fra The University of Leeds; The Institution of Engineers of the River Plate: Calculation of Timber Columns, by Theodor Nielsen fra Forfatteren; „History of New York canals“ fra Grosserer Allan Borum; Særtryk af „Schiffbau“ og „Internal Combustion Engineering“, omhandlende det paa Germaniawerft byggede Motor-Tankskib „Hagen“ fra Generalmajor Schnack; Godsreglement med Tillæg m. m. fra Generaldirektøren for De danske Statsbaner; to Eksemplarer af statistiske Oplysninger vedrørende Gasværkerne i Danmark fra Firmaet Edwards & Rasmussen; Festskrift i Anledning af 50 Aars Jubilæum fra Maskinf. R. Wolff, Magdeburg-Buckau ved Ingeniør H. Wulff.

l. Undervisningen i Landmaaling og Samlingen af Landmaalingsinstrumenter.

Anskaffelser. Tre Teodoliter. En Kikkertlineal. Et Projektor-Tachymeter. Seks Nivellerinstrumenter. Elleve Nivellerstænger. Fire Maalestænger. To Staalmaalebaand. Ti Lærredsmaalebaand. To Glasprismer og to Vinkelspejle. En Regnemaskine. Tre Haandbøger i Landmaaling. Ti Kurvetabeller. Et Kort over Gradmaalingens og Generalstabens Triangulationsnet. Nogle topografiske og geografiske Kort. Et Aneroidbarometer. Et Dokumentskab.

— *Gaver.* En Tachymeter-Tabel m. m. fra Fanejunker J. P. Hage, Kristiania.

— *Opførelse af et Hus til Brug ved Landmaalingsøvelserne i Dyrehaven.* I Universitetets Aarbog for 1904—05, Side 287—304 er der gjort Rede for de indtil 1905 førte Forhandlinger om Opførelse af et Hus til Brug for Landmaalingsøvelserne i Dyrehaven. Det sammesteds Side 298 nævnte Forslag om Omførelse af et Øvelseshus med en Bekostning af 17,650 Kr., blev fremsat første Gang i Læreanstaltens Skrivelse af 13. December 1902 til Ministeriet og gentaget i en Række Aar uden at føre til nogen endelig Løsning af Spørgsmaalet. Først efter at Læreanstalten i sin Budgetskrivelse af 29. Juni 1912 havde fremsat Forslag om Opførelse af et Træhus med en betydelig mindre Bekostning, lykkedes det at faa Forslaget optaget paa Finansloven.

Forslaget var ledsaget af følgende Bemærkninger: „Den praktiske Undervisning i Landmaaling og Nivellering foregaar i Sommermaanederne i Dyrehaven i Terrainet omkring Hjortekærshuset. Tegneøvelserne udføres og Instrumenterne opbevares i nogle Lokaler, som Læreanstalten hvert Aar lejer af Brugeren af Hjortekærshuset. Lokalerne her er af en yderst uheldig Beskaffenhed. Paa Regnvejrsdage maa saaledes Halvdelen af Eleverne sendes hjem, da de ikke kan faa Plads i Lokalerne. Paa Tørvejrsdage tages et Lysthus i Brug. Lysforholdene i Lokalerne er yderst slette, saa at kun de Elever, der faar Plads langs med Vinduerne, kan faa Lys nok til Udførelse af Kursusarbejderne, og for ikke at spilde den ringeste Plads er det ikke ualmindeligt, at Læreren maa staa udenfor Huset og undervise gennem Vinduerne.

Under disse Forhold vil det være af den største Vigtighed for Undervisningen i Landmaaling, at der opføres et, om end ganske tarveligt, Hus, der blot kan yde den i Øjeblikket fornødne Plads og tilstrækkeligt Lys. Et saadant Hus, kun indeholdende Tegnestuer og Rum til Opbevaring af Instrumenter, vil kunne opføres for ca. 7,000 Kr., der fordeler sig saaledes:

Et Hus med 149,7 m² Grundflade	6,000 Kr.
Et aabent Tegnelysthus	300 —
En Retirade	150 —
En Cyklestald	200 —
Skur til Landmaalingspæle m. m.	100 —
Uforudsete Udgifter	250 —
Ialt...	7,000 Kr.

I den anførte Sum er ikke beregnet noget Beløb til Erhvervelse af Byggegrund, idet den polytekniske Læreanstalts forhenværende Direktør paa et tidligere Tidspunkt for et Beløb af 1,650 Kr. — hvortil senere er kommet Udgifterne til Kloak m. m. — har erhvervet en 2206 m² stor Grund, som han vederlagsfrit vil overdrage Staten som Byggegrund for den nye Bygning. Heller ikke er der beregnet noget Beløb til Anskaffelse af Inventar, — hvilket vil beløbe sig til ca. 1800 Kr. —, da Arbejdet ved Opførelsen af Huset ikke vil kunne afsluttes saa betids, at det kan tages i Brug i Sommeren 1913. Forslag om Anskaffelse af Inventar til ovennævnte Beløb vil derfor først blive fremsat paa Finansloven for 1914—15. Jvfr. Rigsdagstidende for 1912—13, Tillæg A. Sp. 1221—24. Forslaget vedtoges af Rigsdagen, og Beløbet optoges paa Finansloven for 1913—14 under Læreanstaltens Udgiftspost b. 13. Landmaalingsøvelser, Instru-

menters Anskaffelse, Vedligeholdelse og Transport, som ekstraordinær Bevilling sammen med nedennævnte Bevilling paa 4700 Kr. til Instrumenter.

Ved Gavebrev af 5. Juli 1913 skænkede Gehejmekonferensraad G. A. Hagemann den i Universitetets Aarbog for 1904—05, S. 297 nævnte ca. 2200 m² store Grund i Lundtofte til Læreanstalten, som i Løbet af Sommeren 1913 lod Øvelselseshuset opføre paa Grunden.

Ved Skrivelse af 14. Februar 1913 gav Landbrugsministeriet Tilladelse til, at der anbragtes en Laage i Dyrehavens Hegn ved den Grund i Lundtofte, hvorpaa ovennævnte Øvelseshus opførtes. Laagen var bestemt til Transport af Instrumenter fra Øvelseshuset til Øvelsespladsen i Dyrehaven.

— *Ekstraordinær Bevilling.* Under 14. Maj 1912 tilstillede Læreren i Landmaaling, Professor P. Thygesen Læreanstalten følgende Skrivelse:

„Da Hr. Direktøren har billiget, at Læreanstalten paa Grund af den store Tilgang af Studerende og den selvfølgelig nødvendige Fornyelse af Beholdningen af Landmaalingsinstrumenter søger bevilget et Beløb til Anskaffelse af nogle ny Instrumenter, tillader jeg mig herved at fremkomme med Forslag om, at der anskaffes følgende Instrumenter:

2 Teodoliter (Sundbyske Form) à ca. 375 Kr. = ...	750 Kr.
1 Repetitions-Teodolit ca.	360 —
2 Teodoliter uden Repetition à ca. 325 Kr. = ...	650 —
2 Nivellerinstrumenter med Vendelibelle, den ene med Finskrue (ca. 220 Kr.), den anden uden do. (ca. 200 Kr.)	420 —
1 Nivellerinstrument med løs Kikkert og Libellen fastgjort til Kikkertens Bærestøtter, med Finskrue	220 —
2 Nivellerinstrumenter med fast Kikkert og fast Libelle og med Finskrue, à ca. 180 Kr.	360 —
1 Nivellerinstrument med fast Kikkert og fast Libelle, uden Finskrue	150 —
1 Projektor-Tachymeter (Wagner-Fennelske Form)...........	800 —
1 Distancestang til samme (4 m lang)......................	50 —
10 Nivellerstænger (4 m lange) à ca. 42 Kr.................	420 —
10 Lærredsmaalebaand (20 m lange) à ca. 10 Kr.............	100 —
1 Regnemaskine („Brunsviga“ for 13-cifrede Resultater)	420 —
Ialt ca....	4700 Kr.

Ved de anførte Teodoliter og Nivellerinstrumenter og ved Tachymetret skal Kikkerten have en Forstørring af 20—25 Gange og en dertil svarende Finhed af Instrumenternes øvrige Dele. De vedføjede kalkulerede Priser sigter for Teodoliternes og Nivellerinstrumenternes Vedkommende til de af Instrumentmager Læssøe Müller opgivne og for Tachymetrets og Regnemaskinens Vedkommende til de i de paagældende tyske Firmaers Kataloger anførte (O. Fennel Söhne og Versandhaus, Cassel).

Nødvendigheden af en Forøgelse af den nuværende Beholdning af Landmaalingsinstrumenter maa fremgaa af, at der i de senere Aar har været et saa stort Antal Studerende, der har deltaget i Landmaalingsøvelserne og udført de foreskrevne praktiske Eksamensarbejder i Opmaaling og Nivellering, at Læreanstalten ikke ved de Nyanskaffelser, som har kunnet

foretages for de dertil bevilgede ordinære og ekstraordinære Beløb, har kunnet holde det til Raadighed staaende Antal brugbare Instrumenter paa Højde med den stærke Forøgelse af de Studerendes Antal, saa meget mindre som en Del af de ældre Instrumenter, der er mellem 30 og 50 Aar gamle, efterhaanden er blevne saa forslidte, at de nu er ganske ubrugelige, i alt Fald til Udførelse af Eksamensarbejder.

Ifølge Læreanstaltens Undervisningsplan skal Landmaalingsøvelserne afholdes i Tiden mellem den 24. Juni og den 31. Juli, medens de praktiske Eksamensarbejder i Nivellering og Opmaaling skal udføres i August og September, men det vil ikke være muligt ved Hjælp af Læreanstaltens nuværende Beholdning af brugbare Landmaalingsinstrumenter at gennemføre de nævnte Arbejder paa programmæssig Maade med et saa stort Antal Studerende — indtil 54 — som der har været i de seneste Aar, og navnlig vil det være ugørligt at begrænse Tiden for Udførelsen af Eksamens-Nivellementer og -Opmaalinger til August og September alene, med mindre der haves et saa stort Antal Instrumenter til Raadighed, at mindst Halvdelen af de Studerende i August samtidig kan forsynes hver med et Nivellerinstrument samt med en Nivellerstang og et Baandmaal og i September hver med en Teodolit. For et aarligt Antal af indtil 54 Deltagere i de omhandlede Øvelses- og Eksamensarbejder vilde der altsaa hertil kræves en Beholdning af 27 Nivellerinstrumenter og lige saa mange Nivellerstænger og Baandmaal samt Teodoliter, og da der for Tiden kun haves 22 Teodoliter, 21 Nivellerinstrumenter, 17 Nivellerstænger og 17 Baandmaal i brugbar Stand, vil det følgelig være nødvendigt at forøge Beholdningen med 5 Teodoliter og 6 Nivellerinstrumenter samt med 10 Nivellerstænger og 10 Baandmaal, saaledes som det ovenfor nærmere er angivet.

Det skal bemærkes, at det i de senere Aar — foranlediget ved den herskende Instrumentmangel — har været forsøgt at henlægge en Del af Eksamensarbejderne i Nivellering til sidste Halvdel af Juli Maaned; men en saadan Foranstaltning virker ikke alene forstyrrende paa Landmaalingsøvelserne, men har desuden den Ulempe, at en Del af de Studerende ikke bliver færdige med deres praktiske Uddannelse i Opmaaling og Nivellering, inden de skal udføre deres Eksamensnivellement. Ligeledes er det højst uheldigt at udstrække Tiden for Udførelsen af Eksamensopmaalingen til hen i Oktober Maaned, saaledes som det ofte er blevet nødvendigt paa Grund af den utilstrækkelige Forsyning med Teodoliter, idet vedkommende Studerende herved bliver afskaarne fra at følge Undervisningen paa Læreanstalten i en Del af det paagældende Undervisningshalvaar.

Med Hensyn til det foreslaaede Projektor-Tachymeter med tilhørende Distancestang skal bemærkes, at Nødvendigheden af at anskaffe et saadant Instrument er begrundet i, at det ældste af Læreanstaltens 4 Tachymetre er blevet saa forslidt, at det ikke længer er muligt at anvende det ved Landmaalingsøvelserne. Da Projektor-Tachymetret i den nyeste Tid har faaet en ret udstrakt Anvendelse, har jeg fundet det heldigst at foreslaa et Instrument af denne Type til Brug ved Siden af Læreanstaltens andre Tachymetre, der alle er forsynede med Højdekreds.

Endelig vilde det være af stor Betydning, om der til Hjælp saavel ved Beregningsøvelserne i Landmaaling som ved de mange under Prøven

af de Studerendes Eksamensmaalinger m. v. henhørende Beregningsarbejder kunde haves en Regnemaskine til Raadighed. Et saadant mekanisk Hjælpemiddel har længe været anvendt saavel ved Landbohøjskolens Landmaalingsundervisning som ved tekniske Højskoler i Udlandet, og der vil da formentlig være berettiget Anledning til at søge bevilget det nødvendige Beløb til Anskaffelse af en Regnemaskine til Læreanstaltens Landmaalingssamling.

Det er saaledes et ikke helt ringe Beløb, som det bliver nødvendigt at anvende til Fornyelse af Læreanstaltens Beholdning af Landmaalingsinstrumenter, for at den praktiske Undervisning og Eksamensarbejderne i Landmaaling og Nivellering med det store Antal Elever skal kunne gennemføres paa programmæssig Maade. Men paa Grund af de paapegede store Ulemper, som i de senere Aar i stedse stigende Grad har været forbundne med Gennemførelsen af de nævnte Arbejder ved Hjælp af den til Raadighed staaende utilstrækkelige Instrumentbeholdning maa jeg, da der ikke synes at være nogen Udsigt til en Nedgang i de polytekniske Studerendes Antal, anse det for uforsvarligt at vente længere med at fremkomme med Anmodning om, at der søges bevilget de fornødne Midler til Afhjælpning af de forhaandenværende Mangler.

Saafremt der skulde blive Tale om at fordele Beløbet paa to Finansaar, vilde det være af stor Betydning, om der i det førstkommende Finansaar i alt Fald kunde blive stillet mindst Halvdelen af Beløbet til Raadighed, saaledes at der herfor snarest muligt kunde anskaffes de Instrumenter, som er allermest paatrængende nødvendige".

I Henhold til ovenstaaende Skrivelse foreslog Læreanstalten i sin Budgetskrivelse af 29. Juni 1912, at der søgtes ekstraordinært bevilget et Beløb af 4,700 Kr. til Anskaffelse af Instrumenter. Beløbet optoges paa Finansloven for 1913—14, jfr. Rigsdagstidende f. 1912—13, Tillæg A, Sp. 1221—22, og vedtoges af Rigsdagen.

— *Forhøjelse af Diæterne for Læreren i Landmaaling og Nivellering.* Efter at Diæterne for Læreanstaltens Lærere paa Ekskursioner med de Studerende ved ministeriel Resolulion af 15. Juni 1912 var bleven forhøjet til 10 Kr. pr. Dag eller Døgn, anmodede Læreren i Landmaaling og Nivellering, Professor P. Thygesen, i Skrivelse af 16. April 1913, om at Diæterne ved Undervisningen i Landmaaling maatte blive fastsat til et lignende Beløb. Professoren gjorde opmærksom paa, at Diæternes hidtidige Størrelse, 8 Kr. pr. Dag eller Døgn, havde været uforandret i de sidste 50 Aar, medens Opholdet paa Rejser i samme Tidsrum var bleven omtrent dobbelt saa dyrt. Efter Læreanstaltens Indstilling i Skrivelse af 3. Maj s. A. bifaldt Ministeriet under 9. s. M., at Diæterne til Læreren i Landmaaling og Nivellering paa Rejser ved Prøvning og Eftersyn af de Studerendes Eksamensopmaalinger samt under Opholdet ved Øvelserne i Jægersborg Dyrehave, fastsattes til 10 Kr. pr. Dag eller Døgn.

m. Modelsamlingen for Opvarmning og Ventilation.

Anskaffelser. To Vandudladere. En Differens Trykmaaler. En Membran Trykregulator.

n. Laboratoriet for Mikroskopi og Rendyrkning af Gæringsorganismer.

Anskaffelser. En Zeiss' Olie-Immersions-Objektiv. Et Leitz'sk Belysningsapparat til Mikroskop. To Revolvere til tre Objektiver.

o. Laboratoriet for Telegrafi og Telefoni.

Anskaffelser. Et Telefonapparat. En Sikringskasse. En Transformator. Forskelligt amerikansk Telefonmateriel. En induktionsfri Modstand. Tre Glimmerkondensatorer (100,000, 50,000 og 25,000 cm). To Æsker med He-Rør. Et Maaleapparat efter Erlang. Et Maalebatteri af Tørelementer, 120 Volt. Et Sæt ekstra Kontakter til Helmholtz' Pendul. Fire Ampèremetre for Højfrekvens (Hartmann & Brauns ny Type). En induktionsfri Modstand (20 Amp., 20 Ohm.). En Kommutator til Kapacitetsmaaling. Et Apparat til Maaling af smaa Kapaciteter. Et Stativ til Kontaktundersøgelser. En Natriumbrænder. En Filtdør. Fire Filtskodder. Diverse Bøger og Tidsskrifter.

— *Gaver.* En Prøve af et 40-ledet Telefonkabel, System Krarup, fra Nordiske Kabel- og Traadfabriker. En Stærkstrømsinstallation (100 Amp., 440 Volt) fra Universal Radio Syndicate Ltd. Et la Cours Tonehjul. En Samling Krystaller (ca. 150 Numre) til Detektorundersøgelser samt et komplet Eksemplar af „Le Radium“ til 1911 (8 Bind) fra Professor P. O. Pedersen.

p. Skibsbygningssamlingen.

Gaver. Et Længdesnit af Hamborg—Amerikaliniens nye Passagerdamper „Imperator“ og Oplysninger vedrørende Damperen „Vaterland“s Afløbning fra Grosserer M. C. Undall. En Samling Apparater fra Driftsbestyrer I. Irminger, benyttede af Giveren ved de i Aaret 1893 paa Østre Gasværk udførte Forsøg over Trykforholdene paa Planer og Legemer, paavirkede af Luftstrømninger.

q. Den teknisk-hygiejniske Samling.

Gaver. Prøver af Rørsamlinger fra Aktieselskabet Sophus Berendsen. Prøver af glaserede Lerrør fra Ingeniør Engqvist, Wallåkra Tegelbruk, Skåne.

r. Forskellige Sager vedrørende Læreanstaltens Budget.

Bevilling til en Hovedistandsættelse. Paa Udgiftspost c. Bygningsudgifter. 2. Hovedistandsættelser blev der ved Tillægsbevillingsloven for 1912—13, jfr. Rigsdagstidende for 1912—13, Tillæg A., Sp. 3713—14, bevilget et Beløb af 2750 Kr. til en Hovedistandsættelse af den søndre Professorbolig ved den polytekniske Læreanstalt, derunder til Reparation og delvis Fornyelse af al Oliemaling paa Træværk, Reparation af Revner i Loftet og Vægge, Reparation af Døre, Paneler, Vinduer og Gulve, Fornyelse af Vægmaling samt forskellige Istandsættelser og Fornyelser af

Ovne og Komfurer, hvilhet har vist sig nødvendig ved Professor Martin Knudsens Overtagelse af Boligen efter Professor Christiansen.

Det hertil nødvendige Beløb tillod Ministeriet udbetalt paa forventet Tillægsbevilling, saaledes at Arbejderne kunde udføres samtidig med de Reparationsarbejder, som det paahvilede Professor Christiansen at bekoste inden den nye Professors Indflytning.

— *Bevilling til Omlægning af Vandledninger.* Ved Skrivelse af 11. Juni 1913 billigede Ministeriet, at der maatte anvendes 4100 Kr. til Omlægning af de Vandledninger, som gav Vand til de kemiske Laboratorier, og til samtidig at give Ledningerne større Dimensioner. Omlægningen var begrundet i, at Ledningerne paa Grund af Ælde til Dels var forstoppede ved Aflejringer, samt i, at der i Tidens Løb var anbragt mange flere Vandhaner paa Ledningerne, end disse oprindelig var beregnede til.

— *Ekstraordinære Udgifter.* I Skrivelse af 3. Juni 1913 bifaldt Ministeriet, at der af Kontoen for ekstraordinære Udgifter i Finansaaret 1912—13 afholdtes følgende Udgifter: 435 Kr. 77 Øre til ekstraordinært Tilsyn ved Tegneundervisningen, 172 Kr. 20 Øre til Kranse ved Dødsfald m. m., 307 Kr. 50 Øre til Indkøb af Særtryk af „Ingeniøren“ og Teknisk Tidsskrift af Afhandlinger af Læreanstaltens Lærere, 80 Kr. til Vikarhonorar under Bibliotekarens Sygdom og 250 Kr. til Afholdelse af et Foredrag af norsk Ingeniør S. Abel.

IV. Forelæsninger, Øvelser og Eksaminer.

a. Forelæsninger og Øvelser.

Læreanstaltens Eksaminander var med Hensyn til Forelæsninger i organisk Kemi, Geologi og Mineralogi henviste til Universitetet; i nedenstaaende Fortegnelse angives Antallet af polytekniske Studerende, som har deltaget i Undervisningen i disse Fag.

I Efteraarshalvaaret 1912 benyttede 667 Eksaminander og 74 andre Studerende Læreanstaltens Undervisning. I Foraarshalvaaret 1913 var de tilsvarende Tal 573 og 60.

Forelæsninger og Eksaminatorier.

Undervisningsfag.	Lærer.	Efteraarshalvaar 1912. Antal ugentlige Timer.	Efteraarshalvaar 1912. Antal Studerende.	Foraarshalvaar 1913. Antal ugentlige Timer.	Foraarshalvaar 1913. Antal Studerende.
Bygningsstatik og Jernkonstruktioner (Maskin- og Bygningsingeniører i 5. Halvaar)...............	Prof. A. Ostenfeld.	5	69	—	—
Bygningsstatik og Jernkonstruktioner (Elektroingeniører i 5. Halvaar).......	Prof. Y. H. Dahlstrøm.	5	28	—	—
Bygningsstatik og Jernkonstruktioner (6. Halvaar)..	Prof. A. Ostenfeld.	—	—	5	48
Bygningsstatik og Jernkonstruktioner (Bygningsingeniører i 7. Halvaar, der vælger Eksamensprojekt i Faget)................	—	2	27	—	—
Bygningsstatik og Jernkonstruktioner (Bygningsingeniører i 8. Halvaar, der vælger Eksamensprojekt i Faget)................	—	—	—	2	26
Bygningsstatik m. m., Eksaminatorier i (Elektroingeniører i 5. Halvaar)...	Prof. Y. H. Dahlstrøm.	2	21	—	—
Bygningsstatik m. m., Eksaminatorier i (Maskin-, Bygnings- og Elektroingeniører i 8. og 9. Halvaar)......	—	3	73	3	79
Deskriptiv Geometri (1. Halvaar)...............	Prof. Johs. Hjelmslev.	4	166	—	—
Deskriptiv Geometri (2. Halvaar)...............	—	—	—	3	167
Deskriptiv Geometri (3. Halvaar)...............	—	3	127	—	—

Undervisningsfag.	Lærer.	Efteraarshalvaar 1912: Antal ugentlige Timer.	Efteraarshalvaar 1912: Antal Studerende.	Foraarshalvaar 1913: Antal ugentlige Timer.	Foraarshalvaar 1913: Antal Studerende.
Elektroteknik (for Fabrik-, Maskin- og Bygningsingeniører)	Docent E. v. Holstein-Rathlou.	2	78	—	—
Elektroteknik (for Elektroingeniører i 5. og 6. Halvaar)	Prof. Absalon Larsen.	3	22	3	21
Elektroteknik (for Elektroingeniører i 5. og 6. Halvaar)	Prof. Wm. Rung.	2	22	2	21
Elektroteknik (for Elektroingeniører i 7. Halvaar)	Prof. Absalon Larsen.	1	13	—	—
Elektroteknik (for Elektroingeniører i 7. og 8. Halvaar)	Prof. Wm. Rung.	4	12	4	11
Svagstrømselektroteknik	Prof. P. O. Pedersen.	2	14	2	13
— for dem, der vælger Eksamensprojekt i Faget	—	—	—	3	13
Fotokemi	Docent Chr. Winther.	1	36	—	—
Fysik (Elektricitet og Magnetisme)	Prof. Martin Knudsen.	4	360	—	—
Fysik (fysisk Forsøgslære)	Prof. K. Prytz.	—	—	4	260
— Eksaminatorier i	Prof. Martin Knudsen.	—	—	2	111
Geologi (for Fabrikingeniører)	Prof. O. B. Bøggild.	4	55	—	—
Geologi (for Bygningsingeniører)	Doc. Poul Harder.	4	72	—	—
Husbygning, Eksaminatorier i	Docent Johan Nielsen.	2	26	—	—
Jernbeton m. m.	Docent E. Suenson.	2	45	—	—
Jordtryk m. m.	Prof. Y. H. Dahlstrøm.	2	22	—	—
Kemi: Fysisk	Prof. J. N. Brønsted.	3	24	—	—
Kemi: Organisk, Eksaminatorier i (3. Halvaar)	Asst., Cand. polyt. V. Farsøe.	3	30	—	—
Kemi: Organisk, (2. Halvaar)	Prof. E. Biilmann.	—	—	3	32
Kemi: — , analytisk	—	—	—	1	9
Kemi: Teknisk	Prof. N. Steenberg.	3	30	4	29
Kemi: Uorganisk (for Fabrikingeniører)	Prof. Julius Petersen.	4	51	—	—
Kemi: Uorganisk, analytisk	—	—	—	1	24
Kemi: Uorganisk, Eksaminatorier i (Fabrikingeniører i 2. Halvaar)	Asst., Mag. sc. H. Bjørn-Andersen.	—	—	3	57
Kemi: Uorganisk, Eksaminatorier i (Fabrikingeniører i 6. og 8. Halvaar)	Prof. Julius Petersen.	—	—	3	35
Kemi: for Maskin-, Bygnings- og Elektroingeniører	Prof. J. N. Brønsted.	—	—	4	160
Kommunal-hygiejnisk Ingeniørvæsen	Docent J. T. Lundbye.	3	41	2	36
Landmaaling	Prof. F. Thygesen.	—	—	4	39

Undervisningsfag.	Lærer.	Efteraarshalvaar 1912.		Foraarshalvaar 1913.	
		Antal ugentlige Timer.	Antal Studerende.	Antal ugentlige Timer.	Antal Studerende.
Landmaaling, Eksaminatorier i (8. Halvaar)	Prof. P. Thygesen.	—	—	2	45
Maskinlære for Maskin-, Bygnings- og Elektroingeniører i 5. Halvaar	Prof. S. C. Borch.	4	83	—	—
Maskinlære for Maskin-, Bygnings- og Elektroingeniører i 6. Halvaar	Prof. S. C. Borch. Prof. C. L. Jacobsen.	—	—	4	59
Maskinlære for Maskin- og Elektroingeniører i 6. og 8. Halvaar	Prof. S. C. Borch.	—	—	1	59
Maskinlære for Fabrikingeniører	—	—	—	2	28
Mekanisk Varmeteori	Prof. H. Bache.	—	—	2	36
Materiallære	Docent E. Suenson.	3	76	—	—
Matematik (yngre Hold) for Maskin-, Bygnings- og Elektroingeniører	Docent H. Bohr.	6	158	5	141
Matematik (ældre Hold) for Maskin-, Bygnings- og Elektroingeniører	Prof. P. C. V. Hansen.	4	117	3	92
Matematik for Fabrikingeniører	Prof. C. Juel.	3	58	3	47
Meteorologi	Docent D. la Cour.	2	5	—	—
Opvarmning og Ventilation.	Prof. E. P. Bonnesen.	2	37	—	—
Rationel Mekanik (2. Halvaar)	Prof. C. Juel.	—	—	3	152
Rationel Mekanik (3. Halvaar)	—	4	97	—	—
Rationel Mekanik (4. Halvaar)	—	—	—	2	52
Skibsbygning	Prof. C. Hansen.	3	23	—	—
Skibsbygning for dem, der vælger Eksamensprojekt i Faget	—	—	—	7	5
Teknisk Mekanik	Prof. S. C. Borch.	2	27	—	—
Teknologi, mekanisk I. a. ..	Prof. H. I. Hannover.	5	113	—	—
— , mekanisk I. b. ..	Docent E. Thaulow.	—	—	1	101
— , mekanisk III. ...	—	—	—	4	63
— , kemisk	Prof. N. Steenberg.	—	—	4	31
Vandbygning (6. Halvaar)..	Prof. G. Schønweller.	—	—	4	37
— (7. —)..	—	6	42	—	—
Vandbygning for dem, der vælger Eksamensprojekt i Faget	—	—	—	3	21
Vejbygning (6. Halvaar) ...	Prof. A. Lütken.	—	—	3	30
— (7. —) ...	—	7	45	—	—
— for dem, der vælger Eksamensprojekt i Faget	—	—	—	3	15
Økonomi og Lovgivning	Docent J. Lindberg.	2	127	1	49

Undervisningsfag.	Lærer.	Efteraarshalvaar 1912. Antal ugentlige Timer.	Efteraarshalvaar 1912. Antal Studerende.	Foraarshalvaar 1913. Antal ugentlige Timer.	Foraarshalvaar 1913. Antal Studerende.
Repetitionskursus i Matematik for Maskin-, Bygnings- og Elektroingeniører:					
1. Halvaar:					
1. Hold	Dr. phil. Johs. Mollerup	2	72	—	—
2. —	—	2	62	—	-
2. Halvaar:					
1. Hold	—	—	—	2	62
2. —	—	—	—	2	59
3. Halvaar:					
1. Hold	Prof. P. C. V. Hansen.	2	55	—	—
2. —	Dr. phil. Johs. Mollerup	2	45	—	—
4. Halvaar:					
1. Hold	Prof. P. C. V. Hansen.	—	—	1	42
2. —	Dr. phil. Johs. Mollerup	—	—	1	41
Repetitionskursus i Deskriptiv Geometri for Maskin-, Bygnings- og Elektroingeniører:					
2. Halvaar:					
1. Hold	Prof. Johs. Hjelmslev.	—	—	1	50
2. —	Asst. H. Christensen.	—	—	1	42
3. —	—	—	—	1	42
3. Halvaar:					
1. Hold	Prof. Johs. Hjelmslev.	1	54	—	—
2. —	Asst. H. Christensen.	1	49	—	—
Repetitionskursus i Kemi for Maskin-, Bygnings- og Elektroingeniører:					
4. Halvaar:					
1. Hold	Asst. Mag. sc. H. Bjørn-Andersen.	—	—	3	28
2. —	Asst., Cand. polyt. K. Estrup.	—	—	3	31
3. —	—	—	—	3	34
4. —	Asst., Cand. polyt. J. Witt.	—	—	3	28
5. —	Asst., Cand. polyt. Agnes Petersen.	—	—	3	28

Øvelser.

Undervisningsfag.	Lærer.	Antal Studerende. Efteraarshalvaar 1912.	Antal Studerende. Foraarshalvaar 1913.
Elektrotekniske Øvelser	Prof. Absalon Larsen.	34	43
Svagstrømselektroteknik, Øvelser i	Prof. P. O. Pedersen.	—	12
Fysiske Øvelser	Prof. K. Prytz.	99	115
Fysisk-kemiske Øvelser	Prof. J. N. Brønsted.	11	9
Fysisk Teknik	Prof. Martin Knudsen.	—	12
Kemiske Øvelser for Fabrikingeniører	Prof. Julius Petersen.	70	59
Kemiske Øvelser for Fabrikingeniører	Prof. Einar Biilmann.	20	11
Kemiske Øvelser for Maskin-, Bygnings- og Elektroingeniører	Prof. J. N. Brønsted.	70	81
Konstruktionsøvelser i Bygningsstatik	Prof. A. Ostenfeld. Hjælpedoc. P. M. Frandsen.	—	95
—	Prof. Y. H. Dahlstrøm.	10	65
Bygningstegning for Fabrikingeniører	Docent Johan Nielsen.	12	3
Bygningstegning for Maskin- og Elektroingeniører	—	35	—
Elektroteknik (Stærkstrøm)	Prof. Wm. Rung.	30	13
— (Svagstrøm)	Prof. P. O. Pedersen.	3	—
Fabrikudkast	Prof. N. Steenberg.	—	22
Husbygning	Docent Johan Nielsen.	47	—
Kommunal-hygiejnisk Ingeniørvæsen	Docent J. T. Lundbye.	—	56
Korttegning efter Eksamensopmaaling og Nivellement	Prof. P. Thygesen.	43	—
Maskinkonstruktion	Prof. S. C. Borch.	41	82
—	Prof. C. L. Jacobsen.	34	23
Opvarmning og Ventilation	Prof. E. P. Bonnesen.	—	20
Skibsbygning	Prof. C. Hansen.	19	21
Vandbygning	Prof. G. Schønweller. Hjælpedoc. Munch-Petersen.	62	50
Vejbygning	Prof. A. Lütken. Hjælpedoc. A. R. Christensen.	61	92
Landmaaling, Øvelser i	Prof. P. Thygesen.	—	43
Landmaaling, Beregnings- og Konstruktionsøvelser i	—	—	44
Maskinlaboratoriet, Øvelser i	Prof. H. Bache.	87	40
Materiallaboratoriet, Øvelser i	Docent E. Suenson.	50	—
Mikroskopi, Øvelser i	Docent L. Kolderup Rosenvinge.	27	—
Mineralogi, Øvelser i	Prof. O. B. Bøggild.	—	25
Rendyrkning af Gæringsorganismer, Øvelser i	Docent L. Kolderup Rosenvinge.	14	14
Tegning	Prof. E. P. Bonnesen.	308	307
Teknisk-kemiske Øvelser	Prof. N. Steenberg.	—	21

— I Efteraarshalvaaret 1912 modtog 27 og i Foraarshalvaaret 1913 28 Eksaminander praktisk Uddannelse paa forskellige Maskinværksteder.

— *Ekskursioner.* Foruden Besøg i Fabrikker og Værksteder i København og nærmeste Omegn foretoges følgende Ekskursioner:

Ekskursion til	afholdtes	Antal Deltagere (Eksaminander)	Ekskursionens Ledere.
Elektriske Anlæg i Sverrig.	25. Aug.—2. Sept. 1912.	18	Prof. Abs. Larsen.
Havnen i Helsingør	18. Sept. 1912.	33	Prof. Schønweller.
A/S I. C. Modeweg & Søns Fabrik samt A/S Dansk Hattefabrik i Brede....	10. Oktbr. 1912.	40	Prof. Hannover.
Helsingørs Jernskibs- og Maskinbyggeri	10. April 1913.	99	Professorerne Hannover, Bache, Borch, Hansen, Schønweller og Doc. Thaulow.
Stevns Klint (geologisk Ekskursion)	1. Maj 1913.	80	Prof. Bøggild. og Doc. Harder.
Bornholm (geologisk Ekskursion)	2.—6. Juni 1913.	18	Prof. Bøggild. og Doc. Harder.
Hygiejniske Anlæg i København og Omegn	13. Juni 1913.		Doc. Lundbye.
Fabrikker i Kastrup	18. Juni 1913.	15	Prof. Steenberg.
Fabrikker i Limhamn og Malmø	19. Juni 1913.	81	Prof. Steenberg, Docenterne Lundbye, Suenson og Thaulow.
Fabrikker i Helsingborg ..	25.—26. Juni 1913.	40	Prof. Steenberg.
Fabrikker i Stettin og Berlin	29. Juni—3. Juli 1913.	15	Doc. Thaulow.
Göteborg og Trollhättan..	2.—4. Juli 1913.	10	Prof. Rung.
Anlæg i Hamborg og Lübeck.................	2.—7. Juli 1913.	15	Prof. Steenberg.
Ingeniørarbejder i Norge..	10.—17. Juli 1913.	30	Professorerne Lütken og Schønweller.

— *Ekstraordinære Forelæsninger.* Over Emner af almen Interesse blev der holdt 2 Rækker offentlige, populære Forelæsninger, nemlig af:

Assistent, Mag. sc. A. W. Marke om Lyden.

Mag. sc. H. Bjørn-Andersen om Stoffernes mindste Dele.

De med disse Forelæsninger forbundne Udgifter udrededes af det af den Reiersenske Fond til Raadighed stillede Beløb.

Den 5. Decbr. 1912 holdt Ingeniør S. A. Abel i Læreantstalteus Festsal Foredrag om norske Vandkraftanlæg for en større Kreds af indbudte.

Over Arbejderbeskyttelse holdt Fabrikinspektør, Cand. polyt. C. J. Ottesen en Række Forelæsninger i Foraarshalvaaret. Udgifterne hertil

udrededes med Ministeriets Tilladelse af 29. Januar 1913 af Kontoen for ekstraordinære Udgifter.

Desuden har Assistent, Cand. polyt. A. L. Vanggaard holdt instruktive Foredrag i Forbindelse med Forevisning af den teknologiske Samling.

— *Udgivelse af Lærebøger.* Af det paa Finansloven for 1912—13 bevilgede Beløb paa 1,500 Kr. til Udgivelse af Forelæsninger eller Lærebøger er 700 Kr. bleven brugt til Udgivelse af Professor Rungs Forelæsninger over Vekselstrømsmotorer m. m., og 800 Kr. til Professor Juels Forelæsninger over Rationel Mekanik.

b. Eksaminer.

1. *Afholdte Eksaminer.*

Adgangseksamen m. m.

Til Adgangseksamen i Sommeren 1912 indstillede der sig 74. Følgende 53 bestod Eksamen:

Andersen, Axel Christian
— Anton William
— Hans Christian
Arnholtz, Svend Frede
Bardenfleth, Karen Dorthea
Bidstrup, Hans Juul
Bloch, Jørgen Theodor
Christensen, Axel Christian
— Svend Axel
Collin, Einar Eduard
Darre, Emil Valdemar
Fischer, Peder
Floor, Erik
Gudmundson, Helgi
— Steinþór
Hansen, Einar Holger Thorkild
— Erik Falk
— Hans Jacob Holger
— Knud Valeur Frost
— Thor
Hemmingsen, Axel Evald
Jensen, Emil
Johnsen, Einar Martin Christian
Jørgensen, Jens Viggo Johannes
Kall, Henry
Lundegaard, Christian Johannes Pedersen
Løfgren, Karl Frederik
Madsen, Hans Kristian
Mouritzen, Johan Kristian
Mørch, Knud Einar
Nielsen, Alfred Herman
— Hans Peter Karl Theodor
— Jakob Kristoffer
— Søren
Nyborg, Ernst Poul
Olsen, Frederik
— Oluf Anker
— Svend Axel Erland
Palne, Albert Jørgen Alexander Pedersen
Paulsen, Axel Christian
Pedersen, Peder Albert
— Alfred Victor
Petersen, Jens Georg
Pontoppidan, Ove Vilhelm
Poulsen, Peder
Rasmussen, Jens Peter Kristian
Reimers, Aage Christian
Rostgaard-Sørensen, Kaj Balduin Svend
Schultze, Aaga Mariane Margrethe
Stougaard, Kristoffer Georg Poulsen
Sørensen, Hans Søren Nilaus
Steffensen, Poul Vilhelm Meyer
Thorsteinsson Hjórtur

Følgende Studenter af den matematisk-naturvidenskabelige Linie blev indskrevne som polytekniske Eksaminander:

Aaby, Jørgen
Aaderup, Gustav Vilhelm
Ambrosius, Steffen
Andersen, Anders Cordt Gjøls
Ankjær, Frederik Christian Vilhelm
Bendsen, Johan Andreas
Bentzen, Knud Arne Bilkvist
Bjørke Svend Frederik Henrik Johansen
Blichfeldt-Petersen, Axel Christian
Blom, Erik Torben
Bostrup, Johannes Ferdinand
Boye, Svend Aage
Bruun, Ella
— Peder Leopold
Buch, Harald Morten Gjølby
— Ralf Carl Valdemar
Christensen, Karl Olaf
— Hans Bank
— Sofus Thorbjørn Wirenfeldt
Christiansen, Sophus Johan Gudmund
Cohn, Gerson
Damm, Leopold August

Dorph, Hans Christian
Drewes, Povl
Eckardt, Sigurd Svend
Eickhoff, Axel Oluf
Eilertsen, Jean Charles Jules
Finsen, Eyvind
Fischer, Olfert
Friis, Otto
Gissemann, Aage
Glahn, Kaj Egede
Godskesen, Oluf
Hagen, Svend Kühnel
Hagerup, Frederik Theodor
Hammer, Svend Emil
Hannover, Aage
Hansen, Holger Blichert
Harding, Poul
Hauer-Svendsen, Kaj Gregers
Haunstrup, Svend
Henriksen, Kristian Richard
Holm, Mourits Jensen
Holstebro, Niels William
Holten-Nielsen, Sigurd Christian Adolph Johannes
Hove, Aage Axel Tøfling
Jahnsen, Frederik
Janssen, Inuk Luplau
Jennov, Otto Frederik
Jensen, Aage
— Johan
— Poul Thorsager
Johnsen, Thorvald Georg
Jørgensen, Laurits Marius
Kindt, Albert
Knudtzon, Jørgen
Koefoed, Svend Munch
Kristensen, Knud Christian Schaumburg
Krogh, Wlademir Henry Theodor
Krüger. Svend Aage
Larsen, Gustav Kofoed
— Svend Lauritz
Lassen, Jens Rasmus Hvidkjær Buus
Lauritsen, Jørgen Offer
Lautrup, Charles Emil
Lehmberg, Ernst Johan Carl
Lehmberg Møller, John
Lotz, Holger Peter
Lund, Axel Kornbech
Madsen, Ejnar Tødt
Mathiesen, Knud Vilhelm Vendelboe
Moe, Kai Otto
Munksgaard, Peder Andersen
Muusmann, Poul Kristian
Møller, Svend Christian
Nathansen, Poul Adolf
Nielsen, Christian Bøje
— Frederico
Nissen, Harald
Nyegaard, Karl Anton Holst
Olsen, Knud Eiler Christian
Pedersen, Niels Kristian Kaalund
Petersen, Harald Leonhard
— Lorentz Andreas
Rahbek, Johannes Edvard
Rasmussen, Andreas Engelberth
— Karl Julius Robert
— Svend Aage Uglebjerg
Reck, William Ernst
Remmer, Jørgen Christian Hjalmar
Rump, Sigurd Alf
Schmedes, Ernest William
Schouenborg, Sigurd
Simonsen, Simon Laurits
Skov, Jens Frederik Jensen Theilmann
Skovlund, Jørgen Peter Alfred Pedersen
Smidth, Erik Friedlieb
Smith, Axel Frederik Carl
Svennevig, Christian
Sæbye, Orla
Theilmann, Hans Christian Carl
Tvede, Sigurd Thorkel
Vestergaard, Jørgen
Vinther, Kaj Holger
Voss, Hans
Worsøe, Kai Holten
Wucherpfennig-Pedersen, Gottfried Peter Louis Aage Gustav Marie
Østergaard, Christian

Desuden indskreves:

Myhrwold, Louis Anton Dreyer, i Henhold til Min. Resol. af 1. August 1912.

1ste Del af polyteknisk Eksamen i Juni—Juli 1913.

Fabrikingeniører.

Andersen, Erik Charles Buch
Berbom, Gunnar Odd Broch
Bus, Christian Emil
Børsholt, Viggo
Jensen, Jens Peter Hjalmar
— Oluf Heidrich
— Søren Johan Frederik
Kjølsen Hans Bergh Hammer.
Kühl, Johan Frederik Treschow
Lundsgaard, Kristen Johannes Stausbøll
Mynster, Egil Hostrup
Petersen, Jens Anton Forum
— Sven Asger
Philipson, Erik Frank
Proschowsky, Poul Marie
Rode, Orla Henrik
Sørensen, Louis
Vinther, Karl Eigil Heikel

Maskiningeniører.

Bak, Anders Kristian
Blem, Viggo Lauritz
Christensen, Johan Frederik Volck
Christoffersen, Aage
Ebbesen, Frederik
Fabricius, Johan Vilhelm
Frederik, Holger
Hansen, Sigurd
Hein, Knud Georg Chytræus
Henriksen, Johannes
Hjort, Anders Peter
Jacobsen, Aage Alex
— Rolf Drejer
Jørgensen, Kai Hornemann

Kampmann, Christian Peter Georg
Kähler, Otto Valdemar
Larsen, Jørgen Joakim
Madsen, Regnar Johan
Nielsen, Harald Thomas Henrik
Nissen, Villiam Andreas
Pedersen, Carl Peter Vetter
Petersen, Alex Herman
— Knud
— Theodor Kragh
Ringsted, Svend
Sand, Ernst Frederik
Smidth, Verner Frederik Læssøe

Bygningsingeniører.

Andersen, Karl
Baagøe, Johan Hedemann
Bendtsen, Hans
Bøgh, Eli
Christensen, Svend Aage Tidemann
Dam, Christian Niels Peter
Gotthardt, Karl Georg
Hansen, Kaj Peter
Hasselager, Jens Christian
Hertzum, Aage
Hvenegaard, Ponl Martin
Ingerslev, Helge
Jacobsen, Anders
Jensen, Ansgar
— Jens Rudolf Damsgaard
Johns, Hans Thorvald Pedersen
Kampmann, Christian Peter Georg (Per)
Kaae, Kristian Andersen
Lauesen, Henrik Møller Langkilde
Meyer, Axel Julius
Monrad, Knud Ditlev
Møller, Axel
Nøring, Sven Hegedahl
Nielsen, Knud
Pedersen, Peder Marius
Petersen, Christian Munck
Rasmussen, Alfred Verner
Rygaard, Olaf Arent
Veilgaard, Peder Madsen

Tillægsprøve i Geologi.

Berthelsen, Poul Alfred
Johansen, Martin Ingemann
Mortensen, Axel Osvald
Olsen, Axel

Elektroingeniører.

Andersen, Joakim Ulrik Frederik
Friis, Harald Trap
Jensen, Peter Dahl
Jøusson, Steingrimur
Jørgensen, Karl Valdemar
Larsen, Søren Laurids
Lilliecrona, Carl Axel Theodor
Nielsen, Axel Jahn
Olsen, Axel Johannes Kehlet
Rasmussen, Jacob
— Niels Julius
Skytte, Johannes
Svensson, Gustav
Vej, Kristoffer

Eksamen for

Eksamensfag.	Bjerrum, Johanne Marie. Eksaminand (Student) 1906. Filos. Prøve 1907. 1. Del af Eksamen 1909.	Cortes, Axel. Eksaminand (Student) 1908. Filos. Prøve 1909. 1. Del af Eksamen 1910.	Fæster, Knud. Eksaminand 1905. 1. Del af Eksamen 1909.	Jensen, Axel Valdemar. Eksaminand (Student) 1907. 1. Del af Eksamen 1910.
Kursusarbejder.				
Geometrisk Tegning (Projektionstegning)	mg.	mg.	mg.	mg.
Opmaalingstegning	mg.	mg.	ug.	mg.
Udkast til et kemisk Fabrikanlæg	ug.	mg.	ug.	ug.
Teknisk-kemiske Øvelser	ug.	ug.	mg.	ug.
Tilvirkning af et uorganisk eller et organisk Stof bedømmes sammen med den praktiske Prøve i samme Fag. Det samme gælder Kursusarbejder i kvalitativ kemisk Undersøgelse af uorganiske og organiske Emner.				
Praktisk Prøve.				
Kvalitativ kemisk Undersøgelse af et uorganisk Emne, bedømmes sammen med Kursusarbejder i samme Fag	godt.	godt.	ug.	ug.
Kvalitativ kemisk Undersøgelse af et organisk Emne, bedømmes sammen med Kursusarbejder i samme Fag	ug.	ug.	mg.	ug.
Kvantitativ kemisk Undersøgelse af et uorganisk Emne	godt.	ug.	godt.	godt.
Tilvirkning af et uorganisk eller et organisk Stof, bedømmes sammen med Kursusarbejdet i samme Fag	mg.	mg.	ug.	mg.
Skriftlig Prøve.				
Fysik	mg.	godt.	godt.	mg.
	ug.	mg.	godt.	mg.
Matematik	mg.	mdl.	godt.	ug.
Kemi	godt.	godt.	mg.	ug.
Teknisk Kemi	mg.	mg.	ug.	ug.
	mg.	mg.	mg.	mg.
Mekanisk Teknologi	ug.	mg.	mg.	mg.
Orden med skriftlige Arbejder ved Eksamens 1. Del	ug.	ug.	ug.	ug.
Orden med skriftlige Arbejder ved Eksamens 2. Del	ug.	ug.	ug.	ug.
Mundtlig Prøve.				
Uorganisk Kemi ved Eksamens 1. Del	mg.*)	mg.	godt.*)	ug.
Uorganisk Kemi ved Eksamens 2. Del		g.**)		ug.**)
Organisk Kemi ved Eksamens 1. Del				
Organisk Kemi ved Eksamens 2 Del	ug.	mg.	mg.	ug.
Fysik	mg.	mg.	godt.	mg.
	mg.	mg.	mg.	mg.
Matematik	ug.	mg.	mg.	ug.
Geologi	mg.	mg.	ug.	ug.
Teknisk Kemi	mg.	ug.	ug.	ug.
	mg.	mg.	mg.	ug.
Gæringsfysiologi og landboteknisk Kemi	ug.	mg.	godt.	mg.
Fysisk Kemi	ug.	mg.	mg.	ug.
Mekanisk Teknologi	ug.	mg.	ug.	ug.
Maskinlære og teknisk Mekanik	mg.	mg.	mg.	ug.
Elektroteknik	ug.	ug.	ug.	mg.
Hovedkarakter	1. Karakter.	1. Karakter.	1. Karakter,	1. Karakter m. Udm.

*) Efter Reglement af 23. Juli 1894. **) Efter Reglement af 28. December 1909.

Fabrikingeniører.

Lange, Gunde Johan Christian. Eksaminand (Student) 1907. Filos. Prøve 1908. 1. Del af Eksamen 1910.	**Pedersen,** Alfred Wilken. Eksaminand (Student) 1907. Filos. Prøve 1908. 1. Del af Eksamen 1909.	**Petersen,** Agnes. Eksaminand 1906. 1. Del af Eksamen 1910.	**Sørensen,** Hans Peter Martin. Eksaminand 1901. 1. Del af Eksamen 1912.	**Ussing,** Poul Harald. Eksaminand (Student) 1908. 1. Del af Eksamen 1910.	**Vøhtz,** Axel. Eksaminand (Student) 1907. Filos. Prøve 1908. 1. Del af Eksamen 1911.	**Wulff,** Inger Johanne. Eksaminand 1907. 1. Del af Eksamen 1910.
mg.	mg.	mg.	mg.	godt.	godt.	mg.
mg.	ug.	mg.	mg.	godt.	godt.	mg.
ug.	ug.	mg.	mg.	tg.	ug.	ug.
ug.	ug.	ug.	ug.	mg.	mg.	ug.
mg.	mg.	mg.	godt.	mg.	ug.	mg.
ug.	mg.	godt.	ug.	mg.	mg.	mg.
ug.	ug.	ug.	ug.	godt.	mg.	ug.
ug.	mg.	godt.	ug.	mg.	ug.	mg.
ug.	mg.	mg.	mg.	mg.	godt.	mg.
mg.	mg.	mg.	mg.	mg.	godt.	mg.
godt.	ug.	ug.	mg.	tg.	godt.	godt.
tg.	godt.	mg	tg.	godt.	mdl.	godt.
ug.	ug.	mg.	mg.	ug.	godt.	mg.
mg.	mg.	mg.	godt.	godt.	mg.	godt.
godt.	godt.	mg.	godt.	ug.	tg.	godt.
ug.	ug.	ug.	ug.	ug.	ug.	ug.
ug.	ug.	ug.	ug.	mg.	mg.	ug.
ug.	ug.*)	ug.	mg.	ug.	mg.	godt.
mg.**)		mg.**)	mg.	g.**)	ug.	ug.**)
			ug.**)		ug **)	
ug.	ug.	ug.	mg.	tg.	godt.	godt.
mg.	mg.	godt.	mg.	mg.	mg.	mg.
mg.	ug.	ug.	mg.	ug.	godt.	mg.
ug.	mg.	ug.	mg.	mg.	godt.	ug.
mg.	mg.	mg.	ug.	ug.	ug.	mg.
ug.	ug.	ug.	godt.	mg.	godt.	mg.
mg.	ug.	mg.	mg.	godt.	godt.	mg.
mg.	ug.	mg.	ug.	tg.	godt.	mg.
mg.	ug.	ug.	mg.	mg.	godt.	ug.
ug.	ug.	mg.	tg.	godt.	godt.	ug.
mg.	ug.	mg.	godt.	mg.	mg.	mg.
godt.	godt.	ug.	ug.	godt.	ug.	mg.
1. Karakter.	1. Karakter.	1. Karakter.	1. Karakter.	2. Karakter.	2. Karakter.	1. Karakter.

Eksamen for Maskiningeniører efter Reglement af 23. Juli 1894 med senere Ændringer.

Eksamensfag.	Jensen, Holger Olaf. Eksaminand 1905. 1. Del af Eksamen 1908.
Kursusarbejder.	
Geometrisk Tegning	mg.
Opmaalingstegning	mg.
Maskinkonstruktion	godt.
Bygningsstatik og Jernkonstruktioner	mg.
Udkast til et Maskinanlæg	mg.
Tegning af alle Kursusopgaver	ug.
Praktisk Prøve.	
Udkast til et ikke meget sammensat Maskinanlæg Udarbejdelse af Detailtegning til en opgiven Del af et Maskinanlæg	mg.
Skriftlig Prøve.	
Matematik	mg. mg.
Deskriptiv Geometri	mg.
Fysik	godt. ug.
Uorganisk Kemi (skriftlig og praktisk)	godt.
Maskinlære	mg.
Bygningsstatik og Jernkonstruktioner	mdl.
Teknologi	mg.
Orden med skriftlige Arbejder ved Eksamens 1. Del	ug.
Orden med skriftlige Arbejder ved Eksamens 2. Del	mg.
Mundtlig Prøve.	
Matematik	tg. tg.
Deskriptiv Geometri	mg.
Fysik	godt. godt.
Uorganisk Kemi	mg.
Maskinlære	godt. godt.
Bygningsstatik og Jernkonstruktioner	godt.
Teknologi	godt. godt.
Materiallære	mg.
Uorganisk teknisk Kemi med organisk Kemi	ug.
Opvarmning og Ventilation samt Kursusarbejdet heri	godt.
Skibsbygning samt Kursusarbejdet heri	godt.
Elektroteknik samt Kursusarbejdet heri	mg.
Hovedkarakter...	**2. Karakter.**

Eksamen for Maskiningeniører efter Reglement af 28. December 1909.

Eksamensfag.	**Carnø**, Axel Ludvig Theodor. Eksaminand (Student) 1905. Filos. Prøve 1906. 1. Del af Eksamen 1908.	**Eberth**, Torkild. Eksaminand (Student) 1906. Filos. Prøve 1907 1. Del af Eksamen 1910.	**Fenger**, Frits. Eksaminand 1904. 1. Del af Eksamen 1908.	**Frigast**, Frnst Peter Lütken. Eksaminand (Student) 1907. Filos. Prøve 1908. 1. Del af Eksamen 1909.
Kursusarbejder.				
Geometrisk Tegning (Projektionstegning)	mg.	mg.	mg	mg.
Opmaalingstegning	mg.	ug.	ug.	mg.
Bygningsstatik og Jernkonstruktioner.	mg.	godt.	godt.	mg.
Skibsbygning	ug.	mg.	mg.	ug.
Eksamensprojekt i Maskinlære eller Skibsbygning (regnes dobbelt)	godt.[1]	godt.[1]	mg.[1]	mg.[1]
Tegning af Kursusarbejder og Eksamensprojekt	ug.	ug.	ug.	ug.
Praktisk Prøve.				
Udkast til et ikke meget sammensat Maskinanlæg, bedømmes sammen med Kursusarbejdet i samme Fag	godt.	godt.	godt.	godt.
Udarbejdelse af Detailtegning til en opgiven Del af et Maskinanlæg eller et Skibsbygningsprojekt	godt.[1]	mg.[1]	godt.[1]	godt.[1]
Skriftlig Prøve.				
Matematik	mg.	mg.	godt.	mg.
	tg.	ug.	godt.	ug.
Rationel Mekanik	—	ug.	—	ug.
Deskriptiv Geometri	mg.	ug.	godt.	mg.
Fysik	mg.	mg.	godt.	godt.
	ug.	ug.	mg.	mg.
Kemi	godt.	ug.	mg.	mg.
Bygningsstatik og Jernkonstruktioner.	mg.	tg.	mdl.	mg.
Mekanisk Teknologi	mg.	godt.	tg.	godt.
Skibsbygning	—	—	—	—
Maskinlære	godt.	godt.	godt.	mg.
Orden med skriftlige Arbejder ved Eksamens 1. Del	ug.	mg.	ug.	ug.
Orden med skriftlige Arbejder ved Eksamens 2. Del	mg.	ug.	ug.	ug.
Mundtlig Prøve.				
Matematik	mg.	ug.	godt.	ug.
Rationel Mekanik	godt.[2]	mg.	tg.[2]	ug.
Deskriptiv Geometri	mg.	mg.	godt.	godt.
Fysik	godt.	mg.	mg.	mg.
	mg.	mg.	mg.	ug
Kemi	ug.	mg.	godt.	godt.
Materiallære	mg.	mg.	godt.	mg.
Opvarmnings- og Ventilationsanlæg, bedømmes sammen med Kursusarbejdet i samme Fag	godt.	mg.	godt.	godt.
Elekroteknik, bedømmes sammen med Kursusarbejdet i samme Fag	ug.	mg.	tg.	ug.
Kemisk Teknologi	ug.	ug.	tg.	ug.
Bygningsstatik og Jernkonstruktioner.	ug.	godt.	mg.	mg.
Maskinlære	ug.	mg.	godt.	ug.
	mg.	mg.	godt.	mg.
Mekanisk Teknologi	godt.	mg.	godt.	godt.
	mg.	ug.	godt.	mg.
Skibsbygning	mg.	mg.	tg.	ug.
	—	—	—	—
Hovedkarakter	1. Karakter.	1. Karakter.	3. Karakter.	1. Karakter.

[1]) Maskinkonstruktion. [2]) Matematik efter Reglement af 23. Juli 1894.

Eksamensfag.	**Hansen,** Ove Ingolf. Eksaminand 1907. 1. Del af Eksamen 1910	**Hansen,** Paul. Eksaminand (Student) 1905. 1. Del af Eksamen 1908.	**Hansen,** Vilhelm. Eksaminand 1906. 1. Del af Eksamen 1909.	**Høgsted,** Christian Vilhelm. Eksaminand 1907. 1. Del af Eksamen 1909.
Kursusarbejder.				
Geometrisk Tegning (Projektionstegning)	ug.	ug.	mg.	ug.
Opmaalingstegning	ug.	mg.	godt.	mg.
Bygningsstatik og Jernkonstruktioner	mg.	mg.	mg.	ug.
Skibsbygning	ug.	ug.	mg.	ug.
Eksamensprojekt i Maskinlære el. Skibsbygning (regnes dobbelt)	ug.²)	ug.²)	mg.¹)	mg.¹)
Tegning af Kursusarbejder og Eksamensprojekt	ug.	ug.	ug.	ug.
Praktisk Prøve.				
Udkast til et ikke meget sammensat Maskinanlæg, bedømmes sammen med Kursusarbejdet i samme Fag	mg.	ug.	mg.	ug.
Udarbejdelse af Detailtegning til en opgiven Del af et Maskinanlæg eller et Skibsbygningsprojekt	mg.²)	mg.²)	mg.¹)	mg.¹)
Skriftlig Prøve.				
Matematik	mg.	mg.	mg.	mg.
	mg.	ug.	ug.	ug.
Rationel Mekanik	ug.	—	—	tg.
Deskriptiv Geometri	tg.	mg.	godt.	mg.
Fysik	mg.	ug.	godt.	mg.
	godt.	mg.	godt.	godt.
Kemi	godt.	mg.	godt.	mg.
Bygningsstatik og Jernkonstruktioner	godt.	godt.	mdl.	ug.
Mekanisk Teknologi	mg.	mg.	godt.	mg.
Skibsbygning	godt.	mg.	—	—
Maskinlære	—	—	mg.	ug.
Orden med skriftlige Arbejder ved Eksamens 1. Del	ug.	ug.	ug.	ug.
Orden med skriftlige Arbejder ved Eksamens 2. Del	ug.	ug.	ug.	ug.
Mundtlig Prøve.				
Matematik	ug.	mg.	mg.	mg.
Rationel Mekanik	godt.	mg ³)	mg.³)	ug.
Deskriptiv Geometri	tg.	ug.	mg.	ug.
Fysik	mg.	mg.	mg.	ug.
	godt.	mg.	godt.	mg.
Kemi	mg.	ug.	ug.	godt.
Materiallære	ug.	mg.	tg.	mg.
Opvarmnings- og Ventilationsanlæg, bedømmes sammen med Kursusarbejdet i samme Fag	mg.	mg.	mg.	mg.
Elektroteknik	mg.	mg.	mg.	ug.
Kemisk Teknologi	ug.	ug.	ug.	mg.
Bygningsstatik og Jernkonstruktioner	mg.	tg.	godt.	mg.
Materiallære	ug.	mg.	mg.	ug.
	mg.	mg.	mg.	mg.
Mekanisk Teknologi	ug.	tg.	godt.	ug.
	—	—	tg.	godt.
Skibsbygning	tg.	mg.	mdl.	ug.
	tg.	ug.	—	
Hovedkarakter	1. Karakter.	1. Karakter.	2. Karakter.	1. Karakter.

¹) Maskinkonstruktion. ²) Skibsbygning. ³) Matematik efter Reglement af 23. Juli 1894.

Jensen, Erik Reinhold. Eksaminand 1906. 1. Del af Eksamen 1910.	**Lyngbye**, Kaj. Eksaminand 1907. 1. Del af Eksamen 1910.	**Nielsen**, Holger. Eksaminand 1908. 1. Del af Eksamen 1910.	**Nyholm**, Svend Halvor. Eksaminand (Student) 1905. 1. Del af Eksamen 1909.	**Ortmann**, Svend. Eksaminand (Student) 1907. Filosof. Prøve 1908. 1. Del af Eksamen 1909.	**Poulsen**, Holger. Eksaminand (Student) 1906. Filosof. Prøve 1907. 1 Del af Eksamen 1910.
mg.	godt.	ug.	mg.	ug.	godt.
mg.	mg.	ug.	mg.	ug.	godt.
tg.	mg.	tg.	mg.	ug.	godt.
ug.	mg.	mg.	ug.	ug.	mg.
mg.1)	mg.1)	mg.1)	ug.2)	mg.1)	godt.1)
ug.	ug.	mg.	ug.	ug.	mg.
mg.	mg.	mg.	mg.	mg.	mg.
mg.1)	godt.1)	mg.1)	mg.2)	mg.1)	godt.1)
mg.	tg.	godt.	tg.	tg.	godt.
mg.	tg.	ug.	ug.	mg.	mdl.
godt.	ug.	mg.	—	godt.	godt.
tg.	mg.	ug.	mg.	godt.	godt.
godt.	tg.	mg.	tg.	godt.	godt.
mg.	godt.	godt.	godt.	godt.	ug.
mg.	godt.	ug.	godt.	godt.	godt.
tg.	godt.	ug.	godt.	ug.	tg.
godt.	godt.	ug.	godt.	mg.	godt.
—	—	—	mg.	—	—
godt.	godt	mg.	—	mg.	godt.
ug.	mg.	ug.	mg.	ug.	mg.
mg.	mg.	mg.	mg.	ug.	mg.
godt.	godt.	godt.	mg.	mg.	mg.
ug.	mg.	ug.	mg.3)	ug.	mg.
godt.	godt.	godt.	mg	mg.	mg.
tg	godt.	mg.	mg.	ug	mg
godt.	mg.	mg.	godt.	godt.	mg.
tg.	mdl.	mg	tg.	godt.	mg.
mg.	godt.	ug.	godt.	ug.	ug.
godt.	mg.	godt.	mg	mg.	godt.
mg.	godt.	ug.	mg.	mg.	ug.
godt.	godt.	mg.	ug.	ug.	mg.
mg.	godt.	godt.	mg	mg.	mg.
godt.	godt.	godt.	mg.	ug.	mg.
godt.	godt.	mg.	mg.	ug.	mg.
tg.	godt.	godt.	godt.	mg.	tg.
godt.	mg.	mg.	—	ug.	godt.
mg.	godt.	mg.	ug.	ug.	mg
—	—	—	mg.	—	—
2 Karakter.	2 Karakter.	1. Karakter.	2. Karakter.	1. Karakter.	2. Karakter.

Eksamensfag.	**Rasmussen,** Bent Laurids Erhard. Eksaminand 1904. 1. Del af Eksamen 1907.	**Schilder,** Aage Johan Charles. Eksaminand (Student) 1906. Filos. Prøve 1907. 1. Del af Eksamen 1909.	**Sørensen,** Olaf Eusebius. Eksaminand (Student) 1907. Filos. Prøve 1908. 1. Del af Eksamen 1910.	**Thymann,** Paul. Eksaminand 1907. 1. Del af Eksamen 1909.
Kursusarbejder.				
Geometrisk Tegning (Projektionstegning)	ug.	mg.	ug.	mg.
Opmaalingstegning	ug.	mg.	mg.	mg.
Bygningsstatik og Jernkonstruktioner.	mg.	mg.	mg.	mg.
Skibsbygning	mg.	mg.	ug.	mg.
Eksamensprojekt i Maskinlære (regnes dobbelt)	mg.[1])	mg.[1])	mg.[1])	mg.[1])
Tegning af Kursusarbejder og Eksamensprojekt	ug.	ug.	ug.	ug.
Praktisk Prøve.				
Udkast til et ikke meget sammensat Maskinanlæg, bedømmes sammen med Kursusarbejdet i samme Fag......	mg.	mg.	mg.	mg.
Udarbejdelse af Detailtegning til en opgiven Del af et Maskinanlæg eller et Skibsbygningsprojekt..........	godt.[1])	godt.[1])	mg.[1])	godt.[1])
Skriftlig Prøve.				
Matematik	mg. tg.	tg. godt.	ug. ug.	mg. mg.
Rationel Mekanik	—	mdl.	ug.	tg.
Deskriptiv Geometri	mg.	godt.	ug.	godt.
Fysik	tg. ug.	godt. godt.	godt. ug.	mg. mg.
Kemi	ug.	mg.	mg.	godt.
Bygningsstatik og Jernkonstruktioner.	tg.	mg.	godt.	tg.
Mekanisk Teknologi	mg.	godt.	godt.	godt.
Skibsbygning	—	—	—	—
Maskinlære	godt.	mg.	godt.	godt.
Orden med skriftlige Arbejder ved Eksamens 1. Del	ug.	mg.	ug.	ug.
Orden med skriftlige Arbejder ved Eksamens 2. Del	mg.	ug.	ug.	ug.
Mundtlig Prøve.				
Matematik	godt.	godt.	godt.	ug.
Rationel Mekanik	mg.[2])	mg.	ug.	godt.
Deskriptiv Geometri	tg.	mg.	godt.	godt.
Fysik	tg. tg.	mg. godt.	mg. godt.	mg. mg.
Kemi	godt.	godt.	mg.	godt.
Materiallære	mg.	godt.	godt.	mg.
Opvarmnings- og Ventilationsanlæg, bedømmes sammen med Kursusarbejdet i samme Fag	godt.	ug.	godt.	godt.
Elektroteknik	godt.	mg.	mg.	mg.
Kemisk Teknologi	tg.	ug.	tg.	ug.
Bygningsstatik og Jernkonstruktioner.	godt.	godt.	tg.	tg.
Maskinlære	godt. mdl.	godt. godt.	tg. godt.	godt. mg.
Mekanisk Teknologi	tg. godt.	mg. ug.	tg. godt.	godt. mg.
Skibsbygning	tg. —	godt. —	godt. —	godt. —
Hovedkarakter...	3. Karakter.	2. Karakter.	2. Karakter.	2. Karakter.

[1]) Maskinkonstruktion. [2]) Matematik efter Reglement af 23. Juli 1894.

Eksamen for Bygningsingeniører efter kgl. Resolution af 3. Januar 1905.

Eksamensfag.	**Bruun,** Einar Ferdinand. Eksaminand (Student) 1903. Filos. Prøve 1904. 1. Del af Eksamen 1906.	**Kaarsberg,** Hakon Stefan. Eksaminand 1906. 1. Del af Eksamen 1909.	**Knudsen,** Carl Christian. Eksaminand 1903. 1. Del af Eksamen 1909.	**Parbo,** Johannes. Eksaminand (Student) 1905. Filos. Prøve 1906. 1. Del af Eksamen 1909.	**Stuhlmann,** Peter Gregers. Eksaminand (Student) 1905. Filos. Prøve 1906. 1. Del af Eksamen 1908.
Kursusarbejder.					
Geometrisk Tegning	godt.	mg.	mg.	mg.	mg.
Opmaalingstegning	mg.	mg.	godt.	mg.	mg.
Opmaaling	mg.	tg.	godt.	mg.	mg.
Nivellement	ug.	mg.	mg.	mg.	mg.
Bygningsstatik og Jernkonstruktioner	mg.	tg.	godt.	godt.	godt.
Liniebestemmelse og detailleret Vejprojekt	mg.	godt.	mg.	godt.	mg.
Vandbygning	godt.	godt.	godt.	tg.	godt.
Maskinkonstruktion	mg.	tg.	godt.	godt.	mg.
Husbygning	mg.	godt.	mg.	mg.	godt.
Tegning af alle Kursusopgaver	mg.	mg.	mg	mg.	mg.
Praktisk Prøve.					
Udkast til et Vejbygningsanlæg eller til en Del af et saadant	godt.	godt.	godt.	godt.	godt.
Udkast til en Jernkonstruktion eller Detailtegning til en Del af en saadan	tg.	tg.	tg.	godt.	godt.
Udkast til et Vandbygningsanlæg og Udarbejdelse af Detailtegning til en Del af et Vandbygningsprojekt	godt.	godt.	godt.	godt.	tg.
Skriftlig Prøve.					
Matematik	tg. godt.	mg. ug.	godt. mg.	godt. godt.	mg. godt.
Deskriptiv Geometri	tg.	tg.	tg.	ug.	mg.
Fysik	mg. mg.	godt. mg.	godt. godt.	godt. ug.	godt. ug.
Uorganisk Kemi (skriftlig og praktisk)	godt.	godt.	mg.	mg.	mg.
Vejbygningsfagene	godt.	godt.	mg.	godt.	mg.
Vandbygningsfagene	mg.	mdl.	godt.	godt.	tg.
Maskinlære	mg.	godt.	godt.	godt.	tg.
Bygningsstatik og Jernkonstruktioner	mg.	tg	tg.	mg.	ug.
Orden med skriftlige Arbejder ved Eksamens 1. Del	ug.	ug.	ug.	ug.	ug.
Orden med skriftlige Arbejder ved Eksamens 2. Del	mg.	ug.	mg.	mg.	mg.
Mundtlig Prøve.					
Matematik	mg. godt.	mg. tg.	mg. mg.	mg godt.	mg. mg.
Deskriptiv Geometri	tg.	godt.	godt.	ug.	mg.
Fysik	mg. mg.	godt. godt.	tg. godt.	mg. mg.	mg. mg.
Uorganisk Kemi	godt.	tg.	godt.	godt.	godt.
Geologi	ug.	mdl.	godt.	tg.	godt.
Vejbygningsfagene	mg.	mg.	godt.	godt.	godt.
Vandbygningsfagene	ug.	mg.	mg.	godt.	godt.
Opmaaling og Nivellering	ug.	godt.	mg.	mg.	tg.
Maskinlære	ug.	mg.	mg.	ug.	godt.
Bygningsstatik og Jernkonstruktioner	mg.	tg.	godt.	mg.	tg.
Teknologi	godt.	godt.	mg.	tg.	godt.
Materiallære	mg.	godt.	ug.	godt.	tg.
Hovedkarakter	2. Karakter.	3. Karakter.	2. Karakter.	2. Karakter.	2. Karakter.

Eksamen for Bygningsingeniører

Eksamensfag.	**Albrechtsen,** Sofus Harald Vilhelm. Eksaminand 1904. 1. Del af Eksamen 1910.	**Beck,** Carl Johan. Eksaminand (Student) 1907. Filos. Prøve 1908. 1. Del af Eksamen 1910.	**Bechgaard,** Carl August. Eksaminand (Student) 1907. 1. Del af Eksamen 1910.	**Borch,** Martin. Eksaminand 1908. 1. Del af Eksamen 1910.
Kursusarbejder.				
Geometrisk Tegning (Projektionstegning) ...	mg.	mg.	mg.	mg.
Opmaalingstegning ...	mg.	godt.	mg.	ug.
Landmaaling ...	mg.	godt.	mg.	ug.
Nivellement ...	ug.	mg.	ug.	ug.
Maskinkonstruktion ...	mg.	godt.	godt.	tg.
Husbygning ...	mg.	godt.	godt.	mg.
Eksamensprojekt i Bygningsstatik og Jernkonstruktioner, Vejbygningsfagene eller Vandbygningsfagene (regnes dobbelt) ...	mg.[3])	godt[2])	godt.[2])	mg.[3])
Tegning af Kursusarbejder og Eksamensprojekt ...	mg.	mg.	mg.	ug.
Praktisk Prøve.				
Udkast til en Jernkonstruktion eller Detailtegning til en Del af en saadan, bedømmes sammen med Kursusarbejderne i samme Fag	mg.	godt.	tg.	mg.
Udkast til et Vejbygningsanlæg eller Detailtegning til en Del af et saadant, bedømmes sammen med Kursusarbejderne i samme Fag	godt	godt.	godt.	mg.
Udkast til et Vandbygningsanlæg eller Detailtegning til en Del af et saadant, bedømmes sammen med Kursusarbejderne i samme Fag	mg.	godt.	mg.	mg.
Skriftlig Prøve.				
Matematik ...	godt.	mg.	mg.	godt.
	godt.	ug.	mg.	mg.
Rationel Mekanik ...	—	ug.	ug.	mg.
Deskriptiv Geometri ...	mg.	mg.	ug.	ug.
Fysik ...	godt.	godt.	mg.	mg.
	ug.	ug.	mg.	godt.
Kemi ...	godt.	godt.	mg.	tg.
Bygningsstatik og Jernkonstruktioner ...	mdl.	mg.	ug.	ug.
Vejbygningsfagene ...	godt.	godt.	godt.	godt.
Vandbygningsfagene ...	mg.	mg.	godt.	godt.
Orden med skriftlige Arbejder ved Eksamens 1. Del ...	ug.	ug.	mg.	ug.
Orden med skriftlige Arbejder ved Eksamens 2. Del ...	ug.	mg.	godt.	ug.
Mundtlig Prøve.				
Matematik ...	tg.	mg.	ug.	mg.
Rationel Mekanik ...	tg.[4])	ug.	ug.	ug.
Deskriptiv Geometri ...	tg.	godt.	ug.	godt.
Fysik ...	mg.	mg.	godt.	godt.
	godt.	mg.	mg.	mg.
Kemi ...	godt.	ug.	mg.	mdl.
Geologi ...	ug.	mg.	ug.	mg.
Mekanisk Teknologi ...	tg.	mg.	godt.	tg.
Materiallære, herunder Jernbeton ...	ug.	godt.	mg.	tg.
Elektroteknik ...	ug.	godt.	godt.	godt.
Opmaaling og Nivellering ...	godt.	godt	mg.	godt.
Maskinlære ...	mg.	mg.	mg.	godt.
Bygningsstatik og Jernkonstruktioner ...	godt	mg.	mg.	godt.
Vejbygningsfagene ...	godt.	mg.	godt.	mg.
Vandbygningsfagene ...	godt.	mg.	mg.	mg.
Kommunal-hygiejnisk Ingeniørvæsen, bedømmes sammen med Kursusarbejdet i samme Fag	godt.	mg.	mg.	godt.
Hovedkarakter ...	2. Karakter.	1. Karakter.	1. Karakter.	2. Karakter.

[1]) Bygningsstatik. [2]) Vejbygning. [3]) Vandbygning. [4]) Matematik efter Reglement af 23. Juli 1894.

efter Reglement af 28. December 1909.

Christensen, Christian Rich. Eksaminand 1908. 1. Del af Eksamen 1910.	**Clausen,** Ole Cock. Eksaminand 1906. 1. Del af Eksamen 1910.	**Elvers,** Carl Petersen. Eksaminand (Student) 1908. 1. Del af Eksamen 1910.	**Eriksson,** Axel Valdemar. Eksaminand 1907. 1. Del af Eksamen 1910.	**Erlitz,** Povl. Eksaminand (Student) 1905. Filos. Prøve 1906. 1. Del af Eksamen 1909.	**Fischer,** Albrecht Dauscher Ingermann. Eksaminand 1906. 1. Del af Eksamen 1908.	**Fogtmann,** Valdemar Brorson Eksaminand 1907. 1. Del af Eksamen 1911.
mg.	godt.	mg.	mg.	mg.	mg.	ug.
mg.	mg.	mg	mg.	ug.	mg.	mg.
mg.	mg.	mg.	mg.	mg.	mg.	mg.
mg.	mg.	mg.	ug.	ug.	mg.	mg.
mg.	godt.	mg.	godt.	mg.	mg.	mg.
mg.	ug.	mg.	mg.	ug.	mg.	ug.
mg.[2])	mg.[2])	mg.[1])	godt.[2])	mg.[2])	godt.[2])	mg.[1])
mg.	mg.	mg.	mg.	mg.	mg.	ug.
godt.	godt.	godt.	godt.	godt.	godt.	godt.
godt.	godt.	godt.	godt.	mg.	godt.	mg.
mg.	godt.	mg.	mg.	mg.	mg.	mg.
godt.	tg.	mg.	mg.	tg.	ug.	godt.
tg.	tg.	ug.	tg.	ug.	ug.	mg.
godt.	tg.	ug.	mdl.	—	—	tg.
tg.	godt.	ug.	godt.	mg.	ug.	mg.
mg.	tg.	godt.	godt.	mg.	tg.	godt.
godt.	godt.	mg.	ug.	mg.	ug.	mg.
mg.	godt.	godt.	godt.	ug.	godt.	tg.
tg.	tg.	ug.	mdl.	godt.	ug.	tg.
godt.	godt.	mg.	godt.	godt.	mg.	mg.
godt.	mg.	tg.	godt.	godt.	godt.	ug.
ug.	ug.	ug.	mg.	ug.	ug.	ug.
mg.	ug.	mg.	mg.	ug.	mg.	ug.
godt.	godt.	ug.	mg.	ug.	mg.	godt.
mg.	ug.	mg.	ug.	godt.[4])	mg.[4])	ug.
godt.	godt.	mg.	tg.	ug.	mg.	godt.
tg.	tg.	mg.	godt.	mg.	mg.	mg.
godt.	tg.	mg.	tg.	ug.	ug.	mg.
mdl.	godt.	ug.	mg.	ug.	mg.	mg.
mg.	godt.	ug.	mg.	mg.	mg.	godt.
tg.	godt.	mg	tg.	mg.	godt.	godt.
ug.	tg.	mg.	tg.	tg.	ug.	mg.
tg.	tg.	mg.	mdl.	mg.	mg.	mg.
tg.	tg	ug.	godt.	ug.	ug.	godt.
tg.	godt.	mg.	tg.	mg.	mg.	mg.
tg.	mdl.	mg.	godt.	mg.	mg.	mg.
godt.	godt.	mg.	godt.	mg.	mg.	mg.
tg.	godt.	mg.	godt.	godt.	ug.	ug.
mg.	godt.	mg.	godt.	ug.	mg.	mg.
3. Karakter.	3. Karakter.	1. Karakter.	3. Karakter.	1. Karakter.	1. Karakter.	1. Karakter.

Eksamensfag.	**Hansen,** Karl Frederik. Villiam. Eksaminand 1907. 1. Del af Eksamen 1910.	**Harboe,** Poul Henrik Rasmus. Eksaminand (Student) 1908. 1. Del af Eksamen 1910	**Hindhede,** Jens. Eksaminand 1906. 1. Del af Eksamen 1909.	**Hindhede,** Kristian. Eksaminand 1908. 1. Del af Eksamen 1910.
Kursusarbejder.				
Geometrisk Tegning (Projektionstegning) ...	mg.	mg.	mg.	mg.
Opmaalingstegning ...	mg.	mg.	mg.	mg.
Landmaaling ...	ug.	ug.	mg.	godt.
Nivellement ...	ug.	mg.	ug.	ug.
Maskinkonstruktion ...	godt.	godt.	mg.	godt.
Husbygning ...	ug.	ug.	mg.	ug.
Eksamensprojekt i Bygningsstatik og Jernkonstruktioner, Vejbygningsfagene eller Vandbygningsfagene (regnes dobbelt)	mg.[2]	mg.[2]	mg.[1]	mg.[2]
Tegning af Kursusarbejder og Eksamensprojekt ...	mg.	mg.	mg.	mg.
Praktisk Prøve.				
Udkast til en Jernkonstruktion eller Detailtegning til en Del af en saadan, bedømmes sammen med Kursusarbejderne i samme Fag	godt.	mg.	mg.	mg.
Udkast til et Vejbygningsanlæg eller Detailtegning til en Del af et saadant, bedømmes sammen med Kursusarbejderne i samme Fag	mg.	godt.	godt.	mg.
Udkast til et Vandbygningsanlæg eller Detailtegning til en Del af et saadant, bedømmes sammen med Kursusarbejderne i samme Fag	mg.	mg.	mg.	godt.
Skriftlig Prøve.				
Matematik ...	mg.	godt.	mg.	mg.
	mg.	godt.	mg.	ug.
Rationel Mekanik ...	ug.	mg.	mg.	ug.
Deskriptiv Geometri ...	ug.	ug.	ug.	ug.
Fysik ...	mg.	mg.	ug.	godt.[4]
	mg.	godt.	godt.	mg.
Kemi ...	ug.	godt.	mg.	mg.
Bygningsstatik og Jernkonstruktioner ...	ug.	godt.	ug.	ug.
Vejbygningsfagene ...	godt.	mg.	godt.	godt.
Vandbygningsfagene ...	godt.	mg.	godt.	godt.
Orden med skriftlige Arbejder ved Eksamens 1. Del ...	mg.	mg.	mg.	ug.
Orden med skriftlige Arbejder ved Eksamens 2. Del ...	mg.	mg.	mg.	mg.
Mundtlig Prøve.				
Matematik ...	godt.	godt.	godt.	mg.
Rationel Mekanik ...	ug.	mg	mg.	ug.
Deskriptiv Geometri ...	mg	mg.	godt.	mg.
Fysik ...	ug.	mg.	godt.	godt.
	mg.	godt.	mg.	mg.
Kemi ...	mg.	mg.	godt.	mg.
Geologi ...	godt.	godt.	mg.	godt.
Mekanisk Teknologi ...	mg.	mg.	ug.	mg.
Materiallære, herunder Jernbeton ...	mg.	mg.	godt.	ug.
Elektroteknik ...	ug.	ug.	godt.	godt.
Opmaaling og Nivellering ...	mg.	godt.	mg.	tg.
Maskinlære ...	godt.	godt.	godt.	godt.
Bygningsstatik og Jernkonstruktioner ...	mg.	mg.	mg.	godt.
Vejbygningsfagene ...	mg.	mg.	godt.	mg.
Vandbygningsfagene ...	godt.	mg.	godt.	godt.
Kommunal-hygiejnisk Ingeniørvæsen, bedømmes sammen med Kursusarbejdet i samme Fag	godt.	ug.	mg.	mg.
Hovedkarakter...	1. Karakter.	1. Karakter.	1. Karakter.	1. Karakter.

[1] Bygningsstatik. [2] Vejbygning. [3] Vandbygning. [4] Matematik efter Reglement af 23. Juli 1894.

Holte, Carl Frederik. Eksaminand 1907. 1. Del af Eksamen 1910.	**Ishøy**, Ernst. Eksaminand 1907. 1. Del af Eksamen 1911.	**Larsen**, Johannes. Eksaminand (Student) 1907. Filos. Prøve 1908. 1. Del af Eksamen 1910.	**Larsen**, Rasmus. Eksaminand 1905. 1. Del af Eksamen 1908.	**Lauridsen**, Niels Kristian Jul. Eksaminand (Student) 1907. 1. Del af Eksamen 1909	**Lunde**, Hans Peter Gustav Eksaminand (Student) 1907. Filos. Prøve 1908. 1. Del af Eksamen 1909.	**Læssøe**, Christian Frederik. Eksaminand 1906. 1. Del af Eksamen 1910.
ug.	mg.	mg.	mg.	ug.	mg.	mg.
ug.	mg.	mg.	mg.	ug.	mg.	mg.
mg.	mg.	mg.	ug.	godt.	ug.	ug.
ug.	ug.	godt.	mg.	ug.	ug	godt.
mg.	godt.	tg.	mg.	mg.	tg.	godt.
ug.	mg.	ug.	ug.	ug.	mg.	ug
mg.[2]	godt.[1]	godt.[3]	godt.[3]	godt.[2]	mg.[3]	mg.[1]
ug.	godt.	godt.	mg.	ug.	mg.	mg.
mg.	mg.	mg.	mg.	mg.	mg.	godt.
mg.	godt.	mg.	godt.	mg.	mg.	godt.
mg.	godt.	mg.	mg.	godt.	mg.	godt.
mg.	ug.	tg.	mg.	ug.	godt.	godt.
ug.	mg.	godt.	mg.	mg.	godt.	mg.
ug.	godt.	ug.	—	ug.	mg.	godt.
ug.	mg.	mg.	godt.	godt.	mg.	ug.
godt.	mg.	mg.	godt.	mg.	godt.	godt.
ug.	mg.	mg.	ug.	ug.	godt.	ug.
ug.	ug.	tg.	mg.	ug.	godt.	mg.
ug.	ug.	ug.	tg.	ug.	ug.	godt.
mg.	godt.	mg.	godt.	mg.	godt.	mg.
godt.	godt.	mg.	mg.	godt.	mg.	godt.
ug.	mg.	ug.	ug.	ug.	ug.	mg.
ug.	mg.	mg.	mg.	ug.	mg.	ug.
mg.	ug.	godt.	mg.	ug.	mg.	ug.
mg.	mg.	mg.	mg.[4]	ug.	godt.	mg.
mg.	mg.	mg.	godt.	mg.	godt.	mdl.
godt.	mg.	ug.	mg.	ug.	mg.	mg.
mg.	godt.	mg.	godt.	mg.	mg.	godt.
mg.	ug.	ug.	godt.	ug.	mg.	godt.
ug.	godt.	ug.	ug.	ug.	tg.	mg.
godt.	mdl.	ug.	tg.	ug.	ug.	godt.
mg.	mdl.	mg.	ug.	ug.	godt.	mg.
mg.	mg.	godt	mdl.	ug.	mg.	mg.
godt.	godt.	mg.	godt.	mg.	mg.	tg.
mg.	godt.	godt.	ug.	godt.	tg.	godt.
mg.	godt.	mg.	godt.	mg.	mg.	tg.
godt.	godt.	mg.	godt.	mg.	mg.	godt.
mg.	godt.	mg.	ug.	mg.	ug.	mg.
mg.	godt.	godt.	mg.	mg.	ug.	mg.
1. Karakter.	2. Karakter.	2. Karakter.	2. Karakter.	1. Karakter.	2. Karakter.	2. Karakter.

Eksamensfag.	**Mortensen,** Peter Emil. Eksaminand (Student) 1907. 1 Del af Eksamen 1910.	**Mygind,** Kaj Laurids. Eksaminand (Student) 1906. Filos. Prøve 1907. 1. Del af Eksamen 1909.	**Møller,** Hans Christian. Eksaminand 1906. 1. Del af Eksamen 1910.	**Nielsen,** Knud Flemming. Eksaminand (Student) 1908. Filos. Prøve 1909. 1. Del af Eksamen 1910.
Kursusarbejder.				
Geometrisk Tegning (Projektionstegning) ...	ug.	mg.	mg.	mg.
Opmaalingstegning	mg.	mg.	mg	mg.
Landmaaling	mg.	mg.	mg.	mg.
Nivellement	ug.	ug.	mg.	mg.
Maskinkonstruktion	godt.	godt.	mg.	godt.
Husbygning	ug.	mg.	ug.	ug.
Eksamensprojekt i Bygningsstatik og Jernkonstruktioner, Vejbygningsfagene eller Vandbygningsfagene (regnes dobbelt) ..	godt.[2]	mg.[2]	tg.[3]	godt.[3]
Tegning af Kursusarbejder og Eksamensprojekt	mg.	mg.	mg.	mg.
Praktisk Prøve.				
Udkast til en Jernkonstruktion eller Detailtegning til en Del af en saadan, bedømmes sammen med Kursusarbejderne i samme Fag	godt.	mg.	godt.	godt.
Udkast til et Vejbygningsanlæg eller Detailtegning til en Del af et saadant, bedømmes sammen med Kursusarbejderne i samme Fag	godt.	mg.	godt.	godt.
Udkast til et Vandbygningsanlæg eller Detailtegning til en Del af et saadant, bedømmes sammen med Kursusarbejderne i samme Fag	godt.	mg.	mg.	godt.
Skriftlig Prøve.				
Matematik	godt. mg	ug. mg.	mdl. godt.	godt. godt.
Rationel Mekanik	mg.	mg.	—	godt.
Deskriptiv Geometri	ug.	tg.	godt.	godt.
Fysik	mg. ug.	mg. godt.	godt. mg.	godt. mg.
Kemi	mg.	mg.	mg.	godt.
Bygningsstatik og Jernkonstruktioner	tg.	ug.	godt.	godt.
Vejbygningsfagene	godt.	mg.	godt.	mg.
Vandbygningsfagene	godt.	mg.	godt.	godt.
Orden med skriftlige Arbejder ved Eksamens 1. Del	ug.	mg.	mg.	mg.
Orden med skriftlige Arbejder ved Eksamens 2. Del	ug.	ug.	mg.	mg.
Mundtlig Prøve.				
Matematik	godt.	godt.	tg.	mg.
Rationel Mekanik	mg.	mg.	tg.[4]	mg.
Deskriptiv Geometri	mg.	godt.	godt.	godt.
Fysik	godt. godt.	ug. mg.	tg. mg.	ug. ug.
Kemi	godt.	mg.	godt.	godt.
Geologi	tg.	ug.	mg.	ug.
Mekanisk Teknologi	tg.	godt.	godt.	mg.
Materiallære, herunder Jernbeton	godt.	ug.	ug	ug.
Elektroteknik	godt.	ug.	mg.	godt.
Opmaaling og Nivellering................	mdl.	mg.	tg.	ug.
Maskinlære	godt	mg.	godt.	godt.
Bygningsstatik og Jernkonstruktioner	tg.	godt.	tg.	godt.
Vejbygningsfagene	tg.	mg.	godt.	mg.
Vandbygningsfagene	godt.	mg	godt.	ug.
Kommunal-hygiejnisk Ingeniørvæsen, bedømmes sammen med Kursusarbejdet i samme Fag	godt.	ug.	godt.	mg.
Hovedkarakter...	2. Karakter.	1. Karakter.	3. Karakter.	2. Karakter.

[1]) Bygningsstatik. [2]) Vejbygning. [3]) Vandbygning. [4]) Matematik efter Reglement af 23. Juli 1894.

Petersen, Axel. Eksaminand (Student) 1907. 1. Del af Eksamen 1910.	**Petersen,** Frederik Axel Hakon. Eksaminand (Student) 1905. 1. Del af Eksamen 1910.	**Pihl,** Carl Laurits Mortensen. Eksaminand 1907. 1. Del af Eksamen 1910	**Prinsholm,** Laurits Martin Eksaminand (Student) 1906. Filos. Prøve 1907. 1. Del af Eksamen 1909.	**Rasmussen,** Jørgen Aage Christian. Eksaminand 1908. 1. Del af Eksamen 1910.	**Schaldemose,** Aksel Harald. Eksaminand (Student) 1908. Filos. Prøve 1909. 1. Del af Eksamen 1910.	**Semler,** Axel. Eksaminand (Student) 1907. Filos. Prøve 1908. 1. Del af Eksamen 1910.
mg.	mg.	godt.	mg.	mg.	mg.	ug.
mg.	mg.	mg.	mg.	mg.	mg.	ug.
ug.	ug.	godt.	ug.	ug.	mg.	mg.
ug.	ug.	mg.	ug.	mg.	ug.	ug.
mg.	tg.	godt.	godt.	mg	godt.	mg.
mg.	ug.	godt.	mg.	mg.	mg.	mg.
godt.[3]	godt.[3]	godt.[3]	tg.[3]	mg.[1]	mg.[1]	mg.[1]
mg.	mg.	mg.	mg.	mg.	mg.	mg.
mg.	tg.	godt.	godt.	mg.	mg.	mg.
godt.	godt.	godt.	mg.	godt.	godt.	godt.
mg.	godt.	mg.	mg.	mg.	mg.	mg.
ug.	mdl.	godt.	godt.	ug.	ug.	ug.
mg.	tg.	ug.	ug.	ug.	ug.	ug.
godt.	—	godt.	ug.	ug.	mg.	ug.
ug.	godt.	ug.	godt.	ug.	ug.	ug.
mg.	tg.	godt.	godt.	mg.	godt.	tg.
mg.	mg.	tg	mg.	ug.	godt.	mg.
ug.	mg.	godt.	mg.	ug.	mg.	mg.
ug.	mdl.	godt.	tg.	ug.	ug.	ug.
mg.	godt.	godt.	godt.	mg.	mg.	mg.
godt.	mg.	mg.	mg.	godt.	tg.	mg.
ug.	ug.	ug.	ug.	ug.	mg.	ug.
mg.	ug.	ug.	mg.	mg.	ug.	mg.
mg.	mg.	godt.	godt.	mg.	ug.	mg.
ug.	godt.[4]	mg.	ug.	ug.	ug.	ug.
mg.	tg.	godt.	mg.	mg.	tg.	mg.
ug.	godt.	godt.	ug.	mg.	godt.	godt.
mg.	godt.	mg.	mg.	mg.	mg.	mg.
ug.	godt.	tg.	godt.	ug.	mg.	mg.
godt.	godt.	mg.	mg.	ug.	ug.	mg.
godt.	tg.	mg.	ug.	ug.	ug.	mg.
ug.	godt.	godt.	ug.	ug.	mg.	ug.
mg.	tg.	mg.	mg.	ug.	mg.	tg.
godt.	tg.	mg.	godt.	ug.	godt.	mg.
mg.	mg.	tg.	mg.	mg.	mg.	mg.
mg.	tg.	mg.	mg.	ug.	ug.	godt.
mg.	godt.	mg.	mg.	mg.	mg.	mg.
mg.	godt.	mg.	mg.	mg.	godt.	godt.
mg.	mg.	mg.	mg.	mg.	mg.	mg.
1. Karakter.	3. Karakter.	2. Karakter.	1. Karakter.	1. Karakter.	1. Karakter.	1. Karakter.

Eksamensfag.	**Smedegaard,** Elfred Johannes. Eksaminand 1907. 1. Del af Eksamen 1911.	**Tøndering,** Andreas Karl Johan Alfred. Eksaminand (Student) 1907. Filos. Prøve 1908. 1. Del af Eksamen 1910.	**Udsen,** Martin Jørgensen. Eksaminand 1908. 1. Del af Eksamen 1910.	**Vestergaard,** Christian Theodor. Eksaminand 1907. 1. Del af Eksamen 1910.
Kursusarbejder.				
Geometrisk Tegning (Projektionstegning) ...	mg.	mg.	mg.	ug.
Opmaalingstegning ...	mg.	mg.	mg.	ug.
Landmaaling ...	godt.	ug.	mg.	mg.
Nivellement ...	mg.	ug.	ug.	ug.
Maskinkonstruktion ...	tg.	godt.	mg.	mg.
Husbygning ...	mg.	ug.	ug.	ug.
Eksamensprojekt i Bygningsstatik og Jernkonstruktioner, Vejbygningsfagene eller Vandbygningsfagene (regnes dobbelt) ...	godt.[3]	mg.[3]	mg.[3]	ug [3]
Tegning af Kursusarbejder og Eksamensprojekt ...	mg.	mg.	mg.	ug.
Praktisk Prøve.				
Udkast til en Jernkonstruktion eller Detailtegning til en Del af en saadan, bedømmes sammen med Kursusarbejderne i samme Fag	tg.	godt.	mg.	godt.
Udkast til et Vejbygningsanlæg eller Detailtegning til en Del af et saadant, bedømmes sammen med Kursusarbejderne i samme Fag	godt.	godt	godt.	godt.
Udkast til et Vandbygningsanlæg eller Detailtegning til en Del af et saadant, bedømmes sammen med Kursusarbejderne i samme Fag	mg.	mg.	mg.	mg.
Skriftlig Prøve.				
Matematik ...	godt. mg.	godt. mg.	godt. ug.	godt. godt.
Rationel Mekanik ...	mg.	ug.	ug.	ug.
Deskriptiv Ge metri ...	godt	ug.	mg.	mg.
Fysik ...	godt. godt.	godt. ug.	godt. godt.	godt. godt.
Kemi ...	mg.	mg.	mg.	mg.
Bygningsstatik og Jernkonstruktioner ...	godt.	ug.	ug.	ug.
Vejbygningsfagene ...	tg.	godt.	mg.	godt.
Vandbygningsfagene ...	godt.	mg.	mg.	mg.
Orden med skriftlige Arbejder ved Eksamens 1. Del ...	mg.	ug.	mg.	mg.
Orden med skriftlige Arbejder ved Eksamens 2. Del ...	mg.	mg.	mg.	mg.
Mundtlig Prøve.				
Matematik ...	mg.	mg.	ug.	godt.
Rationel Mekanik ...	mg.	mg.	ug.	godt.
Deskriptiv Geometri ...	mg.	ug.	mg.	godt.
Fysik ...	godt. godt.	godt. mg.	mg. mg.	tg. godt.
Kemi ...	ug.	mg.	godt.	tg.
Geologi ...	mg.	mg.	mg.	mg.
Mekanisk Teknologi ...	godt.	ug.	tg.	mg.
Materiallære, herunder Jernbeton ...	tg.	godt.	godt.	ug.
Elektroteknik ...	tg.	godt.	ug.	mg.
Opmaaling og Nivellering ...	tg.	godt.	godt.	mg.
Maskinlære ...	godt.	mg.	ug.	ug.
Bygningsstatik og Jernkonstruktioner ...	godt.	mg.	godt.	tg.
Vejbygningsfagene ...	godt.	mg.	godt.	mg.
Vandbygningsfagene ...	godt.	mg.	mg.	godt.
Kommunal-hygiejnisk Ingeniørvæsen, bedømmes sammen med Kursusarbejdet i samme Fag	godt.	mg.	mg.	mg.
Hovedkarakter ...	2. Karakter.	1. Karakter.	1. Karakter.	2. Karakter.

[1]) Bygningsstatik. [2]) Vejbygning. [3]) Vandbygning. [4]) Matematik efter Reglement af 23. Juli 1894.

Eksamen for Elektroingeniører.

Eksamensfag.	**Amberg,** Vithus Hans Kristian. Eksaminand (Student) 1904. Filos. Prøve 1905. 1. Del af Eksamen 1908.	**Bager,** Lars Jensen. Eksaminand 1906. 1. Del af Eksamen 1909.	**Bøgh,** Axel. Eksaminand (Student) 1905. Filos. Prøve 1907. 1. Del af Eksamen 1910.	**Danholt,** Viggo Einer. Eksaminand 1907. 1. Del af Eksamen 1910.
Kursusarbejder.				
GeometriskTegning(Projektionstegning)	mg.	mg.	mg.	ug.
Opmaalingstegning	mg.	mg.	ug.	ug.
Elektrotekniske Konstruktioner	mg.	mg.	mg.	mg.
Maskinkonstruktion	mg.	mg.	mg.	mg.
Bygningsstatik og Jernkonstruktioner.	godt.	ug.	ug.	mg.
Eksamensprojekt i Stærkstrøms- eller Svagstrømselektroteknik (regnes dobbelt)	godt [1])	mg.[1])	mg.[1])	mg.[1])
Tegning af alle Kursusopgaver og Eksamensprojekt	ug.	ug.	mg.	ug.
Praktisk Prøve.				
Udkast til et ikke meget sammensat elektrisk Stærkstrøms- eller Svagstrømsanlæg; Udarbejdelse af Detailtegninger til en opgiven Del af et elektrisk Stærkstrømsanlæg	godt.[1])	mg.[1])	mg.[1])	mg.[1])
Skriftlig Prøve.				
Matematik	mg.	mg.	mg.	godt.
	ug.	ug.	ug.	mg.
Rationel Mekanik	—	—	ug.	ug.
Deskriptiv Geometri	godt.	mg.	godt.	ug.
Fysik	mg.	mg.	mg.	godt.
	mg.	mg.	mg.	godt.
Kemi	ug.	godt.	godt.	ug.
Stærkstrømselektroteknik	godt.	godt.	mg.	godt.
	mdl.	mg.	mg.	mg.
Svagstrømselektroteknik	ug.	mg.	mg.	mg.
Maskinlære	mg.	ug.	mg.	godt.
Mekanisk Teknologi	godt.	godt.	godt.	godt.
Bygningsstatik og Jernkonstruktioner.	mg.	ug.	ug.	mdl.
Orden med skriftlige Arbejder ved Eksamens 1. Del	ug.	ug.	ug.	ug.
Orden med skriftlige Arbejder ved Eksamens 2. Del	ug.	mg.	ug.	ug.
Mundtlig Prøve.				
Matematik	mg.	godt.	godt.	ug.
	godt.[3])	mg.[3])	ug.	mg.
Rationel Mekanik	mg.	mg.	godt.	godt.
Deskriptiv Geometri	mg.	mg.	godt.	mg.
Fysik	godt.	mg.	mg.	godt.
	tg.	mg.	godt.	godt.
Kemi	godt.	godt.	mg.	mg.
Stærkstrømselektroteknik	mg.	godt.	mg.	godt.
Svagstrømselektroteknik	mg.	godt.	ug.	godt.
Maskinlære	ug.	ug.	godt.	mg.
Mekanisk Teknologi	mg.	ug.	ug.	mg.
Bygningsstatik og Jernkonstruktioner.	mg.	mg.	godt.	ug.
Materiallære	ug.	mg.	ug.	ug.
Kemisk Teknologi	mg.	mg.	mg.	mg.
Hovedkarakter	2. Karakter.	1. Karakter.	1. Karakter.	1. Karakter.

[1]) Stærkstrøm. [2]) Svagstrøm. [3]) Matematik efter Reglement af 23. Juli 1894.

Eksamensfag.	**Dirach,** Aage Rudolf Eksaminand 1906. 1. Del af Eksamen 1909.	**Frederiksen,** Thorvald Johan. Eksaminand 1907. 1. Del af Eksamen 1909	**Frydlund,** Poul. Eksaminand 1908. 1. Del af Eksamen 1910.	**Hoff,** Alfred Vilhelm Emil Albrecht. Eksaminand (Student) 1906. Filos. Prøve 1907. 1. Del af Eksamen 1909.
Kursusarbejder.				
Geometrisk Tegning (Projektionstegning)	ug.	mg.	mg.	mg.
Opmaalingstegning.	mg.	mg.	mg.	mg.
Elektrotekniske Konstruktioner	godt.	ug.	ug.	mg.
Maskinkonstruktion	mg.	mg.	tg.	mg.
Bygningsstatik og Jernkonstruktioner.	mg.	ug.	mg.	mg.
Eksamensprojekt i Stærkstrøms- eller Svagstrømselektroteknik (regnes dobbelt)	godt.[1]	ug.[1])	ug.[1])	ug.[1])
Tegning af Kursusarbejder og Eksamensprojekt	ug.	mg.	ug.	ug.
Praktisk Prøve.				
Udkast til et ikke meget sammensat elektrisk Stærkstrøms- eller Svagstrømsanlæg Udarbejdelse af Detailtegninger til en opgiven Del af et elektrisk Stærkstrømsanlæg	mg [1])	mg.[1])	mg.[1])	mg.[1])
Skriftlig Prøve.				
Matematik	ug. mg.	ug. mg	mg. ug.	ug. ug.
Rationel Mekanik	—	ug.	ug.	godt.
Deskriptiv Geometri	godt.	godt.	godt.	ug.
Fysik	godt. godt.	mg. mg.	mg. ug.	mg. mg.
Kemi	mg.	mg.	ug.	ug.
Stærkstrømselektroteknik	godt. godt.	mg. mg.	ug. ug.	mg. mg.
Svagstrømselektroteknik	tg.	godt.	godt.	ug.
Maskinlære	godt.	mg.	mg.	mg.
Mekanisk Teknologi	godt.	godt.	mg.	mg.
Bygningsstatik og Jernkonstruktioner	godt.	godt.	ug.	ug.
Orden med skriftlige Arbejder ved Eksamens 1. Del	ug.	mg.	ug.	ug.
Orden med skriftlige Arbejder ved Eksamens 2. Del	ug.	ug.	ug.	ug.
Mundtlig Prøve.				
Matematik	mg. ug.[3])	mg. ug.	mg. ug.	ug. ug.
Rationel Mekanik	mg.	mg.	mg.	godt.
Deskriptiv Geometri	godt.	mg.	ug.	mg.
Fysik	mg. tg.	godt. tg.	mg. mg.	mg. ug.
Kemi	godt.	mg.	mg.	godt.
Stærkstrømselektroteknik	tg.	mg.	ug.	tg.
Svagstrømselektroteknik	tg.	ug.	ug.	mg.
Maskinlære	godt.	ug.	ug.	ug.
Mekanisk Teknologi	tg.	godt.	ug.	mg.
Bygningsstatik og Jernkonstruktioner.	ug.	ug.	ug.	ug.
Materiallære	godt.	ug.	ug.	ug
Kemisk Teknologi	mg.	mg.	mg.	godt.
Hovedkarakter	2. Karakter.	1. Karakter.	1. Karakter.	1. Karakter.

[1]) Stærkstrøm. [2]) Svagstrøm. [3]) Matematik efter Reglement af 23. Juli 1894.

Holck, Poul. Eksaminand (Student) 1906. 1. Del af Eksamen 1909.	**Johansen,** Rudolf Frederik Hein. Eksaminand 1904. 1. Del af Eksamen 1910.	**Junge,** Svend Svendsen. Eksaminand (Student) 1907. Filos. Prøve 1908. 1. Del af Eksamen 1909.	**Lund,** George Henry. Eksaminand (Student) 1907. Filos. Prøve 1908 1. Del af Eksamen 1909.	**Løffler,** Karl. Eksaminand (Student) 1907. Filos. Prøve 1908. 1. Del af Eksamen 1909.	**Neess,** Erik. Eksaminand (Student) 1907. Filos. Prøve 1908. 1. Del af Eksamen 1909.
mg.	ug.	mg.	mg.	ug.	mg.
mg.	ug.	mg.	mg.	mg.	ug.
mg.	mg.	mg.	mg.	mg.	ug.
mg.	mg.	godt.	godt.	mg.	mg.
mg.	mg.	godt.	mg.	mg.	mg.
mg.[1])	godt.[1])	godt.[1])	mg.[1])	mg.[1])	ug.[1])
mg.	ug.	mg.	mg.	mg.	ug.
mg.[1])	tg.[1])	godt.[1])	ug.[1])	godt.[1])	mg [1])
ug.	godt.	mg.	mg.	ug.	godt.
ug.	mg.	mg.	ug.	ug.	ug.
—	—	godt.	godt.	mdl.	godt.
mg.	godt.	godt.	mdl.	godt.	mg.
ug.	godt.	godt.	godt.	godt.	godt.
ug.	mg.	mg.	godt.	godt.	godt.
mg.	mg.	mg.	mg.	godt.	godt.
mg.	godt.	godt.	godt.	mg.	ug.
mg.	godt.	tg.	ug.	mg.	tg.
ug.	godt.	tg.	mg.	tg.	ug.
ug.	godt.	mg.	godt.	mg.	godt.
godt.	godt.	godt.	tg.	mg.	mg.
ug.	godt.	tg.	godt.	ug.	godt.
ug.	ug.	mg.	mg.	ug.	ug.
mg.	ug.	mg.	ug.	ug.	ug.
ug.	godt.	ug.	godt.	ug.	mg.
ug.[3])	godt.[3])	godt.	mg.	ug.	mg.
ug.	godt.	mg.	tg.	godt.	godt.
mg.	godt.	godt.	mg.	mg.	mg.
mg.	tg.	godt.	godt.	godt.	tg.
ug.	mdl.	ug.	mg.	mg.	godt.
mg.	godt.	tg.	mg.	godt.	mg.
godt.	tg.	tg.	ug.	godt.	mg.
mg.	godt.	godt.	ug.	mg.	mg.
mg.	godt.	mg.	ug.	ug.	mg.
tg.	ug.	godt.	godt.	mg.	mg.
tg.	mdl.	mdl.	ug.	ug.	godt.
ug.	godt.	godt.	mg.	mg.	godt.
ug.	godt.	godt.	ug.	godt.	tg.
1. Karakter.	3. Karakter.	2. Karakter.	2. Karakter.	2. Karakter.	2. Karakter.

Eksamensfag.	**Qvist,** Jens Christoffer Oscar. Eksaminand 1903 1. Del af Eksamen 1911.	**Redin,** Karl Gustav. Eksaminand 1906. 1. Del af Eksamen 1909.	**Sachs,** Carl Erik. Eksaminand 1906. 1. Del af Eksamen 1909.	**Ussing,** Louis Werner Blom. Eksaminand (Student) 1905. 1. Del af Eksamen 1909.
Kursusarbejder.				
Geometrisk Tegning (Projektionstegning)	ug.	ug.	godt.	mg.
Opmaalingstegning	mg.	mg.	mg.	ug.
Elektrotekniske Konstruktioner	mg.	mg.	mg.	godt.
Maskinkonstruktion	godt.	godt.	godt.	godt.
Bygningsstatik og Jernkonstruktioner.	mg.	mg.	mg.	mg.
Eksamensprojekt i Stærkstrøms- eller Svagstrømselektroteknik (regnes dobbelt)	mg.[2])	ug.[2])	mg.[1])	mg.[1])
Tegning af Kursusarbejder og Eksamensprojekt	mg.	mg.	mg.	mg.
Praktisk Prøve.				
Udkast til et ikke meget sammensat elektrisk Stærkstrøms- eller Svagstrømsanlæg / Udarbejdelse af Detailtegninger til en opgiven Del af et elektrisk Stærkstrømsanlæg	mg.[2])	mg.[2])	godt.[1])	godt.[1])
Skriftlig Prøve.				
Matematik	mg.	mg.	tg.	mg.
	godt.	ug.	mg.	mg.
Rationel Mekanik	godt.	ug.	godt.	godt.
Deskriptiv Geometri	godt.	godt.	godt.	mg.
Fysik	mg.	godt.	godt.	godt.
	mg.	tg.	godt.	godt.
Kemi	ug.	ug.	mg.	mg.
Stærkstrømselektroteknik	godt.	mg.	godt.	godt.
	ug.	mg.	godt.	tg.
Svagstrømselektroteknik	godt.	mg.	tg.	godt.
Maskinlære	mg.	godt.	godt.	godt.
Mekanisk Teknologi	godt.	godt.	godt.	godt.
Bygningsstatik og Jernkonstruktioner.	mg.	ug.	mg.	mg.
Orden med skriftlige Arbejder ved Eksamens 1. Del	mg.	ug.	mg.	mg.
Orden med skriftlige Arbejder ved Eksamens 2. Del	ug.	ug.	mg.	mg.
Mundtlig Prøve.				
Matematik	ug.	ug.	mg.	mg.
	godt.	ug.	mg.	ug.
Rationel Mekanik	mg.	ug.	godt.	godt.
Deskriptiv Geometri	mg.	godt.	tg.	mg.
Fysik	mg.	mg.	tg.	mg.
	ug.	mg.	godt.	mg.
Kemi	godt.	godt.	tg.	godt.
Stærkstrømselektroteknik	godt.	ug.	godt.	mg.
Svagstrømselektroteknik	ug.	mg.	mg.	ug.
Maskinlære	ug.	ug.	mg.	godt.
Mekanisk Teknologi	godt.	mdl.	godt.	tg.
Bygningsstatik og Jernkonstruktioner.	mg.	mg.	mg.	godt.
Materiallære	mg.	godt.	mg.	ug.
Kemisk Teknologi	mg.	godt.	mg.	mg.
Hovedkarakter	1. Karakter.	1. Karakter.	2. Karakter.	2. Karakter.

[1]) Stærkstrøm. [2]) Svagstrøm.

2. Opgaver ved de praktiske og skriftlige Prøver ved de polytekniske Eksaminer.

Eksamen i December 1912—Januar 1913.

Ved 2. Del af Eksamen for Fabrikingeniører.

Uorganisk kvalitativ Analyse. 1. Baryumsulfat; Blyklorid; Aluminiumoxyd; Kalciumtetraborat. 2. Kaliumjodat, Bismuthyljodid; Blyklorid; Koboltkarbonat; Strontiumkarbonat. 3. Kobolt-Aluminiumoxyd; Tinoxyd; Baryumsulfat; Ammoniumnikkelsulfat. 4. Arsensulfid; Antimonpentasulfid; Natriumdithionat; Kulstof; Svovl. 5. Baryumkromat; Kvægsølvjodid; Kaliumtinklorid; Ammoniumaluminiumsulfat. 6. Smalte; Kryolit; Bismuthylklorid. 7. Blysulfid; Kobbersulfid; Natriumsulfit; Mangantetraborat. 8. Ultramarin; Kaliumtinklorid; Kadmiumoxyd. 9. Baryumjodat; Kaliumklorat; Blybromid; Arsentrioxyd; Koboltkarbonat. 10. Kromjernsten; Blyfluorid; Magniumammoniumarsenat. 11. Blykromat; Antimonpentaoxyd; Ammoniumnikkelklorid; Aluminiumkaliumsulfat; Magniumammoniumfosfat. 12. Ultramarin; Smalte; Kvægsølvoxyd. 13. Kaliumnitrat; Kulstof; Svovl; Kalciumtetraborat.

— *Organisk kvalitativ Analyse.* 1. Æthylalkohol, Kloroform, Benzol, Anilin, Oleïn. 2. Vinsten, Ferrocyankalium, Druesukker, Benzoesur Kalk (Spor af Saltsyre). 3. Æter, Benzol, Ætylalkohol, Stearinsyre, Kinin. 4. Oxalsyre, Garvesyre, Gallussyre, Stearinsyre, Oliesyre, Stivelse, Natrium. 5. Stivelse, Druesukker, Albumin, Urinsyre, Urinstof. 6. Æter, Metylalkohol, Ætylalkohol, Glycerin, Salicylsyre. 7. Vinsyre, Salicylsyre, Rørsukker, Druesukker, Stryknin, Bly, Natrium. 8. Myresyre, Citronsyre, Cyanbrinte, Urinstof, Urinsyre, Kalcium, Natrium, Kalium. 9. Citronsyre, Vinsyre, Benzoesyre, Rørsukker, Morfin, Kalcium, Natrium, Kalium. 10. Æter, Metylalkohol, Ætylalkohol, Anilin, Fenol. 11. Citronsyre, Gallussyre, Urinsyre, Rørsukker, Natrium. 12. Ferrocyanbrinte, Eddikesyre, Dekstrin, Kinin, Jern, Bly, Natrium (Spor af Svovlsyre). 13. Myresyre, Eddikesyre, Oxalsyre, Urinstof, Zink, Bly, Kalcium.

— *Kvantitativ Analyse.* 1. Bestemmelse af Sølv og Kobber i en Legering. 2. Bestemmelse af Klor (efter Volhard) i en Blanding af opløselige og uopløselige Klorider. 3. Bestemmelse af Klor og Jod i en Blanding af opløselige Klorider og Jodider. 4. Bestemmelse af Kadmium og SO_4 i en Opløsning. 5. Bestemmelse af Blydioxyd i en Blanding af Blyoxyder. 6. Bestemmelse af Mangan og Kalium i en Opløsning af disse Metallers Sulfater. 7. Elektrolytisk Bestemmelse af Bly i en Opløsning af Blynitrat og Zinknitrat. 8. Bestemmelse af Kiselsyre i et med Syrer ikke sønderdeleligt Silikat. 9. Bestemmelse af P_2O_5 i et Fosfat. 10. Bestemmelse af Nikkel og Krom i en Opløsning. 11. Bestemmelse af Kalcium ved Titrering (Restmetode). 12. Elementæranalyse. 13. Bestemmelse af Kvælstof efter Kjeldahl.

— *Organisk Syntese.* 1. Fremstilling af Ftalimid af 50 g Ftalsyreanhydrid og 20 g Urinstof. Fremstilling af Antranilsyre af Ftalimid. 2. Fremstilling af Acetylklorid af 75 g Iseddike. Fremstilling af Acetofenon af Acetylklorid. 3. Fremstilling af Metyljodid af 100 g Jod. Fremstilling af Anisol af Metyljodid.

— *Uorganisk Syntese.* 1. Rensning af 400 g Kvægsølv. Fremstilling af Stannooxyd af 30 g Tin (gennem Stannoklorid). 2. Fremstilling af Brombrinte af 80 g Brom. 3. Fremstilling af Kaliumsiliciumfluorid af 100 g Kryolit. 4. Fremstilling af en vandig Opløsning af Metafosforsyre af 40 g surt Ammoniumnatriumfosfat. 5. Fremstilling af Magniumammoniumarsenat af 30 g Arsentrioxyd. 6. Fremstilling af Kaliumjodat af 100 g Jod. 7. Fremstilling af Blyoverilte af 100 g Blyacetat. 8. Fremstilling af Baryumhydroxyd af 100 g Tungspat. 9. Fremstilling af Ammoniummolybdat af 45 g Molybdænglans.

— *Kemi.* Der ønskes en Fremstilling af Metalloidernes Forhold overfor Vand og Baser.

— *Uorganisk teknisk Kemi.* Hvorledes indvindes Klor gennem Elektrolyse?

— *Organisk teknisk Kemi.* Hvorledes indvindes Glycerin, hvorledes renses den, og hvortil anvendes den?

— *Mekanisk Teknologi.* Om Klipning af Metal og de dertil anvendte Haandsakse og Maskiner.

Ved 2. Del af Eksamen for Maskiningeniører.

Udkast til et ikke meget sammensat Maskinanlæg. I en Bygning, 20 m × 14 m, ønskes installeret et Kraftanlæg for en Virksomhed, som bruger normalt 200 EHK. samt til Opvarmning af Vaskevand, til Kogning etc. 300 kg Damp pr. Time. Kraften overføres ved Tov eller Rem til en Aksel, parallel med Bygningens Længderetning. Denne Aksel gør 150 Omdrejninger pr. Minut.

Projekter Kraftanlæget og giv i Maalestok 1 : 50 en Arrangementsplan af Anlæget. Projektet omfatter følgende Bestemmelser:

1) Kedelstørrelse
2) Kedeltype
3) Maskindimensioner og Omdrejninger
4) Maskintype
5) Dampledningen
6) Arrangementet,

hvis et rent Dampanlæg vælges, og tilsvarende saafremt et andet Kraftanlæg projekteres.

— *Udarbejdelse af Detailtegning til en opgiven Del af et Maskinanlæg.* (For de Eksaminander, der har valgt Eksamenprojekt i Maskinbygning). Tegn Detailtegning af en skraatliggende (45°) Fødepumpe med Dykkerstempel, passende til en cylindrisk Kedel paa 50 m² Hedeflade og et Arbejdstryk af 10 kg/cm² Overtryk. Pumpen tænkes drevet fra en Krumtap paa Enden af en Dampmaskines Aksel; denne Aksel gør 120 Omdrejninger pr. Minut.

Pumpestangens Længde forudsættes at blive 6 Gange Pumpeslaget; Forbindelsen mellem Pumpestang og Krumtap vedrører ikke Opgaven.

— *Udarbejdelse af Detailtegning til en opgiven mindre Del af et Skibsbygningsprojekt.* (For de Eksaminander, der har valgt Eksamensprojekt i Skibsbygning). En medfølgende Tegning fremstiller en Sukkerlægter, som i sin Midterlast skal rumme 300 ts flydende Sukker. Lægternes Hoveddimensioner er:

Længden	L	36,50 m
Bredden	B	7,32 —
Sidehøjden	H	3,05 —
Halvgirden	G/2	6,35 —

For at hindre Sukkermassens fri Overflade i at blive for stor i tværskibs Retning, er Dækket forsynet med en Luge, hvis Længde og Bredde er henholdsvis 12 og 4 m, medens Karmens Højde over Trædækkets Overside er 0,5 m.

Som vist i Dæksplanen er der to firkantede Udskæringer i Lugens Topflade. Udskæringerne, hvis Størrelse er 3 m × 3 m, skal lukkes med Staaldæksler, som kan fastklemmes ved Fløjmøtrikker.

Man skal konstruere denne Luge efter Germanischer Lloyd's Regler under den Forudsætning, at Lægterens Dæk er af Træ med Strækskinner og Stringerplader.

Er der i ovenstaaende ikke angivet tilstrækkeligt til Konstruktionens Udførelse, kan det manglende maales paa Tegningen.

Konstruktionen udføres paa Papir, trækkes op med Tusch og males. De krævede Tegnefremstillinger er følgende:

1) *Længdesnittet*, der skal være et Diametralsnit, som gaar fra Dæksbjælken agtenfor til Dæksbjælken foranfor Lugen.

2) *Plantegningen* skal foruden Lugen vise de Dele af Dækket, som er i umiddelbar Nærhed af Lugen. Den bagbords Side skal vise Dæksbjælkerne og Strækskinnen, idet Trædækket tænkes borttaget. Den styrbords Side skal vise Dæksplankernes Fordeling.

3) *Tværsnittet*. Den ene Side skal være et Tværsnit gennem et Lugedæksel, men samtidig give et Tværsnit af Dækket, Barkholtsrangen og Skanseklædningen. Den anden Side skal være et Tværsnit mellem et Lugedæksel og en Endekarm samt vise Halvbjælkernes Inderender, Strækskinnen og et lille Stykke af Dækket.

Paa alle de indtegnede Dele skal Materialdimensionerne angives.

Af Litteratur behøver kun at benyttes: C. Hansens Forelæsninger, Udgave 1910.

— *Maskinlære*. (For Maskiningeniører der har valgt Eksamensprojekt i Maskinbygning). 1) Angiv i Hovedtrækkene Virkemaaden af en Stempelpumpe og en Centrifugalpumpe. 2) Hvilke Fordele og hvilke Mangler frembyder hver af disse Pumpetyper i Forhold til hinanden? 3) Under hvilke Forhold vil man foretrække den ene eller den anden af disse Typer?

— *Skibsbygning*. (For Maskiningeniører, der har valgt Eksamensprojekt i Skibsbygning.) 1. I et Dampskib findes 2 Slingretanke efter Frahm's System. Hver Tank har 7 m Længde, indeholdende 101,5 t Ferskvand og har Tværsnitsdimensioner som vist paa Skitsen.

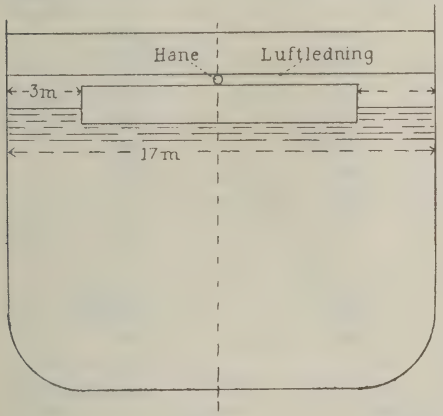

Betragter man Vandmasserne som faste Vægte, hvilket paa det nærmeste vil være rigtigt, naar Luftledningens Hane er aflukket, har Skibet følgende Hoveddata:

Deplacement. . . . . 12630 t
Metacenterhøjde . . . . 1,0 m
Inertiarm . . . . 6,32 -

a) Find Skibets Rulningsperiode i stille Vand, naar Hanen er lukket.

b) Find Skibets Rulningsperiode i stille Vand, naar Hanen er aaben, og man kun tager Hensyn til Slingrevandets Indflydelse paa Skibets Metacenterhøjde.

2. Et Skib A med 81 m Længde i Vandlinien skal have en effektiv Hestekraft (Bugserhestekraft) af 2100 HK. ved en Hastighed af 11 Knob/Timen; endvidere, repræsenterer Gnidningsmodstanden ved denne Hastighed $66^2/_3$ pCt. af Bugsermodstanden.

Find den effektive Hestekraft ved den korresponderende Hastighed for et Skib B, der er ligedannet med A, men har et 3 Gange saa stort Deplacement.

Tidemann's Tabel er saaledes:

Længde i V. L. i. m	k	n
5	0,178	1,85
20	0,157	1,83
40	0,154	1,83
80	0,149	1,83
120	0,146	1,83

3. Et balanceret Ror har Form og Størrelse som vist paa Skitsen. Bestem Afstanden mellem Roraksen AB og Rorfladens dynamiske Trykcentrum under den Forudsætning, at Rorvinklen er 30^0 og Vandpartiklernes relative Baner er vandrette Linier, parallele med Skibets Diametralplan.

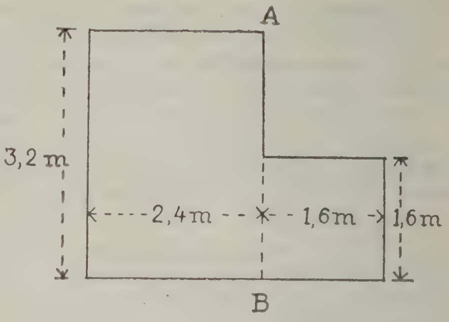

4. Undersøg de Fordele og Mangler, som kan anføres vedrørende Anvendelsen af forkrøbbede Naadkanter sammenlignet med andre Systemer for Naadforbindelser.

Undersøgelsen gælder alle vandtætte Flader i Skibet, nemlig Yderklædning, Inderbund, Skodder og Dæk.

— *Bygningsstatik og Jernkonstruktioner.* 1. Et kvadratisk Tværsnit med Sidelinie a er paavirket af en excentrisk Tryk-Normalkraft, hvis Angrebspunkt K kan indtage forskellige Stillinger, men dog altid ligger udenfor Kærnen. Find det geometriske Sted for K, naar Forholdet mellem de *numeriske* Værdier af største Trykspænding σ_2 og største Spænding σ_1 skal være konstant, $\sigma_2 : \sigma_1 = n$; speciel $n = 5$.

2. Tre i samme Plan staaende lodrette Stolper $A_1 B_1$ $A_2 B_2$, og $A_3 B_3$ er indspændte forneden og foroven forbundne ved en vandret Bjælke

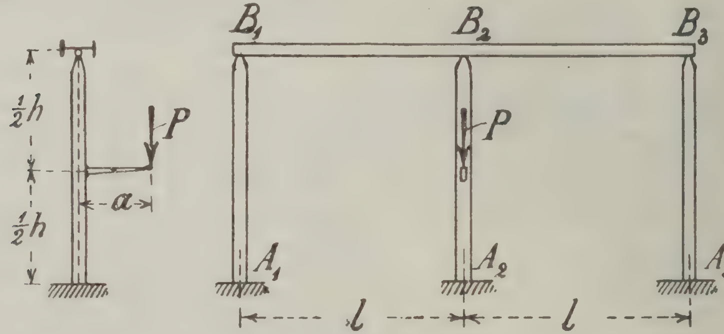

$B_1 B_2 B_3$, der løber uafbrudt forbi B_2, og hvis Forbindelse med Stolperne kan betragtes som iværksat ved friktionsløse Led, hvorigennem der kun kan overføres vandrette Kræfter. Bjælken har konstant Inertimoment I om den lodrette Akse, dens Længde er $2\ l$; alle tre Stolper har samme Højde h, samme konstante Inertimoment I_1 (om Aksen i Stolpe-Midtliniernes Plan), og deres Afstand er l. Elasticitetskoefficienten for Bjælke og Stolper er den samme. Den midterste Stolpe er paavirket af en lodret Kraft P, der angriber i Afstanden a fra Stolpens Midtlinie paa en Konsol, der er anbragt i Stolpens halve Højde; Konsollens Inertimoment regnes uendelig stort. Man skal bestemme:

1. Indspændingsmomenterne samt de lodrette og vandrette Reaktioner ved A_1, A_2 og A_3,

2. Momentet og Transversalkraften i Bjælken $B_1\ B_2\ B_3$ midt i Faget $B_1\ B_2$, idet der dog ved Beregningen af Systemets Formforandringer ikke tages Hensyn til den Ændring af P's Ekscentricitet, der er en Følge af Stolpens Udbøjning.

— *Mekanisk Teknologi:* Samme Opgave som for Fabrikingeniører.

Ved 2. Del af Eksamen for Bygningsingeniører.

— *Udkast til en Jernkonstruktion eller Detailtegning til en Del af en saadan.*

Den projekterede Jernkonstruktion i det paatænkte Spir paa Frue Kirke har i Hovedtrækkene den i hosstaaende Figur viste Skikkelse. Konstruktionen danner en Pyramide med kvadratisk Grundflade og kan tænkes sammensat af fire plane Dragere, hvis Flanger falde sammen i Pyramidens Kanter, og den hviler paa Taarnets Murværk med fire faste simple Understøtninger.

De fra Egenvægten hidrørende Spændinger i Stængerne i det nederste Fag ere:

$$S_{1-2} = S_{1'-2'} = -88\,t,\; S_{1-2''} = S_{1'-2''} = -5{,}0\ t.$$

Vindtrykket antages (i denne Opgave) vandret og parallelt med to af Taarnets Siderflader; det totale Vindtryk paa Spiret regnes til *70t*, dets Moment med Hensyn til den vandrette Plan gennem Knudepunkt *1* til *2105 tm*; Vindtrykket paa Knudepunkterne *1, 1'* ... optages ikke af Jernkonstruktionen, saa det angivne Tryk (*70t*) er Resultant alene af Vindtrykkene paa *2, 2'* ... og den højere liggende Del af Spiret. — Ved Beregning af Forankringen sættes den totale Egenvægt at Spiret til *330t*.

Man skal bestemme Vindspændingerne og Dimensionerne af Flangestænger og Diagonaler i det nederste Fag samt konstruere Knudepunkt *1* med tilhørende Fodplade og Forankring. Ved Dimensionsbestemmelsen regnes med en tilladelig Paavirkning til Tryk (ved Bestemmelsen af F_0) paa 900 kg/cm²; i Forankringen regnes det tilladelige Træk kun til 600 kg/cm². Trykket paa Murværket maa højst blive 30 kg/cm²; Spørgsmaalet om den Dybde, hvortil Forankringen skal føres ned, og ligesaa Konstruktionen af den Del af Forankringen, der ligger nede i Muren, vedrører ikke denne Opgave.

Der maa benyttes Bøger.

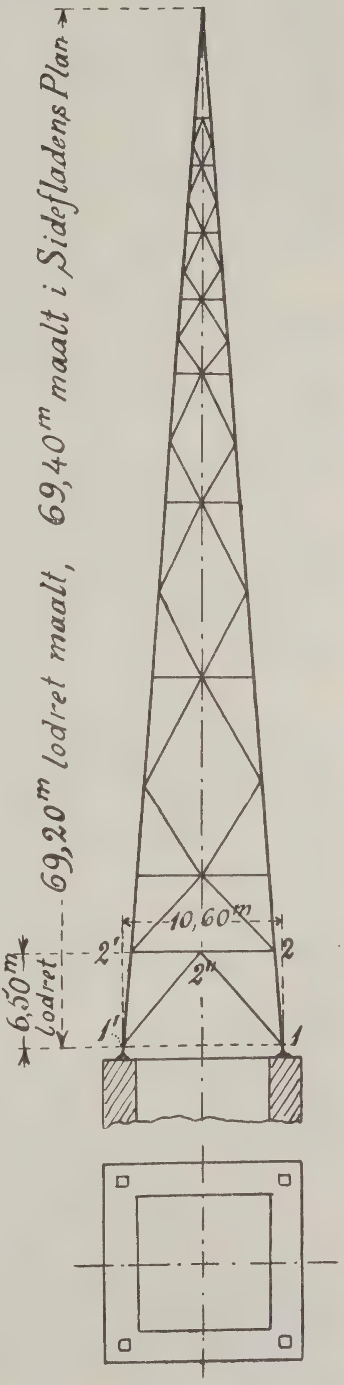

— *Udkast til et Vejbygningsanlæg eller Detailtegning til en Del af et saadant.* En enkeltsporet Hovedbane, hvis Overbygning oprindelig er udført med 10 m lange 32 kg's Vignollesskinner[1]) paa Træsveller, skal udvides til at være dobbeltsporet og samtidig ombygges med 12 m lange 40 kg's Skinner[2]).

Paa et Horizontalparti af Banen med Skinnekote + 12,0 m o. dgl. Vd. og Retning Øst-Vest findes en Niveauskæring under 60° for en 9 m bred Landevej (SV-NO), som oprindelig laa vandret med Vejkanterne i Højde med det omgivende Terræn (Kote + 15,2 m), men ved Afgravningsramper med Stigning 50 ‰ er ført til Skæring med Banen.

Denne Niveauskæring skal nu forandres, saa Landevejen fremtidig føres over Banen paa en Bro, der skal bygges paa Niveauskæringens Plads for at falde i Flugt med Vejen. Under Broens Bygning forlægges Vejen midlertidig og føres over Banen paa en Interimsbro.

Til denne Interimsbro ønskes udarbejdet et Skitseprojekt.

Paa Østsiden af Vejen er Pladsen fri, saa Interimsbroen, om man ønsker det, kan føres retvinklet over Banen.

Afstanden mellem Banens to Spor skal være 4,25 m. For det gamle Spor, som optages af Driften, skal man ved Interimsbroen holde sædvanligt frit Profil, medens Profilet for det nye Spor under Bygningen kan indskrænkes til en Bredde af 3,6 m.

Interimsbroen skal bygges saaledes, at den kan passeres af en 18 Tons engelsk Damptromle, og dens frie Bredde skal være mindst 6 m.

Banens Skinner kan udlaanes til Brug ved Bygningen af Interimsbroen, naar de ved god Vandafledning beskyttes mod stærke Angreb af Rust og ikke overbelastes.

Der udføres Skitse af Broen i Maalestok 1 : 50 med Situationsplan i 1 : 500, med Beskrivelse, Materialfortegnelse og kalkulatorisk Overslag til Interimsbro og Vejforlægning.

Ved Opgavens Løsning maa benyttes Bøger.

— *Udkast til et Vandbygningsanlæg eller Detailtegning til en Del af et saadant.* Den paa en medfølgende Tegning i Fig. 1 og Fig. 2 viste Flydedok skal henlægges paa et Vandareal, saaledes som angivet i Fig. 3 (Situationsplanen). Til Styring for Dokken skal der ved hver af dens Ender anbringes en, enten af Træpæleværk eller som massiv Betonpille udført, Afstivning, bestemte til at hindre Dokken i, under Indflydelse af Vindtryk, at bevæge sig paa langs. Under Løftning og Sænkning bevæger Dokken sig lodret, ledet af en Tværstyring, som hindrer Dokken i at bevæge sig tværs paa Længderetningen, men som iøvrigt er nærværende Opgave uvedkommende.

Af Hensyn til Indhaling af Skib i Dokken maa ingen Dele af Pæleværket eller Betonpillerne række indenfor (det vil sige: øst for) en lodret Plan gennem Linien a—b.

Dybdeforholdene paa det Areal, hvor Dokken skal ligge, er paa Tegningen angivet ved Dybdekurver med 1 m Ækvidistance. Bunden bestaar indtil en Dybde af Daglig Vande ÷ 11 m af sandblandet Ler, med tilladelig Belastning: 3,5 kg pr. cm²; derunder af fast Kalkklippe.

Højeste Vandstand: Daglig Vande + 0,7 m.

Laveste Vandstand: Daglig Vande ÷ 0,5 m.

Den af Vindtryk frembragte Kraft, hvormed Dokken kan komme til at paavirke Styringen, er 30 t.

Der ønskes udarbejdet Projekt (Tegning og Beskrivelse) til den her omhandlede Styring i begge Alternativer: udført af Træpæleværk og udført som Betonpille.

I Beskrivelsen skal gøres Rede for Fremgangsmaaden ved Arbejdets Udførelse.

---

1) $h = 11{,}8$ cm, $I = 742{,}6$ cm⁴, $W = 123{,}4$ cm³.
2) $h = 14{,}0$ cm, $I = 1504$ cm⁴, $W = 208{,}5$ cm³.

— *Udkast til et Vandbygningsanlæg.* (For Eksaminander efter den ældre Ordning). Arealet A B C D, som er vist paa en medfølgende Tegning, skal drænes, idet Afløbsvandet vil være at føre til det ved Arealets ene Grænse liggende Vandløb A D.

Dette Vandløb har trapezoidalt Tværprofil, med Bundbredde 1 m, Dybde 1,5 m og Sideskraaningsanlæg 3; Vandspejlskoten er ved A: + 15,05 m, ved D: + 15,0 m. Jordlaget under Muldjorden bestaar af sandblandet Ler. Terrænets Højdeforhold er angivet ved Niveaukurver med 0,25 m Ækvidistance.

Den normale Dybde af Drænene kan sættes til 1 m under Jordoverfladen, Normalafstanden for Tværdræning til 20 m, for Længdedræning til 15 m; Maksimal Vandmængde: 50 liter pr. Sekund pr. km². Størrelsen c i Eytelweins Formel kan regnes lig 30.

Der ønskes udarbejdet Dræningsplan samt Skitse af Samledræns Udmunding i Vandløbet, alt ledsaget af fornøden Beskrivelse.

— *Udarbejdelse af Detailtegning til en Del af et Vandbygningsprojekt.* (For Eksaminander efter den nye Ordning). Samme Opgave som i Vandbygning for Bygningsingeniører efter den ældre Ordning.

— *Bygningsstatik og Jernkonstruktioner.* Samme Opgave som for Maskiningeniører.

— *Vejbygning.* Under hvilke Forhold kan man anvende Træ til Belægning af Kørebaner, og hvorledes udføres denne Belægning?

— *Vandbygning.* Om Fundering ved Hjælp af Sænkekasser.

— *Maskinlære.* (For Eksaminander efter den ældre Ordning). Beskriv de forskellige Typer af Stempelpumper og angiv, hvorledes man beregner Hoveddimensioner og Kraftforbrug.

Ved 2. Del af Eksamen for Elektroingeniører.

Udkast til et ikke meget sammensat Stærkstrømsanlæg. (For Elektroingeniører, der har valgt Eksamensprojekt i Stærkstrømselektroteknik). Fra det bestaaende Elektricitetsværk i Fredericia skal nedenfor nærmere betegnede Landsbyer forsynes med Elektricitet til Lys og Kraft.

Tilslutningen kan i Løbet af 4—5 Aar forventes at blive:

Landsby	Lamper	HK	Landsby	Lamper	HK
Eritsø	800	36	Pjedsted	380	27
Borup	675	30	Vejlby Egeskov	915	40
Tavlov	1250	45			
Taarup	340	25	Bredstrup	470	30
Eltang	1050	50	Herslev	790	35
St. Vilstrup	510	32	Tolstrup	80	15
Almind	650	35	Follerup Gd.	80	25
Viuf	625	35	Sønderby Gd.	70	10
Smidstrup	480	20	Landerup Gd.	90	15
St. Vælding	525	20	Møsvraa	380	20
Skjærup	430	15	Børkop	700	40
Gaardslev	740	34	Gaverslund	780	38

Det antages, at Elektricitetsværket i Fredericia har tilstrækkelig Maskinkraft til uden Udvidelse at kunne overtage Forbruget fra disse Landsbyer. Værket indeholder: 2 Dieseldynamoer à 60 Kw., 2 Dieseldynamoer à 160 Kw og 1 Akkumulatorbatteri paa 55 Kw i 3 Timer; Netspændingen i Byen er 2 × 220 Volt, og Samleskinnespændingen mellem Yderlederne andrager ved Byledningsnettets største Belastning 460 Volt.

Der forlanges en Dimensionering af Transformatorstationer og af Højspændingsledningsnettet, hvilket sidste indtegnes paa et medfølgende Kort,

samt et Ledningsskema over de paa Elektricitetsværket nødvendige Nyanlæg. Der affattes endvidere i store Træk en Beskrivelse af Anlæget med Begrundelse af de trufne Dispositioner.

— *Udkast til et ikke meget sammensat Svagstrømsanlæg.* (For Elektroingeniører, der har valgt Eksamensprojekt i Svagstrømselektroteknik) Mellem to Byer, A og B skal føres 40 Telefondobbeltledninger. Ledningerne føres langs Landevej som underjordiske, papir-luftisolerede Kabelledninger. Der findes i Forvejen ikke andre Ledninger langs Vejen.

Afstanden mellem A og B er 40 km. En Abonnent I under Centralen i A er forbunden med denne gennem en 3 km lang Ledning i et papir-luftisoleret Blyrørskabel. Ledningens Tykkelse er 0,6 mm. Fra Cen-

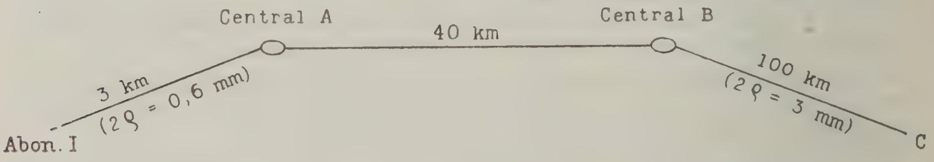

tralen i B fører en 100 km Luftledning (Dobbeltledning) til Central C. Luftledningen bestaar af to 3 mm Kobbertraade i 400 mm indbyrdes Afstand.

Der ønskes:

I. En Undersøgelse af, hvorledes den samlede Dæmpningseksponent ($\Sigma\,\beta\,l$) fra Abon. I til Central C vil afhænge af Tykkelsen, $2\,\rho$, af de mellem A og B anvendte Kabelledninger, fra $2\,\rho = 1$ mm til $2\,\rho = 3$ mm. Resultaterne fremstilles grafisk.

II. Et Forslag til Anvendelsen af pupiniserede, papir-luftisolerede Kabelledninger mellem A og B. Forslaget ønskes udarbejdet under den Forudsætning, at den samlede Dæmpningseksponent ($\Sigma\,\beta\,l$) fra Abon. I til Central C ikke maa overstige 1,65.

I Forslaget angives de anvendte Ledningers Dimensioner og elektriske Konstanter, samt det anvendte Kabels Konstruktion og Dimensioner. For Pupinspolerne angives dog kun de elektriske Konstanter, og Spolernes indbyrkes Afstand.

(Ved Beregningen af den samlede Dæmpningseksponent ($\Sigma\,\beta\,l$) tages der intet Hensyn til Overgangstab fra en Ledning til en anden; endvidere ses der bort fra Tabene hidrørende fra selve Centralerne A og B).

— *Udarbejdelse af Detailtegninger til en opgiven Del af et Stærkstrømsanlæg.* Konstruer Rotoren til en asynkron trefaset Motor paa 75 HK, 500 Volt, 50 Per., 750 Omdr. med følgende Dimensioner:

Ydre Diameter 50 cm
Indre — 35 -
Rotorlængde 25 cm
Ingen Luftkanaler
96 Noter af ovalt Tværsnit med 2 mm Aabning
Notbredde 1,0 cm
Notdybde 3,5 -
Akseldiameter 10 cm
Hovedfeltet ved Tomgang $\Phi = 1{,}85.10^6$.

Rotorviklingen samt Rotorspændingen ved Tomgang og aaben Rotorstrømkreds bestemmes, og der tegnes med Blyant et med Maal forsynet Længdesnit gennem Rotoren i Maalestoksforholdet 1:1.

NB. Rotoren forsynes ikke med Kortslutningsindretning.

— *Stærkstrømselektroteknik I.* Der gives en Fremstilling af de forskellige Metoder til ved Vekselstrømsmaalinger at bestemme effektiv Modstand og Selvinduktionskoefficient af en Induktionsspole.

— *Stærkstrømselektroteknik II.* Det ønskes undersøgt, under hvilke Forhold Spændingsfaldet er størst i et trefaset Ledningsnet, dels uden og dels med neutral Leder.

— *Svagstrømselektroteknik.* Hvorledes fremkommer Induktion (Krydstale) mellem langs med hinanden løbende Ledninger?
Hvilke Midler har man til at formindske den nævnte Induktion?

— *Maskinlære.* Samme Opgave som for Bygningsingeniører efter ældre Ordning.

— *Bygningsstatik og Jernkonstruktioner.* 1. En lodret Mast af Længde l er indstøbt i et Fundament, der har Højden h, og hvis vandrette Tværsnit overalt er et Kvadrat med Sidelinie c. Masten har ligeledes Tværsnit af kvadratisk Form, i Toppen (AA) med Sidelinie a, ved Fundamentets Overflade (BB) med Sidelinie $2a$, og er i Toppen paavirket af de to lige store paa hinanden vinkelrette Kræfter P, begge beliggende i den vandrette Plan gennem AA.

1. Naar Masten regnes indspændt ved Fundamentets Overflade BB, og tilladelig Paavirkning saavel for Træk som Tryk er r, skal man bestemme største tilladelige Værdi af Kræfterne P udtrykt ved a, l og r, idet der ikke tages Hensyn til Mastens Egenvægt.

2. Naar dernæst den samlede Vægt af Mast og Fundament er $40\,P$, skal man bestemme Fundamentets Sidelinie c saaledes, at Nullinien for Snittet EE, i hvilket der ikke regnes med Trækspændinger, kommer til at gaa gennem Centrum.

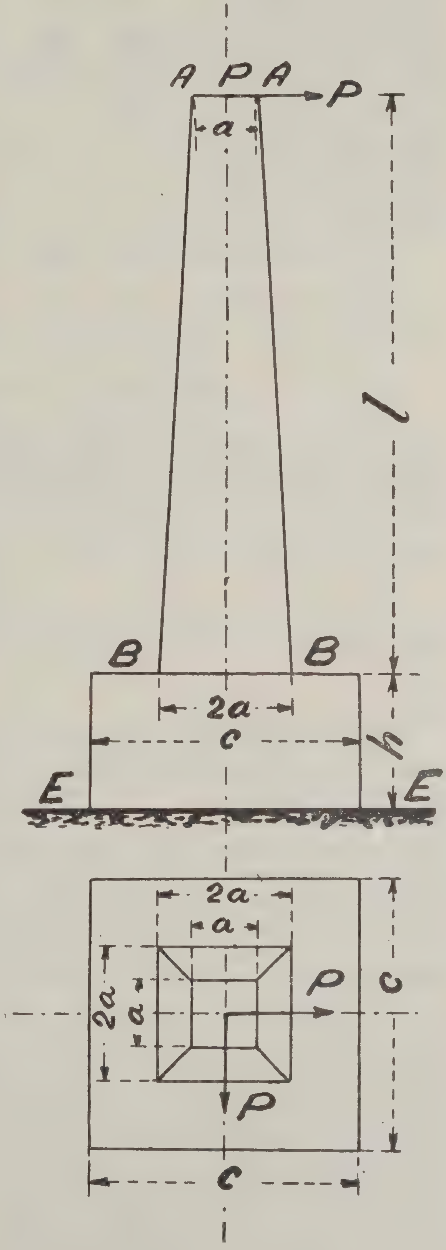

2. Den i hosstaaende Figur viste plane Gitterdrager har i A en bevægelig simpel Understøtning med vandret Bane, i B og C faste simple Understøtninger.

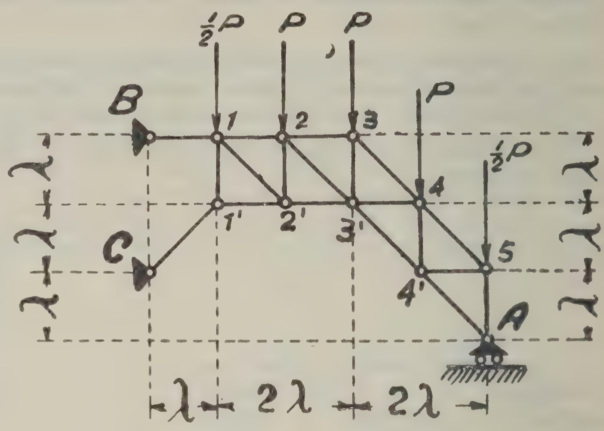

Belastningen, der er lodret og angribende i Hovedets Knudepunkter, bestaar af Kræfterne $^1/_2$ P i *1* og *5* samt Kræfterne P i *2*, *3* og *4*.

Der ønskes bestemt Spændingen i den lodrette Stang *3*—*3'* for den angivne Belastning.

— *Mekanisk Teknologi:* Samme Opgave som for Fabrikingeniører.

Eksamen i Juni og Juli 1913.

Ved 1. Del af Eksamen for Fabrikingeniører:

Fysik I. 1. Et Kvægsølvsmanometers ene Gren staar i Forbindelse med en lukket, luftfyldt Beholder, mens den anden Gren er aaben. Kvægsølvsoverfladen i den aabne Gren er ved en Maaling fundet at staa h cm højere end Overfladen i den lukkede.

Kvægsølvets Temperatur, 1^0 C, er en Funktion af Højden z over den nederste Overflade.

$$t = f\,(z).$$

Hvorledes beregnes i absolut Maal det Tryk, p, som udøves af Kvægsølvhøjden h? Beregningen gennemføres for det Tilfælde, at

$$t = t_0 + az,$$

hvor t_0 og a er Konstanter.

Hvis Kvægsølvets Temperatur blev t_0 overalt, mens Trykkene i Beholderen og i den frie Luft blev uforandrede, vilde Kvægsølvhøjden være h_0. Beregn Differensen $h—h_0$ under Forudsætning af, at $f\,(z) = t_0 + az$, og for følgende Taleksempel: $h = 1000\ cm$, $a = {}^1/_{100}$, $t_0 = 20^0$. Idet Usikkerheden i Maalingen af h forudsættes at være 1 mm, mens Temperaturens Værdier kan betragtes som fejlfri, angives det, med hvilken Sikkerhed Differencen $h—h_0$ kan findes. Der regnes med en Værdi $\beta = {}^1/_{5500}$ for Kvægsølvets Udvidelseskoefficient.

2. Hvad forstaar man ved den reducerede Barometerstand, og hvorledes beregner man den af Barometeriagttagelserne.

— *Fysik II.* En Jernstang med Længde 40 cm og Tværsnittet 5 cm² bøjes, saa den danner en Ring og saaledes, at Stangens plane Endeflader bliver parallele og har Afstanden 1 mm. Om Stangen er viklet to Traadruller A og B, af hvilke A har 400 Vindinger og B har 5 Vindinger. B er forbundet med et ballistisk Galvanometer, der har forsvindende lille Dæmpning; Modstanden i det saaledes dannede elektriske Kredsløb er 1000 Ohm. Gennem A sendes en Strøm paa 4 Amp., og idet denne Strøm vendes, giver Galvanometret et Udslag paa 160 Skaladele. Galvanometret forbindes derpaa med en Kondensator, der har Kapaciteten 1 Mikrofarad, og som er ladet til Spændingsforskellen 2 Volt. Derved giver Galvanometret et Udslag paa 50 Skaladele. Beregn den magnetiske Kraft B i Luftmellemrummet mellem Stangens Endeflader, samt Jernets Permeabilitet μ.

— *Matematik.* Find Ligningen for en saadan Kurve, at det Areal, der begrænses af Koordinatakserne, en Bue af Kurven, samt af Ordinaten y i Buens Endepunkt, overalt bestemmes ved

$$u = y - {}^1/_2 \frac{dy}{dx}$$

hvor $\frac{dy}{dx}$ er Retningskoefficienten til Tangenten i Buens Endepunkt.

For $x = o$ skal man foruden $u = o$ have $y = a$ (altsaa $\frac{dy}{dx} = 2a$).

2. En plan Flade $ABCD$ dannes af et Rektangel $BFEC$ med Siderne $BC = b$ og $CE = a$ og af to Kvartcirkler CED og BFA. Denne Flade hænger lodret ned i en Vædske med Tætheden ρ, saaledes at AD ligger i Vædskens Overflade. Find det samlede Tryk af Vædsken paa Fladen samt Beliggenheden af Trykcentret.

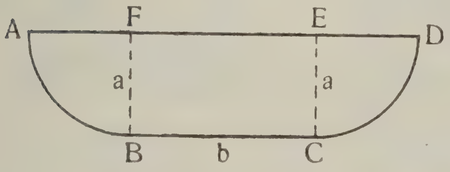

Ved 1. Del af Eksamen for Maskin-, Bygnings- og Elektroingeniører:

Matematik I. 1. Man har givet følgende Udtryk

$$\frac{y^2 + 2xy + ax^2}{(x^2 + y^2)^2}\,dx - \frac{x^2 + 2xy + by^2}{(x^2 + y^2)^2}\,dy.$$

Man skal finde de Værdier af Konstanterne a og b, som bevirker, at det givne Udtryk bliver totalt Differential af en Funktion af x og y. Naar a og b er fundne, skal man finde den Funktion af x og y, som har det givne Udtryk til totalt Differential.

2. Følgende to samtidige Differentialligninger er givne:

$$\frac{dy}{dx} + 2y + z = 5x + 5,$$

$$\frac{dz}{dx} + y + 2z = 7x + 8.$$

Af disse Differentialligninger bestemmes y og z som Funktioner af x.

— *Matematik II.* 1. I et retvinklet plant Koordinatsystem har man givet en Cirkel med Ligning

$$x^2 + y^2 = 2Rx.$$

Find Indhyllingskurven for et i Koordinatplanet liggende System af Cirkler, som har deres Centrer paa den givne Cirkel og gaar gennem Koordinaternes Begyndelsespunkt. Indhyllingskurvens Ligning angives saavel i retvinklede som i polære Koordinater, og Kurvens omtrentlige Figur bestemmes.

2. I et retvinklet Koordinatsystem i Rummet har man givet en Flade, hvis Ligning er

$$cz = x^2 + y^2,\ (c > 0),$$

og et Plan, hvis Ligning er

$$z = x + y.$$

Find det Volumen, som ligger mellem Fladen og Planet.

— *Rationel Mekanik.* 1. Om en Trisse, der kan dreje sig om sit faste Centrum O gaar en Snor ABC af Længden a, i hvis Endepunkter A og C to lige store Masser M er ophængt ved deres Massemidtpunkter. Om C som Centrum kan en anden Trisse dreje sig; over den gaar der en Snor DEF af Længden b, i hvis Endepunkter D og F er ophængt to Masser m_1 og m_2. Alle Snorene antages vægtløse og fuldstændig bøjelige, og der skal hverken tages Hensyn til Trissernes Masser eller til nogen Gnidningsmodstand ved deres Drejning.

Find de Accelerationer, hvormed de to Masser M bevæger sig, samt Spændingerne T_1 og T_2 i de to Snore ABC og DEF.

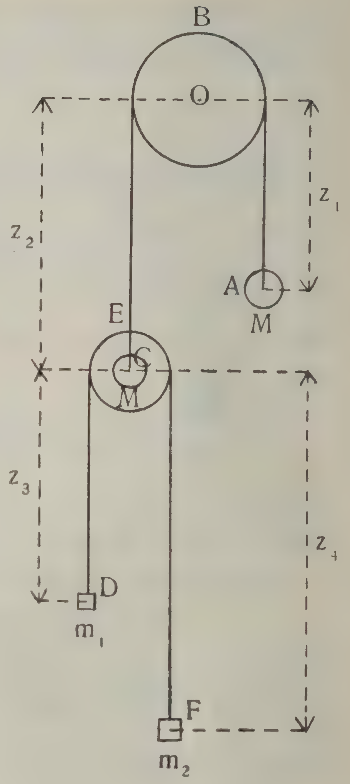

2. Over to Tapper P og Q, der ligger i samme vandrette Linie i Afstanden c fra hinanden er i et lodret Plan lagt et System af tre ved Hængsler forbundne Stænger AB, BC og CD, af hvilke de to yderste

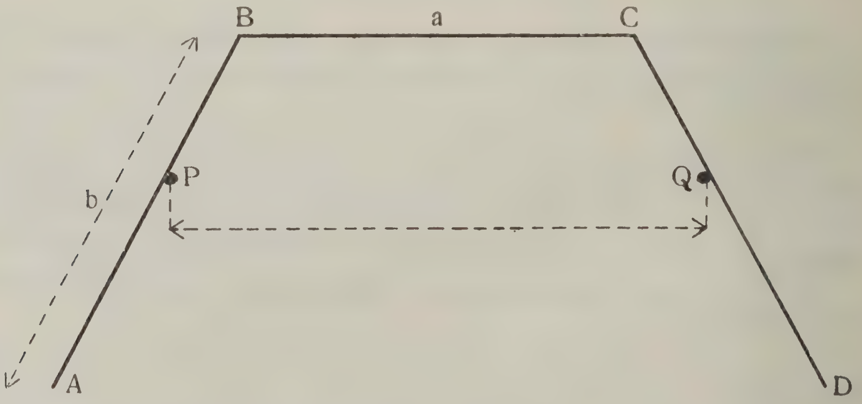

hviler paa hver sin af Tapperne og danner lige store Vinkler v med Horisonten, medens den midterste er vandret. Alle Stængerne er homogene og vejer p kg pr. Længdeenhed. Man har givet

$$AB = CD = b \text{ og } BC = a.$$

Find Vinklen v samt Reaktionerne ved Tapperne og ved Hængslerne, naar der er Ligevægt.

Man skal se bort fra Gnidning baade ved Tapper og ved Hængsler.

— *Deskriptiv Geometri.* En Omdrejningshyperboloide har given lodret Akse A og Frontfrembringer F.

I. I Hyperboloiden skal indskrives en Kugle med given Radius R saaledes, at Kuglen rører Hyperboloiden langs en Cirkel, der ligger højere end Strubecirklen. Find Kuglens Centrum.

II. Dernæst betragtes af Kuglen kun den Kalot, der ligger over den nævnte Røringscirkels Plan, og af Hyperboloiden kun det Bælte, der ligger mellem Røringscirklens Plan og den vandrette Billedplan. Disse to Fladedele begrænser i Forbindelse med den vandrette Billedplan et Legeme, som tænkes belyst ved parallele Lysstraaler med Retningen S. Idet Kuglekalotten kaster Slagskygge paa Hyperboloidebæltet, vil dette sidste deles i en belyst og en ubelyst Del. Af den Kurve, som danner Grænsen mellem disse to Dele, skal man finde:

1) Det øverste Punkt,
2) Det forreste af de 2 Punkter, der falder i en given lodret Plan (med lodret Spor L).

— *Kemi.* 1. Metallernes Forhold overfor Vand og Syrer ved forskellige Temperaturer samt dette Forholds Sammenhæng med Metallernes Tendens til at danne Joner og deres Stilling i den elektrolytiske Spændingsrække.

2. Hvor mange cm^3 normal Salpetersyre (1 Grammolekyle Salpetersyre i 1 Liter Opløsning) medgaar til Opløsning af 1 g Kobber, og hvor stort et Rumfang Luftart udvikles herved?

Adgangseksamen 1913.

I. 1. Man skal ved Konstruktion bestemme Brændpunkterne i en Ellipse, naar man har givet Ellipsens Centrum, en Tangent til Ellipsen, Tangentens Røringspunkt samt Længden af Ellipsens store Akse.

2. I et retvinklet Koordinatsystem har man givet en Kurve med Ligning

$$a^2 y = x (x-a) (x-3a).$$

Man skal

a) finde Ligningerne for de Tangenter, som berører Kurven i dens Skæringspunkter med Abscisseaksen,
b) finde Koordinaterne til de Punkter, som de i a) nævnte Tangenter foruden Røringspunkterne har fælles med Kurven,
c) vise, at de i b) fundne Punkter ligger paa een ret Linie.

II. 1. I en Trekant ABC har man givet

$$BC = 9{,}35 \text{ Meter}, \angle B = 65°, \angle C = 59°.$$

En Linie XY skærer AB og AC (ikke deres Forlængelser) henholdsvis i X og Y. Man har givet

$$XY = 7{,}27 \text{ Meter}$$

og Arealet af Firkanten

$$BXYC = 19{,}15 \text{ Kvadratmeter}.$$

Man skal beregne

a) de ubekendte Sider i Trekant ABC,
b) Arealet af denne Trekant,
c) Radius i Trekantens indskrevne Cirkel,
d) Radius i Trekantens omskrevne Cirkel,
e) Længderne af AX og AY.

2. Find x af Ligningen

$$1000 \cos x + 1732 \sin x = 1463.$$

III. I en regulær Pyramide S-$ABCD$ er Grundfladen $ABCD$ et Kvadrat med Siden s; Pyramidens Højde er h. Et Plan skærer Pyramidens Sidekanter SA, SB, SC, SD henholdsvis i Punkterne a, b, c, d; Planet er vinkelret paa Planet SAB og har Afstanden k fra Pyramidens Toppunkt S; ab er parallel med AB. Man skal

1) finde Arealet af Skæringsfiguren $abcd$,
2) finde Volumen og Overflade af Pyramiden S-$abcd$,

3) eftervise, at en Kugleflade kan indskrives i Pyramiden *S-abcd*, og finde denne Kuglefladens Radius.

IV. I et retvinklet Koordinatsystem har man givet en Parabel med Ligning

$$y^2 = 4ax. \quad (a > 0).$$

Gennem Brændpunktet er tegnet en Korde, som med Abscisseaksen danner en Vinkel, hvis Tangens er m. $(m > 0)$. Man skal

1) finde Ligningerne for de Tangenter, som berører Parablen i dens Skæringspunkter med den ovenfor nævnte Korde, finde Vinklen mellem disse Tangenter og finde Koordinaterne til deres Skæringspunkt,
2) finde Arealet af den Trekant, som begrænses af de nævnte Tangenter og den nævnte Korde,
3) i det specielle Tilfælde, hvor $m = \infty$, finde Ligningen for den Cirkel, som kan indskrives i den i 2) nævnte Trekant.

3. *Almindelige Bestemmelser og enkelte Afgørelser.*

Adgangseksamen m. m.

Under 28. Maj 1913 bifaldt Ministeriet, at Lærerne ved Læreanstaltens Forberedelseskursus antoges til Eksaminatorer ved Adgangseksamen s. A., nemlig Professor, Dr. phil. C. Juel, Professor, Dr. phil. Niels Nielsen og Dr. phil. Johs. Mollerup i Matematik, Dr. phil. F. Barmwater i Fysik og Professor, Dr. phil. J. N. Brønsted i Kemi. Samtidig antoges Adjunkt, Dr. phil. C. Hansen og Mag. scient. C. Ette til Censorer i Matematik, Cand. mag. E. S. Johansen til Censor i Fysik og Mag. scient. H. Bjørn-Andersen til Censor i Kemi.

— Ved Skrivelse af 1. August 1912 bifaldt Ministeriet, at N. N., der havde bestaaet norsk Realartium, maatte indskrives som polyteknisk Eksaminand.

— Under 20. September 1912 tillod Ministeriet efter Omstændighederne, at cand. pharm. N. N. maatte indstille sig til Læreanstaltens Adgangseksamen med Fritagelse for at aflægge Prøve i Kemi og saaledes, at Prøven i Fysik skulde bestaas med en Karakter af mindst „godt“.

— Ved ministeriel Resolution af 1. Oktober 1912 tillodes det, at N. N., der havde bestaaet almindelig Forberedelseseksamen med $92^2/_3$ Points, men kun havde opnaaet Karakteren godt ÷ i Dansk Stil, maatte indstille sig til en Omprøve i Dansk Stil for derved at opnaa Ret til at indstille sig til Læreanstaltens Adgangseksamen.

— Under 28. Maj 1913 gav Ministeriet 4 Ansøgere, der havde bestaaet almindelig Forberedelseseksamen med 2 fremmede Sprog (Tysk og Engelsk), og 3 Ansøgere, der havde bestaaet Realeksamen ligeledes med kun 2 fremmede Sprog, Tilladelse til at indstille sig til Adgangseksamen, imod at de samtidigt, eventuelt i Oktober s. A., underkastede sig Tillægsprøver i de manglende Fag, og saaledes, at de ikke betragtedes som polytekniske Eksaminander, før de havde bestaaet de paagældende Tillægsprøver.

1. Del af polyteknisk Eksamen.

Under 9. Maj 1913 antoges Dr. phil. J. F. Steffensen som Censor i Matematik ved 1. Del af Eksamen i Juni—Juli 1913 under Dr. phil. H. Valentiners Sygdom.

— Under samme Dato antoges Dr. phil. E. Schou som Censor i Rationel Mekanik ved 1. Del af Eksamen for Maskin-, Bygnings- og Elektroingeniører.

— Ligeledes blev Professor, Dr. C. Christiansen under samme Dato antaget som Censor i Fysik ved 1. Del af Eksamen.

— I Skrivelse af 4. Juli 1913 bifaldt Ministeriet, at det overdroges Assistent, cand. polyt. V. Farsøe at fungere som Eksaminator i Organisk Kemi ved 1. Del af Eksamen for Fabrikingeniører i Juni—Juli 1913 under Professor, Dr. phil. Einar Biilmanns Sygdom.

— Ved Skrivelse af 1. August 1912 bifaldt Ministeriet, at stud. polyt. N. N., der i Eksamensterminen Juni—Juli 1911 bestod 1. Del af Eksamen for Maskiningeniører og derefter i 1912 indstillede sig til 1. Del af Eksamen for Bygningsingeniører uden at fuldende denne, maatte supplere førstnævnte Eksamen med den Karakter „godt", som han ved sidstnævnte Eksamen opnaaede i Geologi, saaledes at Prøven i Geologi betragtedes som ensgyldig med den Tillægsprøve, som han i Henhold til Læreanstaltens Reglement, Afsnit I., § 17, maatte aflægge i Geologi for senere at kunne indstille sig til 2. Del af Eksamen for Bygningsingeniører.

— Under 20. September 1912 bifaldt Ministeriet, at stud. polyt. N. N., der i Eksamensterminen Juni—Juli s. A. indstillede sig til 1. Del af Eksamen for Fabrikingeniører, men som Følge af et Tilbagefald af en tidligere Sygdom (Malaria) umiddelbart før Eksamen blev forhindret i at underkaste sig denne, paa Grund af de foreliggende særlige Omstændigheder maatte indstille sig til nævnte Eksamen i Løbet af Efteraarshalvaaret 1912.

— Under 27. Februar 1913 bifaldt Ministeriet, at N. N. fritoges for Prøve i Uorganisk og Organisk Kemi ved 1. Del af Eksamen for Fabrikingeniører, saaledes at Karakteren ug ÷, som Ansøgeren havde opnaaet ved den mundtlige Prøve i Kemi ved Skoleembedseksamen med Geografi og Naturhistorie som Hovedfag, overførtes som ug og som Enkeltkarakter traadte i Stedet for de to Karakterer, som gaves for mundtlig Prøve i de nævnte Fag ved førstnævnte Eksamen.

— Ved Skrivelse af 13. Maj 1913 bifaldt Ministeriet, at to vordende Lærere ved Københavns Navigationsskole efter Anmodning fra Foreningen til Søfartens Fremme maatte indstille sig til Prøven i Rationel Mekanik ved 1. Del af Eksamen for Maskin-, Bygnings- eg Elektroingeniører paa de samme Betingelser, som blev fastsatte i Ministeriets Skrivelse af 8. Juni 1911 vedrørende Tilladelse for nævnte to Lærere til at underkaste sig Prøver i Matematik og Fysik, jfr. Univ. Aarbog for 1910—11, S. 405.

— Under 26. Juni 1913 bifaldt Ministeriet, at Premierløjtnant N. N. paa Grund af særlig foreliggende Omstændigheder fritoges for den efter Læreanstaltens Reglement obligatoriske Attest for at have gennemgaaet de kemiske Øvelser, naar han indstillede sig til 1. Del af Eksamen for Bygningsingeniører.

2. Del af polyteknisk Eksamen.

Ved Skrivelse af 18. September 1912 antoges Ingeniør H. H. Mansa og Afdelingsingeniør A. Olivarius til Censorer i Maskinlære ved 2. Del af Eksamen for Bygnings- og Elektroingeniører.

— Som Censorer i Mekanisk Teknologi ved Eksamen i December 1912—Januar 1913 fungerede følgende: Ingeniør, cand. polyt. P. Gerlow, Ingeniør, cand. polyt. P. Gorm-Petersen, Overingeniør O. H. Munck, Ingeniør, cand. polyt. C. Overgaard og Overingeniør S. Smith.

— Under 3. December 1912 antoges Driftsbestyrer J. O. V. Irminger til Censor i Materiallære og Jernbeton i Stedet for Oberst H. Ulrich, som ønskede at fratræde.

— I Skrivelse af 20. September 1912 bifaldt Ministeriet, at N. N., der i 1906 bestod 1. Del af Eksamen for Bygningsingeniører, maatte indstille sig til 2. Del af samme Eksamen i December 1912—Januar 1913, skønt han havde overskredet den programmæssige Frist, $4^1/_2$ Aar, for Tiden mellem 1. og 2. Del af Eksamen. Til Støtte for sit Andragende havde Ansøgeren anført, at Sygdom i flere Aar havde nedsat hans Arbejdsevne.

— Under 29. November 1912 bifaldt Ministeriet, at 1 Maskiningeniørstuderende og 7 Bygningsingeniørstuderende, som havde begyndt Studiet før Indførelsen af Reglementet af 28. December 1909, maatte indstille sig til 2. Del af polyteknisk Eksamen i December 1912—Januar 1913 efter de tidligere gældende Bestemmelser.

— Under 5. December 1912 tillod Ministeriet, at 3 Fabrikingeniørstuderende, som ved 1. Del af Eksamen for Fabrikingeniører før 1909 havde underkastet sig Prøven i Uorganisk Kemi i Fagets fulde Omfang, maatte fritages for paany at prøves i nævnte Fag, naar de indstillede sig til 2. Del af samme Eksamen, ved hvilken der i Henhold til Læreanstaltens Reglement af 28. December 1909 krævedes aflagt en Prøve i Uorganisk Kemi i Fagets fulde Omfang, medens Prøven ved 1. Del af Eksamen kun var af mindre Omfang.

— Ved Skrivelse af 6. December 1912 fik N. N., der paa Grund af Sygdom kun fuldendte den skriftlige og praktiske Del af Eksamen for Maskiningeniører i December 1911—Januar 1912, Tilladelse til at maatte fortsætte sin Eksamen ved en ekstraordinær mundtlig Prøve i de resterende Fag i Januar 1913 sammen med den ordinære Eksamen. Ansøgeren havde lidt meget af Sygdom hele sin Studietid igennem, hvortil kom under selve Eksamen i December 1911 et Ulykkestilfælde, hvorved han nær havde tilsat Livet, og som gjorde ham ganske uskikket til at fortsætte Eksamen.

— Da samme Ansøger efter de mundtlige Prøver i to Fag paany blev syg, gav Ministeriet ham i Skrivelse af 27. Marts 1913 Tilladelse til at fuldende Eksamen ved en ekstraordinær Eksamen (Sygeeksamen) i de resterende Fag.

— Under 20. Februar 1913 billigede Ministeriet, at N. N., der i 1908 havde bestaaet 1. Del af polyteknisk Eksamen for Bygningsingeniører, men som derefter havde maattet afbryde sit Studium i nogen Tid dels paa Grund af slette økonomiske Forhold, dels for at aftjene sin Værnepligt, maatte indstille sig til 2. Del af samme Eksamen i December 1914—Januar 1915 til Trods for, at han havde overskredet den programmæssige Frist — $4^1/_2$ Aar — for Tiden mellem 1. og 2. Del af Eksamen.

— Ved Skrivelse af 21. Februar 1913 tillod Ministeriet, at 6 Studerende, der indstillede sig til 2. Del af polyteknisk Eksamen i December 1912—Januar 1913, men paa Grund af Sygdom blev forhindret i

at fuldføre Eksamen, maatte fuldføre denne ved en ekstraordinær Prøve i Februar eller Marts s. A.

Udstedelse af Genparter af Eksamensbeviser.

I Skrivelse af 14. Oktober 1912 fastslog Ministeriet følgende Bestemmelser for Udstedelse af Genparter m. m. af Eksamensbeviser for de polytekniske Eksaminer:

„Duplikater af Eksamensbeviser for den polytekniske Læreanstalts Eksaminer maa ikke udstedes, med mindre 1) den paagældende Kandidat inden Udfærdigelsen af et nyt Bevis paa Tro og Love afgiver en skriftlig Erklæring om, at det originale Vidnesbyrd er bortkommet og ikke kan skaffes til Veje, 2) og der for Udstedelse af hvert nyt Vidnesbyrd udover det oprindelige, der udstedes uden Betaling, erlægges en Kendelse paa 10 Kr., som føres til Indtægt paa den polytekniske Læreanstalts Aarsregnskab.

Forsaavidt et nyt Eksamensbevis begæres af den Grund, at det gamle er i makuleret Stand, vil der intet være at erlægge for et nyt Eksemplar, naar det makulerede Eksemplar afleveres.“

4. *Den aarlige Eksamensafslutning.*

Den aarlige Eksamensafslutning fandt Sted den 31. Januar 1913.

Professor, Dr. phil. Jhs. Hjelmslev holdt ved denne Lejlighed Foredrag om Grundlaget for den praktiske Geometri. Foredraget er gengivet i „Ingeniøren“ 1913, S. 65—69.

Direktør H. I. Hannover holdt følgende Tale:

„Da jeg ifjor paa denne Dag tog Ordet i Anledning af min Udnævnelse til Direktør, bragte jeg den afgaaende Direktør, Hs. Excellence Gehejmekonferensraad Hagemann, den Meddelelse, at Lærerraadet havde besluttet at flytte hans Buste fra Direktørværelset til Festsalen og give den Plads Side om Side med Busten af Julius Thomsen, for hvem den afgaaende Direktør hele Livet nærede saa stor Højagtelse og Hengivenhed.

Denne Beslutning er nu bragt til Udførelse, idet vi i Dag ser Hagemanns Buste opstillet her i Salen. Den staar paa en Sokkel, fremstillet af den første Staalblok, som er støbt i Danmark, nemlig den 9. September 1908 af A/S Burmeister & Wain. Dette Selskab, som i Hagemanns Formandstid indførte Staaltilvirkning her i Landet, har skænket Læreanstalten den. Buste og Sokkel vil da forhaabentlig langt ud i Tiden minde Hold efter Hold af danske Ingeniører om en energisk Direktør, der var Foregangsmand for dansk Industri. Om andre Sider af sin Virksomhed har han selv rejst sig storslaaede Monumenter. Jeg skal her kun minde om hans Kollegium, som han atter i Aar, navnlig ved sin 70-aarige Fødselsdag, har skænket rige Gaver. Intet kan bedre vidne om, hvor højt Kollegiet skattes af sine Beboere end Antallet af dem, der søge at komme derind, idet der til 9 Pladser, der nu blive ledige, er 84 Ansøgere. Og det, at de unge er glade ved at bo paa Kollegiet, er den bedste Tak, som Hagemann kan modtage fra deres Side. Naar vi i Dag ser Hagemann i vor Midte, er det et Bevis paa den Interesse, han fremdeles nærer for Læreanstalten. Jeg behøver ikke at bede ham bevare den; thi Hagemanns

Navn og den polytekniske Læreanstalt vil for alle Tider være nær knyttede til hinanden.

I det forløbne Studieaar er Studierne gaaede deres rolige Gang. Her kom i Sommer 159 nye Eksaminander ind. Det samlede Antal er omtrent uforandret i de sidste 4 Aar, men Antallet af dem, der er Studenter, er steget fra 78 iforfjor til 107 ifjor og 106 i Aar, et Forhold, der kun kan hilses med Glæde.

Med den enorme Udvikling, som Tekniken har, er det jo ikke underligt, at Landets tekniske Højskole udøver en dragende Magt paa de unge, og dette vil formentlig vedblive, saa længe som Læreanstalten her holdes paa Højde med Tiden. Hidtil maa dette i det væsentlige siges at være Tilfældet.

Saaledes var vor Læreanstalt saa vidt vides den første i Verden, der indførte en Studieretning med Svagstrømsteknik som Hovedfag, idet vi var saa heldige i Ingeniør P. O. Pedersen at have et fortræffeligt Emne som Leder for denne Retning. Da der i det forløbne Aar var Fare for, at han skulde tiltræde en Stilling i Udlandet, lykkedes det ved Regerings og Rigsdags Støtte at faa Docenturet omdannet til et Professorat, hvorved Professor Pedersen blev bevaret for Landet. Af de første 6 Elektroingeniører med Svagstrømsteknik som Hovedfag, der udgik herfra ifjor, er de to bleven ansatte ved Telefonselskabet her i Byen. den 3. hos Siemens og Halske i Berlin og de tre andre ved Poulsens traadløse Telegraf, deraf den ene i San Francisco.

Det nye Laboratorium for Svagstrømsteknik, som Professor Pedersen har skænket betydelige Gaver af Instrumenter, afgiver iøvrigt et Eksempel paa, hvorledes i Virkeligheden den polytekniske Læreanstalt har en stor Indflydelse paa Udviklingen herhjemme paa mange Omraader udenfor sin egentlige Bestemmelse: At tjene den højere tekniske Undervisning. I det nævnte Laboratorium gør i den senere Tid Dr. Vald. Poulsen og Professor Pedersen en Del af deres epokegørende Forsøg, hvorpaa hele Verdens Øjne er rettede, og de har for mig udtalt, af hvor overordentlig Betydning det har været for dem at finde et saa udmærket indrettet Laboratorium fikst og færdigt paa et Tidspunkt, hvor Forsøgene stærkt hastede og ellers vilde være blevne mindst et Par Maaneder forsinkede.

Et andet Punkt, hvor Læreanstaltens Indflydelse har gjort sig gældende i det forløbne Aar, er ved Udviklingen af Dieselmotorskibene. Det var polytekniske Kandidater, udgaaede herfra, nemlig Direktør Ivar Knudsen og Overingeniør O. E. Jørgensen, som her satte en Rekord til stor Ære for vort Land, og Læreanstalten rettede da ogsaa en Lykønskning til dem begge. Men Læreanstaltens Virksomhed spores jo paa mange andre Omraader. Det er alt længe siden, at Mænd, udgaaede herfra, nemlig Segelcke og Fjord, skabte Danmarks Ry paa Mejeriets Omraade, og ved Oprettelsen af Laboratoriet for Gæringsfysiologi og landboteknisk Kemi har Læreanstalten søgt fremdeles at gavne Mejerivæsenet. I den senere Tid høres mere og mere om det teknologiske Instituts frugtbringende Virksomhed, og det kan derfor i denne Forbindelse være rigtigt at minde om, at dets energiske Direktør Gunnar Gregersen og flere af dets Lærere fik deres Uddannelse her, ligesom en stor Del Lærere ved de tekniske Skoler.

Det tør da haabes, at Lovgivningsmagten, naar der atter stilles Krav fra den polytekniske Læreanstalt, fremdeles vil have fuld Forstaaelse af, hvor vigtig denne Institution er for vort Samfund. Den sidste store Udvidelse her kostede ganske vist næsten en Million Kr., men naar man ser hen til, hvad der ofres paa tekniske Højskoler andetsteds, er den nævnte Sum kun beskeden. Eksempelvis skal nævnes, at den tekniske Højskole i Stockholm har faaet en Bevilling af $4^1/_2$ Million Kr. til sin Udvidelse, og at den nye tekniske Højskole i Trondhjem anslaas til at ville koste ca. 5 Millioner Kr., før den er fuldt udstyret, samt at den nye tekniske Højskole i Danzig har kostet henad 6 Millioner Rmk., medens alene den nye Bygning til den tekniske Højskole i Budapest har kostet henad 10 Millioner danske Kroner.

Med Teknikens rivende Udvikling er imidlertid den Kundskabsmasse, som meddeles her, naturligt steget og steget. Jeg tror desværre, at der er en bedrøvelig Følge heraf i den tiltagende Overanstrengelse. Mere og mere kommer Kandidaterne til Eksamen i en Tilstand af Overnervøsitet og Søvnløshed, som jeg mener, at man maa søge at raade Bod paa — ikke ved at indskrænke den Mængde af Stof, der meddeles ved Forelæsninger, thi det lader sig næppe gøre — men den Mængde af Stof, som forlanges læst og lært til Eksamen, og som med Lærebøgernes tiltagende Størrelse uafladelig bliver forøget. Lærerraadet har paa min Anmodning nedsat et Udvalg til Overvejelse af denne Sags Ordning, og det er mit Haab, at der maa komme noget godt ud deraf, thi Forholdene er paa dette Punkt utvivlsomt i Tilbagegang til Skade for Kandidaternes Helbred og til berettiget Bekymring for adskillige Forældre.

Nogen Trøst kan der maaske søges i, at Ingeniørvirksomheden synes at være en sund Levevej; thi de første halvhundrede Kandidater — som udgik fra Læreanstalten i dens første 15 Aar — og som alle var døde for 10 Aar siden, opnaaede en Alder af gennemsnitlig over 67 Aar, medens unge Mennesker i den Alder, hvori man bliver Kandidat, ellers den Gang kun havde Udsigt til at blive henad 61 Aar gamle i Gennemsnit. For senere udgaaede Kandidater haves endnu ikke tilstrækkelige Oplysninger af denne Art.

Af de nye Kandidater, som i et Antal af 82 har fuldendt Eksamen, har 1 erholdt Udmærkelse, nemlig Axel Valdemar Jensen (Fabrikingeniør) og 43 første, 32 anden Karakter samt 6 tredie Karakter. Idet jeg ønsker Dem til Lykke til den fuldendte Eksamen, maa jeg særlig udtrykke Læreanstaltens Glæde over, at Hr. Jensen har erholdt Udmærkelse, og den har derfor tildelt ham en Præmie af 200 Kr. af det Rønnenkampske Legat.

Medens jeg er ved denne Præmieuddeling, kan jeg meddele, at Læreanstalten i Aarets Løb har erholdt et Legat paa 5,000 Kr. af Fru Helene Michaelsen til Benyttelse til Præmier, til Støtte for Opfindelser mellem de Studerende etc. For dette Legat bringer jeg Giverinden Læreanstaltens varme Tak.

De staar nu, mine Herrer Kandidater, ved et vigtigt Punkt af Deres Liv, hvor De selv skal søge at bane Dem en Vej. De vil, naar De udgaar herfra, snart finde, at de Kundskaber, som De nu videre maa søge, ikke vil kunne erhverves paa samme Maade som her, hvor al den Undervisning, der er ydet Dem, er givet af dygtige og pligtopfyldende Mænd paa den uegennyttigste Maade i den mest tilgængelige Form. De vil derfor i

Livet mere og mere komme til at vurdere, hvad der her er gjort for Dem, og naar De til de erhvervede Kundskaber føjer det Venskab, De fandt hos Deres Kammerater og Mindet om de hyggelige Timer, De med dem tilbragte paa Tegnestuer og i Laboratorier, saa tror jeg, at De vil bevare den polytekniske Læreanstalt i en venlig Erindring. Læreanstalten medgiver Dem til Deres Vandring herfra sine bedste Ønsker og vil med Glæde se, at De, som saa mange, der udgik herfra før Dem, gør Læreanstalten og dermed vort Fædreland Ære."

V. Fripladser, Stipendier og Legater.

De af Kommunitetets Midler bevilgede 13 Stipendier à 25 Kr. maanedlig for polytekniske Studerende, som ikke er Studenter, blev efter Læreanstaltens Forslag paa Finansloven for 1913—14 forhøjet til 40 Kr. maanedlig; se herom foran S. 1349—51.

Disse Stipendier à 40 Kr. maanedlig blev for 1913—14 tildelt følgende: Th. Brodersen, H. P. M. Christiansen, A. C. Fjeldborg, O. I. Hansen, H. Harboe, K. V. M. Koefoed, R. Larsen, E. Nielsen, H. Nielsen, J. Nielsen, P. Th. Schou, E. Thybo-Nielsen og R. F. Heikel Vinther.

— Efter endt Hovedeksamen uddelte Direktøren til en Kandidat, som havde bestaaet Eksamen med 1. Karakter med Udmærkelse, nemlig A. V. Jensen, en Præmie paa 200 Kr. af det Rønnenkampske Legat.

— Af det af Kommunitetets Midler for 1912—13 bevilgede Beløb (10.000 Kr.), bestemt til at give trængende, flittige og dygtige Eksaminander fri Undervisning ved Læreanstalten i den første Del af deres Studietid, samt til Betaling for Prøve af deres Opmaalinger og Nivellementer, er 9.200 Kr. benyttede til Fripladser (à 20 Kr. eller 50 Kr. for hvert Halvaar, eftersom Fripladsnyderen har bestaaet 1. Del af Eksamen eller ikke) samt 800 Kr. til Betaling for Prøve af Opmaalinger og Nivellementer.

— *Fripladser.* G. V. Aaderup, 50 Kr., R. C. G. Aagaard 100 Kr., P. Abrahamsen 50 Kr., M. J. Ahm 100 Kr., J. P. V. Ammentofte 40 Kr., K. Th. L. Appelt-Jørgensen 40 Kr., J. Askgaard 40 Kr., H. R. Astrup 20 Kr., A. J. Baagøe 40 Kr., A. Bagger 50 Kr., H. D. Bagger 100 Kr., P. A. Bertelsen 20 Kr., H. J. Bidstrup 50 Kr., P. Fr. Chr. H. Bjørn 40 Kr., A. C. Blichfeldt-Petersen 50 Kr., E. Bondesen 50 Kr., A. Boye 20 Kr., V. E. Brandt 40 Kr., H. Brendstrup 40 Kr., A. O. H. M. Broby 40 Kr., T. Brodersen 40 Kr., A. Bøgh 20 Kr., E. Bøgh 100 Kr., V. Børsholt 100 Kr., C. J. G. Carlsen 40 Kr., A. Carstensen 40 Kr., C. H. Christiansen 100 Kr., H. P. M. Christiansen 40 Kr., A. Christoffersen 50 Kr., R. R. Claudi-Magnussen 40 Kr., N. P. M. Clausen 40 Kr., H. Cohen 40 Kr., E. V. Danholt 20 Kr., V. A. Dencker 100 Kr., Ellinor Drøsser 50 Kr., A. V. Efsen 40 Kr., H. K. Th. M. Egeland 40 Kr., A. P. J. Elgaard 100 Kr., J. F. Engberg 40 Kr., K. Ewertz 50 Kr., O. Fischer 50 Kr., F. M. Frederiksen 20 Kr., P. Th. Frederiksen 40 Kr., Th. J. Frederiksen 20 Kr., P. R. Gelert 40 Kr., O. Gottschau 40 Kr., S. Gudmundsson 100 Kr., A. V. Hansen 40 Kr., F. O T. Hansen 40 Kr., H. Hansen 40 Kr., H. F. Hansen 40 Kr., H. F. C. Hansen 40 Kr., K. F. W. Hansen 20 Kr., N.

H. Hansen 40 Kr., O. I. Hansen 20 Kr., P. Hansen 20 Kr., V. Hansen 20 Kr., J. C. Hasselager 50 Kr., S. H. Havnø 40 Kr., C. P. H. L. Holm 100 Kr., A. E. Hemmingsen 50 Kr., K. A. Hendriksen 40 Kr., K. R. Henriksen 50 Kr., E. H. Hertz 40 Kr., H. J. Holm 40 Kr., N. A. Holm 40 Kr., K. L. Hvalkof 20 Kr., H. H. Hygom 20 Kr., C. V. Høgsted 20 Kr., S. V. Høyrup 40 Kr., E. Ishøy 20 Kr., A. F. B. Iversen 40 Kr., E. S. J. Jacobsen 40 Kr., Th. Jacobsen 100 Kr., A. Jacobsen 50 Kr., A. Jensen 50 Kr., A. V. Jensen 20 Kr., E. Jensen 50 Kr., E. R. Jensen 20 Kr., H. V. S. Jensen 20 Kr., S. J. F. Jensen 50 Kr., H. B. Jespersen 100 Kr., M. J. Johansen 20 Kr., S. Jensen 100 Kr., A. N. A. J. Jørgensen 40 Kr., O. P. Jørgensen 40 Kr., K. A. Kaae 100 Kr., C. P. G. Kampmann 100 Kr., S. Knudsen 40 Kr., K. V. M. Koefoed 40 Kr., Th. Kongsted 40 Kr., A. B. Kranholm 20 Kr., A. Kristiansen 40 Kr., H. Krog-Meyer 100 Kr., V. T. Lange 40 Kr., Johs. Larsen 20 Kr., R. Larsen 20 Kr., L. Larsen-Kaasgaard 20 Kr., N. T. Lassen 40 Kr., C. A. Th. Lilliencrone 100 Kr., B. J. Lindskog 40 Kr., P. C. Liunge 40 Kr., C. N. Lund 40 Kr., K. Lundbeck 40 Kr., C. J. S. Lundsgaard 100 Kr., K. Løffler 20 Kr., H. A. L. Madslund 40 Kr., J. N. Marcussen 20 Kr., M. A. Marcussen 100 Kr., P. C. L. Mertz 20 Kr., K. Michelsen 40 Kr., K. D. Monrad 100 Kr., A. O. Mortensen 40 Kr., V. H. Mose 40 Kr., C. J. W. Myhre 20 Kr., P. V. E. Mæhl 100 Kr., J. S. Møllerhøj 40 Kr., K. E. Mørch 100 Kr., E. Nielsen 40 Kr., H. Nielsen 20 Kr., J. Nielsen 40 Kr., J. E. Nielsen 40 Kr., J. K. Nielsen 50 Kr., N. F. Nielsen 20 Kr., O. F. Nielsen 40 Kr., F. L. Nilsson 40 Kr., Marie Nøhr 100 Kr., C. D. N. Nøkkentved 40 Kr., S. H. Nøring 100 Kr., A. Olsen 20 Kr., C. P. V. Pedersen 100 Kr., Hj. Pedersen 40 Kr., P. A. Pedersen 100 Kr., A. H. Petersen 100 Kr., A. K. Petersen 40 Kr., C. M. Petersen 100 Kr., O. Petersen 40 Kr., P. Petersen 40 Kr., S. A. Petersen 50 Kr., H. Poulsen 20 Kr., P. M. Proschowsky 100 Kr., J. C. O. Qvist 20 Kr., H. C. Raabymagle 100 Kr., J. Rasmussen 100 Kr., K. Rasmussen 100 Kr., J. R. Rasmussen 50 Kr., N. J. Rasmussen 50 Kr., L. G. E. Rasmussen 100 Kr., R. E. A. Rasmussen 100 Kr., H. Ravn 20 Kr., Th. H. O. Rendtorff 40 Kr., S. Riis 20 Kr., O. Rostrup 40 Kr., O. A. Rygaard 100 Kr., E. F. Sand 100 Kr., E. W. Schiøtz 40 Kr., P. Schmidt 40 Kr., P. T. Schou 40 Kr., S. Schouenborg 50 Kr., Th. Schousboe 20 Kr., P. J. H. Schumacher 100 Kr., Johs. Skytte 100 Kr., E. J. Smedegaard 20 Kr., M. E. Slot 100 Kr., C. F. Spangenberg 40 Kr., J. E. Steenstrup 100 Kr., Chr. Svennevig 50 Kr. G. Svensson 50 Kr., J. O. Sørensen 40 Kr., T. K. Thomsen 40 Kr., E. Thorsen 40 Kr., E. Thybo-Nielsen 40 Kr., M. J. Udsen 20 Kr., P. M. Vestergaard 100 Kr., C. L. R. Veistrup 20 Kr., K. Vej 100 Kr., C. Th. Vestergaard 20 Kr., K. E. H. Vinther 100 Kr., R. F. H. Vinther 20 Kr.

Fri Prøve af Opmaalinger og Nivellementer. (40 Kr.): P. A. Bertelsen, H. Brendstrup, A. V. Efsen, J. F. Engberg, A. V. Hansen, H. Hansen, H. F. Hansen, S. H. Havnø, H. J. Holm, M. J. Johansen, B. J. Lindskog, C. N, Lund, A. O. Mortensen, V. H. Mose, O. F. Nielsen, C. D. N. Nøkkentved, A. Olsen, E. W. Schiøtz, T. K. Thomsen, E. Thorsen.

— For det af det *Classenske Fideicommis* til Raadighed stillede Beløb (600 Kr.) har følgende haft Friplads i 1912—13: A. W. Andersen, E. V. Darre, K. P. Hansen, K. Hofgaard-Pedersen, L. M. Jørgensen, K. C. S. Kristensen.

— For det Læreanstalten af det *Eibeschützske Legat* tillagte Beløb paa 600 Kr. har følgende haft Friplads i 1912—13: L. J. Bager, N. S. Blach, M. Borch, G. Cohen, B. H. Edelsten, E. C. Erichsen, A. D. J. Fischer, K. Fæster, P. T. Hald, E. M. C. Johnsen, J. Polack.

— *Friplads ifølge Reglement II. (§ 3)*: K. A. O. Brask, S. M. Buhl, K. A. Christiansen, F. Ebbesen, E. N. Engbæk, E. K. G. Gammelgaard, H. G. B. Glysing, K. G. Gotthardt, Johs. Henriksen, H. Ingerslev, J. R. D. Jensen, J. V. Jensen, H. Th. Johns, K. V. Jørgensen, O. V. J. Jørgensen, C. Kirkerup, J. J. Larsen, S. L. Larsen, K. Nielsen, K. Petersen.

— Følgende har faaet tildelt *Bøger og Rekvisitter* til de anførte Beløb:

Efteraarshalvaaret 1912: M. J. Ahm 2 Kr. 82 Ø., S. P. V. Ammentofte 50 Kr. 27 Ø., A. W. Andersen 38 Kr. 52 Ø., H. C. Andersen 35 Kr. 70 Ø., K. T. L. Appelt-Jørgensen 91 Kr. 97 Ø., A. J. Baagøe 18 Kr., L. J. Bager 7 Kr. 50 Ø., M. Borch 18 Kr., J. H. Bratz 28 Kr. 77 Ø., H. Brendstrup 43 Kr. 20 Ø., A. C. H. M. Broby 49 Kr., V. Bülow 2 Kr. 82 Ø., C. I. G. Carlsen 9 Kr. 35 Ø., A. Carstensen 14 Kr. 25 Ø., N. P. M. Clausen 7 Kr. 50 Ø., H. Cohen 38 Kr. 12 Ø., E. E. Collin 40 Kr. 2 Ø., E. V. Darre 44 Kr. 70 Ø., H. K. T. M. Egeland 17 Kr. 77 Ø., E. N. Engbæk 9 Kr. 35 Ø., P. Fischer 35 Kr. 70 Ø., A. C. Gottlieb 18 Kr., O. Gottschau 9 Kr., A. V. Hansen 9 Kr. 35 Ø., Hans Hansen 76 Kr. 95 Ø., H. F. Hansen 27 Kr. 50 Ø., Johs. Hansen 22 Kr., K. F. W. Hansen 17 Kr. 77 Ø., K. V. F. Hansen 43 Kr. 2 Ø., C. P. H. L. Helme 22 Kr., A. E. Hemmingsen 35 Kr. 70 Ø., K. A. Hendriksen 40 Kr. 70 Ø., H. J. Holm 25 Kr. 5 Ø., E. S. J. Jacobsen 32 Kr. 50 Ø., H. V. S. Jensen 27 Kr. 12 Ø., J. R. Jensen 6 Kr., J. V. Jensen 27 Kr. 20 Ø., M. I. Johansen 20 Kr. 35 Ø., A. N. A. J. Jørgensen 27 Kr. 50 Ø., A. M. C. Kofoed 9 Kr., N. T. Lassen 19 Kr., C. N. Lund 29 Kr. 50 Ø., H. K. Madsen 44 Kr. 70 Ø., M. A. Marcussen 9 Kr., A. O. Mortensen 9 Kr. 35 Ø., H. P. Mortensen 7 Kr. 89 Ø., V. H. Mose 22 Kr., K. E. Mørch 35 Kr. 70 Ø., A. H. Nielsen 42 Kr. 3 Ø., H. P. K. T. Nielsen 44 Kr. 70 Ø., J. Nielsen 12 Kr., O. F. Nielsen 27 Kr. 60 Ø., A. J. K. Olsen 13 Kr. 35 Ø., A. R. Olsen 15 Kr. 70 Ø., A. J. A. Palne 44 Kr. 70 Ø., A. H. Petersen 12 Kr. 74 Ø., A. V. Petersen 44 Kr. 70 Ø., Ove Petersen 52 Kr. 45 Ø., J. P. K. Rasmussen 39 Kr. 70 Ø., K. Rasmussen 10 Kr. 10 Ø., K. B. S. Rostgaard-Sørensen 42 Kr. 3 Ø., E. J. Smedegaard 17 Kr. 77 Ø., K. G. P. Stougaard 27 Kr. 24 Ø., J. O. Sørensen 27 Kr. 50 Ø., E. Thybo-Nielsen 17 Kr. 77 Ø., Kr. Vej 2 Kr. 82 Ø.

Foraarshalvaaret 1913: M. J. Ahm 9 Kr. 35 Ø., S. P. V. Ammentofte 34 Kr. 50 Ø., A. C. Andersen 26 Kr. 16 Ø., A. W. Andersen 9 Kr., H. C. Andersen 16 Kr. 63 Ø., K. Th. Appelt-Jørgensen 5 Kr. 17 Ø., S. F. Arnholtz 29 Kr. 3 Ø., A. J. Baagøe 19 Kr. 75 Ø., D. H. Bagger 2 Kr. 82 Ø., H. J. Bidstrup 27 Kr. 20 Ø., F. C. H. Bjørn 27 Kr., J. H. A. Bratz 14 Kr. 25 Ø., A. O. H. M. Broby 17 Kr. 76 Ø., Th. Brodersen 5 Kr. 17 Ø., C. J. G. Carlsen 24 Kr. 76 Ø., Alfr. Carstensen 25 Kr., C. H. Christensen 9 Kr. 35 Ø., H. P. M. Christiansen 18 Kr., K. A. Christiansen 2 Kr. 82 Ø., N. P. M. Clausen 23 Kr. 17 Ø., Holger Cohen 16 Kr. 50 Ø., Fr. Ebbesen 9 Kr. 35 Ø., H. K. Th. M. Egeland 17 Kr. 60 Ø., E. N. Engbæk 2 Kr. 82 Ø., A. C. Gottlieb 7 Kr., O. Gottschau 18 Kr., F. O. T. Hansen 14 Kr. 75 Ø., Hans Hansen 25 Kr. 76 Ø., H. F. Hansen 22 Kr. 25 Ø., N. H. Hansen 16 Kr. 42 Ø., C. P. H. L. Helme 9 Kr., K. A.

Hendriksen 18 Kr. 75 Ø., Johs. Henriksen 12 Kr. 17 Ø., H. J. Holm 27 Kr., N. A. Holm 17 Kr. 17 Ø., E. S. J. Jacobsen 30 Kr. 76 Ø., Ansgar Jensen 9 Kr. 35 Ø., Emil Jensen 19 Kr. 45 Ø., H. V. S. Jensen 20 Kr., H. T. Johns 2 Kr. 82 Ø., E. M. C. Johnsen 26 Kr. 16 Ø., J. V. J. Jørgensen 9 Kr., K. Koefoed 16 Kr. 17 Ø., J. J. Larsen 12 Kr. 75 Ø., L. Larsen-Kaasgaard 51 Kr. 86 Ø., N. T. Lassen 5 Kr. 17 Ø., C. N. Lund 26 Kr. 76 Ø., K. Michelsen 5 Kr. 17 Ø., A. O. Mortensen 25 Kr. 76 Ø.. V. H. Mose 22 Kr. 50 Ø., K. E. Mørch 7 Kr. 28 Ø., E. Nielsen 16 Kr. 92 Ø., Jens Nielsen 9 Kr. 17 Ø., J. E. Nielsen 17 Kr. 76 Ø., J. K. Nielsen 19 Kr. 45 Ø., O. F. Nielsen 13 Kr. 60 Ø., Søren Nielsen 20 Kr. 3 Ø., S. A. E. Olsen 18 Kr. 73 Ø., S. A. Pedersen 28 Kr. 45 Ø., A. K. Petersen 36 Kr. 61 Ø., Ove Petersen 7 Kr., Kr. Rasmussen 9 Kr. 35 Ø., A. C. Reimers 42 Kr. 55 Ø., K. B. S. Rostgaard-Sørensen 9 Kr., O. Rostrup 12 Kr. 67 Ø., C. F. Spangenberg 17 Kr. 76 Ø., J. E. Steenstrup 5 Kr. 82 Ø., J. O. Sørensen 45 Kr. 11 Ø., E. Thybo-Nielsen 24 Kr. 85 Ø.

— *Professor Julius Thomsens Legat.* For Legatets Midler anskaffedes en Buste i Marmor af Gehejmekonferensraad G. A. Hagemann, udført af Billedhugger Bundgaard. Busten er opstillet i Direktørværelset. Desuden indkøbtes nogle Billeder samt afholdtes Udgifter til Indramning af disse.

— *Frederik Smidths Legat.* For Midler af dette Legat afholdtes Rejseunderstøttelser til Udlandet for enkelte Professorer, nemlig Professor P. O. Pedersen til som officiel Repræsentant at deltage i den 6. internationale Kongres for Radiologi og Elektricitet i Prag, Professor Absalon Larsen til en Studierejse i Tyskland og Professor, Dr. phil. Orla-Jensen til en Studierejse i England og Skotland.

Desuden uddeltes der enkelte Studieunderstøttelser m. m. af dette Fonds Midler.

— *Professor J. Wilkens Legat.* Legatet blev ikke uddelt i Beretningsaaret.

— *Det private Ingeniørfond.* Af Fondets Midler er der foranstaltet Udgivelse af H. Bache: Forelæsninger over den mekaniske Varmeteori.

VI. G. A. Hagemanns Kollegium.

Kollegiets Bestyrelse m. m. i 1912—13. Bestyrelse: Direktør H. I. Hannover, Inspektør M. C. Harding. (I Henhold til Kollegiefundatsens § 6). Professor, Dr. phil. Julius Petersen, Direktør C. F. Jarl, Fru A. Hasselbalch. (Valgte af den polytekniske Læreanstalts Lærerraad i Henhold til samme Paragraf).

Kollegieinspektrice: Frøken Naja Janssen.

Inspektioner valgte af Alumnerne: Indtil 30. April 1913: Stud. polyt. P. Schmidt, Stud. polyt. S. Knudsen, Stud. polyt. E. Thorsen. Suppleanter: Stud. polyt. E. Buch Andersen, Stud. mag. Frk. Gy Klein. Fra 1. Maj 1913—31. Oktober 1913: Stud. mag. L. L. Hammerich, Stud. polyt. Hj. Pedersen, Stud. polyt. H. H. Hygom. Suppleanter: Stud. polyt. H. H. Grove, Stud. polyt. J. Askgaard. Fra 1. Novbr. 1913: Stud. mag. Hammerich, Stud. polyt. V. Børsholt, Stud. polyt. A. Efsen. Suppleanter: Stud. polyt. E. Sand (Værkstedet), Stud. polyt. K. Hofgaard-Pedersen (Mørkekammeret).

Økonoma: Frøken Marie Johanssen.

Revisor: Overretssagfører Axel Simonsen.

— *Fortegnelse over Alumnerne.* 1. December 1912—30. November 1913: Stud. polyt. R. G. Aagaard, Stud. polyt. E. Buch Andersen, Stud. polyt. J. Askgaard, Stud. mag. Laufey Ámundsson, Stud. med. K. Bierring, Stud. polyt. A. Boye, Stud. med. K. Boye-Bojlén, Stud. polyt. J. H. Bratz, Stud. polyt. V. Børsholt, Stud. polyt. H Cohen, Stud. polyt. S. M. la Cour, Stud. polyt. A. V. Efsen, Stud. polyt. H. K. Th. M. Egeland, Stud. polyt. G. E. Falkentorp, Stud. polyt. H. Trap Friis, Stud. polyt. H. H. S. Grove, Stud. polyt. A. Halvorsen, Stud. mag. L. L. Hammerich, Musikstuderende E. S. Hansen, Maler C. J. Hanson, Stud. polyt. Ellen A. Henrichsen, Stud. polyt. E. H. Hertz, Stud. polyt. K. Hofgaard-Pedersen, Stud. polyt. H. H. Hygom, Stud. mag. N. C. Jensen, Stud. mag. Marie Elisabeth K. Klein, Stud. polyt. K. V. M. Koefoed, Stud. med. Ellen Kruse, Stud. mag. Agnes Lassen, Stud. polyt. J. F. J. Lenler, Stud. polyt. P. Liunge, Stud. polyt. G. H. Lund, Arkitekt K. Lund, Stud. polyt. C. F. Lunøe, Stud. polyt. K. Magnussen, Stud. polyt. V. H. Mose, Stud. polyt. L. Malchow Møller, Maler A. R. H. Møller, Musikstuderende Ellen B. Nielsen, Stud. polyt. E. Nielsen, Stud. polyt. H. Nielsen, Stud. polyt. J. Nielsen, Stud. polyt. O. F. Nielsen, Stud. med. Asta Oldager, Stud. polyt. A. Olesen, Stud. polyt. S. Ortmann, Stud. polyt. Hj. Pedersen, Forststuderende E. Pontoppidan, Stud. jur. H. H. Rambusch, Stud. polyt. P. Frydenlund Rasmussen, Stud. med. P. J. Barner Rasmussen, Stud. med. Chr. Roelsgaard, Stud. polyt. O. A. Rygaard, Stud polyt. E. F. Sand, Stud. polyt. E. W. Schiøtz, Stud. polyt. P. Schmidt, Stud. med. V. H. H. Schmidt, Stud. med. Chr. Skovmand, Musikstuderende E. Stefánsson, Landinspektørstuderende N. S. Søndergaard, Stud. med. E. Thomsen, Stud. polyt. E. Thorsen, Stud. polit. Sigrid Yding.

— *Studielaan.* Af Kollegiets Studielaanefond udbetaltes der i Regnskabsaaret 1. September 1912—31. August 1913 Studielaan til et Beløb af 10.136 Kr. — I samme Tidsrum tilbagebetaltes der Studielaan til et Beløb af 462 Kr.

— *Regnskab for G. A. Hagemanns Kollegium.*

1. September 1911—31. August 1912.

Driftsregnskab.

	Kr.		Kr.	Kr. pr. Alumne pr. Maaned
Kassebeholdning pr. 1. September 1911	2959.09	Bygningsudgifter	1733.82	2.89
Renter af Studielaanefonden	11240.00	Kul	3226.32	5.38
Gave fra Geheimekonferensraad G. A. Hagemann i 4 % Obligationer af Grundejere paa Landet i Jylland	50000.00	Varmeapparatets Vedligeholdelse	112.00	0.19
Ekstra Tilskud fra Geheimekonferensraad G. A. Hagemann	3239.70	Inventaranskaffelse ...	2693.48	4.49
Alumnernes Ydelse til Kollegiets Drift	12160.00	Inventariets Vedligeholdelse	885.22	1.48
Afgift til Kollegiet af Ikke-Alumner	214.50	Belysning	2019.64	3.36
Tilbagebetalte Studielaan.	1517.00	Skatter og Afgifter ..	1555.90	2.59
Renter af Sparekasse	84.87	Betjening	2100.00	3.50
		Kost til Inspektør og Betjening	1530.00	2.55
		Vask og Rengøring ..	1182.79	1.97
		Diverse	1566.75	2.60
		Studielaan	10610.00	—
		Henlagt til Studielaanefonden	50000.00	—
		Beholdning pr. 31. Aug. 1912: I Sparekassen Kr. 1687.50; Kontant 512.36	2199.86	
	81415.78		81415.78	31.00

Reservefond.

	Kr.		Kr.
Beholdning pr. 1. Sept. 1911: Kapital i Nyjydske Husejeres Kreditforening Kr. 20000.00; I Sparekassen . 2017.52	22017.52	Beholdning pr. 31. Aug. 1912: Kapital i Nyjydske Husejeres Kreditforening Kr. 20000.00; I Sparekassen . 2891.88	22891.88
Renter af Kreditforeningsobligationer pr. Januar 1912	400.00		
Renter af Kreditforeningsobligationer pr. Juli 1912	400.00		
Renter af Sparekasse pr. November 1911	33.11		
Renter af Sparekasse pr. Maj 1912	41.25		
	22891.88		22891.88

Mathilde Hagemanns Pensionslegat.

	Kr.		Kr.
Beholdning pr. 1. September 1911:		Beholdning pr. 31. August 1912:	
Kapital i Kreditforeningen af Grundejere i København og Omegn.. Kr. 15000.00		Kapital i Kreditforeningen af Grundejere i København og Omegn.. Kr. 15000.00	
I Sparekassen. - 914.06	15914.06	I Sparekassen. - 1553.09	16553.09
Renter af Kreditforeningsobligationer pr. Jan. 1912.	300.00		
Renter af Kreditforeningsobligationer pr. Juli 1912.	300.00		
Renter af Sparekasse pr. November 1911..........	16.39		
Renter af Sparekasse pr. Maj 1912................	22.64		
	16553.09		

Mathilde Hagemanns Festlegat.

	Kr.		Kr.
Beholdning pr. 1. September 1911:		Udbetalt Inspektionen pr. Jan. 1912............	600.00
Kapital i Kreditforeningen af Grundejere i København og Omegn... Kr. 15000.00		Udbetalt Inspektionen pr. Juli 1912............	600.00
Kapital i jydske Landejend... - 15000.00	30000.00	Beholdning pr. 31. August 1912:	
Renter af Kapital pr. Jan. 1912................	600.00	Kapital i Kreditforeningen af Grundejere i København og Omegn.. Kr. 15000.00	
Renter af Kapital pr. Juli 1912................	600.00	Kapital i jydske Landejend... - 15000.00	30000.00
	31200.00		31200.00

Læge Frøken N. M. Nielsens Legat.

	Kr.		Kr.
Beholdning pr. 1. September 1911:		Beholdning pr. 31. August 1912:	
Kapital i Kreditforeningsobligationer. Kr. 50000.00		Kapital i Kreditforeningsobligationer. Kr. 50000.00	
I Sparekassen. - 71.28	50071.28	I Sparekassen. - 73.76	50073.76
Renter af Sparekasse pr. November 1911 og Maj 1912.	2.48		
	50073.76		50073.76

Status.

Kollegiebygningen med faste Installationer...			343307.71 Kr.
		Kr.	
Inventar		45570.66	
Tilkommet Inventar...........		2693.48	
		48264.14	
Afskrevet med 5 pCt..........		2413.21	
			45850.93 —
	Kr.		
Studielaan indtil 1. September 1911	40479.00		
Studielaan i 1911—12	10610.00		
		51089.00	
Tilbagebetalte Studielaan		1517.62	
			49571.38 —
Kapital i Kreditforeningen for Østifterne ...			206000.00 —
Kapital i Kreditforeningen for Grundejere i Jylland			50000.00 —
Kapital i Kreditforeningen for jydske Landejendomme..........................			50000.00 —
Mathilde Hagemanns Festlegat			30000.00 —
Mathilde Hagemanns Pensionslegat.........			16553.09 —
Reservefond			22891.88 —
Læge Frøken N. M. Nielsens Legat			50073.76 —
Kassebeholdning pr. 31. August 1912			2199.86 —
			866448.61 Kr.

Andet Afsnit.

Universitetets og Kommunitetets økonomiske Anliggender.

I. Universitetskvæsturen.

Under 11. Januar 1913 blev Kontorchef i Universitetskvæsturens Bogholderkontor Alfred Holck, R. af Dbg., benaadet med Dannebrogsmændenes Hæderstegn.

Med Udgangen af April Maaned 1913 fratraadte Assistent i Kasserer- og Forvalterkontorerne, Cand. jur. Hans Haagen Volquartz, sin Stilling.

Under 31. Juli 1913 blev Cand. jur. Aage Theodor Hartnack Hvidberg, der siden 1. s. M. havde ydet Assistance i Kvæsturen, ansat som Assistent i Bogholderkontoret fra 1. August s. A. at regne.

— Den 5. December 1912 afgik fhv. Universitetsforvalter J. C. F. Wilse ved Døden (se Aarbog 1909—10 S. 1494).

Den 29. August 1912 afgik fhv. Skriver J. J. C. Dettmer ved Døden. Til hans Enke blev der paa Tillægsbevillingsloven for 1912—13 og Finansloven for 1913—14 bevilget en aarlig Understøttelse paa 264 Kr., jfr. Rigsdagstidende 1912—13 Tillæg B. Sp. 1619—20 og 323—26.

— Af Universitetets ekstraordinære Udgiftskonto blev i Henhold til Ministeriets Skrivelse af 27. Juni 1913 afholdt 550 Kr. til ekstraordinære Udgifter til Omdannelse af Pulte og til Arbejde i Arkivet.

Af Kommunitetets ekstraordinære Udgiftskonto blev afholdt: 100 Kr. til Udgifter ved Skriver Larsens Svigermoders Begravelse (Min. Skr. 7. November 1912), 400 Kr. til Anskaffelse af Dokumentæsker til Kvæsturens Arkiv samt Oparbejdelse af Kvæsturens Kopibøger (Min. Skr. 24. Juni 1912 og 30. Juni 1913) og 542 Kr. 37 Ø. til Arbejde ved Kvæsturens nye Jordebøger (Min. Skr. 30. Juni 1913).

— Under 27. Januar 1913 modtog Konsistorium fra Kvæstor en Skrivelse, saalydende:

„Som det bl. a. fremgaar af Universitetets Aarbog for 1843 Pag. 75—76, oppebar Universitetskvæsturens Kasserer i tidligere Tid som Vederlag for Salget af Adgangskort til Forelæsninger og Øvelser ved Universitetet og den polytekniske Læreanstalt, jfr. den det anførte Sted i Aarbogen citerede kgl. Resolution af 24. Marts 1843, et Honorar svarende til 2 pCt. af det ved Salget indkomne Beløb.

Da Kasserer, Justitsraad Friis i 1871 entledigedes fra Kassererstillingen i Universitetskvæsturen, fremsatte Kvæstor Gede imidlertid i sin Skrivelse til Konsistorium af 14. Februar 1871 vedrørende Opslaget af den ledigblevne Stilling Forslag om, at det Kassereren saaledes tillagte Hono-

rar skulde bortfalde, idet han som Begrundelse heraf anførte følgende: „Den afgaaede Kasserer har ifølge kgl. Resolution af 24. Marts 1843 endvidere oppebaaret et særligt Honorar, 2 pCt. af de Indtægter, der er indkomne for Adgang til polyteknisk Læreanstalts og Universitetets kemiske Laboratoriums Forelæsninger og Øvelser, hvilket Honorar efter Gennemsnit af de sidste 5 Aar har udgjort aarlig ialt 88 Rdl. 40 Sk., men da baade Læreanstaltens og Universitetets aarlige Underbalance nu dækkes af Kommunitetet, og det saaledes i Virkeligheden er denne Stiftelse, der ene har udredet bemeldte Godtgørelse udenfor den af samme Kasse gaaende Halvdel af Lønningen, bør den formentlig nu inddrages". I Henhold til dette Raisonnement, der iøvrigt ingenlunde synes at være uangribeligt, blev der derpaa i den endnu gældende Instruks for Universitetskvæsturens Kasserer under § 12 optaget følgende Bestemmelse:

„Kassereren udleverer ligesom hidtil, men uden særligt Vederlag, de fra polyteknisk Læreanstalt samt fra Universitetets kemiske og fysiologiske Laboratorier modtagne Adgangskort til Forelæsninger, Øvelser, Eksamina m. v. og modtager den derfor fastsatte Betaling, hvorover han fører behørige Fortegnelser. De indkomne Beløb føres i Løbet af hvert Semester til Indtægt for de paagældende Kasser i større runde Summer og Resten ved Semestrets Udløb, efter at de ovennævnte Fortegnelser af vedkommende Bestyrere er gennemgaaede og befundne rigtige".

I Henhold til den saaledes fastsatte Regel har Kvæsturens Kasserer siden Instruksens Ikrafttræden, naar bortses fra det ham i Henhold til særlig Bestemmelse givne Honorar for Udstedelse af Adgangskort for visse Skriveøvelser, udført det med Udstedelsen af Adgangskort forbundne betydelige Arbejde uden noget som helst Vederlag, men derimod med stadig Udsigt til Tab, idet han naturligvis selv maa dække, hvad han paa Grund af Fejltælling eller lignende skulde komme til at tilsvare. Den Betragtning, som i sin Tid foranledigede det særlige Honorars Bortfald, nemlig at Kommunitetet, naar det dækkede Universitetets og den polytekniske Læreanstalts Underskud, ikke ogsaa skulde bære denne Honorarudgift, har imidlertid forlængst tabt enhver reel Værdi, idet Kommunitetet i en lang Aarrække ikke har dækket noget af de to andre Institutters Underskud, men derimod er det Kassereren ved Udstedelsen af Adgangskort paahvilende Arbejde og Pengeansvar blevet i overordentlig Grad forøget. Til Oplysning herom skal man anføre, at der i de af Kvæstor Gede ommeldte 5 Finansaar, fra 1865—66 til 1869—70, udleveredes Adgangskort til Universitetets kemiske og fysiologiske Laboratorier for gennemsnitlig 1 378 Rdl. 27 Sk. eller 2 756 Kr. 56 Øre aarlig, medens der i Finansaaret 1911—12 er udstedt Adgangskort vedrørende Universitetet for 9 249 Kr. Siden 1870 er Værdien af de udstedte Kort saaledes steget til over det tredobbelte, og det for Kassereren med Udstedelsen forbundne Besvær og Pengeansvar er steget i lige saa høj, eller i Virkeligheden i langt højere Grad, idet Byrden ved Arbejdet forøges ikke blot ved Væksten i Ekspeditionernes Antal, men ogsaa ved den stadig stigende Specialisering af de forskellige Kursus og Øvelser.

Efter Kassererens Instruks paahviler det ham som ovenfor anført uden Vederlag at udlevere de fra Universitetets kemiske og fysiologiske Laboratorier modtagne Adgangskort fil Forelæsninger, Øvelser, Eksamina m. v. Efter Instruksens Udstedelse er der imidlertid tilkommet en Del

Adgangskort vedrørende andre Universitets-Institutioner end de i Instruksen nævnte, nemlig Kort vedrørende medico-fysisk Laboratorium, Kursus i Bakteriologi, Dissektionsøvelser og Øvelser paa juridisk Laboratorium. Udleveringen af disse Kort og den dermed forbundne Regnskabsførelse har Kassereren i en Aarrække udført uden at faa noget som helst Vederlag derfor, uanset at det paagældende Arbejde efter det anførte maa betragtes som ikke henhørende under hans Embedspligt. Under 20. d. M. er der imidlertid nu indkommet en Forespørgsel fra det lægevidenskabelige Fakultet om, hvorvidt Kvæsturen vil paatage sig Udleveringen m. v. af nogle Adgangskort, som agtes indførte for et nyoprettet Kursus i operativ Kirurgi*), og Kassereren har i den Anledning henvendt sig til undertegnede Kvæstor med en Forespørgsel om, hvorvidt der ikke maatte kunne skaffes ham et Vederlag for Udførelsen af det med Udstedelsen af Kort forbundne stedse voksende Arbejde, idet det ikke med Billighed synes at kunne paalægges ham i ubegrænset Omfang vederlagsfrit at bære den af Arbejdet følgende Ulejlighed og Pengeansvar, i hvert Fald ikke for de Adgangskorts Vedkommende, som ikke er omtalt i hans Instruks.

Da der efter Kvæsturens Formening maa gives Kassereren Medhold i, at der ikke til hans i sig selv byrdefulde og opslidende Embedsvirksomhed stadig bør knyttes ny, ikke i hans Instruks ommeldte Hverv, for hvilke han intet Vederlag modtager, men som tværtimod udsætter ham for Tab, har man under 22. d. M. tilskrevet det lægevidenskabelige Fakultet, at Universitetskvæsturens Kasserer i Overensstemmelse med den fremsatte Anmodning vil udstede Adgangskort til det ommeldte Kursus i operativ Kirurgi og modtage Betalingen for dem, men at man, da det ikke vedblivende kan findes forsvarligt at bebyrde ham med Besørgelsen af nyindførte Kort, uden at der gives ham Vederlag derfor, agtede at rette en Henvendelse til Konsistorium om Indførelsen af en dertil sigtende Ordning.

Efter det saaledes foreliggende vilde det være Universitetskvæsturen meget kærkomment, om Konsistorium vilde yde sin Medvirken til, at der kunde tillægges Kvæsturens Kasserer et passende Vederlag for Udfærdigelsen af Adgangskort og den dermed forbundne Regnskabsførelse. Den finansielle Betragtning, der som ovenfor anført gav Anledning til Inddragelsen af det tidligere Honorar, har som foran paavist nu mistet enhver Betydning, og der synes derfor ikke at være nogen virkelig Grund tilstede for at opretholde den ved Instruksens § 12 indførte Ordning. Det kan næppe bestrides, at man ikke bestandig kan fortsætte med at paabebyrde Kassereren Udstedelsen af nytilkommende Kort uden at skaffe ham Honorar derfor, ligesom det formentlig maa erkendes, at der forsaavidt angaar de allerede eksisterende, men ikke af Instruksen omfattede Kort allerede for lang Tid siden med Grund kunde være rejst Spørgsmaal om Udredelsen af et Honorar; at Kassereren uden Indvending har overtaget det med disse Kort forbundne Arbejde og saaledes i en Aarrække har arbejdet uden at kræve Vederlag, kan nemlig ingenlunde forringe hans Krav paa at opnaa Honorar. Forsaavidt man herefter under alle Omstændigheder maatte kunne gaa med til at yde Honorar for Udstedelsen af fremtidig og alt eksisterende Adgangskort, som det ikke efter Instruksen paahviler Kassereren at besørge, frembyder det Spørgsmaal sig, om der ikke maatte være

*) Jfr. ovenfor S. 1167—69.

Anledning til at søge Instruksen forandret saaledes, at der ogsaa tilkommer Kassereren Honorar for Udstedelsen af og Regnskabsførelsen med Adgangskort vedrørende kemisk Laboratorium og fysiologisk Laboratorium. En saadan Ordning kunde eventuelt anbefale sig til Gennemførelse navnlig af den Grund, at det vilde være praktisk at have samme Regler gældende for Adgangskort til de to ommeldte Laboratorier som for Adgangskort til de øvrige Universitetslaboratorier. Til nærmere Oplysning i Sagen skal man endelig anføre, at der i 1911—12 er udstedt Kort til kemisk og fysiologisk Laboratorium for ialt 5.496 Kr. og til bakteriologisk Kursus, Dissektionsøvelser, medico-fysisk Laboratorium og juridisk Laboratorium for ialt 3.753 Kr., hvorefter et Honorar af 2 pCt. af Salgssummen vilde udgøre henholdsvis 109 Kr. 92 Øre og 75 Kr. 6 Øre, ialt 184 Kr. 98 Øre, et Beløb der i Virkeligheden kan betragtes som et passende og i hvert Fald ingenlunde for rigeligt Vederlag for det med Udleveringen og Regnskabsførelsen for Adgangskortene forbundne Arbejde og Pengeansvar.

Idet man saaledes forelægger denne Sag til Konsistoriums velvillige Overvejelse, skal man tjenstligst udbede sig en Udtalelse om, hvorvidt Konsistorium ikke maatte kunne give sin Tilslutning til en Henvendelse til Ministeriet for Kirke- og Undervisningsvæsenet om, *at* der for Udstedelsen af Adgangskort til Forelæsninger og Øvelser ved Universitetet, med Hensyn til hvilke der ikke, som for Kortene til juridiske og teologiske Skriveøvelser, allerede er truffet særlig Bestemmelse, ydes Kassereren i Universitetskvæsturen et Honorar af 2 pCt. af det ved Salget indkomne Beløb og, *at* der i Tilslutning hertil foretages den fornødne Forandring i § 12 i den for Kassereren gældende Instruks."

I Skrivelse af 28. Februar 1913 udtalte Konsistorium derefter følgende:

„Konsistorium maa med Dem være enig i, at det er ønskeligt, at der skaffes Universitetskvæsturens Kasserer et Honorar for det med Udstedelsen af Adgangskort til Forelæsninger og Øvelser ved Universitetet forbundne Arbejde, ligesom man intet har at indvende imod, at dette Honorar ansættes til 2 pCt. af det ved Salget indkomne Beløb for de Kort, med Hensyn til hvilke særlig Bestemmelse ikke allerede er truffet. Derimod maa man være betænkelig ved at paalægge vedkommende Institution at udrede Honoraret, idet dette for enkelte Institutioners Vedkommende, navnlig Universitetets kemiske Laboratorium, vil udgøre et Beløb, der ikke vil være helt uden Betydning for Institutionens Økonomi. Paa den anden Side synes det ej heller rigtigt nu at indføre den Ordning, at vedkommende Studenter skal bære Honoraret som et Tillæg af 2 pCt. til den for Adgangskort fastsatte Betaling.

For saa vidt imidlertid Hr. Kvæstoren kan tiltræde den Ordning, at det paagældende Honorar udredes af Kommunitetets ekstraordinære Udgiftskonto, vil Konsistorium være villig til at give en Indstilling herom til Ministeriet for Kirke- og Undervisningsvæsenet sin Anbefaling, dette saa meget mere som en saadan Ordning formentlig med nogen Føje kan siges at være begrundet ved, at det derved opnaas at fritage Studenterne for at bære Honoraret."

Under 26. Marts 1913 indsendte derefter Kvæstor til Ministeriet en Indstilling, hvori der efter en Gengivelse af de tidligere Skrivelser i Sagen var udtalt følgende:

„Man kan ganske slutte sig til det af Konsistorium udtalte, at det ikke bør paalægges de studerende at udrede det paagældende Honorar ved at forøge den for Adgangskortene fastsatte Betaling med et Tillæg af 2 %, ligesom man kan være enig med Konsistorium i, at Honoraret til Kassereren, hvis det maatte volde Betænkelighed at fradrage det i det ved Salget indkomne Beløb, passende vil kunne udredes af Kommunitetets ekstraordinære Udgiftskonto, der vil kunne bære denne forøgede Udgift uden at der derved medføres nogen Overskridelse af det paa Kontoen ordinært bevilgede Beløb. Som det ovenfor er anført, vilde Honoraret i Finansaaret 1911—12 have beløbet sig til 184 Kr. 98 Øre. Det Honorar, som under Forudsætning af Gennemførelsen af den foreslaaede Ordning kan ventes fremtidig at ville komme til Udbetaling, vil vel nok kunne paaregnes efter som Øvelsernes og Deltagernes Antal forøges at blive noget højere end den nævnte Sum, men det kan dog antages, at Beløbet i en nærmere Aarrække vil holde sig imellem 200 Kr. og 250 Kr., og under alle Omstændigheder vil det være uimodsigeligt, at det Honorar, der vil blive ydet, i Virkeligheden kun vil afgive et særdeles beskedent Vederlag for det Arbejde og Ansvar, der er forbundet med Adgangskortenes Udstedelse.

Som det fremgaar af det foranførte, falder den siden 1870 stedfundne meget stærke Forøgelse af Indtægten ved Adgangskort i væsentlig Grad paa Kortene til den polytekniske Læreanstalt. I Femaaret fra 1865—66 til 1869—70 udstedtes der gennemsnitlig Adgangskort vedrørende Universitetet for 2756 Kr. 56 Øre aarlig og vedrørende polyteknisk Læreanstalt for 6084 Kr. 94 Øre, medens der i Finansaaret 1911—12 udstedtes Kort vedrørende Universitetet for 9249 Kr. og vedrørende Læreanstalten for 39.194 Kr. Der kunde derfor rejse sig Spørgsmaal om, hvorvidt der ikke ogsaa fra Læreanstaltens Side burde ydes et Vederlag til Kassereren for Udleveringen af Adgangskortene. En saadan Ordning mener Universitetskvæsturen imidlertid ikke at kunne anbefale, dels fordi et 2 %'s Vederlag af de fra Anstalten udleverede Kort vilde blive uforholdsmæssigt stort, dels fordi Betalingen for Adgangskort er den eneste nævneværdige, Læreanstalten udenfor Statstilskudet tilfaldende Indtægt, hvilken det derfor formentlig vilde anses for uheldigt at indskrænke ved Udredelsen af et Vederlag som ommeldt og endelig, fordi der allerede af Læreanstalten under dens Udgiftspost 1. som Bidrag til Kvæsturudgifter udbetales 400 Kr., der indgaar som Indtægt paa Universitetets Budget. Et Vederlag fra Kommunitetet som ovenfor foreslaaet beregnet i Forhold til de til *Universitetets* Forelæsninger og Øvelser udleverede Kort vil derimod kunne paaregnes ikke at ville komme op over, hvad der kan anses som en billig Godtgørelse for Kassererens Arbejde og Ansvar, og vil derhos kunne udredes uden i nogen Maade at virke forringende paa Universitetets og Læreanstaltens Indtægter. Som af Konsistorium fremhævet kan en Udredelse af Kommunitetets Kasse søge en særlig Begrundelse deri, at man ved en Ordning som den foreslaaede kan undgaa at paabebyrde de studerende Udredelsen af Honoraret, og man skal i saa Henseende for den polytekniske Læreanstalts Vedkommende yderligere henvise til, at der allerede af Kommunitetets Kasse under Udgiftspost 2. b. udredes 10.000 Kr. aarlig til Fripladser ɔ: gratis Adgangskort til Læreanstalten. Da der saaledes allerede i vidt Omfang fra Kommunitetets Side ydes Bidrag til

de studerende baade ved Universitetet og Læreanstalten, synes det kun naturligt, at Kommunitetet ogsaa paatager sig den heromhandlede ubetydelige Udgift, der som ovenfor anført kan udredes af Udgiftspost 10., Ekstraordinære Udgifter, uden at det derfor nødvendiggøres at forhøje det paa Kontoen bevilgede Beløb.

I Henhold til det saaledes anførte skal man tjenstligst tillade sig at indstille til det høje Ministeriums Approbation, *at* der for Udstedelsen af Adgangskort til Universitetets Forelæsninger og Øvelser, med Hensyn til hvilke der ikke allerede er truffet særlig Bestemmelse, ydes Kassereren i Universitetskvæsturen et Honorar af 2 % af det ved Salget indkomne Beløb, og *at* i Tilslutning hertil § 12 i den for Kassereren gældende Instruks af 14. Marts 1871 forandres saaledes, at Bestemmelsen faar følgende Ordlyd: „Kassereren udleverer ligesom hidtil de fra den polytekniske Læreanstalt og fra Universitetets forskellige Institutioner modtagne Adgangskort til Forelæsninger, Øvelser, Eksamina m. v. og modtager den derfor fastsatte Betaling, hvorover han fører behørige Fortegnelser. De indkomne Beløb føres i Løbet af hvert Semester til Indtægt for de paagældende Kasser i større runde Summer og Resten ved Semestrets Udløb, efterat de ovennævnte Fortegnelser af vedkommende Bestyrere er gennemgaaede og befundne rigtige. Bortset fra det Kassereren i Henhold til særlig Bestemmelse givne Honorar for Udstedelse af Adgangskort til visse Skriveøvelser oppebærer han for de for Universitetet udleverede Kort et Vederlag af 2 % af Salgssummen, hvilket Vederlag ved hvert Finansaars Udløb udbetales ham af Kommunitetets Udgiftspost for ekstraordinære Udgifter efter Anvisning af Kvæstor i Henhold til de af vedkommende Bestyrere godkendte Fortegnelser. For Udleveringen af de fra den polytekniske Læreanstalt modtagne Adgangskort oppebærer Kassereren intet Vederlag."

Efter at Ministeriet den 31. Maj 1913 havde udbedt sig Konsistoriums Erklæring om Sagen og Konsistorium under 26. Juni s. A. havde meddelt, at det kunde anbefale Kvæstors Forslag, bifaldt Ministeriet under 8. Juli s. A. Kvæstors Indstilling.

II. Universitetets Almanakprivilegium.

Ved Skrivelse af 24. Januar 1913 bevilgede Ministeriet i Overensstemmelse med Almanakkomitéens og Konsistoriums Indstillinger et Andragende fra Købmand V. Lützen, Thorshavn, om Tilladelse til at uddele 600 Eksemplarer af en i Reklameøjemed trykt Kalender, uanset at den ikke var forsynet med Universitetets Almanakstempel, paa Betingelse af, at Kalenderen blev forsynet med et af Politimesteren paatrykt Stempel, samt at Ansøgeren til Universitetet indbetalte den sædvanlige Kendelse med 48 Kr.

— Fra Almanakkomitéen modtog Konsistorium den 28. Juni 1913 en Skrivelse, saalydende:

„Af det aarlige Oplag af den af Universitetet udgivne islandske Almanak har Selskabet „Þjóðvinafélag" i Reykjavik i en længere Aarrække indkøbt et meget betydeligt Antal Eksemplarer til Indlemmelse i nogle af nævnte Selskab udgivne Bøger. Ifølge derom indhentet Oplysning hos

Almanakens Hovedforhandler, Gyldendalske Boghandel, Nordisk Forlag, har dette Antal i den sidste halve Snes Aar bevæget sig imellem 5400 og 6000 Eksemplarer. Foruden den sædvanlige Rabat af 20 pCt., der altid ydes ved Partiindkøb paa 50 Eksemplarer eller derover, har Selskabet yderligere i Henhold til Ministeriets Skrivelse af 10. Maj 1884*) nydt den Begunstigelse, at det, naar der er betalt for 3500 Eksemplarer af den islandske Almanak, faar de næste 500 Eksemplarer udleverede uden Betaling, og at der, naar Selskabet tager over 4000 Eksemplarer, af hver derefter følgende 50 Eksemplarer udleveres det 6 Eksemplarer frit, alt mod at Retten til ved Aarets Udgang at faa Betalingen tilbage for de usolgte Eksemplarer frafaldes. Den nævnte Begunstigelse er i Kvæstors Skrivelse af 28. April 1884 til Konsistorium begrundet paa samme Maade som de tilsvarende Begunstigelser, der ved tidligere ministerielle Resolutioner var givne adskillige Udgivere af betydelige Oplag af den danske Almanak, nemlig ved Hensynet til den større Udbredelse, Almanaken faar ved at blive udgivet sammen med Læsning af belærende Indhold.

I en til Gyldendalske Boghandel rettet Skrivelse meddelte det fornævnte Selskab i Marts Maaned d. A., at det ønskede at indrette Þjóðvinafélag-Almanaken noget anderledes for næste Aar og at det havde bestemt at lade trykke i Reykjavik en fra Universitetets islandske Almanak noget afvigende Almanak, saaledes at Selskabet ikke fremtidig vilde købe noget af Universitetets islandske Almanaks Oplag. Oplaget af Selskabets Almanak vilde blive 6000 Eksemplarer eller lig med det Antal Eksemplarer, Selskabet købte af Universitetets islandske Almanak for 1913. Selskabet forespurgte i denne Anledning, hvor høj en Afgift det vilde have at udrede til Universitetet for Tilladelse til at udgive den paatænkte Almanak.

I Anledning heraf udtalte man under 12. April d. A., at der hidtil ikke havde været praktisk Grund til at tage Bestemmelse om Størrelsen af den Afgift, der vil være at udrede til Universitetet for Aftryk af den islandske Almanak, men at denne Afgift vilde være at fastsætte af Ministeriet for Kirke- og Undervisningsvæsenet efter forudgaaende Indstilling fra Almanakkomiteen og Konsistorium. Paa Sagens nuværende Standpunkt ser Almanakkomiteen sig saaledes kun i Stand til at oplyse, at man for sit Vedkommende agtede at indstille, at Afgiften fastsættes til 8 Øre pr. Eksemplar ÷ den sædvanlige Partirabat af 20 pCt., og at man endvidere var sindet at foreslaa, at Selskabet ogsaa for saa vidt angaar Afgiften for Aftryk beholder den det hidtil ved Køb af Almanaken tillagte Begunstigelse i Henhold til Ministeriets Skrivelse af 10. Maj 1884. Paa Almanakkomiteens Forespørgsel, om Selskabet efter det oplyste maatte vælge at trykke sin egen Almanak eller at bibeholde den hidtidige Ordning, har Selskabet derefter meddelt, at det har vedtaget at udgive sin egen Almanak paa de foran ommeldte Vilkaar.

Ved at henvise til det i det foranstaaende oplyste skal man om Sagen iøvrigt bemærke følgende. Ved Fastsættelsen af en Aftryks-Afgift for den islandske Almanak vil det formentlig findes naturligt saa vidt muligt at tilvejebringe et tilsvarende Forhold mellem Salgsprisen for Universitetets islandske Almanak (i Materie) og den omspurgte Afgift for Aftryk af samme som mellem Salgsprisen for den danske Almanak (i Ma-

---

*) Aarbog 1883—84 S. 249.

terie) og den fastsatte Aftryks-Afgift for samme. Den danske Almanak koster for Tiden (i Materie) 18 Øre pr. Eksemplar og Afgiften for at aftrykke den er 16 Øre pr. Eksemplar. Salgsprisen for den islandske Almanak er for Tiden (i Materie) 10 Øre. Herefter vil Afgiften for Aftryk af den islandske Almanak blive $\frac{16 \cdot 10}{18} = 8^8/_9$ Øre eller, afrundet nedefter til det nærmeste hele Tal, 8 Øre. Med en Afgift af denne Størrelse, der vil betegne en Imødekommen af Selskabets Ønske om uden en betydeligere Fordyrelse at kunne udgive deres egne Almanaker, vil Universitetet, der fritages for Udgifterne til Papir til og Trykning af det af Selskabet paatænkte Oplag paa 6000 Eksemplarer, opnaa en Indtægt, der efter de derom anstillede Beregninger er ca. 42 Kr. større end den hidtidige Ordning, hvorefter Selskabet afkøbte Universitetet de 6000 Eksemplarer. Ved disse Beregninger er det yderligere forudsat, at Selskabet ogsaa under den nye Ordning beholder sin Ret til Frieksemplarer i Henhold til Ministeriets foran nævnte Skrivelse af 10. Maj 1884. Der vil være saa megen mere Grund til ogsaa fremtidig at lade Selskabet nyde denne Ekstra-Rabat, som en tilsvarende Begunstigelse dels ifølge derom givne ministerielle Resolutioner dels ifølge mangeaarig Praksis kommer de Udgivere til Gode, der udsender betydelige Oplag af *danske* Almanaker og Kalendere, idet de faar 5000 Eksemplarer udleverede uden Afgift, naar de har betalt Afgiften af 25.000 Eksemplarer og for saa vidt angaar Oplag udover 30.000 Eksemplarer, yderligere 1000 Eksemplarer uden Afgift, hver Gang der er betalt for 5000 Eksemplarer.

Paa den anden Side maa det formentlig erkendes, at der ikke kan findes tilstrækkelig Grund til at give det omhandlede Selskab nogen Særrettighed fremfor andre islandske Forlæggere, der muligvis senere maatte kunne ønske at udsende Udgaver af den islandske Almanak. Man maa derfor anse det for rettest, at saavel Afgiftens Størrelse som den yderligere Rabat for store Oplag fastsættes i Almindelighed, saaledes at Bestemmelserne, uden fornyet Indstilling i hvert enkelt Tilfælde, vil kunne bringes til Anvendelse ogsaa overfor andre Forlæggere af islandske Almanaker.

I Henhold til det anførte tillader man sig at foreslaa indstillet til Ministeriet for Kirke- og Undervisningsvæsenet,

at der for Benyttelse af den af Universitetet udgivne islandske Almanak til Aftryk som selvstændigt Skrift eller som Bestanddel af andet Skrift fastsættes en Afgift til Universitetet af 8 Øre pr. Eksemplar med en Rabat af 20 pCt., saafremt Oplaget udgør mindst 50 Eksemplarer, og

at der, naar der er betalt Afgift af 3500 Aftryk af den islandske Almanak, udleveres 500 Eksemplarer uden Afgift, og at der, naar Oplaget forøges ud over 4000 Eksemplarer, af hver derefter følgende 50 Eksemplarer udleveres 6 Eksemplarer uden Afgift, alt mod, at Retten til at faa Afgiften for ubenyttede Eksemplarer godtgjort bortfalder, saafremt den her omhandlede Rabat benyttes."

Med Skrivelse af 24. Juli 1913 indsendte Konsistorium Komitéens Indstilling til Ministeriet, idet det samtidig udtalte følgende:

„Prisen paa den islandske Almanak har siden dens første Udgivelse (i 1837) været 5 Sk., der ved Ministeriets Skrivelse af 28. Marts 1874 omsattes til 10 Ø. Derimod vides der ingensinde at være fastsat nogen særlig Afgift for de af andre end Universitetet udgivne Almanakker og

Kalendere paa Island, jfr. for Danmarks Vedkommende Ministeriets ovennævnte Skrivelse af 28. Marts 1874*) og Ministeriets Skrivelse af 12. December 1901**).

I den ovennævnte Afgift af 10 Ø. har Selskabet Þjóðvinafélag, der i længere Tid aarlig har indkøbt et betydeligt Antal Eksemplarer af Universitetets islandske Almanak til Indlemmelse i de af det udgivne Bøger, ved Ministeriets Skrivelse af 10. Maj 1884 erholdt en i Almanakkomiteens Skrivelse af 28. f. M. nærmere angivet Rabat. Selskabet har imidlertid nu besluttet at lade trykke sin egen, fra Universitetets noget afvigende Almanak, og har i den Anledning forespurgt, hvilken Afgift det skal udrede til Universitetet for Tilladelsen til at udgive denne Almanak.

Den opstaar saaledes nu med Hensyn til Universitetets Almanak-Privilegiums Udøvelse paa Island Spørgsmaalet om Fastsættelse af Afgift for Almanakker og Kalendere, udgivne af andre end Universitetet.

I Almanakkomiteens Skrivelse er alene fremsat Forslag med Hensyn til den Afgift, der skal fastsættes for „Aftryk“ af hele den islandske Almanak, altsaa en Afgift svarende forholdsvis til den, der i Danmark erlægges af fremmede Almanakker, naar hele den danske Almanak optages. Imod denne Afgifts Beregning, saaledes som den af Almanakkomiteen er foreslaaet, har Konsistorium i og for sig Intet at indvende. Da der imidlertid formentlig ogsaa paa Island udgives eller vil blive udgivet af andre end Universitetet Almanakker eller Kalendere, der vel — paa samme Maade som de i Danmark udgivne Almanakker og Kalendere — kan betegnes som Aftryk, helt eller delvis, af Universitetets Almanak, men som ikke indeholder mere end de i Danmark af andre end Universitetet udgivne Almanakker og Kalendere, for hvilke der erlægges lavere Afgift end den af Almanakkomiteen for Aftryk af den islandske Almanak foreslaaede Afgift, forekommer det Konsistorium, at den af Almanakkomiteen foreslaaede almindelige Afgørelse ikke paa nærværende Tidspunkt bør træffes, men at man bør indskrænke sig til at træffe Afgørelse med Hensyn til det af Selskabet Þjóðvinafélag fremsatte Andragende. At dette afgøres i Overensstemmelse med det af Almanakkomiteen foreslaaede mener Konsistorium at maatte anbefale.

Konsistorium tillader sig derfor at indstille, at det tillades Selskabet Þjóðvinafélag at udgive paa Island en Almanak, hvori optages, hvad der indeholdes i den af Universitetet udgivne islandske Almanak, mod at erlægge en Afgift til Universitetet af 8 Øre pr. Eksemplar ÷ 20 pCt., dersom Antallet af Eksemplarer er mindst 50, samt saaledes at de Selskabet ved Universitetets Skrivelse af 10. Maj 1884 tilstaaede Begunstigelser ved Indkøb af Universitetets islandske Almanak til Indlemmelse i de af Selskabet udgivne Bøger ogsaa kommer til Anvendelse paa den af Selskabet selv udgivne Almanak“.

Under 2. August 1913 bifaldt Ministeriet Konsistoriums Indstilling.

III. Byggeforanstaltninger ved Universitetet og Kommunitetet.

Paa Finansloven for 1913—14 blev paa Universitetets Udgiftspost k. 2., Hovedistandsættelser, bevilget 3.795 Kr. som 1. Del af en 2-aarig

*) Aarbog 1873—75 S. 365—70.
**) Aarbog 1901—02 S. 316.

Bevilling paa ialt 7.590 Kr. til Hovedistandsættelse af Universitetets Gaardfaçader, jfr. Rigsdagstid. 1912—13, Tillæg A. Sp. 1209—12. Paa Kommunitetets Udgiftspost 7. a. 2., Hovedistandsættelser, blev, jfr. Rigsdagstid. 1912—13 Tillæg A. Sp. 1337—38, bevilget 2.000 Kr. til Indretning af en Cyclestald ved Universitetet i den tidligere Portnerlejlighed i Kommunitetsbygningen. Bevillingen blev givet efter Indstilling af Konsistorium af 4. Juli 1911, gentaget, da Bevillingen ikke var blevet optaget paa Finansloven for 1912—13, af Konsistorium under 27. Juni 1912.

Konsistoriums Indstilling af 4. Juli 1911 var saalydende:

„Det har i længere Tid været følt som en meget væsentlig Mangel, at der ikke ved Universitetets Hovedbygning har været noget Sted, der særlig var indrettet til Opbevaring af Cycler under Forelæsningerne. Ganske vist har der i Forbindelsesgangen mellem de 2 Universitetsgaarde under Vestibulen været hensat Cyclestativer, men disse Stativer, der paa Grund af Gangens afsides Beliggenhed kun i meget ringe Omfang blev benyttet af de Studerende, og som iøvrigt ikke paa langt nær afgav tilstrækkelig Plads, kan efter Installeringen af Universitetets nye Varmeværk ikke mere anbringes i den nævnte Gang. Konsistorium har derefter haft sin Opmærksomhed henvendt paa, om det skulde være muligt paa et andet og mere bekvemt Sted at indrette en Cyclestald, der kunde afgive tilstrækkelig Plads til de Studerendes Cycler under Forelæsningerne. Efter at det nu, jfr. Rigsdagstidende for 1910—11, Tillæg B. Sp. 2179—80*), er blevet afgjort, at Universitetsportneren fremtidig skal have Bolig i den hidtil til 1ste Universitetspedel henlagte Lejlighed, mener man i den hidtilværende Portnerbolig, der som nævnt i det citerede Sted i Rigsdagstidenden ikke egner sig til Bolig for Mennesker, at have fundet et Sted, der baade ved sin Beliggenhed maa anses for egnet til Cyclestald, og som vil kunne afgive tilstrækkelig Plads for de Studerendes Cycler. Man har derfor fra den kgl. Bygningsinspektør, Arkitekt Martin Borch indhentet den vedlagte Erklæring af 17. f. M., hvori han, efter at have undersøgt Forholdene, udtaler, at Portnerboligen vil kunne omdannes til Cyclestald med Plads for ca. 80 Cycler med en Bekostning af 2.000 Kr.

Idet Konsistorium skal fremhæve det baade for Universitetet og de Studerende ønskelige i, at der indrettes paa Universitetet en Cyclestald, som ligger bekvemt og kan rumme det Antal Cycler, der nu sædvanlig opstilles i Universitetsporten og Universitetsgaarden, hvor de dels er til Hinder for Færdslen, dels er udsatte for al Slags Vejr, skal man tillade sig at indstille, at Ministeriet vil søge det ovenfor udviklede Forslag fremmet ved at optage den nødvendige Bevilling, 2.000 Kr., paa Finanslovforslaget for 1912—13."

IV. Universitetsbygningens Forskønnelse.

Efter Indstilling af Eforus for Universitetets Dekorationskonto, Professor, Dr. theol. C. H. Scharling, besluttede Konsistorium i sit Møde den 13. Marts 1912 at lade Malerierne i Festsalen istandsætte. Denne Istandsættelse, der foruden Malerierne omfattede Istandsættelse af alle Vægpartierne paa de tre Vægge, hvorpaa Malerierne er anbragte, blev udført i

*) Aarbog 1910—11, S. 7—8.

Sommeren 1912 og kostede 2.150 Kr., der blev afholdt af Universitetets Udgiftspost 9. b. 9. (k. 6.), Dekorationsarbejde, for Finansaarene 1910—11 (256 Kr. 91 Øre), 1911—12 (985 Kr. 04 Øre) og 1912—13 (908 Kr. 05 Øre), jfr. Aarb. 1911—12 S. 963. Det af den nævnte Konto for 1911—12 udbetalte Beløb, 985 Kr. 04 Øre, blev først udbetalt i Finansaaret 1912—13, paa forventet Tillægsbevilling i Henhold til Ministeriets Skrivelse af 20. November 1912.

Af Kontoen blev i Aaret 1912—13 desuden udbetalt, foruden det sædvanlige Honorar paa 20 Kr. for Renholdelse af Statuerne i Forhallen, 271 Kr. 95 Øre som en Del af Udgifterne til Anskaffelse af nye Gardiner i Festsalen, samt Istandsættelse af Kongeloge og Talerstol.

V. Universitetets Landsbykirker.

Til Landsbykirkerne er paa Universitetets Udgiftspost k. 2. for 1913—14 bevilget 4600 Kr. til Istandsættelse af Taarnby Kirkes Tag, jfr. Rigsdagstid. 1913—14, Tillæg A., Sp. 3031—32. Det nævnte Beløb var ved Ministeriets Skrivelse af 21. Novbr. 1913 tilladt afholdt paa forventet Tillægsbevilling.

— Af Kontoen til Landsbykirkernes Forskønnelse er i 1912—13 bl. a. anvendt 50 Kr. til Udvidelse af Orglet i Ledøje Kirke (i 1911—12 anvendtes 300 Kr. til samme Formaal), 94 Kr. til Lampetter i Faxe Kirke, 216 Kr. 85 Ø. som Universitetets Bidrag til Istandsættelse af Orglet i Herløv Kirke og 700 Kr. til Lysekroner i Egeslevmagle Kirke.

— Efter at der var blevet oprettet et Embede som residerende Kapellan for Sæby og Hallenslev Menigheder, blev der fra vedkommende Provst udtalt Forventning om, at Universitetet som Ejer af Sæby Sogns Kirketiende vilde afholde Udgifterne til Anskaffelsen af de særskilte Kirkebøger for Kapellanens Distrikt. Ministeriet udbad sig i den Anledning under 19. April 1912 en Udtalelse fra Konsistorium, som 26. Juni s. A. med sin Tilslutning indsendte saalydende Erklæring af 20. s. M. fra Kvæstor: „I den blandt Sagens Bilag værende Skrivelse af 23. Marts 1912 har Provst for Arts-Løve Herreders Provsti A. Hertz udtalt, at Universitetet som Ejer af Sæby Kirkes Tiende næppe kan tænkes at ville vægre sig ved at anskaffe de for den residerende Kapellan for Sæby og Hallenslev Menigheder fornødne Kirkebøger, idet der ikke ved en saadan Anskaffelse vil paaføres Universitetet nogen egentlig Merudgift, eftersom Sæby Kirkes Ministerialbøger, der hidtil ogsaa har omfattet Buerup Distrikt, vil vare saa meget længere, naar der anskaffes særlige Kirkebøger for Kapellaniet. Efter § 1 i det blandt Bilagene værende Udkast til Regulativ for Embedsforholdet mellem Sognepræsten og den residerende Kapellan for Sæby-Hallenslev Menigheder vil det Distrikt, som det paahviler Kapellanen særligt at betjene, omfatte Byerne Hallebyore, Astvad, Uglerup, Buerup og Løgtved, Hallebygaard med Frendved samt Kattrup, Nørager og Selchausdal Godser. Samtlige disse Byer m. v. ligger i Sæby Sogn, og det forholder sig derfor rigtigt som af Provst Hertz udtalt, at Tilførsel til Ministerialbogen forsaavidt angaar det til den residerende Kapellan henlagte Distrikt, saafremt dette ikke var blevet udskilt, vilde være at foretage til Sæby Sogns Kirkebøger, der bekostes af Universitetet som Ejer af Sæby Sogns

Kirketiende. Paa den anden Side maa det formentlig, efter hvad der er udtalt i de i „gejstlig Reskriptsamling“ aftrykte Skrivelser fra Ministeriet for Kirke- og Undervisningsvæsenet af 7. December 1904 og 26. Juni 1906, antages, at der ikke paahviler Universitetet nogen Pligt til at bekoste Anskaffelsen af de paagældende særlige Ministerialbøger, og det forekommer derfor Universitetskvæsturen noget betænkeligt at bebyrde Universitetets Kasse med Udredelsen af hele Udgiften ved den forholdsvis kostbare Anskaffelse af nye Protokoller. I Betragtning af den af Provst Hertz paaberaabte Lettelse for Universitetet med Hensyn til fremtidig Anskaffelse af Ministerialbøger for Sæby Pastorat kunde man derimod anse det for rimeligt, at Universitetet gav et Bidrag til Første-Anskaffelsen af Ministerialbøger til Brug for den residerende Kapellan for Sæby og Hallenslev Menigheder, og man vilde i saa Henseende finde det passende, at Universitetets Tilskud ansættes til Halvdelen af de Udgifter, som — efter Dokumentation ved Forelæggelse for Universitetskvæsturen af kvitteret Regning fra vedkommende Leverandør — er medgaaet til den paagældende Anskaffelse. Efter det saaledes anførte skal man derfor tjenstligst foreslaa det indstillet til Ministeriet for Kirke- og Undervisningsvæsenet, at det tilkendegives Provsten for Arts-Løve Herreders Provsti, at Universitetet ikke kan paatage sig Anskaffelsen af særskilte Kirkebøger til det den residerende Kapellan for Sæby og Hallenslev Menigheder tillagte Distrikt, men at Universitetet derimod vil være villigt til at udrede Halvdelen af den med Første-Anskaffelsen af de paagældende Kirkebøger forbundne Udgift, hvis Størrelse vil være at dokumentere for Universitetskvæsturen ved Forelæggelse af Kvittering fra vedkommende Leverandør.“ Under 7. August udbad Ministeriet sig imidlertid en Udtalelse fra Konsistorium, om det ikke ved nærmere Overvejelse maatte findes rimeligt, at Universitetet overtog hele Udgiften ved Anskaffelsen af de paagældende Kirkebøger, idet der ved Førelsen af særskilte Kirkebøger for det den residerende Kapellan tillagte Distrikt vilde opnaas en Besparelse ved Anskaffelse af Kirkebøger til Hovedkirken, og efter at saavel Kvæstor som Konsistorium havde erklæret ikke at ville stille sig afvisende over det af den paagældende Menighed fremsatte Ønske, tilskrev Ministeriet 21. Februar 1913 (meddelt Konsistorium 6. Juni s. A.) Sjællands Biskop, at det efter Omstændighederne intet vilde have at erindre imod, at Universitetet udredede hele Udgiften ved Førsteanskaffelsen af Kirkebøger til det under den residerende Kapellan henlagte Distrikt af Sæby og Hallenslev Menigheder, imod at Størrelsen af den omhandlede Udgift dokumenteredes for Universitetet ved Forelæggelse af Kvittering fra vedkommende Leverandør.

VI. Forskellige Sager.

I Anledning af Professor, Dr. phil. Harald Høffdings 70 Aars Fødselsdag den 11. Marts 1913 blev der af det samlede Studenterraad arrangeret et Fakkeltog til Ære for ham; Deltagerne samledes efter indhentet Tilladelse i Universitetsgaarden nærmest Nørregade.

— Ved Skrivelser af 20. September 1912 og 21. Januar 1913 meddelte Konsistorium Folkeuniversitetsforeningen i København Tilladelse til

i Universitetsannekset at lade afholde Forelæsningsrækker i Efteraaret 1912 af Statsgeolog, Dr. phil. V. Madsen og i Foraaret 1913 af Docent, Dr. phil. J. Østrup og Dr. phil. P. Munch.

Ved Skrivelse af 11. December 1912 bifaldt Konsistorium, at et Auditorium i Universitetsannekset i Foraaret 1913 overlodes det teologiske Fakultet til Afholdelse af en Række missionsvidenskabelige Forelæsninger.

Ved Skrivelse af 24. Januar 1913 tillod Konsistorium, at Konsistoriums Sal benyttedes til Afholdelse af 2 Møder af den skandinaviske Civillovkommission i Foraaret 1913.

Ved Skrivelse af 18. Marts 1913 tillod Konsistorium Studenterhjemmet at benytte et Auditorium i Universitetsannekset til Afholdelse af en Række religionshistoriske Forelæsninger af Professor, Dr. phil. & theol. Fr. Buhl, Docenterne J. Oskar Andersen og Dr. phil. Vilh. Grønbech samt Dr. phil. Johs. Pedersen i Dagene 1., 8., 11., 14. og 16. April s. A. Kl. 7—8 Aften.

— Under 20. November 1912 kaldede Konsistorium hidtilværende Førstelærer ved Borup Skole Anders Jensen til Førstelærer ved Taarnby Skole fra 1. December s. A. at regne.

— Ved Skrivelse af 24. Januar 1913 tillod Konsistorium, at det Universitetet tilhørende Maleri af Professor Harald Høffding udlaantes til en Udstilling af Maleren Herman Vedels Arbejder, som af Kunstforeningen foranstaltedes afholdt i Februar Maaned s. A., mod en Assurancesum af 2000 Kr.

Til en Udstilling af Maleren, Professor Carl Thomsens Arbejder, der af Foreningen for national Kunst blev afholdt i Januar s. A., udlaante Konsistorium hans Maleri „Hans Gram i sit Arbejdsværelse“, ligeledes mod en Assurancesum af 2000 Kr.

— Fra Inspektøren ved Universitetets og Kommunitetets Bygninger modtog Konsistorium den 30. November 1912 en saalydende Indstilling: „Efter at Universitetsbibliotekets og Universitetets Varmeværker er blevet fornyede (i Henhold til Lov 14. April 1905 og Bevilling paa Finanslovene 1909—10, 1910—11 og 1911—12), og efter at der er blevet ansat en faglært Varmemester ved Universitetet og Universitetsbiblioteket, jfr. Rigsdagstid. 1909—10, Tillæg A. Sp. 1239—40, vil det formentlig være praktisk at forsyne denne Varmemester med en Samling Værktøj, for at han kan være i Stand til at udføre de forefaldende mindre Reparationer paa Varmeværkerne. En saadan Foranstaltning vilde tidligere, da Varmeværkerne betjentes af en ikke faglært Fyrbøder, være uden Nytte. Nu derimod vil den ikke blot være praktisk, fordi det vil være en Besparelse, at Reparationerne udføres af Universitetets egen Varmemester fremfor af udefra tilkagen Arbejdskraft, men den maa tillige siges at være nødvendig, fordi der kan indtræde Tilfælde, hvor alene en saadan hurtig Udbedring af en indtraadt Skade, som kan foretages af den tilstedeværende Varmemester, kan afværge en Standsning af Varmeværkernes Virksomhed eller endog forhindre, at større Beskadigelser indtræder.

Jeg har derfor ladet Varmemester Olsen udarbejde den vedlagte Fortegnelse over det Værktøj, som bør anskaffes. Til Anskaffelsen vil udkræves et Beløb af 404 Kr. 65 Ø. Under Hensyn til, hvad foran er anført, vil det formentlig være rigtigst, at Værktøjet anskaffes snarest muligt, og jeg tillader mig derfor at foreslaa Konsistorium at søge Til-

ladelse til at afholde det nævnte Beløb paa forventet Tillægsbevilling, formentlig under Universitetets Udgiftspost k. 2., Hovedistandsættelser."

Efter at Konsistorium havde indhentet en Erklæring fra Kvæstor af 2. Januar 1913, indstillede det i Skrivelse af 4. s. M. i Overensstemmelse med Kvæstor, at der paa forventet Tillægsbevilling til Universitetets Udgiftspost k. 2., Hovedistandsættelser, for det indeværende Finansaar tillodes afholdt et Beløb af 404 Kr. 65 Øre til Anskaffelse af en Samling Værktøj til Varmemesteren ved Universitetet og Universitetsbiblioteket, samt at der til 2den Behandling i Folketinget af Forslaget til Lov om Tillægsbevilling for det indeværende Finansaar stilledes Ændringsforslag om Bevilgelse af det nævnte Beløb. Det ansøgte Beløb blev bevilget ved Tillægsbevillingsloven for 1912—13, jfr. Rigsdagstid. 1912—13, Tillæg B. Sp. 1623—24.

— I Anledning af en Forespørgsel fra et Aktieselskab til Undersøgelse og Forhandling af kemiske Varer udtalte Konsistorium under 1. April 1913, at det ikke vilde kunne forvente Universitetets Tilladelse til at anvende Firma-Navnet „Aktieselskabet Universitetets Laboratorium".

— Efter Indstilling af Eforen for Schiønnings Boglegat bemyndigede Konsistorium under 25. April 1913 Eforen til at lade de i et indsendt Overslag nærmere angivne Reparationer ved Etatsraad Schiønnings Gravsted paa Holmens Kirkegaard, til Beløb af 80 Kr., udføre og til at afholde Udgiften dels ved Legatets kontante Beholdning, dels ved Uddrag af Legatkapitalen.

— Ved Skrivelse af 6. Maj 1913 bifaldt Ministeriet, at der af Universitetets Udgiftspost l., Forskellige løbende og ekstraordinære Udgifter, for det afvigte Finansaar blev udbetalt Assistent ved Universitetets plantefysiologiske Laboratorium, Dr. phil. P. Boysen Jensen et Beløb af 50 Kr. som Erstatning for en ham tilhørende Vinterfrakke, der i November Maaned 1912 var blevet stjaalet fra en af Laboratoriets Garderober.

— Ved Skrivelse af 31. Maj 1913 anholdt det samlede Studenterraad dels om Tilladelse til i Forbindelse med det fra September s. A. ikrafttrædende Matrikelsystem at tilstille de Studerende et Spørgeskema, hvis Besvarelser skulde tjene til Grundlag for en statistisk Undersøgelse af de Kaar, hvorunder de Studerende ved Københavns Universitet arbejder, dels om pekuniær Støtte til Udførelsen af det nævnte statistiske Arbejde.

Saaledes foranlediget udtalte Konsistorium under 18. Juni s. A., at man nærede Betænkelighed ved at tillade, at det ovennævnte Spørgeskema, hvortil Udkast medfulgte Raadets Skrivelse, udleveredes til de Studerende fra Konsistoriums Kontor samtidig med Indtegningen til Aarslisten, men at man vilde tage Spørgsmaalet om en pekuniær Støtte til Bearbejdelsen af det indkommende Materiale op til fornyet Overvejelse, naar dette Materiale maatte foreligge.

— Ved Skrivelse af 31. Juli 1913 tillod Københavns Vandforsyning Universitetet at lade Vandindlægget i Ejendommene Matr. Nr. 243 og 244—45—46—47, Klædebo Kvarter, Nørregade Nr. 8 og 10, ændre, saaledes at de 3 tilstedeværende Maalere for Klosetudskylning borttoges og der anbragtes 1 Stk. 20 m^3 Maaler med Kombinationsmaaler til Kontrol med Vandforbruget til samtlige tilstedeværende Haner i begge Ejendomme. Prisen for Vandforbruget fastsattes til 11 Øre pr. m^3 uden Fradrag af det for den faste Klosetafgift normerede Forbrug. Jfr. Aarbog 1911—12 S. 969—71.

— Under 20. Juni 1911 indsendte Professor, Dr. Carl Jul. Salomonsen paa Professorerne Dr. Johs. Bocks, Dr. Johs. Fibigers og egne Vegne til Konsistorium en Sag angaaende Spørgsmaalet, hvorvidt der paahviler Professorboligerne ved de lægevidenskabelige Institutter ved Rigshospitalet Pligt til at betale Arealskat, med Anmodning om at Kvæstors eller — om det maatte findes fornødent — det rets- og statsvidenskabelige Fakultets Betænkning desangaaende maatte blive indhentet.

Sagens Indhold vil fremgaa af følgende Skrivelse af 9. s. M. fra Direktøren for Rigshospitalet til de nævnte tre Professorer:

„Ministeriet for Kirke- og Undervisningsvæsenet har anmodet mig om en Udtalelse angaaende den hoslagte Skrivelse med Bilag fra Direktoratet for Københavns Skattevæsen om, hvorvidt der paahviler Professorboligerne ved de lægevidenskabelige Institutioner, der er beliggende ved Rigshospitalet, Arealskat, hvilket formentlig er foranlediget dels ved den i Skrivelsen indeholdte Henvisning til Udtalelser fra mig, dels ved, at der samtidig er rejst Spørgsmaal om Skattepligt for Embedsmænd og Funktionærer ved Rigshospitalet, der har Bolig sammesteds.

Forinden jeg besvarer denne Forespørgsel, tillader jeg mig at henstille til d'Herrer at udtale Dem om det foreliggende Spørgsmaal, idet jeg som min Anskuelse skal udtale følgende:

I Henhold til Rescript af 9. Juni 1819 skal alle Embedsmænd og Betjente, der har Fribolig i de saakaldte kongelige Bygninger, betale en aarlig Afgift til Stadens Fattigvæsen af 2 pCt. af deres Gage, hvilken Afgift i Henhold til Lov af 19. Februar 1861 § 3 paa de paagældendes Begæring kan forandres til Arealskat (ɔ: den Del af samme, der svarer til Fattigskatten). — Disse Bestemmelser gøres af Københavns Skattedirektorat gældende overfor Rigshospitalet og sikkert med Rette, eftersom Rigshospitalets Bygninger tilhører Staten og Hospitalet er under ren Statsdrift. Da Afgiften kun rammer dem, der har Fribolig, kan den kun afkræves en Del af Hospitalets herboende Funktionærer, men ikke dem, der ved Lønningsfradrag betaler for deres Bolig; Københavns Skattedirektorat har dog stillet i Udsigt at ville rejse Spørgsmaal om Skattepligt for Staten af de Embedsboliger paa Hospitalet, for hvilke der sker Fradrag i de paagældendes Gager, en Tanke, der dog næppe vil kunne gennemføres.

Skattedirektoratet har ikke anset de ovennævnte Bestemmelser for anvendelige paa de lægevidenskabelige Institutter, men har dog ment, at disse som Universitetet tilhørende maa henregnes til saadanne „offentlige“ Bygninger, hvor de derboende Embedsmænd og Funktionærer i Henhold til Forordning af 1. Oktober 1802 § 34 jfr. Finansministeriets Cirkulære af 28. Juni 1850 Nr. 4 skal svare Bygningsafgift og derfor ogsaa Arealskat; der er dog kun afkrævet den Del af Arealskatten, der repræsenterer den tidligere Fattigskat samt $^1/_3$ Ligningsskat, da Arealskattens tredie Bestanddel, Vandskatten, betales undet eet for hele Bygningen.

Det er yderst tvivlsomt, om denne Skattedirektoratets Opfattelse er rigtig, men lad mig foreløbig gaa ud fra, at den er det, og at Institutterne derfor falder ind under de citerede Bestemmelser. I saa Fald maa det paahvile Brugerne af Professorboligerne at svare Arealskat, saafremt ikke den Overenskomst, der for Institutterne og Rigshospitalet under eet er sluttet med Københavns Kommune om Vandafgiftens Størrelse, medfører et andet Resultat. Da Hr. Oberst Thortsen var den, der paa Byggekomiteernes

Vegne førte Forhandlingerne om denne Sag, har jeg anmodet ham om en Udtalelse i Sagen og derefter modtaget vedlagte Skrivelse af 18. April d. A. Overenskomsten om Vandafgiften fremgaar af de vedlagte Skrivelser fra Direktøren for Københavns Vandværk af 26. Oktober 1909 og fra Ministeriet for Kirke- og Undervisningsvæsenet af 8. Juli 1910, den sidste i bekræftet Afskrift.

Det fremgaar af Hr. Oberst Thortsens Skrivelse, at det under de om Vandafgiftens Størrelse førte Forhandlinger fra Rigshospitalets og de lægevidenskabelige Institutters Side har været en udtrykkelig udtalt Forudsætning, at der ikke af disse Bygninger skulde betales Arealskat, og i den ovenciterede Skrivelse af 26. Oktober 1909, hvori Direktøren for Københavns Vandværk efter Magistratens Bemyndigelse fremsætter Kommunens endelige Tilbud, der senere blev akcepteret af Ministeriet for Kirke- og Undervisningsvæsenet paa Statens Vegne, tales der udtrykkeligt om „Ejendomme, der ligesom Rigshospitalet ikke betaler Skat efter Areal"; ved Rigshospitalet forstaas i denne Forbindelse tillige de lægevidenskabelige Institutter. Hertil kommer, at Direktøren for Vandværket i samme Skrivelse udtaler, at „Prisen bliver kun $^1/_2$ Øre højere end for Ejendomme, der svarer Arealskat". Disse Udtalelser fra Vandværksdirektørens Side viser klart, at man ogsaa fra Kommunens Side har været ganske paa det rene med, at det var en bestemt Forudsætning for hele Overenskomsten, at der ikke skal betales Arealskat af Rigshospitalets og Institutternes Bygninger; det vilde da ogsaa være utænkeligt, om man fra Statens Side vilde indlade sig paa vidtløftige Forhandlinger for at opnaa at komme til at betale mere end den almindelige Taxt. Og denne Forudsætning gælder *alle* Bygninger og hele Arealskatten uden Hensyn til, hvilke dennes enkelte Bestanddele er og hvorfra de stammer, thi vilde man fra Kommunens Side tage Forbehold i saa Henseende, maatte dette være sket, da Oberst Thortsen stillede det Spørgsmaal, om der skulde betales Arealskat, men dette er ikke sket.

Det synes mig derfor, at Kommunen ved den indgaaede Overenskomst og den klare Forudsætning, der ligger til Grund for samme, er afskaaret fra at kræve de heromhandlede Skattebeløb. Men det maa paa den anden Side erindres, at Kommunen maa have Ret til at opsige Overenskomsten, og ved dens Bortfald vilde samtidig Grundlaget for den hævdede Skattefrihed forsvinde.

Som jeg ovenfor har bemærket, betragter jeg det imidlertid som yderst tvivlsomt, om Skattedirektoratet har Ret i, at de lægevidenskabelige Institutter er at henregne under Begrebet „offentlige" Bygninger, der skal svare Arealskat efter Forordning af 1. Oktober 1802 § 34, og dets Skrivelse til Ministeriet for Kirke- og Undervisningsvæsenet viser da ogsaa, at det selv er kommet i Tvivl i saa Henseende. Da Institutterne ligesom Rigshospitalet er byggede paa en Staten tilhørende Grund, og da de er byggede for de Midler, der under eet er bevilgede til deres og Rigshospitalets Opførelse, synes de mig at maatte være „kongelige" Bygninger ligesaavel som Rigshospitalet, idet jeg gaar ud fra, at det ikke i saa Henseende har medført nogen Forandring, at de er overladte Universitetet til Brug. Men heraf vil ganske vist følge, at Professorerne, der har Fribolig, i Henhold til Rescript af 9. Juni 1819 skal betale en aarlig Afgift til Fattigvæsenet af 2 pCt. af deres Gage, dog at denne Afgift i

Henhold til Lov af 19. Februar 1861 § 3 af disse kan forlanges forandret til den Del af Arealskatten, der svarer til Fattigskatten. Dette er noget fordelagtigere end om Professorerne skulde betale Arealskat, særlig efter de nugældende Lønninger for Professorer paa laveste Lønningstrin."

Den anførte Skrivelse fra Direktoratet for Københavns Skattevæsen af 14. Marts 1911 til Ministeriet for Kirke- og Undervisningsvæsenet var saalydende: „I en hertil af vedkommende Rodemester indsendt Skrivelse, hvoraf Afskrift vedlægges, har Professor J. Fibiger, boende paa Universitetets patologisk-anatomiske Institut ved Rigshospitalet, besværet sig over at være afkrævet Arealskat under Henvisning til, at han som kgl. Embedsmand har Bopæl i en paa Statens Grund beliggende Bygning, samt at Rigshospitalets Embedsmænd ikke er afkrævet en lignende Afgift.

Med Bemærkning, at der, hvad Embedsmænd og Funktionærer i sidstnævnte angaar, nu er rejst Spørgsmaal om deres Forpligtelse til at svare 2 pCt. Afgift til Stadens Fattigvæsen i Henhold til Reskr. 9. Juni 1819, skal man med Hensyn til Professor Fibigers Indsigelse bemærke, at naar saavel han som den ligeledes derboende Professor C. J. Salomonsen er afkrævet Arealskat, har det sin Grund i, at Universitetets ved Rigshospitalet beliggende Institutter efter Direktoratets Mening er at henregne til saadanne „offentlige" Bygninger, hvor de derboende Embedsmænd og Funktionærer i Henhold til Frd. 1. Oktober 1802 § 34, jfr. Finansministeriets Cirkulære 28. Juni 1850 Nr. 4, skulde svare Bygningsafgift og derfor ogsaa Arealskat.

Det skal dog her bemærkes, at den de nævnte Embedsmænd afkrævede Arealskat kun repræsenterer den tidligere Fattigskat samt $^1/_3$ Ligningsskat, da Arealskattens tredie Bestanddel, Vandskatten, betales under et for hele Bygningen.

Da der imidlertid saavel paa Grund af Professor Fibigers Henvisning til, at de paagældende Institutter er opførte paa Statens Grund, som ved Udtalelser fra Direktøren for Rigshospitalet under Behandling af 2 pCt. Afgiften er opstaaet Tvivl om, hvorvidt de nævnte Institutter kan behandles i Overensstemmelse med de øvrige Universitetet tilhørende, her i Staden beliggende Bygninger, tillader man sig at udbede sig en Udtalelse fra det ærede Ministerium om de paagældende Institutioners Stilling til henholdsvis Staten og Universitetet."

Universitetets Kvæstor afgav den 21. Juli 1911 følgende Erklæring:

„I den blandt Sagens Akter værende Skrivelse af 14. Marts d. A. fra Direktøren for Københavns Skattevæsen er det udtalt, at naar der er blevet afkrævet tvende paa Universitetets lægevidenskabelige Institutter ved Rigshospitalet boende Professorer Arealskat, har dette sin Grund i, at de nævnte Institutter efter Direktoratets Mening er at henregne til saadanne offentlige Bygninger, hvor de derboende Embedsmænd og Funktionærer i Henhold til Forordning 1. Oktober 1802 § 34, jfr. Finansministeriets Cirkulære 28. Juni 1850 Nr. 4, skal svare Bygningsafgift og derfor ogsaa Arealskat.

Denne Udtalelse er forsaavidt korrekt, som det, indtil Lov af 15. Maj 1903 om Ejendomsskyld traadte i Kraft, paahvilede de paagældende Brugere at betale Bygningsafgift, men naar Direktoratet af denne Pligt drager den Slutning, at de ogsaa skal betale Arealskat, kan man ikke give denne Opfattelse Medhold.

Ved Reskript af 9. Juni 1819 blev det nemlig bestemt, at de Embedsmænd og Betjente, som har Fribolig i kgl. eller andre saadanne offentlige Bygninger i København, *hvoraf Arealskat ikke svares*, skal erlægge i Afgift til Stadens Fattigkasse 2 pCt. aarlig af deres Gage. Det udtaltes derhos i Kanc.-Skrivelse af 10. April 1827, at Reskriptet af 1819 kun er anvendeligt paa de egentlige kongelige Bygninger og de offentlige Bygninger, der ved specielle Resolutioner er satte saaledes ved Siden af dem, at aldeles ingen Arealskat svares deraf.

Spørgsmaalet bliver herefter, om Universitetets Bygninger kan henregnes til saadanne offentlige Bygninger, der er satte saaledes ved Siden af kgl. Bygninger, at de falder ind under Reskript af 9. Juni 1819. At dette Spørgsmaal maa besvares bekræftende, synes at fremgaa *dels* deraf, at der ikke af Universitetet svares Bygningsafgift og Arealskat af dets Bygninger, *dels* deraf, at det ved kgl. Resolution af 22. Januar 1841 — Universitetets Aarbog 1841—45 Side 37 — blev bestemt, at Universitetslæreren i Mineralogi skal være fritaget for Skatter og Paalæg af den for ham indrettede Bolig med Undtagelse af Bygningsafgift, *Fattigskat* og Indkvartering, saafremt en saadan maatte blive paabudt. At der ved „Fattigskat“ her uden Tvivl maa være sigtet til den ved Reskriptet af 1819 paabudte 2 pCt. Afgift til Stadens Fattigvæsen, er formentlig klart deraf at det ikke paalægges ham at udrede Arealskat, og Fattigskatten saaledes ikke kunde opkræves efter Arealskat, der hverken udredes af Universitetet eller Brugeren. At det skulde være en almindelig Regel, synes at fremgaa deraf, at den kgl. Resolution udvider den til ogsaa at gælde for de to i samme Bygning værende Professorboliger, og at Reglen ved Ministeriets Skrivelse af 28. September 1854 — Lindes Meddelser for 1849—56 Side 308—09 — ogsaa er gjort anvendelig paa Professorboligen i kirurgisk Akademi.

Det maa efter det anførte antages, at det ikke paahviler Universitetets Professorer og Funktionærer at udrede Arealskat, men derimod 2 pCt. Afgiften til Stadens Fattigvæsen, dog saaledes, at de paagældende i Henhold til § 3 i Lov af 19. Januar 1861 kan fri sig for at betale den ommeldte Afgift ved at forlange deres Embedsboliger opmaalte og beregnede til Arealskat, og dette sidste er formentlig nu den almindelige Regel for Universitetets Professorer og Funktionærer.

Forholdet er altsaa herefter det, at Arealskat betales, fordi Professorer og Funktionærer har valgt at betale denne Skat i Stedet for Fattigskat, men derimod ikke, fordi Universitetets Bygninger henhører til saadanne offentlige Bygninger, hvoraf Beboerne skal betale Arealskat.

Professorer og Funktionærer, der har Bolig i Universitetets ved Rigshospitalet beliggende Institutioner, har derfor formentlig en Pligt til at betale 2 pCt. Fattigafgiften, men tillige en Ret til at forlange at betale Arealskat i Stedet for Fattigafgiften“.

Efter at Konsistorium under 12. August 1911 havde tilstillet de tre Professorer Kvæstors Erklæring, anmodede Professor Salomonsen paa disses Vegne under 28. September 1911 Kosistorium om at indhente en Erklæring fra det rets- og statsvidenskabelige Fakultet om Sagens Hovedspørgsmaal, der endnu stod tilbage: Om Professorboligerne i Henhold til den mellem Rigshospitalet og Institutterne paa den ene Side og Køben-

havns Magistrat paa den anden Side trufne Overenskomst angaaende Vandafgift m. m. kan betragtes som fritagne for at betale Arealskat.

Det rets- og statsvidenskabelige Fakultet udtalte i Skrivelse af 13. Oktober 1911, at det, saaledes som Sagen forelaa, ikke mente at burde udtale sig om de paagældende under Domstolenes Afgørelse hørende Retsspørgsmaal.

Sagen blev, da de paagældende Institutter efter Ministeriet for Kirke- og Undervisningsvæsenets Mening maatte anses som kongelige Bygninger, afgjort derhen, at Reskriptet af 9. Juni 1819 kom til Anvendelse paa dem, saaledes at de deri boende Professorer i Stedet for Arealskat blev afkrævet 2 pCt. af deres Gager.

— I Anledning af en med Sjællands Biskops Paategning til Ministeriet indsendt Skrivelse fra en i 1902 til præsteviet midlertidig Medhjælper ved Christians Kirke udnævnt Cand. theol. K., i hvilken Skrivelse denne næst at meddele, at han af Konsistorium under 29. December 1911*) var blevet anmodet om at løse testimonium publicum, forespurgte Ministeriet, om han var pligtig dertil, udbad Ministeriet sig 21. Februar 1912 en Udtalelse fra Konsistorium, idet det bemærkede, at det hidtil havde fulgt den Praksis at kræve testimonium publicum forevist ved Løsningen paa Amtstuen af den første Bestalling, for hvilken vedkommende Præst efter de gældende Regler skal erlægge Gebyr, hvilket ikke er Tilfældet med Stillingen som præsteviet midlertidig Medhjælper. Som Svar herpaa udtalte Konsistorium 10. April 1912 følgende:

„Ifølge kgl. Resolution af 11. Januar 1839 om nærmere Bestemmelser for Sportler ved Kjøbenhavns Universitet, § 4, paaligger Forpligtelsen til at løse testimonium publicum alle dem, som, efter at have bestaaet Embedseksamen ved Universitetet ansættes i noget som helst Embede ifølge kgl. Resolution, hvad enten de paa saadant Embede erholder kgl. Bestalling eller ikke, og uden Hensyn til, om der til det Embede, til hvilket de udnævnes, udfordres nogen Embedseksamen eller ikke. Denne Bestemmelse blev givet i den her anførte Form for at ophæve de Tvivl, der i Praksis havde været fremme med Hensyn til Fortolkningen af Bestemmelsen i Fundatsen af 7. Maj 1788 IV, § 6, hvorefter enhver Kandidat skulde løse testimonium publicum førend han kunde faa Bestalling til noget gejstligt eller verdsligt Embede, og fastslaar altsaa, at enhver, der har Embedseksamen og ansættes i Embede efter kgl. Resolution, skal løse Testimoniet, uden Hensyn til, om der paa Embedet meddeles Bestalling eller ikke, jfr. Selmer, Univ. Aarbog 1839, S. 45—46.

Det afgørende maa herefter blive, om Stillingen som midlertidig præsteviet Medhjælper er at betragte som et Embede, i hvilket den paagældende ansættes ifølge kgl. Resolution. Konsistorium er ved sin Skri-

*) Henvendelse til Pastor K. om at løse testimonium publicum var foranlediget ved en Skrivelse af 21. December 1911 fra Ministeriet, hvori samme under Hensyn til, at Universitetets Krav paa, at der løses testimonium publicum for dem, der efter bestaaet Embedseksamen ansættes i et Embede i Henhold til kongelig Resolution, efter Lov om Forældelse af visse Fordringer Nr. 274, 22. December 1908, § 1, Nr. 4, formentlig vilde forældes med Udgangen af 1911, forsaavidt der ikke inden den Tid foretoges noget af de i nævnte Lov § 2 nævnte Skridt, havde tilstillet Konsistorium samtlige i Ministeriet beroende ældre Bestallinger for Embedsmænd, af hvilke der ikke for Ministeriet var præsteret Bevis for, at saadant testimonium var løst, idet Ministeriet ganske havde henstillet til Konsistorium, om dette maatte finde Anledning til at foretage noget Skridt i den nævnte Anledning.

velse af 29. December f. A. til Pastor K. gaaet ud fra, at dette er Tilfældet med Stillingen som præsteviet midlertidig Medhjælper ved Christians Kirke paa Christianshavn, men mener iøvrigt — efter paany at have taget Spørgsmaalet under Overvejelse — at burde henstille til det høje Ministeriums Afgørelse, om de bestaaende Stillinger som præsteviede midlertidige Medhjælpere, der formentlig ikke alle er ensartede, er at anse som Embeder af den ovennævnte Art. Sluttelig skal man efter den Anledning, som Sjællands Biskops Paategning paa Pastor K.'s Andragende og Ministeriets Meddelelse om den hidtil fulgte Praksis giver, tillade sig at tilføje, at det vel ved Ministeriets Skrivelse af 24. Okt. 1874, jfr. Univ. Aarbog 1873—75, S. 371—73, er udtalt, at Universitetet selv uden Ministeriets Mellemkomst skal drage Omsorg for, at Gebyret for testimonium publicum bliver erlagt af de paagældende, men at det dog i Henhold til Kanc. Skr. af 2. April 1831 og Kirke- og Undervisningsministeriets Skr. af 6. Juli 1855 gælder, at ingen Embedsbestalling maa udleveres, førend Testimoniet er forevist, saaledes at den Embedsmand, der under det vedkommende Ministerium har udleveret Bestallingen, førend Testimoniet er forevist, selv bliver ansvarlig for Beløbets Betaling."

Fra Ministeriet modtog Konsistorium derefter 5. August 1913 en Skrivelse, hvori det meddeltes, „at man i det hele med Konsistorium er enig i, at Forpligtelsen til at løse testimonium publicum i Henhold til kongelig Resolution af 11. Januar 1839, § 4, paahviler alle, som efter at have bestaaet Embedseksamen ved Universitetet ansættes i noget som helst Embede ifølge kongelig Resolution, hvad enten de paa saadant Embede erholder kongelig Bestalling eller ikke, og uden Hensyn til, om der til det Embede, til hvilket de udnævnes, udfordres nogen Embedseksamen eller ikke, saaledes at det afgørende herefter maa blive, om Stillingen som præsteviet Medhjælper er at betragte som et Embede, i hvilket den paagældende ansættes ifølge kongelig Resolution.

Da det imidlertid kan være noget tvivlsomt, om præsteviet Medhjælper K.'s Stilling kan betegnes som et Embede i den Forstand, hvori den kongelige Resolution af 11. Januar 1839 bruger dette Udtryk, og da præsteviet Medhjælper K. i sin Tid har faaet sin Bestalling udleveret, uden at der er blevet forlangt Attest for testimonium publicum, skal man henstille, at det ikke efter saa lang Tids Forløb paalægges ham at løse testimonium nu, men at dette opsættes, indtil han ansættes i et egentligt Præsteembede.

Man imødeser en Meddelelse fra Konsistorium om, hvorvidt samme mener at kunne tage denne Henstilling til Følge.

Med Hensyn til Spørgsmaalet om de præsteviede Medhjælperes Stilling i Almindelighed i den heromhandlede Henseende skal man bemærke, at der findes enkelte Stillinger som præsteviede Medhjælpere, der rettelig bør anses for „Embeder", nemlig saadanne, hvor det ved kongelig Resolution er fastsat, at en saadan Stilling skal være fast knyttet til et Sogn eller en Kirke. Medens Indehaverne af disse Stillinger efter det angivne Kriterium maa anses for at være forpligtede til at løse testimonium publicum, vil dette derimod ikke kunne paalægges en præsteviet Medhjælper, der alene udnævnes efter Sognepræstens Ønske for at være denne til mere eller mindre midlertidig Medhjælp, og som ikke kan siges at have et Embede, idet hans Stilling — ogsaa dens Varighed — er afhængig af Sognepræsten.

Ministeriet tilføjer sluttelig, at man fremtidig for gejstlige Embedsmænds Vedkommende vil iagttage, at Kaldsbrev eller Bestalling ikke udleveres en Embedsmand ved hans Beskikkelse, forinden der er forevist Attest for, at testimonium publicum er løst."

Efter Modtagelsen af denne Skrivelse erklærede Konsistorium 15. September 1913, at det var villigt til at følge Ministeriets Henstilling om, at det ikke paalagdes Pastor K. at løse testimonium publicum i Anledning af hans Udnævnelse til præsteviet Medhjælper ved Christians Kirke, men at dette blev opsat, indtil han ansattes i egentligt Præsteembede.

— Efter at der, se Aarbog 1908—09 S. 926—29, jfr. Aarbog 1910—11 S. 431, var blevet bevilget „Studenterforeningen" et 3 pCt.'s Laan paa 300.000 Kr. af Kommunitetets Midler i dens nyopførte Ejendom, anholdt „Studentersamfundet" og „Studenterhjemmet" i Marts 1910 om et aarligt Tilskud af Kommunitetets Midler til deres aarlige Drift. Disse Andragender fremsendte Konsistorium 9. Juli 1910 til Ministeriet med Indstilling om, at der paa Forslaget til Finansloven for 1911—12 optoges Forslag om en 3-aarig Understøttelse paa 1.000 Kr. aarlig for hver af de 2 Foreninger. Ministeriet erklærede sig 21. Febr. 1911 villigt til at tage Spørgsmaalet under Overvejelse ved Udarbejdelsen af Forslaget til Finansloven for 1912—13, og Konsistorium indsendte 5. Juli 1911 nye Andragender fra de 2 Foreninger og indstillede dem paany til en 3-aarig Understøttelse paa 1.000 Kr. aarlig hver. Denne Understøttelse blev dog først bevilget paa Finansloven for 1913—14, jfr. Rigsdagstid. 1912—13, Tillæg A. Sp. 1341—42, hvor der blev givet følgende Begrundelse:

Fra „Studenterhjemmet" og „Studentersamfundet" er der fremkommet et af Konsistorium anbefalet Andragende om, at der maa blive bevilget de nævnte Foreninger et Tilskud paa Finansloven. Til Støtte for dette Andragende har Foreningerne anført følgende:

Studenterhjemmet er en almindelig Studenterforening paa kristeligt Grundlag, stiftet 1892. Medlemsantallet har i de sidste Aar ret konstant været 300, hovedsagelig Provinsstudenter. Kontingentet er 15 Kr. aarlig, idet der dog tilstaas et begrænset Antal Medlemmer Kontingentfrihed. Udadtil har Studenterhjemmet, navnlig i de senere Aar, udført en ret mangesidet Virksomhed gennem sine forskellige Udvalg, hvoraf særlig fremhæves Studenterhjemmets Foredragsudvalg, der bl. a. afholder Søndagsforedrag for Arbejdere, Studenterhjemmets Presseudvalg, Studenterhjemmets Lupusudvalg og Studenterhjemmets Haandbogsudvalg.

Studentersamfundet, der er stiftet i 1882, har et Medlemsantal af ca. 400. Kontingentet er fra 18 til 24 Kr. aarlig, dog har en Del unge Medlemmer Kontingentfrihed. Af Studentersamfundets Virksomhed udadtil — der opretholdes ved vederlagsfrit Arbejde fra Medlemmerne — fremhæves Retshjælpen, Arbejderundervisningen og Udgivelsen af Smaaskrifter samt Underholdningen for Arbejdsløse, Søndagsskoler for Børn, Foredragsrækker for Husmænd og Arbejdere, oplysende Foredrag paa Børnehjem og Opdragelsesanstalter og Deltagelse i Udgivelsen af „Videnskabeligt Folkebibliotek".

For begge Foreninger gælder, at de har Lokaler med Konversationsstue, Læseværelse, Haandbibliotek og Restauration.

Under Hensyn til, at der med Hjemmel i Finansloven for 1909—10, jfr. Rigsdagstidenden for 1908—09, Tillæg B., Sp. 883—84 og 1077—78,

er ydet „Studenterforeningen“ et Laan paa 300.000 Kr. mod 1ste Prioritet i Foreningens nyopførte Ejendom og 3 pCt. p. a. Rente, hvorved der bl. a. paa Grund af den lave Rente faktisk er ydet Studenterforeningen en ikke ubetydelig Hjælp fra Kommunitetets Side, har man ment, at der kunde være Anledning til ogsaa at yde de her omhandlede Studentersammenslutninger nogen Støtte af Kommunitetets Midler. Der foreslaas derfor bevilget en 3-aarig Understøttelse til „Studenterhjemmet“ og „Studentersamfundet“ paa i alt 6.000 Kr. med Halvdelen til hver, saaledes at der i hvert af Finansaarene 1913—14, 1914—15 og 1915—16 ydes de paagældende Foreninger en Understøttelse paa tilsammen 2.000 Kr. med 1.000 Kr. til „Studenterhjemmet“ og 1.000 Kr. til „Studentersamfundet“.

— Paa Tillægsbevillingsloven for 1912—13 blev paa Kommunitetets Budget optaget følgende Anmærkning indenfor Linien: „Ministeriet for Kirke- og Undervisningsvæsenet bemyndiges til at afholde et Beløb af indtil 110.000 Kr. af Kapitalformuen til Erhvervelse af Ejendommene Matr. Nr. 101, 102, 103-104 og 105 i Københavns Nørre Kvarter, Gade Nr. 5, 7, 9 og 11 i Sct. Pederstræde“. Jfr. Rigsdagstid. 1912—13, Tillæg B. Sp. 2205—08. Det nærmere herom vil blive meddelt i senere Hefter i Forbindelse med Beretningen om Universitetskommissionens Betænkning og „Studiegaardens“ Opførelse.

Tredje Afsnit.

Patronatsforholdet til Frue Kirke.

Den 16. April 1912 modtog Konsistorium fra den akademiske Værge for Frue Kirke, Professor, Dr. jur. Julius Lassen, følgende Skrivelse:

„Ved Skrivelse fra Kirke- og Undervisningsministeriet af 6. Juni 1878 (Universitetets Samling af Retsregler II S. 500) blev der — i Forbindelse med Anerkendelse af Frue Kirke som Ejer af Hvidovre Kirke — tillagt Frue Kirkes akademiske Værge en Løn af 50 Tdr. Byg aarligt af Hvidovre Bys Kirketiende, hvilket Vederlag udbetales efter Aarets Kapiteltakst.

Det sidste Aars høje Kapiteltakst gør det formentlig paafaldende, hvor ubillig denne Beregningsmaade kan virke for Kirken efter den d. 1. Jan. f. A. i Kraft traadte Tiendeafløsning. Som Kirkens Værge maa jeg derfor formene, at Lønnen nu bør fikseres til en fast Sum, der staar i Forhold til det Beløb, hvorefter Tiendeafløsningen er fastsat. Til et saadant Resultat maa formentlig ogsaa de Forhandlinger føre, som danner Grundlaget for Lønnens Fastsættelse i 1878 (se Universitetets Aarbog 1877—78 S. 555 ff.). Jeg skal i saa Henseende henvise til, at Konsistoriums Indstilling (l. c. S. 578) gik ud paa, at Honoraret for Værgen skulde fastsættes som en *Brøkdel* af Hvidovres Bys Kirketiende, og at den af Ministeriet fastsatte Løn af dette betegnes som en Afrundelse af det af Konsistorium foreslaaede (l. c. S. 581). I Henhold til det anførte skal jeg altsaa indstille til Konsistorium, at det søger Lønnen fikseret af Ministeriet til en fast Pris.

Ovenstaaende Spørgsmaal er ikke af mig blevet rejst tidligere, fordi jeg først nu, da jeg skrider til Aflæggelse af mit første Regnskab som akademisk Værge, er bleven opmærksom paa det. Muligvis vil en Afgørelse af Spørgsmaalet, da det er rejst saa sent, ikke kunne erhverves, forinden jeg nu afgiver mit Regnskab. For dette Tilfælde agter jeg paa dette Regnskab (Finansaaret 1911—12) at beregne Lønnen som hidtil; det for meget beregnede — jeg gaar ud fra, at Fikseringen maa gælde ogsaa for Finansaaret 1911—12 — vil da af mig blive ført Hvidovre Kirke til Indtægt paa det følgende Regnskab.

Jeg skal tilføje, at der tilkommer den akademiske Værge som Løn for Frue Kirke bl. a. 36 Tdr. 4 Skp. 2 Fdk. Havre efter Kapitelstakst. Ogsaa her bør formentlig en Fiksering finde Sted, og jeg henstiller, om ikke dette Spørgsmaal burde afgøres med det samme, uagtet Tiendeafløsning for Frue Kirke endnu ikke endeligt har fundet Sted.

Jeg vedlægger nogle fra Fuldmægtig Falck i Universitetskvæsturen indhentede Oplysninger angaaende Forhold, som kan være af Betydning for den indstillede Fiksering“.

De af Fuldmægtig Falck meddelte Oplysninger var saalydende:

„I Anledning af det af Hr. Professoren rejste Spørgsmaal om en Nedsættelse af det den akademiske Værge for Hvidovre Kirke hidtil tillagte Vederlag af 50 Tdr. Byg efter Kapitelstakst skal jeg efter Anmodning meddele nedenstaaende Oplysninger.

I de nedennævnte 5 Finansaar 1906—07 til 1910—11 har Kapitelstaksterne, Indtægten af Tienden af Hvidovre Sogn, Skatterne af Tienden og den akademiske Værges Vederlag udgjort:

Finansaar.	Kapit.-Takst.	Tiendeindtægt.	Skatter af Tienden.	Værgens Vederlag.
		Kr. Ø.	Kr. Ø.	Kr. Ø.
1906—07	10,27	2 721,04	161,35	513,50
1907—08	11,47	3 039, »	158,40	573,50
1908—09	11,32	2 999,31	153,02	566, »
1909—10	10,12	2 681,30	156,17	506, »
1910—11	10,29	2 726,38	153,22	514,50
	I alt...	14 167,03	782,16	2 673,50
I Gennemsnit for det anførte Femaar		2 833,40	156,43	534,70

Netto-Indtægten af Tienden har saaledes i Gennemsnit udgjort

	2 833	Kr. 40	Ø.
÷ Tiendeskatter	156	» 43	»
=	2 676	Kr. 97	Ø.

Fra 1. Januar 1911 er Kirketienden af Hvidovre, der udgjorde 264 Tdr. 7 Skp. $2^1/_2$ Fdk. Byg, afløst mod Indbetaling til Stiftamtet af et Beløb af 58.282 Kr. 75 Øre (nemlig i Tiendebankobligationer 58.200 Kr. og kontant 82 Kr. 75 Øre), og samtidig bortfalder Tiendeskatterne.

Det aarlige Renteudbytte af dette Beløb à 4 % er ..... 2 331 Kr. 31 Ø.
medens Netto-Indtægten efter det anførte Gennemsnit var 2 676 » 97 »

altsaa en Nedgang af = 345 Kr. 66 Ø.

a) Da Værgens Vederlag udgjorde 50 Tdr. af den af Kirken oppebaarne Tiende, ca. 265 Tdr. Byg, altsaa ca. $^{19}/_{100}$ af Kirkens Brutto-Indtægt af Tienden, kunde man fremtidig tænke sig etableret et tilsvarende Forhold mellem Værgehonoraret og den Indtægt, Kirken nu har af den i Stedet for Tienden trædende Afløsningssum.

Denne Indtægt udgør aarlig (se ovenstaaende).......... 2 331 Kr. 31 Ø.
hvortil maa lægges, hvad Kirken vinder ved Tiendeskattens Bortfald, efter ovenstaaende Gennemsnit aarlig .. 156 » 43 »

2 487 Kr. 74 Ø.

$^{19}/_{100}$ heraf udgør 472 Kr. 67 Øre, med en passende Afrunding nedefter, idet Vederlaget er lidt mindre end $^{19}/_{100}$.

b) Saafremt man fremtidig vilde beregne Værgens Vederlag, 50 Tdr. Byg, efter den til Grund for Tiendeafløsningen lagte Takst, nemlig 9 Kr. $16^9/_{10}$ Øre pr. Td. Byg, vilde Vederlaget aarlig udgøre 458 Kr. 45 Øre.

Da Værgens Vederlag i sin Tid er beregnet til at være en (afrundet) Brøkdel af Kirketiendens Kornkvantum, *og da* Tiendeafløsningsloven vel giver Anvisning paa at lægge den ved Afløsningen anvendte Kornpris til

Grund ved Beregningen af Kornpræstationer, der hviler som Byrder paa Tiender, hvilket dog formentlig ikke kan siges at være Tilfældet med Værgehonoraret, maa jeg anse det under a) fremsatte Forslag til en Nedsættelse af Honoraret for at være det mest rationelle. Det vil iøvrigt ses, at de fremkommende Resultater efter de 2 Beregningsmaader kun divergerer ubetydelig.“

Over Sagen indhentede Konsistorium en Erklæring fra Kvæstor af 3. Juli 1912, hvori bl. a. var udtalt:

„I Skrivelse af 17. April d. A. (Journ. Nr. 61/12) har Konsistorium udbedt sig Universitetskvæsturens Ytringer meddelte i Anledning af den hoslagt tilbagefølgende Skrivelse af 16. s. M., hvori Professor, Dr. Julius Lassen som akademisk Værge for Vor Frue og Hvidovre Kirker indstiller, at de bemeldte Værge tillagte Honorarer, som hidtil, i hvert Fald tildels, har været beregnede efter hvert Aars Kapitelstakst, fikseres til en fast aarlig Sum.

Professor Lassen har i saa Henseende anført, at der ved Kirke- og Undervisningsministeriets Skrivelse af 6. Juni 1878 — samtidig med at Vor Frue Kirke anerkendtes som Ejer af Hvidovre Kirke, hvis Bestyrelse derfor overgik til Inspektionen og Patronatet for førstnævnte Kirke — tillagdes Vor Frue Kirkes akademiske Værge en aarlig Løn af 50 Tdr. Byg efter Kapitelstakst for Udførelsen af de Hvidovre Kirke vedrørende Patronatsforretninger, jfr. herom nærmere Universitetets Aarbog for 1877—78 pag. 555—82, hvor det bl. a. vil ses, at denne Løn — med en mindre Afrunding — fastsattes til $^1/_5$ af den Hvidovre Kirke tilkommende Kirketiende af Hvidovre By, der udgjorde ialt 264 Tdr. 7 Skp. $2^1/_2$ Fdk. Byg.

Efter at denne Kirketiende fra den 1. Januar 1911 at regne er blevet afløst, saaledes at Hvidovre Kirkes Indtægt deraf nu er den aarlige Rente af en een Gang for alle fastsat Pengesum, kan det imidlertid i Tilfælde af stigende Kapitelstakster virke meget ubilligt overfor Kirken, om den akademiske Værges Løn, hvis aarlige Størrelse hidtil stod i et konstant Forhold til Kirkens aarlige Tiendeindtægt, stadig skal være de med Kapitelstaksternes aarlige Svingninger forbundne Bevægelser undergiven. Professor Lassen har derfor indstillet, at den akademiske Værges Løn fikseres til en fast aarlig Sum, i hvilken Henseende han har henvist til den Andragendet medfølgende Beregning fra Fuldmægtig Falck. Det vil af denne Beregning ses, at den akademiske Værges Løn, hvis den skal staa i samme Forhold til Kirkens Tiendeindtægt som hidtil, vil komme til at udgøre ca. 472 Kr. 67 Øre, medens den vil andrage ca. 458 Kr. 45 Øre, saafremt den hidtil ydede Løn af 50 Tdr. Byg afløses efter de til Grund for Tiendeafløsningen liggende Kornpriser. Da det ikke ses, hvilken af disse Beregningsmaader der er den mest rationelle, og da deres Resultater paa den anden Side kun divergerer ubetydeligt, kunde der formentlig være Grund til at vælge et Middeltal og foreslaa Værgelønnen fastsat til 465 Kr. aarlig.

Hvad dernæst angaar Lønnen til den akademiske Værge for Udførelsen af de Vor Frue Kirke vedrørende Patronatsforretninger, bemærkes, at denne Løn oprindelig udgjorde aarlig 36 Tdr. 4 Skp. 2 Fdk. Havre efter Kapitelstaksten, 36 Rdl. 76 Sk. Pengeløn og 13 Rdl. 32 Sk. Smaaredsel samt 5 pCt. af Sangværksindtægterne, jfr. Lindes Meddelelser for

1849—56 pag. 1090—91. Disse saakaldte Sangværkspenge er imidlertid bortfaldne i Henhold til Kirke- og Undervisningsministeriets Resolution af 9. Juni 1875, jfr. Universitetets Aarbog for 1873—75 pag. 467, saaledes at den akademiske Værges Løn for Tiden udgør ialt 100 Kr. 24 Øre i Penge samt 36 Tdr. 4 Skp. 2 Fdk. Havre efter Kapitelstakst.

Skønt intet er Universitetskvæsturen bekendt om, at den Del af denne Værgeløn, der saaledes svares efter Kapitelstakst, er stillet i noget bestemt Forhold til Vor Frue Kirkes Indtægter, der — i Modsætning til Hvidovre Kirkes Indtægter — for en stor Del bestaar i andet end Tiende, og skønt Tiendeafløsningen for Vor Frue Kirke endnu ikke er tilendebragt, idet Tienden af et Sogn ikke er afløst, kunde man maaske finde, at Billighed overfor Kirken taler for, at denne Værgeløn fikseres paa tilsvarende Maade som foreslaaet for Hvidovre Kirkes Vedkommende. Beregnet efter de til Grund for Afløsningen liggende Kornpriser udgør disse 36 Tdr. 4 Skp. 2 Fdk. Havre et aarligt Beløb af 252 Kr. 43 Øre, naar dette Beløb — ligesom for Hvidovre Kirkes Vedkommende — afrundes noget opad, og naar hertil lægges den Del af Værgelønnen, som allerede er fikseret i Penge, nemlig 100 Kr. 24 Øre, kommer den samlede Værgetil at udgøre 355 Kr.

Med Hensyn til Spørgsmaalet om, fra hvilket Tidspunkt en eventuel Forandring i Overensstemmelse med foranstaaende maatte kunne træde i Kraft, skal man henvise til, hvad der i Professor, Dr. Lassens ovenommeldte Skrivelse er udtalt om, at han først ved Aflæggelsen af Hvidovre Kirkes Regnskab for 1911—12 er bleven opmærksom paa det tilstedeværende Misforhold mellem den hidtil anvendte Beregningsmaade for den akademiske Værges Honorar og Kirkens Indtægter efter Tiendeafløsningen, og at han derfor i det paagældende Regnskab vil være nødsaget til at beregne Honoraret som hidtil, medens han derimod — da han gaar ud fra, at Fikseringen af Lønningen maa gælde ogsaa for 1911—12 — vil føre det i det nævnte Finansaar formeget beregnede til Indtægt i Regnskabet for 1912—13. Da man formentlig kan forudsætte, at det ogsaa er Professor Lassens Ønske, at Fikseringen af Honoraret for Værgen ved Vor Frue Kirke skal træde i Kraft fra 1. April 1911, vil der formentlig, saafremt Konsistorium maatte være enigt med Professor, Dr. Lassen i det af ham fremsatte Ønske om den ommeldte Forandrings Ikrafttræden fra 1. April 1911, intet være til Hinder for, at begge Lønninger fastsættes til bestemte Beløb fra sidstnævnte Dato at regne, saaledes at det i det afvigte Finansaar i det hele formeget oppebaarne Beløb tages til Indtægt for Hvidovre og Frue Kirker i Regnskaberne for 1912—13.

Saafremt Konsistorium herefter maatte kunne tiltræde det af Professor Lassen stillede Forslag, skal man derfor i Henhold til det foranførte foreslaa det indstillet til Ministeriet for Kirke- og Undervisningsvæsenet, at de Honorarer, som ydes den akademiske Værge for Vor Frue og Hvidovre Kirker af disse Kirkers Indtægter, fastsættes til en aarlig Sum af henholdsvis 355 Kr. og 465 Kr. fra 1. April 1911 at regne, saaledes at det af Værgen i afvigte Finansaar i Honorarer formeget oppebaarne Beløb tages til Indtægt for Hvidovre og Frue Kirker i Regnskaberne for 1912—13.“

Under 23. September 1912 indsendte Konsistorium Sagen til Mini-

steriet, idet det i Skrivelse af s. D. sluttede sig til Kvæstors Indstilling, der ved Skrivelse af 28. Oktober s. A. blev bifaldet af Ministeriet.

— Den 24. April 1912 modtog Konsistorium fra den akademiske Værge en Skrivelse, hvori denne henstillede, om det ikke maatte findes rimeligt, at det Vederlag af 60 Kr. aarlig, som Frue Kirke i Henhold til Resolution af 18. November 1845 fra den kgl. Direktion for Universitetet og de lærde Skoler har ydet til Lønningen for Universitetets Forvalter for Bestyrelsen af Kirkens Gods, bortfaldt under Hensyn til, at det paagældende Arbejde som Følge af Tiendeafløsningen var blevet i væsentlig Grad forringet.

Som det fremgik af en med Skrivelsen følgende, af Universitetsforvalter Petersen i Sagen afgiven Erklæring udgjorde den aarlige Arvefæsteafgift af det Vor Frue Kirke tilhørende Arvefæstegods nu 72 Td. 3 Skp. $^3/_4$ Fdk. Rug, 80 Td. 3 Skp. $^3/_4$ Fdk. Byg og 72 Td. 3 Sk. $^3/_4$ Fdk. Havre samt i Penge 34 Kr. 39 Øre, medens den Kirken tillagte Kirke- og Kongetiende inden Tiendeafløsningen udgjorde ialt 62 Td. 2 Skp. Rug og 529 Td. 2 Skp. $3^1/_5$ Fdk. Byg. Af de Kirken tilkommende Jordebogsafgifter udgjorde saaledes Tienderne den langt overvejende Del. Hertil kom yderligere, at den ovenfor nævnte Arvefæsteafgift kun svaredes af 29 Ydere, medens Tienden havde været fordelt paa ca. 430 Ydere, hvilket havde medført, at Beregningen og Opkrævningen af Tiendeafgifterne havde medført et betydeligt større Arbejde end Beregningen og Opkrævningen af Arvefæsteafgifterne.

Konsistorium indhentede fra Kvæstor en Erklæring af 18. November 1912, hvori bl. a. var udtalt: „Efter at samtlige de Vor Frue Kirke tillagte Tiender er afløste, idet det eneste Sogn, der ved Afgivelsen af Universitetsforvalterens Erklæring henstod som uafløst, nemlig Bjeverskov Sogn, nu ifølge Meddelelse fra den vedkommende Tiendekommissær er afløst fra 1. Januar 1913, synes Kirken i hvert Fald at have et Krav paa en forholdsvis Nedsættelse af det ovennævnte Vederlag. Da dette Vederlag imidlertid, naar det nedsættes forholdsvis — ikke blot efter de samlede Afgifters Beløb i Korn, men ogsaa efter Antallet af Arvefæste- og Tiendeydere — vil blive ret ubetydeligt, maa man ogsaa under Hensyn til Universitetets Patronatsforhold til Vor Frue Kirke anse det for rimeligt, at det af Kirken hidtil ydede Bidrag til Forvalterens Lønning ganske bortfalder, saaledes som af Professor, Dr. juris Lassen og Universitetsforvalter Petersen foreslaaet. Med Hensyn til Spørgsmaalet om, fra hvilket Tidspunkt Ydelsen af det paagældende særlige Vederlag skulde bortfalde, skal man derhos bemærke, at der efter de foranførte Oplysninger fra Kvæsturens Side intet vil være at erindre imod, at det føres til Afgang allerede paa Finansloven for 1913—14, i hvilket Tilfælde det vil være nødvendigt at fremsætte Ændringsforslag til Finanslovforslaget for det nævnte Finansaar. Da det imidlertid er tænkeligt, at man vil foretrække at lade Sagen bero til Udarbejdelsen af Finanslovforslaget for 1914—15, kunde det eventuelt findes passende ved Sagens Forelæggelse at henstille, ved hvilke af de nævnte Finansloves Behandling Ministeriet, om det maatte være enigt i det ønskelige i Bortfaldet af det paagældende Vederlag, vil anse det for heldigt at fremsætte Forslag i den ommeldte Henseende.

I Henhold til det anførte skal man derfor efter Konference med

D'Hrr. inspectores quæsturæ tjenstligst foreslaa det indstillet til Ministeriet for Kirke- og Undervisningsvæsenet, at Finanslovkonto § 4. A. I. a. 5., Forskellige Indtægter, enten ved Ændringsforslag til 2den Behandling af Finanslovforslaget for 1913—14 eller ved Forslaget til Finansloven for 1914—15 foreslaas nedsat med 60 Kr., nemlig med det Beløb af tilsvarende Størrelse, som hidtil er udredet af Frue Kirke som dennes Bidrag til Administrationsudgifter."

Under 12. December 1912 indsendte Konsistorium Sagen til Ministeriet, idet det i Skrivelse af s. D. sluttede sig til Kvæstors Indstilling, og ved Skrivelse af 14. December s. A. bifaldt Ministeriets Indstillingen med Tilføjende, at Finanslovkonto § 4. A. I. a. 5. i Overensstemmelse hermed ved Forslag til Finanslov for Finansaaret 1914—15 vilde være at nedsætte med 60 Kr.

— Den 20. Juni 1912 modtog Konsistorium fra den akademiske Værge følgende Skrivelse:

„Ifølge Reglerne for „Frue Kirkes Fond af Hvidovre Kirkes Overskud", jfr. Ministeriets Skrivelse 6. Juni 1878 og Konsistoriums Vedtagelse af 3. Juli s. A. (Universitetets Aarbog 1877—78, S. 581—82) Post 3 har Konsistorium, „saa ofte dertil findes Anledning, at tage Bestemmelse, om nogen Del af Fondens Beholdning skal anvendes til Udgifter ved Frue eller Hvidovre Kirke, der ej maatte kunne dækkes af Aarets løbende Indtægter, eller skal overføres til Frue Kirkes Kapitalformue". Efter at jeg nu i et Aars Tid har fungeret som akademisk Værge for Frue Kirke og efterhaanden søgt at skaffe mig Oversigt over Forholdene, mener jeg at burde forelægge denne Sag for Konsistorium.

Til Indledning meddeles følgende Oversigt:

Frue Kirke arbejder for Tiden med et budgetteret aarligt Underskud af 3.000 à 4.000 Kr., hvilket Beløb maa søges tilvejebragt ved Ligningen til københavnske Kirker, jfr. herom Ministeriets Skrivelse af 17. Febr. 1903 og nedenfor. Underskuddet skyldes væsentligt de i 1903 til Hovedistandsættelsen af Kirken rejste Laan, der forrentes med 4 pCt. og aarligt afdrages med 2.400 Kr. Laanene vil være indfriede i 1924. Ved Ministeriets Skrivelse af 17. Febr. 1903 er givet Tilsagn om, at, saafremt der paa Grund af Udgifterne til Forrentning og Afdragning af de af Kirken optagne Laan til dens Hovedistandsættelse skulde fremkomme Underskud paa dens aarlige Budget, vil dette Underskud kunne tilvejebringes ved Ligning. Endnu skal bemærkes, at et tredie af Frue Kirke i fornævnte Anledning i 1902 optaget Laan paa oprindeligt 33.000 Kr. i Henhold til Ministeriets Skrivelse 29. Jan. 1903 forrentes og afdrages af Roskilde Domkirke, og at dette Laan vil være afbetalt i 1930.

Af *Hvidovre Kirkes* Indtægter kan gennemsnitligt paaregnes et aarligt Overskud af ca. 2.000 Kr., som i Henhold til de ovennævnte Regler ved Regnskabsaarets Slutning af den akademiske Værge indbetales til „Frue Kirkes Fond af Hvidovre Kirkes Overskud". Fondens Kapital udgør for Tiden 16 à 17.000 Kr.

Hvad nu angaar Spørgsmaalet om Anvendelse af Fondens Kapital, skal jeg først bemærke, at nogen Overførelse til Frue Kirkes Kapitalformue aldrig har fundet Sted. Fondens Midler er ifølge Konsistoriums Bestemmelser ordentligvis anvendte til ekstraordinære Udgifter ved Hvidovre eller Frue Kirke. Af større Beløb, som saaledes er afholdte af

Fonden, nævnes eksempelvis: 16.550 Kr. til Istandsættelse af Frue Kirkes Taarn (1888), 5.000 Kr. til Udvidelse af Hvidovre Sogns Kirkegaard (1901), 22.500 Kr. til Hovedistandsættelse af Frue Kirke (1903 og 1904). Enkelte Gange er Fondens Midler anvendte til Dækning af Frue Kirkes Underskud, jfr. nedenfor. Undertiden er Frue Kirkes Underskud blevet dækket ved direkte Overførelse af et tilsvarende Beløb af Hvidovre Kirkes Regnskabsoverskud, uden at det overførte Beløb har passeret Overskudsfonden.

Ligesaalidt som der tidligere har fundet nogen Overførelse Sted fra Fonden til Frue Kirkes Kapitalformue, kan jeg for Tiden anbefale nogen saadan. Fra Hvidovre Kirkes Side kan der vel ikke i Øjeblikket ventes noget Krav paa større ekstraordinære Udgifter. Derimod forestaar et saadant fra Frue Kirke. Ifølge Meddelelse fra den borgerlige Værge vil en Forandring af Tagkonstruktionen og Omdækning af Kobbertag over Frue Kirkes Skib snart blive nødvendig, og dertil vil udkræves ca. 22.000 Kr. Arbejdet vil kunne fordeles i 4 Parter og bør efter den borgerlige Værges Formening ikke foretages, før endelig Bestemmelse er truffen om det tilbudte Spir paa Frue Kirke, og dette eventuelt er anbragt. Det fonekommer mig at stemme med Fondens Formaal og den hidtil fulgte Praksis, at Fondens Midler reserveres til disse Udgifter for Frue Kirke, hvortil denne maatte rejse et nyt Laan, hvis de ikke kan dækkes af Fonden. Under disse Omstændigheder maa man vistnok være betænkelig ved at reducere Fondens Størrelse. Hertil kommer den Betragtning, at det er sket, at der er blevet nægtet Frue Kirke Ligningstilskud, efter Forlydende bl. a. fordi det formentes, at Fonden nok kunde træde hjælpende til ved Underskuddets Dækning, og Resultatet er da blevet, at Underskuddet er blevet dækket af Fonden; paa Gentagelse af en saadan Nægtelse maa man muligvis være forberedt. Jeg tør saaledes ikke for Øjeblikket gøre nogen Indstilling til Konsistorium om Anvendelse af Fondens Kapital.

Medens det under Forhandlingerne om Reglerne for „Frue Kirkes Fond af Hvidovre Kirkes Overskud“ oprindeligt vistnok var forudsat, at kun mindre Beløb forblev indestaaende i denne, saaledes at der, hver Gang Fonden havde naaet en vis Størrelse, f. Eks. 5.000 Kr., skulde tages nærmere Bestemmelse, om nogen Del af den skulde overføres til Frue Kirkes Kapitalformue, jfr. Universitetets Aarbog 1877—78, S. 575 ff., blev der i de endelige Regler ikke optaget Bestemmelse om nogen Maksimums-Størrelse for Fonden, idet det, som foran oplyst, kun hedder, at Konsistorium, „saa ofte dertil findes Anledning“ tager Bestemmelse, om nogen Del af Fondens Beholdning skal anvendes til Udgifter ved Frue eller Hvidovre Kirke . . . . . . eller skal overføres til Frue Kirkes Kapitalformue. Som Følge heraf er Fondens Midler blevne opsparede, indtil *ekstraordinære* Formaal har lagt Beslag paa dem, hvorimod Kirken ikke har kunnet drage Gavn af Fonden til sin *ordinære* Drift, hvilket derimod vilde have været Tilfætdet, saafremt periodiske Overførelser til Kirkens Kapital havde fundet Sted, idet Kirken da paa sit ordinære Budget vilde kunde regne med den deraf faldende Renteindtægt. Der rejser sig da det Spørgsmaal, om ikke Fondens Renter burde afgives til Frue Kirke som en Del af dennes Aarsindtægt, hvorved Kirken vilde blive i Stand til at nedsætte sine Fordringer om aarligt Ligningstilskud. Med Hovedtanken i Reglerne af 1878, nemlig at Hvidovre Kirkes aarlige Overskud hører til Frue Kirkes Kapitalformue, vilde det formentlig stemme vel, at Over-

skuddets Renter tilfaldt Frue Kirke som en Del af dens Aarsindtægt, og at Reglerne for Fonden ikke fastsætter dette, kunde staa i Forbindelse med, at man oprindeligt ikke har tænkt sig større Summer opsparede i Fonden. Paa den anden Side vil jo Afgivelsen af Renterne hæmme Fondens Vækst og derved dens Hjælpeevne, som der efter det oplyste i en nærmere Fremtid vil stilles betydelige Krav til. Men jeg har dog ment, uden i saa Henseende at gøre nogen Indstilling, at burde forelægge Spørgsmaalet om en Afgivelse af Fondens Renter til Frue Kirkes løbende Udgifter — en Foranstaltning, der formentlig som Afvigelse fra Reglerne af 1878 vilde udkræve Ministeriets Samtykke — for Konsistorium til Overvejelse".

Over Sagen indhentede Konsistorium en Erklæring fra Kvæstor af 23. November 1912, hvori bl. a. var udtalt:

„Forinden man gaar over til at udtale sig over de af Frue Kirkes akademiske Værge saaledes rejste Spørgsmaal, skal man til nærmere Belysning af Sagen meddele nogle orienterende Oplysninger med Hensyn til Kirkens økonomiske Stilling.

De *Kapitaler*, der staar til Kirkens Raadighed, er følgende:

1. Frue Kirkes Kapitalformue, der den 1. Januar d. A. udgjorde ca. 133.400 Kr. Renterne af Kapitalen, for Tiden ca. 5.200 Kr. aarlig, indgaar som Indtægt paa den akademiske Værges Regnskab.
2. Frue Kirkes ekstraordinære Bygningsfond, der den 1. Januar d. A. udgjorde ca. 12.450 Kr. Renterne oplægges til Forøgelse af Kapitalen. Fondens Formaal er ifølge kgl. Resolution af 25. December 1832 a) Udredelsen af de Omkostninger, der er forbundne med Anskaffelse, Transport m. v. af de Kunstværker, som Kirken endnu ganske mangler eller kun har i Gibsafstøbning og b) Bestridelse af de overordentlige Udgifter, som ved særdeles indtræffende Omstændigheder maatte gøres fornødne til Vedligeholdelsen af Kirken og dens Inventarium, for saavidt den ikke af sine egne Midler kan udrede dem.
3. Frue Kirkes Fond af Hvidovre Kirkes Overskud. Kapitalen udgør, som ovenfor anført, for Tiden ca. 17.000 Kr. Renterne oplægges ordinært til Forøgelse af Kapitalen.

Med Hensyn til Kirkens aarlige *Regnskaber* bemærkes, at disse i de senere Aar, naar den akademiske Værges og den borgerlige Værges Regnskaber sammendrages, har balanceret med følgende Beløb:

1906—07: 26.394 Kr. 91 Øre, hvoraf 3.000 Kr. dækkedes af Ligningen til de københavnske Kirker.

1907—08: 27.407 Kr. 80 Øre, hvoraf 4.000 Kr. dækkedes af Ligningen til de københavnske Kirker.

1908—09: 25.452 Kr. 08 Øre, hvoraf 1.656 Kr. dækkedes af Ligningen til de københavnske Kirker.

1909—10: 25.593 Kr. 18 Øre, hvoraf 2.772 Kr. 39 Øre dækkedes ved Overførelse af et tilsvarende Beløb fra Hvidovre Kirkes Regnskab.

1910—11: 22.661 Kr. 30 Øre.

Det bemærkes herved, at der i Aarene 1906—07, 1907—08 og 1908—09 er indbetalt henholdsvis 1.500 Kr., 2.000 Kr. og 1.000 Kr. til Forøgelse af Kirkens Kapitalformue.

De vigtigste af de Kirken tilfaldende Indtægter er følgende:

Jordebogsindtægter, der indbringer .... 5 à 6.000 Kr. aarlig.

Erstatning for Kirkegaardenes Overgang til Københavns Kommune .... 3.300 - —

Renter af Kapitalformuen, for Tiden .... ca. 5.200 Kr. aarlig,
Renter af Gravstedslegater .... ca. 1.700 - —
Stolestadepenge .... ca. 2.000 - —
Indtægter af Klokkeringning m. v. .... ca. 1.000 - —

De Kirken tilfaldende Indtægter maatte under normale Forhold paaregnes at kunne dække de ordinære Udgifter, saafremt der ikke paahvilede Kirken Forpligtelse til Forrentning og Afdragning paa Laan, en Forpligtelse, der for Tiden medfører en aarlig Udgift for Kirken paa ca. 3.600 Kr. De af Frue Kirke stiftede Laan er følgende:

	Kr. Ø.
1. Laan af Sjællands Stiftsøvrighed, oprindelig 20.000 Kr., nu nedbragt til	11.500.
forrentes med 4 pCt. p. a. og afdrages med 500 Kr. i hver Termin.	
2. Laan af Fyens Stiftsøvrighed, oprindelig 28.000 Kr., nu nedbragt til	16.100.
forrentes med 4 pCt. p. a. og afdrages med 700 Kr. i hver Termin.	
3. Laan af Universitetets Legatkasse, oprindelig 33.000 Kr., nu nedbragt til	24.981. 86
forrentes og afdrages med 990 Kr. i hver Termin.	

Forrentningen og Afdragningen af dette sidstommeldte Laan paahviler dog ikke Frue Kirke, idet denne Byrde er overtagen af Roskilde Domkirkes Midler. Det er derfor kun Afdragningen paa de to førstnævnte Laan, 1.000 + 1.400 Kr. aarlig, og Forrentningen af de resterende Kapitaler, der kommer til at tynge paa Frue Kirkes Budget. Den Kirken i saa Henseende paahvilende Udgift udgjorde i sidste Regnskabsaar ca. 3.600 Kr.

Det vil af det foregaaende ses, at Frue Kirkes Hjælpekilder kun er ringe. *Kapitalformuen* maa praktisk set betragtes som urørlig, idet man ikke kan tage sin Tilflugt til den til Bestridelse af ekstraordinære Udgifter uden at forringe den til de aarlige Udgifters Afholdelse uundværlige Renteindtægt. Kirken har derfor ogsaa set sig tvungen til Optagelsen af de ovennævnte Laan til Udredelsen af Udgifterne ved ekstraordinære Bygningsforanstaltninger. *Den ekstraordinære Bygningsfond* er forholdsvis ubetydelig og vil kun i meget begrænset Omfang kunne træde hjælpende til overfor ekstraordinære Udgifter. *Fonden af Hvidovre Kirkes Overskud* er saaledes den eneste Hjælpekilde af større Betydning, som Frue Kirke kan regne med til Bestridelse af Udgifterne ved ekstraordinære Arbejder. Af Hvidovre Kirke indbetales nogenlunde regelmæssigt 2.000 Kr. aarlig til Overskudsfonden, og denne kan derfor i Løbet af forholdsvis faa Aar, navnlig naar Renterne stadig lægges til Kapitalen, opnaa en antagelig Størrelse.

Som det af Professor, Dr. jur. Lassen er anført, forestaar der en større Istandsættelsesudgift ved Frue Kirke, idet der til Forandring af Tagkonstruktionen og Omdækning af Kobbertag over Kirkens Skib vil udkræves et Beløb af ca. 22.000 Kr. Da dette Arbejde vil kunne fordeles paa 4 Parter og eventuelt vil blive udsat, til det tilbudte Spir er blevet anbragt paa Kirkens Taarn, vil Overskudsfonden under Forudsætning af, at Fondens Vækst fortsættes paa den nu anvendte Maade, fuldtud kunne udrede den dermed forbundne Udgift, og det kan endog forventes, at der

efter Arbejdets Afslutning vil være en ikke helt ubetydelig Sum tilbage, som kan danne Grundlaget for en ny Oplægning. Saafremt Overskudsfonden ikke havde været til Raadighed, havde Kirken ikke haft anden Udvej end at optage nyt Laan, og en saadan Foranstaltning maatte under Hensyn til Kirkens vanskelige Kaar have vakt megen Betænkelighed. Men naar Forholdet saaledes er det, at det for Kirkens hele Økonomi er af overvejende Betydning, at der i Overskudsfonden i størst muligt Omfang er Midler til Raadighed til Imødegaaelse af ekstraordinære Udgifter, forekommer det Kvæsturen utilraadeligt uden tvingende Nødvendighed at skride til en Forringelse af Fondens Ydeevne; men en ikke ubetydelig Forringelse vilde netop indtræde, om Kirken lagde Beslag paa den aarlige Renteindtægt. Selv om der nu kun paaregnes i en nærmere Fremtid at ville blive Brug for de ovennævnte 22.000 Kr. til Tagets Istandsættelse, kan man ikke vide, i hvilket Øjeblik der vil blive stillet Krav til store Udgifter udover, hvad der nu kan forudses, og det vil da være af overordentlig Betydning, at der er sikret Kirken en saa stor Nødhjælps-Kapital som overhovedet muligt. At den aarlige Rente kom til at indgaa som almindelig Indtægt paa Kirkens Aarsregnskab, vilde desuden kun i forholdsvis ringe Grad hjælpe til Forbedring af Kirkens Status. Renten vilde efter Kapitalens nuværende Størrelse blive ca. 680 Kr. aarlig, og et saadant Beløb betyder dog ikke særlig meget i et Regnskab, der har en Udgiftsside paa ca. 25.000 Kr. Det aarlige Ligningstilskud har som ovenfor anført i Aarene 1906-07—1908-09 været henholdsvis 3.000 Kr., 4.000 Kr., 1.656 Kr. og har i Regnskabsaaret 1911—12 udgjort 3.575 Kr. For Ligningen spiller det kun en underordnet Rolle, at der af disse Beløb kunde være sparet nogle Hundrede Kroner aarlig, men for Kirken er det derimod af stor Vigtighed, at det kan forstærke sin Hjælpefond med de aarlige Renter, idet netop Renternes Henlæggelse til Kapitalen i høj Grad bidrager til dennes hurtige Vækst. Naar det saaledes formentlig maa erkendes, at det under Hensyn til Frue Kirkes hele økonomiske Stilling er af indgribende Betydning, at der intet forandres i den af Kirken hidtil fulgte Praksis at oplægge Overskudsfondens Renter til Forøgelse af dennes Kapital, maa det forekomme Kvæsturen at være forsvarligt ogsaa vedblivende at følge denne Fremgangsmaade, og man skal derfor efter Konference med inspectores quæsturæ bringe i Forslag, at Konsistorium træffer Afgørelse i den paagældende Sag i Overensstemmelse med den af Kvæsturen saaledes hævdede Betragtning“.

Ved Skrivelse af 17. Decbr. 1912 meddelte Konsistorium den akademiske Værge, at det med ham var enigt i, at der ikke for Tiden var Anledning til at træffe nogen Bestemmelse med Hensyn til Fondens Beholdning, ligesom man ej heller fandt Grund til at forandre den hidtil fulgte Praksis, hvorefter Fondens Renter oplægges til Forøgelse af dens Kapital.

— I Anledning af det i Rigsdagssamlingen 1912—13 af Ministeriet fremsatte „Forslag til Lov om Kirkers Bestyrelse m. m.“, i hvis § 7 var indeholdt Bestemmelsen: „Udlejning af Kirkens Stolestader maa fremtidig ikke finde Sted“, indsendte Konsistorium d. 13. Febr. 1913 til Ministeriet følgende Henvendelse fra Inspektionen for Vor Frue Kirke:

„I Anledning af det Rigsdagen forelagte Forslag til Lov om Kirkers Bestyrelse m. m. mener Inspektionen at burde henlede Konsistoriums Op-

mærksomhed paa den Betydning, som en eventuel Anvendelse af Forslagets § 7 paa Vor Frue Kirke vil have for Kirkens økonomiske Forhold.

Efter de Oplysninger, som gives i den af Universitetets Kvæstor d. 23. Novbr. f. A. til Konsistorium afgivne Betænkning, der er tilstillet Inspektionen med Konsistoriums Skrivelse af 17. Decbr. f. A., er Vor Frue Kirkes økonomiske Forhold nu, efter at Tiendeafløsningen har fundet Sted, saaledes, at der arbejdes med et aarligt Underskud af 3 à 4.000 Kr., som maa tilvejebringes ved Ligning. Dette betyder, at Kirkens regelmæssige aarlige Udgifter — under de nuværende Lønningsforhold ved Kirken — netop nogenlunde vil kunne dækkes af dens aarlige Indtægter, naar Byggelaanene, som for Tiden afdrages og forrentes med ca. 3.500 Kr. aarlig, er indfriede.

Stolestadepengene udgør for Tiden knapt 2.000 Kr. aarligt. Naar de i Henhold til Udkastets § 7 bortfalder, vil der altsaa indtil videre behøves et aarligt Ligningstilskud af 5 à 6.000 Kr., og efter Laanenes Indfrielse et aarligt permanent Tilskud af ca. 2.000 Kr., der yderligere vil forøges ved de Lønningsforhøjelser, som allerede har vist sig og efterhaanden vil vise sig fornødne".

Ved Indsendelsen af denne Skrivelse vedlagde Konsistorium en Afskrift af Kvæstors foran S. 1462—64 aftrykte Erklæring af 23. Novbr. 1912.

— Fra Inspektionen for Vor Frue Kirke modtog Konsistorium d. 6. Jan. 1913 følgende Henvendelse:

„Da der i det sidste Aar gentagende har været rettet Henvendelse fra Kirkens Korpersonale om at faa Opholdsværelset i Kirken bedre opvarmet, end det hidtil har været, idet Personalet, selv med Overtøj paa, sidder og fryser, naar den ydre Temperatur er under Frysepunktet, tillader Inspektionen sig at indstille til Konsistoriums Approbation, at man anbringer større Ovne i Forbindelse med det i Kirken værende Varmeværk, hvilket vil andrage ca. 700 Kr., og for at raade Bod paa det Varmetab, som finder Sted ved, at Varmen nu staar i Overdelen af det ca. 8,79 m høje Lokale, indlægger et let Loft i ca. 4,5 m's Højde; man vil derved bespare en Del i Brændselsforbruget. Bekostningen herved vil blive ca. 500 Kr. Altsaa ialt ca. 1.200 Kr., se vedlagte Tegning".

Om Sagen indhentede Konsistorium en Erklæring af 12. April s. A. fra Kvæstor, hvori bl. a. var udtalt:

„I Anledning af det saaledes foreliggende Andragende skal man for Universitetskvæsturens Vedkommende udtale, at der efter det i Sagen oplyste synes at burde drages Omsorg for en bedre Indretning af Opvarmningsforholdene i det paagældende Lokale inden Vinterens Komme, men at det paa det tilstedeværende Grundlag synes vanskeligt at danne sig noget Skøn om, hvorvidt det stillede Forslag er i enhver Henseende anbefalelsesværdigt. Da der nemlig ikke findes nogen nærmere teknisk Redegørelse i Sagen lige saa lidt som noget Overslag over de til Arbejdet medgaaende Udgifter, kan det ikke ses, om det virkelig vil være nødvendigt at ofre 1.200 Kr. paa Forbedring af Opvarmningsforholdene. Der findes saaledes ingen Besvarelse paa det Spørgsmaal, som naturligt rejser sig, om det vil være nødvendigt baade at anbringe større Ovne og indlægge det foreslaaede Loft, eller om ikke de nuværende Ovne vil kunne give tilstrækkelig Varme, naar det ny Loft anbringes og Lokalets Rumfang derved ind-

skrænkes til omtrent Halvdelen af det nuværende. Efter det saaledes anførte skal man foreslaa Konsistorium at anmode Kirkeinspektionen om at tilvejebringe yderligere Oplysning i Sagen til Bedømmelse af Nødvendigheden af de foreslaaede Foranstaltninger, hvorhos man skal henstille, om det efter Omstændighederne maatte findes ønskeligt at søge indhentet en Udtalelse fra den kgl. Bygningsinspektør med Hensyn til det kunstnerisk forsvarlige i Anbringelsen af det foreslaaede Loft. Da det ved en Gennemgang af Frue Kirkes i Universitetets Aarbog refererede Bygningssager ikke klart har kunnet ses, i hvilke Tilfælde saadanne Sager skal forelægges Ministeriet for Kirke- og Undervisningsvæsenet til Godkendelse, skal man derhos ganske henstille, om det vil findes fornødent at indhente ministeriel Approbation paa Arbejdets Foretagelse. I denne Forbindelse skal det anføres, at da Stiftsprovsten er Medlem af Kirkeinspektionen, maa Synets Samtykke til Foretagendet formenes at være givet ved hans Tiltrædelse af Andragendet. Sluttelig skal man bemærke, at der, efter hvad der er Kvæstor bekendt, ved Affattelsen af Frue Kirkes Budget for 1913—14 er taget Hensyn til det heromhandlede Arbejde, saaledes at der er beregnet et Beløb af 1.200 Kr. til Bestridelse af de dermed forbundne Omkostninger“.

I Anledning af Kvæstors Erklæring indhentede Konsistorium en supplerende Indstilling af 30. April 1913 fra Kirkens Inspektion, saalydende:

„I Anledning af Konsistoriums meget ærede Forespørgsel i Skrivelse af 19. ds., foranlediget af en vedlagt Erklæring af 12. ds. fra Universitetets Kvæstor over den af Inspektionen under 6. Januar d. A. fremsendte Indstilling til Konsistoriums Approbation af et Beløb ca. Kr. 1.200 til Forbedring af Opvarmningen af Korpersonalets Opholdsværelse i Vor Frue Kirke, skal man tillade sig at anføre følgende:

Naar Inspektionen ikke har fremsendt teknisk Redegørelse og indhentede Overslag, ligger det i, at man er gaaet ud fra, naar man fremsender Sager som den foreliggende, med Anmodning om at maatte anvende nærmere angivne Beløb, at saa ikke alene Nødvendigheden af saadant var vel overvejet og anbefalelsesværdigt, men ogsaa at de af Inspektionens bygningskyndige Medlem foretagne Beregninger og indhentede Overslag var tilstrækkelig Borgen for, at Bekostningen var udarbejdet med Kirkens Tarv for Øje.

I foreliggende Sag har der været konfereret med Firmaet Bonnesen & Danstrup, der for nogle Aar siden, ved Kirkens Hoved-Restaurering, omordnede Varmeapparatet og er nøje kendt med det, samt stadig fører Tilsyn med det og udfører forefaldende Vedligeholdelsesarbejder; Resultatet af Konferencerne blev de Forslag, som er vist i den Sagen vedlagte Tegning, Bilag I, samt en teknisk Redegørelse og Overslag, som man, i Henhold til ovenstaaende, formente var overflødigt at vedlægge, men som altsaa nu fremsendes som Bilag II.

Hvad det omtalte Loft angaar, er det ikke absolut givet, at man behøver at anbringe det, og i saa Fald disponeres der ikke over det anførte Beløb ca. 500 Kr.; det vil først vise sig efter at Ovnene er opstillede, og efter at der har været fyret i nogen Tid — en Vinter — om Luftstrømninger vil foraarsage Træk.

Derfor har man ment, at det til den Tid var tids nok at besvære Hr. kgl. Bygningsinspektør Borch med Sagen, idet man er gaaet ud fra, at

noget kunstnerisk uforsvarligt kunde der aldrig blive Tale om at man vilde komme ind paa; men Inspektionen vil helst undgaa Loftet, da det aldrig er heldigt at have døde Rum staaende i en Bygning, og som saadant maa Overrummet betragtes, idet det projekterede Loft af økonomiske Grunde er tænkt saa let bygget, at det ikke kan belastes udover at 1 à 2 Mand kan gaa hen over det, hvorfor man ikke har ment at indrette Dør til Rummet, for at det ikke i Fremtiden skulde blive benyttet som Pakrum for Tæpper, Arkivsager o. l.

Skulde det vise sig nødvendigt at anbringe Loftet, er det selvfølgeligt, at Inspektionen henvender sig herom til kgl. Bygningsinspektøren — saa vel som i alle Sager der kræver Bygningsforandringer i Kirken — som, da Kirken ikke har nogen fast Arkitekt, paa Forespørgsel én Gang for alle har givet Løfte om, at man maa komme til ham, naar der maatte forefalde noget".

Konsistorium indhentede derefter en ny Erklæring af 23. Juni 1913 fra Kvæstor, hvori bl. a. var udtalt:

„Efter det saaledes oplyste skal man under Henvisning til, hvad der i Skrivelse herfra af 12. April d. A. er udtalt om, at der ved Affattelsen af Frue Kirkes Budget for 1913—14 formenes at være taget Hensyn til de af de heromhandlede Arbejder følgende Udgifter, tjenstligst foreslaa det bifaldet, at der til Forbedring af Ovnene i Korpersonalets Opholdsværelse i Frue Kirke i indeværende Finansaar anvendes et Beløb af ca. 700 Kr., samt at der, saafremt Forholdene maatte gøre det ønskeligt, med en Bekostning af ca. 500 Kr. indlægges et let Loft i vedkommende Lokale i en Højde af 4,5 m, idet man derhos ganske skal henstille, om det i et Tilfælde som det foreliggende vil være fornødent at indhente ministeriel Approbation paa Arbejdets Foretagelse. Endelig skal man henstille til Konsistorium, om der med Hensyn til Arbejdets nærmere Ordning findes Anledning til at indhente en Udtalelse fra den kgl. Bygningsinspektør."

Ved Skrivelse af 27. Juni 1913 meddelte Konsistorium Kirkens Inspektion, at det bifaldt, at der i Finansaaret 1913—14 af Kirkens Midler blev afholdt et Beløb af indtil 700 Kr. til den foreslaaede Opstilling af Ovne, medens det, efter de af Inspektionen i Skrivelse af 30. April s. A. givne Oplysninger, ikke mente at burde tage Stilling til Spørgsmaalet om Anbringelse af det paagældende Loft, forinden ny Indstilling herom blev forelagt Konsistorium af Inspektionen, efter at Ovnene var opstillet og deres Varmeevne prøvet.

— Fra Enken efter 2den Graver ved Vor Frue Kirke, M. T. Jensen, der ved Ministeriets Resolution af 15. Juni 1908 havde faaet tillagt en aarlig Understøttelse af 325 Kr., Aarb. 1907—08, S. 458, modtog Konsistorium et af Kirkens Inspektion anbefalet Andragende om Forhøjelse af den nævnte Understøttelse med 100 Kr., hvilket Andragende af Konsistorium 18. Juni 1913 med dets Anbefaling blev indsendt til Ministeriet. Ved Skrivelse af 2. Juli s. A. meddelte Ministeriet, at det intet fandt at erindre imod, at den Andragerinden tillagte Understøttelse blev forhøjet med 50 Kr. til 375 Kr. aarlig, hvorved den vilde udgøre $^1/_8$ af hendes afdøde Mands Indtægter.

Aarets Udgift.			Legater og Fonds Status den 31te December 1913.			
Til Eforerne og Andre er udbetalt.		gjort rentebærende.	Rentebærende Kapital.	Kontant Beholdning.		Deponerede Summer.
af den kontante disponible Beholdning.	Depositum.			til Oplæg.	til Udbetaling.	
Kr. Ø.	Kr. Ø.	Kr. Ø.	Kr. Ø.	Kr. Ø.	Kr. Ø.	Kr. Ø.
2 530. 38	»	»	65 300.	»	»	»
707. 18	»	200.	19 200.	24. 44	»	»
»	»	150.	150.	23. 37	»	»
7) 148. 74	»	»	3 838. 71	»	»	»
7) 50. 54	»	»	1 304. 43	»	»	»
249. 88	»	»	6 448. 37	»	»	»
8) 195. 72	»	»	5 051.	»	»	»
381. 70	»	»	9 850. 66	»	»	»
353. 12	»	»	8 854. 25	»	»	»
7) 390. 60	»	»	10 080. 02	»	»	»
»	624. 14	»	»	»	»	10. 29
9) 238. 47	»	»	5 865. 54	»	1. 38	»
282. 22	»	»	7 128. 99	»	»	»
1 329. 84	»	»	33 903. 25	»	»	»
7) 651. 48	»	»	16 812. 72	»	»	»
10) 930.	»	»	24 000.	»	»	»
7) 216.	»	»	5 400.	»	»	»
11) 249. 94	»	»	6 500.	»	28. 81	»
28. 16	»	»	726. 58	»	»	»
8 933. 97	624. 14	350.	230 414. 52	47. 81	39. 19	10. 29

…get for Administrationsgebyr. 5) Kursvinding ved Kjøb af offentlige Obligationer efter kontant Indfrielse af e… Andel i Renten 40 Kr. + Bogindkjøb 198 Kr. 47 Ø. = 238 Kr. 47 Ø. 10) Polytekn. Læreanstalt 465 Kr. + F…

Løbe-Nr.	Legater og Fonds.	Legater og Fonds Status den 31te December 1912. Rentebærende Kapital.	Kontant Beholdning til Oplæg.	Kontant Beholdning til Udbetaling.	Deponerede Summer.	Aarets Indtægt. Renter og Udbytte Ialt.	fordelt saaledes: 1/32 til Universitetet.	bestemt til Oplæg	til Udbetaling.	Kapital omsat til Kontant.	Af Eforerne og Andre er indbetalt til Oplæg.	som Depositum.	Aarets Udgift. Til Eforerne og Andre er udbetalt. af den kontante disponible Beholdning.	Depositum.	gjort rentebærende.	Legater og Fonds Status den 31te December 1913. Rentebærende Kapital.	Kontant Beholdning. til Oplæg.	til Udbetaling.	Deponerede Summer.
		Kr. Ø.	Kr. Ø.	Kr. Ø.	Kr. Ø.	Kr. Ø.	Kr. Ø.	Kr. Ø.	Kr. Ø.	Kr. Ø.	Kr. Ø.	Kr. Ø.	Kr. Ø	Kr. Ø.	Kr. Ø.	Kr. Ø.	Kr. Ø.	Kr. Ø.	Kr. Ø.
1.	Arna-Magnæanske Stiftelse til Udgivelse af gamle nordiske Manuskripter, se Extrakt af Eforiregnskabet, nedenfor Nr. 8 e	65 300.	»	»	»	2 612.	81. 62	»	2 530. 38	»	»	»	2 530. 38	»	»	65 300.	»	»	»
2.	Konrad Gislasons Fond for den Arna-Magnæanske Stiftelse	19 000.	12. 29	»	»	730.	22. 82	»	707. 18	»	5) 212. 15	»	707. 18	»	200.	19 200.	24. 44	»	»
	Sammes Underkonto for Gravsteds Erhvervelse	»	»	»	»	»	»	»	»	»	6) 173. 37	»	»	»	150.	150.	23. 37	»	»
3.	Bartholins, B., Legat til Professorernes Husleie	3 838. 71	»	»	»	153. 54	4. 80	»	148. 74	»	»	»	7) 148. 74	»	»	3 838. 71	»	»	
4.	Bartholins, Fru, Legat til Biblioteket	1 304. 43	»	»	»	52. 18	1. 64	»	50. 54	»	»	»	7) 50. 54	»	»	1 304. 43	»	»	»
5.	Bartholin-Finckes Legat til den botaniske Have, Regensalumner og Fattige	6 448. 37	»	»	»	257. 94	8. 06	»	249. 88	»	»	»	249. 88	»	»	6 448. 37	»	»	»
6.	Bartholinianum & Roemerianum legatum, til det astronomiske Observatorium og til Studerende	5 051.	»	»	»	202. 04	6. 32	»	195. 72	»	»	»	8) 195. 72	»	»	5 051.			
7.	Brochmand-Mule-Fuirens Legater til Dækning af Underbibliothekarens Lønning, fremdeles til Professorenker og Studenter, endelig til Universitetsbibliotheket samt fysiske og mathematiske Observationer	9 850. 66	»	»	»	394. 02	12. 32	»	381. 70	»	»	»	381. 70	»	»	9 850. 66	»	»	»
8.	Bülows Legat til botanisk Blomstertegning og den botaniske Have	8 854. 25	»	»	»	354. 18	1) 1. 06	»	353. 12	»	»	»	353. 12	»	»	8 854. 25	»	»	
9.	Christian den Syvendes Legat til den botaniske Have	10 080. 02	»	»	»	403. 20	12. 60	»	390. 60	»	»	»	7) 390. 60	»	»	10 080. 02	»	»	
10.	Eibeschütz' Legat til Biblioteket (Legatets Kapitalformue beroer ikke ved Universitetskvæsturen)	»	»	»	34. 43	»	»	»	»	»	»	600.	»	624. 14	»	»	»	»	10. 29
11.	Elerts Legat til Biblioteket	5 865. 54	»	12. 57	»	234. 62	7. 34	»	227. 28	»	»	»	9) 238. 47	»	»	5 865. 54	»	1. 38	»
12.	Fuirens, Th., Legat til Reiseunderstøttelser, til det zoologiske og mineralogiske Museum samt den fysiske Instrumentsamling	7 128. 99	»	»	»	285. 16	2) 2. 94	»	282. 22	»	»	»	282. 22	»	»	7 128. 99	»		
13.	Hopners Legat til Indtægt for Universitetet, til Reiseunderstøttelser, Sygehjælp og Universitetsbibliotheket	33 903. 25	»	»	»	1 356. 14	3) 26. 30	»	1 329. 84	»	»	»	1 329. 84	»	»	33 903. 25	»	»	
14.	Juliane Maries, Dronning, Legat til Dækning af Lønningen for Professor artis obstetriciæ	16 812. 72	»	»	»	672. 50	21. 02	»	651. 48	»	»	»	7) 651. 48	»	»	16 812. 72	»	»	
15.	Kratzensteins Legat til Professor physices og den fysiske Instrumentsamling	24 000.	»	»	»	960.	30.	»	930.	»	»	»	10) 930.	»	»	24 000.	»	»	»
16.	Kølpins Legat til Biblioteket	5 400.	»	»	»	216.	4) »	»	216.	»	»	»	7) 216.	»	»	5 400.	»	»	»
17.	Lausens Legat til det zoologiske Museum	6 500.	»	28. 81	»	258.	8. 06	»	249. 94	»	»	»	11) 249. 94	»	»	6 500.	»	28. 81	
18.	Luxdorphs Legat til Biblioteket	726. 58	»	»	»	29. 06	» 90	»	28. 16	»	»	»	28. 16	»	»	726. 58	»	»	»
	At overføre...	230 064. 52	12. 29	41. 38	34. 43	9 170. 58	247. 80	»	8 922. 78	»	385. 52	600.	8 933. 97	624. 14	350.	230 414. 52	47. 81	39. 19	10. 29

1) Af 8 000 Kr., som ere perpetuerede i Sanderumgaard, svares ikke Administrationsgebyr. 2) Administrationsgebyr erlægges kun af 1/3 af Renten. 3) Administrationsgebyr erlægges kun af Renten af 21 040 Kr. 4) Fritaget for Administrationsgebyr. 5) Kursvinding ved Kjøb af offentlige Obligationer efter kontant Indfrielse af en Kapital. 6) Indbetalt kontant (herunder et for flere Terminer erlagt Rentebeløb paa 5 Kr.). 7) Afgivet til Universitetet. 8) Universitetet 75 Kr. 18 Ø. + Stipendier 120 Kr. 54 Ø. = 195 Kr. 72 Ø. 9) Bibliothekarens Andel i Renten 40 Kr. + Bogindkjøb 198 Kr. 47 Ø. = 238 Kr. 47 Ø. 10) Polytekn. Læreanstalt 465 Kr. + Professor physices 465 Kr. = 930 Kr. 11) Udbetalt til Bankdirektør Esmann, gift med Legatstifterens Pleiedatter.

Løbe-Nr.	Legater og Fonds.	Legater og Fonds Status den 31te December 1912. Rentebærende Kapital.	Kontant Beholdning til Oplæg.	Kontant Beholdning til Udbetaling.	Deponerede Summer.	Aarets Indtægt. Renter og Udbytte Ialt	fordelt saaledes: afgivet til Universitetet	fordelt saaledes: henlagt til Oplæg	fordelt saaledes: til Udbetaling.	Kapital omsat til Kontant	Af Eforerne og Andre er indbetalt til Oplæg.	Af Eforerne og Andre er indbetalt som Depositum.	Aarets Udgift. Til Eforerne og Andre er udbetalt af den kontante disponible Beholdning.	Til Eforerne og Andre er udbetalt Depositum.	gjort rentebærende.	Legater og Fonds Status den 31te December 1913. Rentebærende Kapital.	Kontant Beholdning til Oplæg.	Kontant Beholdning til Udbetaling.	Deponerede Summer.
		Kr. Ø.	Kr. Ø.	Kr. Ø.	Kr. Ø	Kr. Ø.	Kr. Ø.	Kr. Ø.	Kr. Ø.	Kr. Ø.	Kr. Ø.	Kr. Ø.	Kr. Ø.	Kr. Ø.	Kr. Ø.	Kr. Ø.	Kr. Ø.	Kr. Ø.	Kr. Ø.
	Overført...	230 064. 52	12. 29	41. 38	34. 43	9 170. 58	247. 80		8 922. 78	»	385. 52	600.	8 933. 97	624. 14	350.	230 414. 52	47. 81	30. 19	10. 29
19.	Meyers, Hofraad, Legater:																		
	Konto I. til det normal-anatomiske og det pathologiske Museum	21 360.	»	»		854. 40	26. 70		827. 70	»	»	»	3) 827. 70	»	»	21 360.	»	»	»
	Konto II. til Studerende	14 000.				560.	17. 50		542. 50	»	»	»	542. 50	»	»	14 000.	»	»	»
	Konto III. til den botaniske Have	6 000.				240.	7. 50		232. 50	»	»	»	3) 232. 50	»	»	6 000.	»	»	»
20.	Moltkes, J. G., Greve, Legater: (Se det særlige Regnskab nedenfor Nr. 4.)																		
	Konto I. til Gavn for det naturhistoriske Studium	20 000.		255.		800.	25		775.	»	»	»	1 030.	»	»	20 000.			
	Konto II. til det zoologiske og det mineralogiske Museum	95 150.		407. 39		3 806.	87. 68		3 718. 32	»	»	»	4 089. 28	»	»	95 150.	»	36. 43	
	Konto III. til aarlig Tilvæxt for de nævnte Museer	10 000.	»	»		400.			400.	»	»	»	400.	»	»	10 000.	»	»	
	Konto IV. til naturhistoriske Forelæsninger	10 000.				400.			400.	»	»	»	400.	»	»	10 000.	»	»	
	Konto V. til Universitetsbibliotheket	35 000.	»	148. 14		1 400			1 400.	»	»	»	1 522. 48	»	»	35 000.	»	25. 66	
	Konto VI. Reservefonden	13 000.	72. 38	»		493	15. 40	477. 60		»	202. 73	»	»	»	700.	13 700.	52. 71	»	
21.	Rostgaards Legater:																		
	Konto I. til Dækning af Lonningerne for Professor Rostgardianus og Universitetsbibliothekaren samt til Universitetsbibliotheket	46 000.				1 840.	57. 50		1 782. 50	»	»	»	3) 1 782. 50	»	»	46 000.			
	Konto II. til Husleieportion for Professor Rostgardianus	10 322. 52		»		412. 90	12. 90		400.	»	»	»	4) 400.	»	»	10 322. 52	»	»	
	Konto III. til Professorernes Distributs samt til Eforus	5 302.				212. 08	6. 62		205. 46	»	»	»	5) 205. 46	»	»	5 302.	»	»	
	Konto IV. til Regensalumner	4 808. 39				192. 34	6. 02		186. 32	»	»	»	186. 32	»	»	4 808. 39	»	»	
	Konto V. til Belonning for en Disputats	2 020.			265. 89	80. 80	2. 52		78. 28	»	»	78. 28	78. 28	»	»	2 020.	»	»	344. 17
	Konto VI. til Legatkapitalens Fremvæxt	6 800.	13. 10			274	8. 56	265. 44	»	»	»	»	»	»	250.	7 050.	28. 54		»
22.	Salomonsens, Ellen, Fru, Legat til Bogers Anskaffelse for Laboratoriet for alm. Pathologi	5 000.	»	»		200.	1)		200.	»	»	»	6) 200.	»	»	5 000.			
23.	Schous Legat til Bibliotheket	8 900.	10. 34	»		356.	11. 12		344. 88	»	4. 55	»	344. 88	»	»	8 900.	14. 89	»	
24.	Trellunds Legat til samme	12 000.				480.	15.		465.	»	»	»	3) 465.	»	»	12 000.	»	»	
25.	Wads, Etatsraadinde, Legat til det zoologiske og det mineralogiske Museum	600.	»	»		24.	76		23. 24	»	»	»	3) 23. 24	»	»	600.	»	»	
26.	Steenstrups, Dr. Kr. J. V., til det mineralogiske Museum					1 655.			1 655.	»	2) 98 170. 98	»	7) 721. 55	»	96 800.	96 800.	1 370. 98	933. 45	»
	At overføre...	556 327. 43	108. 11	851. 91	300. 32	23 851. 10	548. 58	743. 04	22 559. 48	»	98 763. 78	678. 28	22 385. 66	624. 14	98 100.	654 427. 43	1 514. 93	1 025. 73	354. 46

1) Fritaget for Administrationsgebyr. 2) Indbetalt i offentlige Obligationer 96 800 Kr. samt kontant 1 370 Kr. 98 Ø. = 98 170 Kr. 98 Ø. 3) Afgivet til Universitetet. 4) Udbetalt Professor Rostgardianus. 5) Eforus 40 Kr. + Distributsens Konto 165 Kr. 46 Ø. = 205 Kr. 46 Ø. 6) Udbetalt Professoren i alm. Pathologi.
7) Udbetalt Legatarer.

Andre t	Aarets Udgift.			Legater og Fonds Status den 31te December 1913.			
	Til Eforerne og Andre er udbetalt		gjort rentebærende.	Rentebærende Kapital.	Kontant Beholdning		Deponerede Summer.
Depositum.	af den kontante disponible Beholdning.	Depositum.			til Oplæg.	til Udbetaling.	
Kr. Ø.	Kr. Ø.	Kr. Ø.	Kr. Ø.	Kr. Ø.	Kr. Ø.	Kr. Ø.	Kr. Ø.
600.	8 933. 97	624. 14	350.	230 414. 52	47. 81	30. 19	10. 29
»	3) 827. 70	»	»	21 360.	»	»	»
»	542. 50	»	»	14 000.	»	»	»
»	3) 232. 50	»	»	6 000.	»	»	»
»	1 030.	»	»	20 000.	»	»	»
»	4 089. 28	»	»	95 150.	»	36. 43	»
»	400.	»	»	10 000.	»	»	»
»	400.	»	»	10 000.	»	»	»
»	1 522. 48	»	»	35 000.	»	25. 66	»
»	»	»	700.	13 700.	52. 71	»	»
»	3) 1 782. 50	»	»	46 000.	»	»	»
»	4) 400.	»	»	10 322. 52	»	»	»
»	5) 205. 46	»	»	5 302.	»	»	»
»	186. 32	»	»	4 808. 39	»	»	»
78. 28	78. 28	»	»	2 020.	»	»	344. 17
»	»	»	250.	7 050.	28. 54	»	»
»	6) 200.	»	»	5 000.	»	»	»
»	344. 88	»	»	8 900.	14. 89	»	»
»	3) 465.	»	»	12 000.	»	»	»
»	3) 23. 24	»	»	600.	»	»	»
»	7) 721. 55	»	96 800.	96 800.	1 370. 98	933. 45	»
678. 28	22 385. 66	624. 14	98 100.	654 427. 43	1 514. 93	1 025. 73	354. 46

5) Eforus 40 Kr. + Distributsens Konto 165 Kr. 46 Ø. = 205 Kr. 46 Ø. 6) Udbetalt Professoren i alm. Pathologi.

Aarets Udgift.			Legater og Fonds Status den 31te December 1912.			
Til Eforerne og Andre er udbetalt.		gjort rentebærende.	Rentebærende Kapital.	Kontant Beholdning		Deponerede Summer.
af den kontante disponible Beholdning.	Depositum.			til Oplæg.	til Udbetaling.	
Kr. Ø.	Kr. Ø.	Kr. Ø.	Kr. Ø.	Kr. Ø.	Kr. Ø.	Kr. Ø.
22 385. 66	624. 14	98 100.	654 427. 43	1 514. 93	1 025. 73	354. 46
5) 170. 50	»	»	4 400.	»	»	»
200.	»	50.	6 300.	46. 40	»	»
5 687.	»	»	150 200.	47. 24	»	»
»	»	350.	10 150.	38. 21	»	
»	»	»	50.	35. 89	»	»
6) 200.	»	»	5 000.	»	»	»
2 400.	»	850.	81 800.	41.	»	»
»	»	200.	6 000.	47. 42	»	»
»	»	50.	1 650.	14. 52	»	»
24 319. 58	»	2 300.	636 250.	37. 88	»	»
7) 1 104. 14	»	27 600.	46 900.	»	353. 25	»
200.	»	250.	6 400.	13. 15	»	»
8) 262.	»	»	6 550.	41. 21	»	»
21. 12	»	»	545. 02	»	»	»
30. 54	»		788. 16	»	»	»
22. 22	»	»	573. 37	»	»	»
37. 40	»	»	965 08	»	»	»
126. 70	»	»	3 269. 58	»	»	»
193. 74	»	»	5 000.	»	»	»
46. 92	»	»	1 210. 93	»	»	»
46. 50	»	»	1 200.	»	»	»
28. 16	»	»	726. 56	»	»	»
21. 12	»	»	545.	»	»	»
49. 86	»	»	1 286. 72	»	»	»
37. 52	»	»	968. 68	»	»	»
14. 08	»	»	363. 31	»	»	»
44. 88	»	»	1 157. 93	»	»	»
19. 98	»	»	515. 62	»	»	»
57 669. 62	624. 14	129 750.	1 635 193. 39	1 877. 85	1 378. 98	354. 46

ligationer 2 702 Kr. 44 Ø., overført af Renten for Juni Termin 1914 225 Kr. 26 Ø., tilsammen 27 927 Kr.
70 Ø Dr. Meinerts Hustru, saalænge hun lever. 7) Til Stipendiater 706 Kr. 37 Ø., Trykning 5 Kr. 05 Ø.,
Lega

Løbe-Nr.	Legater og Fonds.	Legater og Fonds Status den 31te December 1912. Rentebærende Kapital.	Kontant Beholdning til Oplæg.	Kontant Beholdning til Udbetaling.	Deponerede Summer.	Aarets Indtægt. Renter og Udbytte. Ialt.	fordelt saaledes: $^{1}/_{32}$ til Universitetet.	fordelt saaledes: bestemt til Oplæg.	fordelt saaledes: til Udbetaling.	Kapital omsat til Kontant.	Af Eforerne og Andre er indbetalt til Oplæg.	Af Eforerne og Andre er indbetalt som Depositum.	Aarets Udgift. Til Eforerne og Andre er udbetalt af den kontante disponible Beholdning.	Til Eforerne og Andre er udbetalt Depositum.	gjort rentebærende.	Legater og Fonds Status den 31te December 1912. Rentebærende Kapital.	Kontant Beholdning til Oplæg.	Kontant Beholdning til Udbetaling.	Deponerede Summer.
		Kr. Ø.	Kr. Ø.	Kr. Ø.	Kr. Ø.	Kr. Ø.	Kr. Ø.	Kr. Ø.	Kr. Ø.	Kr. Ø.	Kr. Ø.	Kr. Ø.	Kr. Ø.	Kr. Ø.	Kr. Ø.	Kr. Ø.	Kr. Ø.	Kr. Ø.	Kr. Ø.
	Overført...	556 327. 43	108. 11	851. 91	300. 32	23 851. 10	548. 58	743. 04	22 559. 48	»	98 763. 78	678. 28	22 385. 66	624. 14	98 100.	654 427. 43	1 514. 93	1 025. 73	354. 46
27.	Vedel-Simonsens Legat til Biblioteket og Dækning af en Lønning ved samme	4 400.	»	»	»	176.	5. 50	»	170. 50	»	»	»	5) 170. 50	»	»	4 400.	»	»	
28.	Erslevs, J., Forlagsboghandler, Legat til Fremme af det historiske Studium	6 250.	45. 40	»	»	251.	1) »	51.	200.	»	»	»	200.	»	50.	6 300.	46. 40	»	
29.	Finneske Legat til Fremme af Studiet af nordisk Ret	150 200.	47. 24	»	»	5 687.	1) »	»	5 687.	»	»	»	5 687.	»	»	150 200.	47. 24		
30.	Holmers, Professor, Præmielegat	9 800.	5. 55	»	»	395.	12. 34	382. 66	»	»	»	»	»	»	350.	10 150.	38. 21	»	
	Sammes Fremvæxtkapital	50.	33. 95	»	»	2.	» 06	1. 94	»	»	»	»	»	»	»	50.	35. 89	»	
31.	Meinerts, Dr., og Hustrus Legat til Fremme for Zoologien	5 000.	»	»	»	200.	2) »	»	200.	»	»	»	6) 200.	»	»	5 000.	»		
32.	Regenburgs, Stiftamtmand, Legat til Fremme af Studiet af nordisk Historie	80 950.	44.	»	»	3 247.	1) »	847.	2 400.	»	»	»	2 400	»	850.	81 800.	41.		
33.	Salomonsens, M., Dr. med., Præmielegat.....	5 800.	20. 73	»	»	234.	7. 31	226. 69	»	»	»	»	»	»	200.	6 000.	47. 42	»	
	Sammes Fremvæxtkapital	1 600.	2. 52	»	»	64.	2.	62.	»	»	»	»	»	»	50.	1 650.	14. 52	»	
34.	Smiths, J. L., Legat til viderekomne Studerende, se det særlige Regnskab, nedenfor Nr. 5 ..	633 950.	41. 86	»	»	25 526.	»	1 206. 42	24 319. 58	»	1 089. 60	»	24 319. 58	»	2 300.	636 250.	37. 88	»	
35.	Steenstrups, Japetus, Legat til Fremme af naturhistoriske og oldkulturhistoriske Studier	19 300.	24. 57	353. 12	»	752.	1) »	40. 58	711. 42	»	3) 27 927. 70	»	7) 1 104. 14	»	27 600.	46 900.		353. 25	
36.	Ussings, J. L., Professor, Legat til Fremme af den klassiske Arkæologis Historie	6 150.	35.	»	»	216.	2) »	16.	200.	»	4) 212. 15	»	200.	»	250.	6 400.	13. 15	»	
37.	Zincks, Ludvig, Legat til Fremme af Kundskab om Danmarks Kulturhistorie.............	6 550.	41. 21	»	»	262.	1) »	»	262.	»	»	»	8) 262.	»	»	6 550.	41. 21	»	
38.	Legatum Anonymi	545. 02	»	»	»	21. 80	» 68	»	21. 12	»	»	»	21. 12	»	»	545. 02	»	»	
39.	Dr. J. O. Bangs Legat.......	788. 16	»	»	»	31. 52	» 98	»	30. 54	»	»	»	30. 54	»		788. 16	»	»	
40.	Dalgaards —	573. 37	»	»	»	22. 94	» 72	»	22. 22	»	»	»	22. 22	»	»	573. 37	»	»	
41.	Decollatæ virginis legatum	965. 08	»	»	»	38. 60	1. 20	»	37. 40	»	»	»	37. 40	»	»	965. 08	»	»	
42.	Domus regiæ stipendium	3 269. 58	»	»	»	130. 78	4. 08	»	126. 70	»	»	»	126. 70	»	»	3 269. 58			
43.	Fabricius' —	5 000.	»	»	»	200.	6. 26	»	193. 74	»	»	»	193. 74	»	»	5 000.			
44.	Gluds — .... til	1 210. 93	»	»	»	48. 44	1. 52	»	46. 92	»	»	»	46. 92	»	»	1 210. 93			
45.	Groths — .... Regensen.	1 200.	»	»	»	48.	1. 50	»	46. 50	»	»	»	46. 50	»	»	1 200.			
46.	Holms —	726. 56	»	»	»	29. 06	» 90	»	28. 16	»	»	»	28. 16	»	»	726. 56	»		
47.	Julianum legatum	545.	»	»	»	21. 80	» 68	»	21. 12	»	»	»	21. 12	»	»	545.	»		
48.	Justinum legatum	1 286. 72	»	»	»	51. 46	1. 60	»	49. 86	»	»	»	49. 86	»	»	1 286. 72	»	»	
49.	Masio Rostgaards Legat	968. 68	»	»	»	38. 74	1. 22	»	37. 52	»	»	»	37. 52	»	»	968. 68	»	»	
50.	Müllers, O. F., og Hustrus Legat	363. 31	»	»	»	14. 54	» 46	»	14. 08	»	»	»	14. 08	»	»	363. 31	»	»	
51.	Nolds —	1 157. 93	»	»	»	46. 32	1. 44	»	44. 88	»	»	»	44. 88	»	»	1 157. 93	»	»	
52.	Windings —	515. 62	»	»	»	20. 62	» 64	»	19. 98	»	»	»	19. 98	»	»	515. 62	»	»	»
	At overføre...	1 505 443. 39	450. 14	1 205. 03	300. 32	61 627. 72	599. 67	3 577. 33	57 450. 72	»	127 993. 23	678. 28	57 669. 62	624. 14	129 750.	1 635 193. 39	1 877. 85	1 378. 98	354. 46

1) Fritaget for Administrationsgebyr. 2) Midlertidig fritaget for Administrationsgebyr. 3) Indbetalt kontant af Dr. Vog. Steenstrups Bo til Forøgelse af Legatets Kapital 25 000 Kr. Kursforskjel ved Kjøb af offentlige Obligationer 2 702 Kr. 44 Ø., overført af Renten for Juni Termin 1914 225 Kr. 26 Ø., tilsammen 27 927 Kr. 70 Ø. 4) Kursforskjel ved Kjøb af offentlige Obligationer efter kontant Indfrielse af en Kapital. 5) Universitetet 85 Kr. 24 Ø. + Universitetsbibliothekaren til Bogindkjøb 85 Kr. 26 Ø. = 170 Kr. 50 Ø. 6) Renten udbetales Dr. Meinerts Hustru, saalænge hun lever. 7) Til Stipendiater 706 Kr. 37 Ø., Trykning 5 Kr. 05 Ø., Legatarer (af den tilkomne Kapital) 392 Kr. 72 Ø., tilsammen 1 104 Kr. 14 Ø. 8) Udbetalt en Legatnyderinde.

Løbe-Nr.	Legater og Fonds.	Legater og Fonds Status den 31te December 1912. Rentebærende Kapital.	Kontant Beholdning til Oplæg.	Kontant Beholdning til Udbetaling.	Deponerede Summer.	Aarets Indtægt. Renter og Udbytte Ialt.	fordelt saaledes: 1/32 til Universitetet.	fordelt saaledes: bestemt til Oplæg.	fordelt saaledes: til Udbetaling.	Kapital omsat til Kontant.	Af Eforerne og Andre er indbetalt til Oplæg.	Af Eforerne og Andre er indbetalt som Depositum.	Aarets Udgift. Til Eforerne og Andre er udbetalt af den kontante disponible Beholdning.	Til Eforerne og Andre er udbetalt Depositum.	gjort rentebærende.	Legater og Fonds Status den 31te December 1913. Rentebærende Kapital.	Kontant Beholdning til Oplæg.	Kontant Beholdning til Udbetaling.	Deponerede Summer.
		Kr. Ø.	Kr. Ø.	Kr. Ø.	Kr. Ø.	Kr. Ø.	Kr. Ø.	Kr. Ø.	Kr. Ø.	Kr. Ø.	Kr. Ø.	Kr. Ø.	Kr. Ø.	Kr. Ø.	Kr. Ø.	Kr. Ø.	Kr. Ø.	Kr. Ø.	Kr. Ø.
	Overført...	1 505 443. 39	450. 14	1 205. 03	300. 32	61 627. 72	599. 67	3 577. 33	57 450. 72	»	127 993. 23	678. 28	57 669. 62	624. 14	129 750.	1 635 193. 39	1 877. 85	1 378. 98	354. 46
53.	Valkendorfs Kollegiums Kapital, se Extrakt af Eforiregnskabet, nedenfor Nr. 8 a.........	57 168.	»	»	»	2 286. 72	[1] »	»	2 286. 72	»	»	»	2 286. 72	»	»	57 168.	»		
	Sammes Bikonto......................	1 000.	24. 60	»	»	42.	[1] »	42.	»	»	183. 60	»	»	»	250.	1 250.	» . 20	»	»
54.	Albertis Legat...........	2 077. 50	»	»	»	83. 10	2. 60	»	80. 50	»	»	»	80. 50	»	»	2 077. 50	»	»	
55.	Eskildsens —	1 000.	»	»	»	40.	1. 26	»	38. 74	»	»	»	38. 74	»	»	1 100.	»	»	»
56.	Estrups —	4 800.	16. 42	»	»	192.	6.	»	186.	»	66.	»	186.	»	50.	4 850.	32. 42	»	
57.	Jubilæumslegat, Valkendorfs Kollegiums..............	1 100.	»	»	»	44.	1. 38	»	42. 62	»	»	»	42. 62	»	»	1 000.	»	»	»
58.	Obelitz's Legat........... (54.–62. til Valkendorfs Kollegium.)	197. 97	»	»	»	7. 92	» 24	»	7. 68	»	»	»	7. 68	»	»	197. 97	»	»	»
59.	Riisbrighs —	643. 04	»	»	»	25. 72	» 80	»	24. 92	»	»	»	24. 92	»	»	643. 04	»	»	»
60.	Smiths —	176. 68	»	»	»	7. 06	» 22	»	6. 84	»	»	»	6. 84	»	»	176. 68	»	»	»
61.	Stampes —	400.	»	»	»	16.	» 50	»	15. 50	»	»	»	15. 50	»	»	400.	»	»	
62.	Overretsprokurator I. H. Kalkos Mindelegat..............	3 000.	»	»	»	135.	4. 22	»	130. 78	»	»	»	130. 78	»	»	3 000.	»	»	»
63.	Collegii Medicei Kapital, se Extrakt af Eforiregnskabet, nedenfor Nr. 8 b.............	102 248. 97	»	»	»	4 089. 96	[1] »	»	4 089. 96	»	»	»	4 089. 96	»	»	102 248. 97	»	»	»
	Sammes Bikonto......................	850.	24.	»	»	39.	[1] »	39.	»	»	425.	»	»	»	450.	1 300.	38.	»	»
64.	Schous Legat til Collegium Mediceum.......	4 500.	6. 41	»	»	180.	5. 62	»	174. 38	»	19. 38	»	174. 38	»	»	4 500.	25. 79	»	»
65.	Sognepræst A. L. C. Listovs Legat til samme	6 700.	49. 14	»	»	268.	8. 38	»	259. 62	»	»	»	259. 62	»	»	6 700.	49. 14	»	»
66.	Elers' Kollegiums Kapital, se Extrakt af Eforiregnskabet, nedenfor Nr. 8 c.............	71 113. 08	24. 48	»	»	2 844. 52	[1] »	»	2 844. 52	»	»	»	2 844. 52	»	»	71 113. 08	24. 48	»	»
67.	Jubilæumsfonds, Elers' Kollegiums, Legat ...	2 150.	38. 93	»	»	86.	2. 68	13. 32	70.	»	»	»	70.	»	50.	2 200.	2. 25	»	»
68.	Uldalls Stipendium til Elers' Kollegium	600.	»	»	»	24.	» 76	»	23. 24	»	»	»	23. 24	»	»	600.	»	»	»
69.	Hviids og Hustrus Legat til samme	1 950.	34. 37	»	»	78.	2. 44	»	75. 56	»	»	»	75. 56	»	»	1 950.	34. 37	»	»
70.	Hassagers Kollegiums Kapital, se Extrakt af Eforiregnskabet, nedenfor Nr. 8 d........	100 000.	»	»	»	4 000.	[1] »	»	4 000.	»	»	»	4 000.	»	»	100 000.	»	»	»
	Sammes Reservefond....................	2 300.	36. 51	»	»	92.	»	»	92.	»	300.	»	92.	»	300.	2 600.	36. 51	»	»
	At overføre...	1 869 418. 63	705.	1 205. 03	300. 32	76 208. 72	636. 77	3 671. 65	71 900. 30	»	128 987. 21	678. 28	72 119. 20	624. 14	130 850.	2 000 268. 63	2 121. 01	1 378. 98	354. 46

[1] Fritaget for Administrationsgebyr.

	Aarets Udgift.			Legater og Fonds Status den 31te December 1913.			
…g Andre …alt	Til Eforerne og Andre er udbetalt		gjort rentebærende.	Rentebærende Kapital.	Kontant Beholdning		Deponerede Summer.
…m Depositum.	af den kontante disponible Beholdning.	Depositum.			til Oplæg.	til Udbetaling.	
Kr. Ø.	Kr. Ø.	Kr. Ø.	Kr. Ø.	Kr. Ø.	Kr. Ø.	Kr. Ø.	Kr. Ø.
678. 28	57 669. 62	624. 14	129 750.	1 635 193. 39	1 877. 85	1 378. 98	354. 46
»	2 286. 72	»	»	57 168.	»	»	»
»	»	»	250.	1 250.	» . 20	»	»
»	80. 50	»	»	2 077. 50	»	»	»
»	38. 74	»	»	1 100.	»	»	»
»	186.	»	50.	4 850.	32. 42	»	»
»	42. 62	»	»	1 000.	»	»	»
»	7. 68	»	»	197. 97	»	»	»
»	24. 92	»	»	643. 04	»	»	»
»	6. 84	»	»	176. 68	»	»	»
»	15. 50	»	»	400.	»	»	»
»	130. 78	»	»	3 000.	»	»	»
»	4 089. 96	»	»	102 248. 97	»	»	»
»	»	»	450.	1 300.	38.	»	»
»	174. 38	»	»	4 500.	25. 79	»	»
»	259. 62	»	»	6 700.	49. 14	»	»
»	2 844. 52	»	»	71 113. 08	24. 48	»	»
»	70.	»	50.	2 200.	2. 25	»	»
»	23. 24	»	»	600.	»	»	»
»	75. 56	»	»	1 950.	34. 37	»	»
»	4 000.	»	»	100 000.	»	»	»
»	92.	»	300.	2 600.	36. 51	»	»
678. 28	72 119. 20	624. 14	130 850.	2 000 268. 63	2 121. 01	1 378. 98	354. 46

Aarets Udgift.			Legater og Fonds Status den 31te December 1913.			
Til Eforerne og Andre er udbetalt.		gjort rentebærende.	Rentebærende Kapital.	Kontant Beholdning.		Deponerede Summer.
af den kontante disponible Beholdning.	Depositum.			til Oplæg.	til Udbetaling.	
Kr. Ø.	Kr. Ø.	Kr. Ø.	Kr. Ø.	Kr. Ø.	Kr. Ø.	Kr. Ø.
72 119. 20	624. 14	130 850.	2 000 268. 63	2 121. 01	1 378. 98	354. 46
131. 74	»	»	3 400.	37. 40	»	»
85. 24	»	»	2 200.	»	»	»
136.	»	»	3 400.	»	68.	»
16. 50	»	»	426. 12	»	»	»
416. 56	»	»	10 750.	28. 86	»	»
3 297. 62	»	»	85 100.			
509. 66	»	»	13 152. 54	»	»	»
207. 38	»	»	5 184. 62	»	»	»
658. 54	»		17 175. 34	26. 11	»	
499.	»	50.	12 500.	2. 71	»	
14. 96	»	»	385. 79	»	»	»
²) 3 700.	»	400.	105 900.	30. 52	450.	»
17. 72	»	»	457. 68	»	»	»
71. 22	»	»	2 087. 79	»	»	»
2 874. 28	»	500.	74 550.	7. 21	»	»
563. 96	»	»	14 553. 87	16. 74	»	
207. 32	»	»	5 350.	30. 24	»	
40. 62	»	»	1 048. 66	»	»	»
395. 24	»	»	10 200.	»	»	»
85 962. 76	624. 14	131 800.	2 368 091. 04	2 300. 80	1 896. 98	354. 46

for G. G. O. Lowsen 400 Kr. og Discipel i Haderslev Latinskole C. Olling 400 Kr., Honorar til Kurator

Løbe-Nr.	Legater og Fonds.	Legater og Fonds Status den 31te December 1912. Rentebærende Kapital.	Kontant Beholdning til Oplæg.	Kontant Beholdning til Udbetaling.	Deponerede Summer.	Aarets Indtægt. Renter og Udbytte Ialt.	fordelt saaledes: $^{1}/_{32}$ til Universitetet.	bestemt til Oplæg	til Udbetaling.	Kapital omsat til Kontant.	Af Eforerne og Andre er indbetalt til Oplæg.	som Depositum.	Aarets Udgift. Til Eforerne og Andre er udbetalt. af den kontante disponible Beholdning.	Depositum.	gjort rentebærende.	Legater og Fonds Status den 31te December 1913. Rentebærende Kapital.	Kontant Beholdning. til Oplæg.	til Udbetaling.	Deponerede Summer.
		Kr. Ø.	Kr. Ø.	Kr. Ø.	Kr. Ø.	Kr. Ø.	Kr. Ø.	Kr Ø	Kr. Ø.	Kr. Ø.	Kr. Ø.	Kr. Ø.	Kr. Ø	Kr. Ø.	Kr. Ø.	Kr. Ø.	Kr. Ø.	Kr. Ø.	Kr. Ø.
	Overført...	1 869 418. 63	705.	1 205. 03	300. 32	76 208. 72	636. 77	3 671. 65	71 900. 30	»	128 987. 21	678. 28	72 119. 20	624. 14	130 850.	2 000 268. 63	2 121. 01	1 378. 98	354. 46
71.	Alsingers, Peter Petersen, Stipendium til Studerende	3 400.	37. 40	»	»	136.	4. 26	»	131. 74	»	»	»	131. 74	»	»	3 400.	37. 40	»	
72.	Aschlunds Legat, ligeledes	2 200.	»	»	»	88.	2. 76	»	85. 24	»	»	»	85. 24	»	»	2 200.	»	»	»
73.	Bangs, O., Jubilæumslegat, ligeledes	3 400.	»	68.	»	136.	[1]) »	»	136.	»	»	»	136.	»	»	3 400.	»	68.	
74.	Bartholins, C., Legat til Disciple i Metropolitanskolen og Husarme	426. 12	»	»	»	17. 04	» 54	»	16. 50	»	»	»	16. 50	»	»	426. 12	»	»	
75.	Beckske Legat til Studerende	10 750.	28. 86	»	»	430.	13. 44	»	416. 56	»	»	»	416. 56	»	»	10 750.	28. 86	»	»
76.	Bings Legat, dels Familielegat, dels til Studerende, Professorenker, Professorernes Distributs m. m., se Extrakt af Eforiregnskabet, nedenfor Nr. 8 f	85 100.	»	»	»	3 404.	106. 38	»	3 297. 62	»	»	»	3 297. 62	»	»	85 100.	»	»	
77.	Bircherods Legat, dels Familielegat, dels til Studerende og Fattigskoler	13 152. 54	»	»	»	526. 10	16. 44	»	509. 66	»	»	»	509. 66	»		13 152. 54	»	»	
78.	Brochmands, Jesper, Legat med Tilvæxt, til Studerende	5 184. 62	»	»	»	207. 38	[1]) »	»	207. 38	»	»	»	207. 38	»	»	5 184. 62	»	»	
79.	Brochners Legat, ligeledes	17 175. 34	19. 09	»	»	687. 02	21. 46	7. 02	658. 54	»	»	»	658. 54	»		17 175. 34	26. 11		
80.	Clausens, H. N., Boglegat, ligeledes	12 450.	14. 83	»	»	499.	[1]) »	»	499.	»	37. 88	»	499.	»	50.	12 500.	2. 71		
81.	Cosmianum legatum, ligeledes	385. 79	»	»	»	15. 44	» 48	»	14. 96	»	»	»	14. 96	»	»	385. 79			
82.	Eichels Legat, Familielegat	105 500.	40. 46	450.	»	4 222.	131. 94	390. 06	3 700.	»	»	»	[2]) 3 700.	»	400.	105 900.	30. 52	450.	
83.	Engelstofts Legat (pro comparandis libris) til Studerende	457. 68	»	»	»	18. 30	» 58	»	17. 72	»	»	»	17. 72	»	»	457. 68			
84.	Evers' Boglegat	2 087. 79	»	»	»	73. 52	2. 30	»	71. 22	»	»	»	71. 22	»	»	2 087. 79			
85.	Foss' Legat til Studerende, dels af Familien, dels Professorsønner	74 050.	32. 93	»	»	2 967.	92. 72	»	2 874. 28	»	474. 28	»	2 874. 28	»	500.	74 550.	7. 21	»	
86.	Friis' Legat til Studerende	14 553. 87	16. 74	»	»	582. 16	18. 20	»	563. 96	»	»	»	563. 96	»	»	14 553. 87	16. 74	»	
87.	Frølichs, G., Legat, ligeledes	5 350.	30. 24	»	»	214.	6. 68	»	207. 32	»	»	»	207. 32	»	»	5 350.	30. 24	»	
88.	Fuirens, H., Legat til Studerende	1 048. 66	»	»	»	41. 94	1. 32	»	40. 62	»	»	»	40. 62	»	»	1 048. 66	»	»	
89.	Graahs, J. O. K., Legat, ligeledes	10 200.	»	»	»	408.	12. 76	»	395. 24	»	»	»	395. 24	»	»	10 200.		»	
	At overføre...	2 236 291. 04	925. 55	1 723. 03	300. 32	90 881. 62	1 069. 03	4 068. 73	85 743. 86	»	129 499. 37	678. 28	85 962. 76	624. 14	131 800.	2 368 091. 04	2 300. 80	1 896. 98	354. 46

[1]) Fritaget for Administrationsgebyr. [2]) Honorar til Eforus 100 Kr., Kandidatstipendier 1 600 Kr. Understøttelser for 1913 til: Discipel i Flensborg Latinskole H. C. Lindholt 1 000 Kr., Discipel i Birkerød Skole E. G. G. O. Lowsen 400 Kr. og Discipel i Haderslev Latinskole C. Olling 400 Kr., Honorar til Kurator or 1913 200 Kr., tilsammen 3 700 Kr.

Løbe-Nr.	Legater og Fonds.	Legater og Fonds Status den 31te December 1912.				Aarets Indtægt.							Aarets Udgift.			Legater og Fonds Status den 31te December 1913			
		Rentebærende Kapital.	Kontant Beholdning		Deponerede Summer.	Renter og Udbytte				Kapital omsat til Kontant	Af Eforerne og Andre er indbetalt		Til Eforerne og Andre er udbetalt		gjort rentebærende.	Rentebærende Kapital.	Kontant Beholdning		Deponerede Summer.
			til Oplæg.	til Udbetaling.		Ialt.	fordelt saaledes: $^1/_{32}$ til Universitetet.	bestemt til Oplæg.	til Udbetaling.		til Oplæg.	som Depositum.	af den kontante disponible Beholdning.	Depositum.			til Oplæg.	til Udbetaling.	
		Kr. Ø.	Kr. Ø.	Kr. Ø.	Kr. Ø.	Kr. Ø.	Kr. Ø.	Kr. Ø.	Kr. Ø.	Kr. Ø.	Kr. Ø.	Kr. Ø.	Kr. Ø.	Kr. Ø.	Kr. Ø.	Kr. Ø.	Kr. Ø.	Kr. Ø.	Kr. Ø
	Overført...	2 236 291. 04	925. 55	1 723. 03	300. 32	90 881. 62	1 069. 03	4 068. 73	85 743. 86	»	129 499. 37	678. 28	85 962. 76	624. 14	131 800.	2 368 091. 04	2 300. 80	1 896. 98	354. 4
90.	Griis' Legat til Studerende	5 570. 91	»	»	»	222. 84	6. 96	»	215. 88	»	»	»	215. 88	»	»	5 570. 91	»	»	»
91.	Grundtvigs Legat, ligeledes (ogsaa Kvinder)	8 000.	»	»	»	320.	10.	»	310.	»	»	»	310.	»	»	8 000.	»	»	»
92.	Grønbechs Legat, ligeledes	4 539. 31	»	»	»	181. 58	5. 68	»	175. 90	»	»	»	175. 90	»	»	4 539. 31	»	»	»
93.	Grønlunds, Chr., og Hustrus Legat, ligeledes	11 600.	22. 75	»	»	464.	14. 50	»	449. 50	»	»	»	449. 50	»	»	11 600.	22. 75	»	»
94.	Gundelach-Møllers Legat, ligeledes	12 300.	10. 63	»	»	493.	15. 41	»	477. 59	»	117. 59	»	477. 59	»	100.	12 400.	28. 22	»	»
95.	Gyldendal-Deichmanns Legat, ligeledes	10 977. 19	»	»	»	439. 08	13. 72	»	425. 36	»	»	»	425. 36	»	»	10 977. 19	»	»	»
96.	Hammerichs Legat, ligeledes	11 350.	18. 34	»	»	454.	14. 18	52. 32	387. 50	»	»	»	387. 50	»	50.	11 400.	20. 66	»	»
97.	v. Havens Legat, ligeledes	1 816. 52	»	»	»	72. 66	2. 28	»	70. 38	»	»	»	70. 38	»	»	1 816. 52	»	»	»
98.	Hermansens og Hustrus Legat [1]	»	»	»	»	»	»	»	»	»	»	»	»	»	»	»	»	»	»
99.	Hobolts Legat til Studerende	3 038. 75	»	»	»	121. 56	3. 80	»	117. 76	»	»	»	117. 76	»	»	3 038. 75	»	»	»
100.	Holsts, Jens, Legat [1]	»	»	»	»	»	»	»	»	»	»	»	»	»	»	»	»	»	»
101.	Hurtigkarls Legater:																		
	Konti I. og II. til Studerende (ordinære Understøttelser)	64 289. 25	14. 51	»	»	2 571. 58	80. 36	11. 22	2 480.	»	»	»	2 480.	»	»	64 289. 25	25. 73	»	»
	Konto III., ligeledes (extraordinære Understøttelser)	31 646. 54	»	»	105. 30	1 265. 86	39. 56	»	1 226. 30	»	»	43. 15	1 226. 30	72. 85	»	31 646. 54	»	»	75. 6
	Konto IV. til Reiseunderstøttelser	32 000.	»	»	»	1 280.	[2] »	»	1 280.	»	»	»	1 280.	»	»	32 000.	»	»	»
	Fremvæxtkonto	1 099. 45	32. 32	»	»	56. 98	[2] »	56. 98	»	»	1 280.	»	»	»	1 350.	2 449. 45	19. 30	»	»
102.	Høms Legat til Kandidater	5 348. 65	1. 29	»	»	213. 94	6. 68	» 06	207. 20	»	»	»	207. 20	»	»	5 348. 65	1. 35	»	»
103.	Ingestrup-Lunds Legat til Studerende	11 070.	36. 41	»	»	442. 80	13. 84	»	428. 96	»	»	»	428. 96	»	»	11 070.	36. 41	»	»
104.	Langes, Emmy, født Kramp, Legat, ligel. (Kvinder)	2 850.	14. 89	»	»	124.	3. 88	40. 12	80.	»	»	»	80.	»	50.	2 900.	5. 01	»	»
105.	Lassons Legat, ligeledes	929. 68	»	»	»	37. 18	1. 16	»	36. 02	»	»	»	36. 02	»	»	929. 68	»	»	»
106.	Lautrup-Buchwalds Legat, fortrinsvis Familielegat	6 357. 43	»	»	»	254. 30	7. 94	»	246. 36	»	»	»	246. 36	»	»	6 357. 43	»	»	»
107.	Levins, Frøken, Legat til Studerende (Kvinder) og Kunstnere	13 100.	32. 26	»	»	523.	16. 35	6. 65	500.	50.	»	»	550.	»	»	13 050.	38. 91	»	»
	Samme Legats Oplagsfond	»	»	»	»	2.	. 06	1. 94	»	»	100.	»	»	»	100.	100.	1. 94	»	»
108.	Levins, Harry, Student, Mindelegat til Studerende	5 050.	46. 87	96. 87	»	202.	6. 32	»	195. 68	»	100.	»	194. 71	»	»	5 050.	46. 87	97. 84	»
109.	Levisons, O. J., Høiesteretssagf., Legat til Studerende	5 161. 30	»	100.	»	206. 46	6. 46	»	200.	»	»	»	200.	»	»	5 161. 30	»	100.	»
110.	Lichtingers Legat, ligeledes	2 050.	7. 66	»	»	72.	2. 26	»	69. 74	»	»	»	69. 74	»	»	2 050.	7. 66	»	»
	At overføre...	2 486 436. 02	1 163. 48	1 919. 90	405. 62	100 902. 44	1 340. 43	4 238. 02	95 323. 99	50.	130 996. 96	721. 43	95 591. 92	696. 99	133 450.	2 619 836. 02	2 555. 61	2 094. 82	430. 0

[1] Indestaaer i Overformynderiet og tilfalder først efter Legatariers Død Universitetet. [2] Fritaget for Administrationsgebyr.

Løbe-Nr.	Legater og Fonds.	Legater og Fonds Status den 31te December 1912. Rentebærende Kapital.	Kontant Beholdning til Oplæg.	Kontant Beholdning til Udbetaling.	Deponerede Summer.	Aarets Indtægt. Renter og Udbytte. Ialt.	fordelt saaledes: 1/32 til Universitetet	bestemt til Oplæg.	til Udbetaling	Kapital omsat til til Kontant	Af Eforerne og Andre er indbetalt til Oplæg.	som Depositum.	Aarets Udgift. Til Eforerne og Andre er udbetalt af den kontante disponible Beholdning.	Depositum.	gjort rentebærende.	Legater og Fonds Status den 31te December 1913. Rentebærende Kapital.	Kontant Beholdning til Oplæg.	til Udbetaling.	Deponerede Summer.
		Kr. Ø.	Kr. Ø.	Kr. Ø.	Kr. Ø.	Kr. Ø.	Kr. Ø.	Kr. Ø.	Kr. Ø.	Kr. Ø.	Kr. Ø.	Kr. Ø.	Kr. Ø.	Kr. Ø.	Kr. Ø.	Kr. Ø.	Kr. Ø.	Kr. Ø.	Kr. Ø.
	Overført...	2 486 436. 02	1 163. 48	1 919. 90	405. 62	100 902. 44	1 340. 43	4 238. 02	95 323. 99	50.	130 996. 96	721. 43	95 591. 92	696. 99	133 450.	2 619 836. 02	2 555. 61	2 094. 82	430. 06
111.	Longomontanum legatum til Studerende	1 118. 17	»	»	»	44. 72	1. 40	»	43. 32	»	»	»	43. 32	»	»	1 118. 17	»	»	
112.	Lundholms Legat, ligeledes	2 025. 62	»	»	»	81. 02	2. 54	»	78. 48	»	»	»	78. 48	»	»	2 025. 62	»	»	»
113.	Madsens, Prof., Dr. theol. Legat, ligeledes ...	»	»	»	»	310.	9. 69	»	300. 31	»	15 500.	»	300. 31	»	15 500.	15 500.	»	»	»
114.	Madvigs, J. N., Legat, ligeledes	10 600. 80	»	»	»	469. 04	[1]) »	»	469. 04	»	»	»	[4]) 469. 04	»	»	10 600. 80	»	»	»
115.	Mallings Legat, ligeledes	4 254. 18	»	»	»	170. 16	5. 32	»	164. 84	»	»	»	164. 84	»	»	4 254. 18	»	»	»
116.	Medeanum legatum, ligeledes	865. 05	»	»	»	34. 60	1. 08	»	33. 52	»	»	»	33. 52	»	»	865. 05	»	»	
117.	Melchiors, Carl, Legat til Kandidater	6 618. 92	36. 47	»	»	267. 76	8. 37	»	259. 39	450.	»	»	[5]) 700.	»	»	6 168. 92	45. 86	»	»
118.	Mülertz's Boglegat, til Studerende	293. 33	»	»	»	11. 74	» 36	»	11. 38	»	»	»	11. 38	»	»	293. 33	»	»	
119.	Müllers Legat til Studerende	4 080.	43. 20	»	»	163. 20	[2]) »	3. 20	160.	»	»	»	160.	»	»	4 080.	46. 40	»	»
120.	Petersens, Frøken, Legat, ligeledes (Kvinder).	4 151. 81	»	»	»	206. 08	6. 44	»	199. 64	»	»	»	199. 64	»	»	4 151. 81	»	»	
121.	Petersen-Studnitz', Gemma, Student, Mindelegat, ligeledes, (ligeledes)	2 621. 31	»	»	»	119. 87	3. 75	16. 12	100.	»	»	»	100.	»	16. 12	2 637. 43	»	»	
122.	Rahlffs, Dr., Legat, ligeledes	15 000.	»	»	»	600.	18. 76	»	581. 24	»	»	»	581. 24	»	»	15 000.	»	»	
123.	Ronges Legat, ligeledes	20 711. 30	18. 10	»	»	828. 46	25. 88	2. 58	800.	»	»	»	800.	»	»	20 711. 30	20. 68	»	»
124.	Rosborgs, Madame, Legat, ligeledes	9 899. 77	»	»	»	396.	12. 38	»	383. 62	»	»	»	383. 62	»	»	9 899. 77	»	»	»
125.	Rottbølls Legat, ligeledes	21 400.	39. 03	»	»	857.	26. 79	30. 21	800.	»	»	»	800.	»	50.	21 450.	19. 24	»	»
126.	Rovsings, Marie, Legat (Kvinder)	6 000.	»	»	»	240.	7. 50	»	232. 50	»	»	»	232. 50	»	»	6 000.	»	»	»
	Sammes Fremvæxtkonto	2 150.	37. 86	»	»	87.	2. 72	84. 28	»	»	»	»	»	»	100.	2 250.	22. 14	»	»
127.	Rovsings, Estrid, Legat til Studerende (Kvinder)	1 000.	»	»	»	40.	1. 26	»	38. 74	»	»	»	38. 74	»	»	1 000.			
128.	Rovsings, Tagea, Legat, ligeledes (ligel.)	20 000.	»	»	»	800.	25.	»	775.	»	»	»	775.	»	»	20 000.			
129.	Scheels, A. W., Stiftelse, dels Familielegat, dels til Studerende, dels til Enker og Døtre efter Universitetslærere, se Extrakt af Eforiregnskabet, nedenfor Nr. 8 g............	192 950.	35. 27	»	»	8 575.	267. 97	»	8 307. 03	»	200.	»	8 307. 03	»	200.	193 150.	35. 27	»	»
130.	Schiønnings Boglegat, til Studerende	34 500.	29. 84	»	»	1 380.	43. 12	40.	1 296. 88	50.	»	»	1 376. 88	»	»	34 450.	39. 84	»	»
131.	Schwanenflügels, Dr. phil., og Hustrus Legat, ligeledes	20 400.	»	»	»	898.	[2]) »	»	898.	»	[3]) 1 001. 84	»	[6]) 898.	»	1 000.	21 400.	1. 84	»	
	At overføre...	2 867 076. 28	1 403. 25	1 919. 90	405. 62	117 482. 09	1 810. 76	4 414. 41	111 256. 92	550.	147 698. 80	721. 43	112 045. 46	696. 99	150 316. 12	3 016 842. 40	2 786. 88	2 094. 82	430. 06

[1]) Midlertidig fritaget for Administrationsgebyr. [2]) Fritaget for Administrationsgebyr. [3]) Indbetalt 1 000 Kr. i offentlige Obligationer til Forøgelse af Legatets Kapital, hvortil kommer 1 Kr. 81 Ø. i Kurstorskjel ved Kjøb af en offentlig Obligation paa 100 Kr. istedetfor en udtrukket Obligation af samme Størrelse. [4]) Renten udbetales Legatstifterens Datter, saalænge denne lever. [5]) Udbetalt Legatportion. [6]) Renten udbetales Legatstifterne, saalænge disse leve.

Løbe-Nr.	Legater og Fonds.	Legater og Fonds Status den 31te December 1912. Rentebærende Kapital	Kontant Beholdning til Oplæg.	Kontant Beholdning til Udbetaling	Deponerede Summer.	Aarets Indtægt. Renter og Udbytte. Ialt.	fordelt saaledes: 1/32 til Universitetet.	bestemt til Oplæg.	til Udbetaling	Kapital omsat til Kontant.	Af Eforerne og Andre er indbetalt til Oplæg.	som Depositum.	Aarets Udgift. Til Eforerne og Andre er udbetalt af den kontante disponible Beholdning.	Depositum.	gjort rentebærende.	Legater og Fonds Status den 31te December 1913. Rentebærende Kapital	Kontant Beholdning til Oplæg.	Kontant Beholdning til Udbetaling.	Deponerede Summer.
		Kr. Ø.	Kr. Ø.	Kr. Ø.	Kr. Ø.	Kr. Ø.	Kr. Ø.	Kr. Ø.	Kr. Ø.	Kr. Ø.	Kr. Ø.	Kr. Ø.	Kr. Ø.	Kr. Ø.	Kr. Ø.	Kr. Ø.	Kr. Ø.	Kr. Ø.	Kr. Ø.
	Overført...	2 867 076. 28	1 403. 25	1 919. 90	405. 62	117 482. 09	1 810. 76	4 414. 41	111 256. 92	550.	147 698. 80	721. 43	112 045. 46	696. 99	150 316. 12	3 016 842. 40	2 786. 88	2 094. 82	430. 06
132.	Skeels Legat:																		
	Hovedkonto (Studerende og Husarme).. ..	100 316.	»	»	732. 23	4 012. 64	125. 40	»	3 887. 24	»	»	166. 77	3 887. 24	»	»	104 380. 50	»	»	899.
	1ste Bikonto (til Forøgelse af Afdelingen for Studerende)......................	1 784.	11. 06	»	»	74. 36	2. 33	»	72. 03	»	310.	»	72. 03	»	300.	19. 50	21. 06	»	»
	2den Bikonto (til Forøgelse af Afdelingen for Husarme)	1 800.	37. 89	»	»	75.	2. 35	72. 65	»	»	155.	»	»	»	250.	50.	15. 54	»	
133.	Schmidts, Pastor, Legat til Studerende	2 537. 53	»	»	»	101. 50	3. 18	»	98. 32	»	»	»	98. 32	»	»	2 537. 53	»		
134.	Skrikes Legat, ligeledes	3 100.	13. 66	»	»	124.	3. 88	»	120. 12	»	»	»	120. 12	»	»	3 100.	13. 66	»	»
135.	Skulesens Legat, ligeledes	600.	»	»	»	24.	» 76	»	23. 24	»	»	»	23. 24	»	»	600.	»		
136.	Stampes Legat, ligeledes..................	9 768. 09	»	»	»	390. 72	12. 22	»	378. 50	»	»	»	378. 50	»	»	9 768. 09	»	»	
137.	Steenbucks Legat, ligeledes	965. 08	»	»	»	38. 60	1. 20	»	37. 40	»	»	»	37. 40	»	»	965. 08	»	»	»
138.	Suhrs Legat, ligeledes....................	3 480.	13. 88	»	»	139. 20	4. 36	34. 84	100.	»	25.	»	100.	»	50.	3 530.	23. 72	»	»
139.	De Thottske Katalogers Stipendium til en gammel, fattig Student	1 749. 60	»	»	»	69. 98	2. 18	»	67. 80	»	»	»	5) 67. 80	»	»	1 749. 60	»	»	»
140.	Tonboes Legat til Studerende.............	726. 56	»	»	»	29. 06	» 90	»	28. 16	»	»	»	28. 16	»	»	726. 56	»	»	»
141.	Wads, O. S., Legat, ligeledes.............	5 093. 48	»	98. 69	»	203. 74	6. 36	»	197. 38	»	»	»	197. 38	»	»	5 093. 48	»	98. 69	
142.	Vidførles, Thorvald, Mindelegat, ligeledes	»	»	»	»	216.	6. 76	»	209. 24	»	4) 5 416. 26	»	209. 24	»	5 400.	5 400.	16. 26	»	»
143.	Wissings Legat, ligeledes (dels af Familien, dels Professorsønner)..................	21 350.	22. 89	»	»	855.	26. 72	»	828. 28	»	108. 28	»	828. 28	»	100.	21 450.	31. 17	»	»
144.	Buchwalds Legat, dels til Reiseunderstøttelser, dels til Studenter	19 900.	18. 82	»	»	796.	1) 5.	41.	750.	»	»	»	750.	»	50.	19 950.	9. 82	»	»
145.	Mülertz', Dorette, Frk., Legat til Reiseunderstøttelse............................	7 250. *frcs. 5 000.*	1. 51	»	»	494. 43	2) »	»	494. 43	»	»	»	»	»	»	7 250. *frcs. 5 000.*	1. 51	494. 43	
146.	Carstensens Reisestipendium.............	14 342. 70	»	»	»	749. 70	2) »	»	749. 70	»	»	»	749. 70	»	»	14 342. 70	»	»	»
147.	Fincks do.	11 012. 89	28.	»	»	440. 52	3) 4. 58	»	435. 94	»	14.	»	435. 94	»	»	11 012. 89	42.	»	»
148.	Lassons do.	27 376. 99	»	»	»	1 095. 08	2) »	»	1 095. 08	»	»	»	1 095. 08	»	»	27 376. 99	»	»	»
149.	Liebes, C., Høiesteretsadvokat, do.	40 350.	24. 05	1 600.	»	1 630.	»	30.	1 600.	»	»	»	1 600.	»	50.	40 400.	4. 05	1 600.	»
150.	Rosenkrantz's Reisestipendium	52 850.	30. 82	»	»	2 118.	2) »	»	2 118.	»	398.	»	2 118.	»	400.	53 250.	28. 82	»	»
151.	Stampes do.	24 950.	40. 66	»	»	1 008.	2) »	»	1 008.	»	992.	»	1 008.	»	1 000.	6) 25 950.	32. 66	»	
152.	Starcks do.	13 200.	35. 81	»	»	1 048.	2) »	1 048.	»	»	»	»	»	»	1 050.	7) 14 250.	33. 81	»	»
153.	Dr. Studsgaards do.	17 050.	31. 29	»	»	689.	2) »	189.	500.	»	»	»	500.	»	200.	17 250.	20. 29	»	»
	At overføre...	3 248 629. 20 *frcs. 5 000.*	1 713. 59	3 618. 59	1 137. 85	133 904. 62	2 018. 94	5 829. 90	126 055. 78	550.	155 117. 34	888. 20	126 349. 89	696. 99	159 166. 12	3 407 245. 32 *frcs. 5 000.*	3 081. 25	4 287. 94	1 329. 06

1) Administrationsgebyr erlægges kun af Renten af 4 000 Kr. 2) Fritaget for Administrationsgebyr. 3) Administrationsgebyr erlægges kun af 1/3 af Renten. 4) Indbetalt kontant 5 000 Kr., Kursforskjel ved Kjøb af offentlige Obligationer 416 Kr. 26 Ø. 5) Udbetalt Cand. phil. K. A. W. Lewerk-huusen. 6) Reisestipendiet, ind-befattet under Kapitalen. udgjør ult. 1913 2 905 Kr. 16 Ø. 7) Reisestipendiets, under Kapitalen indbefattede Oplæg udgjør ult. 1913 1 053 Kr. 79 Ø.

	Aarets Udgift.			Legater og Fonds Status den 31te December 1913.			
…re	Til Eforerne og Andre er udbetalt		gjort rentebærende.	Rentebærende Kapital	Kontant Beholdning		Deponerede Summer.
…itum.	af den kontante disponible Beholdning.	Depositum.			til Oplæg.	til Udbetaling.	
Ø.	Kr. Ø.	Kr. Ø.	Kr. Ø.	Kr. Ø.	Kr. Ø.	Kr. Ø.	Kr. Ø.
43	112 045. 46	696. 99	150 316. 12	3 016 842. 40	2 786. 88	2 094. 82	430. 06
. 77	3 887. 24	»	»	104 380. 50	»	»	899.
	72. 03	»	300.	19. 50	21. 06	»	»
	»	»	250.	50.	15. 54	»	»
	98. 32	»	»	2 537. 53	»	»	»
	120. 12	»	»	3 100.	13. 66	»	»
	23. 24	»	»	600.	»	»	»
	378. 50	»	»	9 768. 09	»	»	»
	37. 40	»	»	965. 08	»	»	»
	100.	»	50.	3 530.	23. 72	»	»
	5) 67. 80	»	»	1 749. 60	»	»	»
	28. 16	»	»	726. 56	»	»	»
	197. 38	»	»	5 093. 48	»	98. 69	»
	209. 24	»	5 400.	5 400.	16. 26	»	»
	828. 28	»	100.	21 450.	31. 17	»	»
	750.	»	50.	19 950.	9. 82	»	»
	»	»	»	7 250. *frcs. 5 000.*	1. 51	494. 43	»
	749. 70	»	»	14 342. 70	»	»	»
	435. 94	»	»	11 012. 89	42.	»	»
	1 095. 08	»	»	27 376. 99	»	»	»
	1 600.	»	50.	40 400.	4. 05	1 600.	»
	2 118.	»	400.	53 250.	28. 82	»	»
	1 008.	»	1 000.	6) 25 950.	32. 66	»	»
	»	»	1 050.	7) 14 250.	33. 81	»	»
	500.	»	200.	17 250.	20. 29	»	»
8. 20	126 349. 89	696. 99	159 166. 12	3 407 245. 32 *frcs. 5 000.*	3 081. 25	4 287. 94	1 329. 06

…offentlige Obligationer 416 Kr. 26 Ø. 5) Udbetalt Cand. phil. K. A. W. Lewerk-huusen. 6) Reisestipendiet, ind…

Aarets Udgift.			Legater og Fonds Status den 31te December 1913.			
Til Eforerne og Andre er udbetalt		gjort rentebærende.	Rentebærende Kapital	Kontant Beholdning		Deponerede Summer.
af den kontante disponible Beholdning.	Depositum.			til Oplæg.	til Udbetaling.	
Kr. Ø.	Kr. Ø.	Kr. Ø.	Kr. Ø.	Kr. Ø.	Kr. Ø.	Kr. Ø.
126 349. 89	696. 99	159 166. 12	3 407 245. 32 *frcs. 5 000.*	3 081. 25	4 287. 94	1 329. 06
1 545. 22	»	»	38 865. 07	8. 63	»	»
322. 26	»	»	8 056. 41	»	»	»
1 211. 16	»	»	70 796. *Rubl. 100.*	137. 70	5 189. 01	»
3) 2 177. 58	»	»	56 295. 70	32. 86		
»	»	200.	2 200.	5. 69		
»	»	50.	1 100.	19. 94	»	
4) 11.	»	100.	3 000	19. 92	»	
5) 5.	»	»	450.	20. 29	»	
6) 21.	»	»	550.	11. 05	»	»
116. 16	»	»	2 904. 10		»	»
7) 77. 50	»	1 600.	43 600.	7. 43	»	»
274. 64	»	»	5 400.	313. 30	313. 88	349. 28
7 894.	868. 84	200.	197 050.	13. 46	»	»
8) 40.	»	»	1 000.		»	»
8) 204. 12	»	»	5 103. 11	»	»	»
5) 10. 50	»	50.	1 503. 64	27. 93	»	»
80. 76	»	»	2 084. 02		»	»
140 340. 79	1 565. 83	161 366. 12	3 847 203. 37 *frcs. 5 000.* *Rubl. 100.*	3 699. 45	9 790. 83	1 678. 34

…er og Monument. 5) For Vedligeholdelse af Gravsted. 6) Til Vedligeholdelse af Monumentet og Jord-

Løbe-Nr.	Legater og Fonds.	Legater og Fonds Status den 31te December 1912. Rentebærende Kapital	Kontant Beholdning til Oplæg	Kontant Beholdning til Udbetaling	Deponerede Summer	Aarets Indtægt. Renter og Udbytte. Ialt	fordelt saaledes: 1/32 til Universitetet	fordelt saaledes: bestemt til Oplæg	fordelt saaledes: til Udbetaling	Kapital omsat til Kontant	Af Eforerne og Andre er indbetalt til Oplæg	Af Eforerne og Andre er indbetalt som Depositum	Aarets Udgift. Til Eforerne og Andre er udbetalt af den kontante disponible Beholdning	Til Eforerne og Andre er udbetalt Depositum	gjort rentebærende	Legater og Fonds Status den 31te December 1913. Rentebærende Kapital	Kontant Beholdning til Oplæg	Kontant Beholdning til Udbetaling	Deponerede Summer
		Kr. Ø.	Kr. Ø.	Kr. Ø.	Kr. Ø.	Kr. Ø.	Kr. Ø.	Kr. Ø.	Kr. Ø.	Kr. Ø.	Kr. Ø.	Kr. Ø.	Kr. Ø.	Kr. Ø.	Kr. Ø.	Kr. Ø.	Kr. Ø.	Kr. Ø.	Kr. Ø.
	Overført...	3 248 629. 20 *frcs. 5 000.*	1 713. 59	3 618. 59	1 137. 85	133 904. 62	2 018. 94	5 829. 90	126 055. 78	550.	155 117. 34	888. 20	126 349. 89	696. 99	159 166. 12	3 407 245. 32 *frcs. 5 000.*	3 081. 25	4 287. 94	1 329. 06
154.	Thotts Legat, dels til Reiseunderstøttelser, dels til Dækning af Universitetsbibliothekarens og Underbibliothekarens Lønninger.	38 865. 07	8. 63	»	»	1 554. 60	[1] 9. 38	»	1 545. 22	»	»	»	1 545. 22	»	»	38 865. 07	8. 63	»	»
155.	Winstrup-Resens Reisestipendium	8 056. 41	»	»	»	322. 26	[2] »	»	322. 26	»	»	»	322. 26	»	»	8 056. 41	»	»	
156.	Overretsassessor Thomsens Reisestipendium..	70 796. *Rubl. 100.*	137. 70	3 241. 39	»	3 158. 78	[2] »	»	3 158. 78	»	»	»	1 211. 16	»	»	70 796. *Rubl. 100.*	137. 70	5 189. 01	
157.	Liliendahls Legat, dels til Helsingør Hospital, dels til at udstyre Bønder, der indgaae Ægteskab, dels til Professorernes Distributs midlertidig frugtbargjort se Extrakt af Eforiregnskabet, nedenfor Nr. 8 h.	56 095. 70 200.	28. 99	»	»	2 251. 82	70. 37	3. 87	2 177. 58	»	»	»	[3] 2 177. 58	»	»	56 295. 70	32. 86	»	
158.	Sammes Fremvæxtkonto	2 000.	27. 22	»	»	81.	2. 53	78. 47	»	»	100.	»	»	»	200.	2 200.	5. 69		
159.	Hallings, Jfr., Legat til Vedligeholdelse af Monument, senere til Taarnby Kirke	1 050.	29. 26	»	»	42.	1. 32	40. 68	»	»	»	»	»	»	50.	1 100.	19. 94	»	
160.	Neves, Gjertrud M., Legat, til Gravsteds Vedligeholdelse, senere Universitetet	2 900.	17. 57	»	»	117.	3. 65	102. 35	11.	»	»	»	[4] 11.	»	100.	3 000	19. 92	»	
161.	Nyerups, R., Gravsteds Kapital	450.	7. 85	»	»	18.	» 56	12. 44	5.	»	»	»	[5] 5.	»	»	450.	20. 29	»	
162.	Rahbeks Monuments Kapital	550.	10. 73	»	»	22.	» 68	» 32	21.	»	»	»	[6] 21.	»	»	550.	11. 05	»	
163.	Berggreens, A. P., Legat, til Musikere, der have virket for Kirke- og Folkesangen	2 904. 10	»	»	»	116. 16	[2] »	»	116. 16	»	»	»	116. 16	»	»	2 904. 10			
164.	Holbergs Udstyrslegat	42 000.	41. 93	»	»	1 696.	53.	1 565. 50	77. 50	»	»	»	[7] 77. 50	»	1 600.	43 600.	7. 43		
165.	Wilkens' Legat	5 400.	208. 68	274. 64	»	432.	13. 50	104. 62	313. 88	»	»	349. 28	274. 64	»	»	5 400.	313. 30	313. 88	349. 28
166.	Professorernes Enkekasse, se det særlige Regnskab, nedenfor Nr. 6	196 850.	5. 66	»	»	7 894.	[2] »	»	7 894.	»	207. 80	868. 84	7 894.	868. 84	200.	197 050.	13. 46	»	
167.	Scheels, A. W., Legat. (til Professorernes Enkekasse)	1 000.	»	»	»	40.	[2] »	»	40.	»	»	»	[8] 40.	»	»	1 000.			
168.	Schultz's — . (til Professorernes Enkekasse)	5 103. 11	»	»	»	204. 12	[2] »	»	204. 12	»	»	»	[8] 204. 12	»	»	5 103. 11			
169.	Hansens, Etatsraad — . (til Professorernes Enkekasse)	1 453. 64	31. 14	»	»	59. 14	1. 85	46. 79	10. 50	»	»	»	[5] 10. 50	»	50.	1 503. 64	27. 93	»	
170.	Brochmands Enkes Legat til Professorenker..	2 084. 02	»	»	»	83. 36	2. 60	»	80. 76	»	»	»	80. 76	»	»	2 084. 02			
	At overføre...	3 686 387. 25 *frcs. 5 000.* *Rubl. 100.*	2 268. 95	7 134. 62	1 137. 85	151 996. 86	2 178. 38	7 784. 94	142 033. 54	550.	155 425. 14	2 106. 32	140 340. 79	1 565. 83	161 366. 12	3 847 203. 37 *frcs. 5 000.* *Rubl. 100.*	3 699. 45	9 790. 83	1 678. 34

[1] Administrationsgebyr erlægges kun af Renten af 7 500 Kr. [2] Fritaget for Administrationsgebyr. [3] Distributsens Konto 232 Kr. 50 Ø. + Eforus 1 945 Kr. 08 Ø. = 2 177 Kr. 58 Ø. [4] For Vedligeholdelse af Gravsted og Monument. [5] For Vedligeholdelse af Gravsted. [6] Til Vedligeholdelse af Monumentet og Jordhøien 18 Kr., extraordinær Rensning af Monumentet 3 Kr. = 21 Kr. [7] Til Distributsens Konto. [8] Til Professorernes Enkekasse.

Løbe-Nr.	Legater og Fonds.	Legater og Fonds Status den 31te December 1912. Rentebærende Kapital.	Legater og Fonds Status den 31te December 1912. Kontant Beholdning til Oplæg.	Legater og Fonds Status den 31te December 1912. Kontant Beholdning til Udbetaling.	Legater og Fonds Status den 31te December 1912. Deponerede Summer.	Aarets Indtægt. Renter og Udbytte. Ialt.	Aarets Indtægt. Renter og Udbytte, fordelt saaledes: $^1/_{32}$ til Universitetet	Aarets Indtægt. Renter og Udbytte, fordelt saaledes: bestemt til Oplæg.	Aarets Indtægt. Renter og Udbytte, fordelt saaledes: til Udbetaling	Aarets Indtægt. Kapital omsat til til Kontant	Aarets Indtægt. Af Eforerne og Andre er indbetalt til Oplæg.	Aarets Indtægt. Af Eforerne og Andre er indbetalt som Depositum.	Aarets Udgift. Til Eforerne og Andre er udbetalt af den kontante disponible Beholdning.	Aarets Udgift. Til Eforerne og Andre er udbetalt Depositum.	Aarets Udgift. gjort rentebærende.	Legater og Fonds Status den 31te December 1913. Rentebærende Kapital.	Legater og Fonds Status den 31te December 1913. Kontant Beholdning til Oplæg.	Legater og Fonds Status den 31te December 1913. Kontant Beholdning til Udbetaling.	Legater og Fonds Status den 31te December 1913. Deponerede Summer.
		Kr. Ø.	Kr. Ø.	Kr. Ø.	Kr. Ø.	Kr. Ø.	Kr. Ø.	Kr. Ø.	Kr. Ø.	Kr. Ø.	Kr. Ø	Kr. Ø.	Kr. Ø.	Kr. Ø.	Kr. Ø.	Kr. Ø.	Kr. Ø.	Kr. Ø.	Kr. Ø.
	Overført . . .	3 686 387. 25 *frcs. 5 000. Rubl. 100.*	2 268. 95	7 134. 62	1 137. 85	151 996. 86	2 178. 38	7 784. 94	142 033. 54	550.	155 425. 14	2 106. 32	140 340. 79	1 565. 83	161 366. 12	3 847 203. 37 *frcs. 5 000. Rubl. 100.*	3 699. 45	9 790. 83	1 678. 34
171.	Professorernes Distributs	»	»	»	397. 72	»	»	»	»	»	»	795. 30	»	795. 29	»	»	»	»	397. 73
172.	Bochenhofers Legat til Distributsen	2 125.	»	»	»	85.	2. 66	»	82. 34	»	»	»	[5] 82. 34	»	»	2 125.	»	»	
173.	Griis' — —	2 000.	»	»	»	80.	2. 50	»	77. 50	»	»	»	[5] 77. 50	»	»	2 000.	»	»	
174.	Scharlings, C. E., Professor, Mindelegat til Professordøtre	10 920.	30. 79	»	»	609. 30	[1] »	209. 30	400.	»	[2] 1 149 56	»	400.	»	1 350.	12 270.	39. 65	»	
175.	De Reinhardtske Legater til Professordøtre og Studerende	16 200.	15. 30	»	»	801.	25. 03	»	775. 97	»	»	»	775. 97	»	»	16 200.	15. 30	»	
176.	Samme: Konto for Gravsteds Fornyelse	100.	42. 68	»	»	4.	» 12	3. 88	»	»	»	»	»	»	»	100.	46. 56	»	
177.	Gedes Legat til Enker og Døtre efter Kvæsturens faste Kontorpersonale	15 250.	9. 24	»	»	613.	[1] »	373.	240.	»	»	»	240.	»	350.	15 600.	32. 24		
178.	Professor, Dr. Joh. Steenstrups Legat til Universitetsbetjente	»	»	»	»	160.	5.	»	155.	»	[3] 4 000.	160.	»	160.	4 000.	4 000.	»	155.	
179.	Enkegrevinde Ulla Ruuths Legat	124 800.	82. 64	»	»	5 667.	177. 10	»	5 489. 90	»	»	»	[6] 5 489. 90	»	»	124 800.	82. 64	»	
180.	Sognepræst P. Scharlings Legat:																		
	Afdeling 1 til ugifte Præstedøtre	46 800.	»	10.	»	2 301. 50	71. 92	»	2 229. 58	»	»	[4] 680. 42	[7] 2 219. 58	[9] 680. 42	»	46 800.	»	20.	
	Afdeling 2 Reservefond	28 100. *frcs. 12 500.*	28. 11	»	»	1 394. 20	43. 56	670. 22	680. 42	»	[2] 55. 23	»	[8] 680. 42	»	750.	28 850. *frcs. 11 500.*	3. 56	»	»
	Afdeling 3 til ugifte Professordøtre	4 100.	47. 71	»	»	187.	5. 85	181. 15	»	»	»	»	»	»	200.	4 300.	28. 86		
181.	Vor Frue Kirkes Kapital, se Extrakt af Værgeregnskaberne, nedenfor Nr. 8 i	133 400.	7. 34	»	»	5 352.	167. 26	»	5 184 74	»	»	»	5 184. 74	»	»	133 400.	7. 34	»	»
182.	VorFrueKirkesFondafHvidovreKirkesOverskud	17 100.	27. 04	»	»	731.	22. 85	708. 15	»	»	2 000.	»	»	»	2 700.	19 800.	35. 19		
183.	Vor Frue Kirkes extraordinære Bygningsfond.	12 950.	1. 22	»	»	523.	16. 34	506. 66	»	»	»	»	»	»	500.	13 450.	7. 88		
	Legater til Gravsteders Vedligeholdelse, som i sin Tid tilfalde Vor Frue Kirke: Kapitalen hjemfalder Aar																		
184.	Madame Schneiders Legat (1914)	200.	»	»	»	8.	» 26	»	7. 74	»	»	»	7. 74	»	»	200.	»	»	»
185.	Frøken Fridschs — (1916)	400.	»	»	»	16.	» 50	»	15. 50	»	»	»	15. 50	»	»	400.	»	»	»
186.	Frøken Uldums — (1916)	200.	»	»	»	8.	» 26	»	7. 74	»	»	»	7. 74	»	»	200.	»	»	»
187.	Postkontrollør D. E. F. Jørgensens Enkes . . . . — (1919)	400.	»	»	»	16.	» 50	»	15. 50	»	»	»	15. 50	»	»	400.	»	»	»
188.	Krigsraad Rahbeks og Hustrus — (1920)	400.	»	»	»	16.	» 50	»	15. 50	»	»	»	15. 50	»	»	400.	»	»	»
189.	Enkefru Lassens — (1921)	200.	»	»	»	8.	» 26	»	7. 74	»	»	»	7. 74	»	»	200.	»	»	»
190.	Enkefru K. S. Madsens — (1922)	400.	»	»	»	16.	» 50	»	15. 50	»	»	»	15. 50	»	»	400.	»	»	»
191.	Frøken Brygmanns — (1923)	200	»	»	»	8.	» 26	»	7. 74	»	»	»	7. 74	»	»	200.	»	»	»
192.	Enkefru Koops — (1926)	400.	»	»	»	16.	» 50	»	15. 50	»	»	»	15. 50	»	»	400.	»	»	»
	At overføre . . .	4 103 032. 25 *frcs. 16 500. Rubl. 100.*	2 561. 02	7 144. 62	1 535. 57	170 616. 86	2 722. 11	10 437. 30	157 457. 45	550.	162 629. 93	3 742. 04	155 599. 70	3 201. 54	171 216. 12	4 273 698. 37 *frcs. 16 500. Rubl. 100.*	3 998. 67	9 965. 83	2 076. 07

[1]) Fritaget for Administrationsgebyr. [2]) Indbetalt kontant 1 000 Kr., Kursforskjel ved Indkjøb af offentlige Obligationer 149 Kr. 56 Ø. [3]) Indbetalt i offentlige Obligationer. [4]) Overført fra Afdeling 2. [5]) Til Distributsens Konto. [6]) Heraf ere 1 500 Kr. udbetalte en Legatnyderinde. [7]) og [9]) Legatportioner 2 800 K[r.] Medhjælp 100 Kr. = 2 900 Kr. [8]) Overført til Afdeling 1.

…Andre …t	Aarets Udgift.			Legater og Fonds Status den 31te December 1913.			
	Til Eforerne og Andre er udbetalt		gjort rentebærende.	Rentebærende Kapital.	Kontant Beholdning		Deponerede Summer.
Depositum.	af den kontante disponible Beholdning.	Depositum.			til Oplæg.	til Udbetaling.	
Kr. Ø.	Kr. Ø.	Kr. Ø.	Kr. Ø.	Kr. Ø.	Kr. Ø.	Kr. Ø.	Kr. Ø.
106. 32	140 340. 79	1 565. 83	161 366. 12	3 847 203. 37 *frcs. 5 000.* *Rubl. 100.*	3 699. 45	9 790. 83	1 678. 34
795. 30	»	795. 29	»	»	»	»	397. 73
»	5) 82. 34	»	»	2 125.	»	»	»
»	5) 77. 50	»	»	2 000.	»	»	»
»	400.	»	1 350.	12 270.	39. 65	»	»
»	775. 97	»	»	16 200.	15. 30	»	»
»	»	»	»	100.	46. 56	»	»
»	240.	»	350.	15 600.	32. 24	»	»
160.	»	160.	4 000.	4 000.	»	155.	»
»	6) 5 489. 90	»	»	124 800.	82. 64	»	»
680. 42	7) 2 219. 58	9) 680. 42	»	46 800.	»	20.	»
»	8) 680. 42	»	750.	28 850. *frcs. 11 500.*	3. 56	»	»
»	»	»	200.	4 300.	28. 86	»	»
»	5 184. 74	»	»	133 400.	7. 34	»	»
»	»	»	2 700.	19 800.	35. 19	»	»
»	»	»	500.	13 450.	7. 88	»	»
»	7. 74	»	»	200.	»	»	»
»	15. 50	»	»	400.	»	»	»
»	7. 74	»	»	200.	»	»	»
»	15. 50	»	»	400.	»	»	»
»	15. 50	»	»	400.	»	»	»
»	7. 74	»	»	200.	»	»	»
»	15. 50	»	»	400.	»	»	»
»	7. 74	»	»	200.	»	»	»
»	15. 50	»	»	400.	»	»	»
3 742. 04	155 599. 70	3 201. 54	171 216. 12	4 273 698. 37 *frcs. 16 500.* *Rubl. 100.*	3 998. 67	9 965. 83	2 076. 07

Til Distributsens Konto. 6) Heraf ere 1 500 Kr. udbetalte en Legatnyderinde. 7) og 9) Legatportioner 2 800 Kr.,

Aarets Udgift.			Legater og Fonds Status den 31te December 1913.			
Til Eforerne og Andre er udbetalt.		gjort rentebærende.	Rentebærende Kapital.	Kontant Beholdning		Deponerede Summer.
af den kontante disponible Beholdning.	Depositum.			til Oplæg.	til Udbetaling.	
Kr. Ø.	Kr. Ø.	Kr. Ø.	Kr. Ø.	Kr. Ø.	Kr. Ø.	Kr. Ø.
155 599. 70	3 201. 54	171 216. 12	*frcs. 16 500.* 4 273 698. 37 *Rubl. 100.*	3 998. 67	9 965. 83	2 076. 07
15. 50	»	»	400.	»	»	»
7. 74	»	»	200.	»	»	»
15. 50	»	»	400.	»	»	»
7. 74	»	»	200.	»	»	»
15. 50	»	»	400.	»	»	»
38. 74	»	»	1 000.	»	»	»
7. 84	»	»	202. 30	»	»	»
7. 74	»	»	200.	»	»	»
19. 38	»	»	500.	»	»	»
15. 50	»	»	400.	»	»	»
15. 50	»	»	400.	»	»	»
7. 74	»	»	200.	»		»
7. 74	»	»	200.	»	»	»
46. 50	»	»	1 200.	»	»	»
35. 78	»	»	923. 33	»	»	»
7. 74	»	»	200.	»	»	»
15. 50	»	»	400.	»	»	»
11. 62	»	»	300.	»	»	»
15. 68	»	»	404. 59	»	»	»
15. 50	»	»	400.	»	»	»
15. 50	»	»	400.	»	»	»
15. 50	»	»	400.	»	»	»
15. 50	»	»	400.	»	»	»
15. 50	»	»	400.	»	»	»
23. 24	»	»	600.	»	»	»
7.	»	»	398.	18. 14	»	»
31.	»	»	800.	»	»	»
15. 50	»	»	400.	»	»	»
7. 74	»	»	200.	»	»	»
31.	»	»	800.	»	»	»
11. 62	»	»	300.	»	»	»
15. 50	»	»	400.	»	»	»
21. 32	»	»	550.	»	»	»
15. 50	»	»	400.	»	»	»
11. 62	»	»	300.	»	»	»
15. 50	»	»	400.	»	»	»
77. 12	»	»	1 990.	»	»	»
15. 50	»	»	400.	»	»	»
7. 74	»	»	200.	»	»	»
38. 74	»	»	1 000.	»	»	»
15. 50	»	»	400.	»	»	»
7. 74	»	»	200.	»	»	»
						»
23. 24	»	»	600.	»	»	»
156 384. 30	3 201. 54	171 216. 12	4 294 166. 59 *frcs. 16 500. Rubl. 100.*	4 016. 81	9 965. 83	2 076. 07

Løbe-Nr.	Legater og Fonds.	Kapitalen hjemfalder Aar	Legater og Fonds Status den 31te December 1912. Rentebærende Kapital.	Kontant Beholdning til Oplæg.	Kontant Beholdning til Udbetaling.	Deponerede Summer.	Aarets Indtægt. Renter og Udbytte. Ialt.	fordelt saaledes: 1/32 til Universitetet.	bestemt til Oplæg.	til Udbetaling.	Kapital omsat til Kontant.	Af Eforerne og Andre er indbetalt til Oplæg	som Depositum.	Aarets Udgift. Til Eforerne og Andre er udbetalt. af den kontante disponible Beholdning	Depositum	gjort rentebærende.	Legater og Fonds Status den 31te December 1913. Rentebærende Kapital.	Kontant Beholdning til Oplæg.	Kontant Beholdning til Udbetaling	Deponerede Summer.
			Kr. Ø.	Kr. Ø.	Kr. Ø.	Kr. Ø.	Kr. Ø.	Kr. Ø.	Kr. Ø.	Kr. Ø.	Kr. Ø.	Kr. Ø.	Kr. Ø.	Kr. Ø.	Kr. Ø.	Kr. Ø.	Kr. Ø.	Kr. Ø.	Kr. Ø.	Kr. Ø.
	Overført . . .		frcs. 16 500. 4 103 032 25 Rubl. 100.	2 561. 02	7 144. 62	1 535. 57	170 616. 86	2 722. 11	10 437. 30	157 457. 45	550.	162 629. 93	3 742. 04	155 599. 70	3 201. 54	171 216. 12	frcs. 16 500. 4 273 698. 37 Rubl. 100.	3 998. 67	9 965. 83	2 076. 07
193.	Frøken Wisløffs Legat	(1929)	400.	»	»	»	16.	» 50	»	15. 50	»	»	»	15. 50	»	»	400.	»		
194.	Enkefruerne Lorentzens og Kleistrups —	(1929)	200.	»	»	»	8.	» 26	»	7. 74	»	»	»	7. 74	»	»	200.	»		
195.	Partikulier Nicolaisens og Hustrus —	(1929)	400.				16.	50		15. 50				15. 50			400.	»		
196.	Enkefru Guldagers —	(1929)	200.				8.	26		7. 74				7. 74			200.			
197.	Sognepræst Christensens Enkes —	(1930)	400.				16.	50		15. 50				15. 50			400.			
198.	Fru v. Dannemands —	(1930)	1 000.	»	»	»	40.	1. 26	»	38. 74	»	»	»	38. 74	»	»	1 000.	»		
199.	Kirkebetjent Bruhns —	(1930)	202. 30	»	»	»	8. 10	» 26	»	7. 84	»	»	»	7. 84	»	»	202. 30	»		
200.	Maren Møllers —	(1932)	200.	»	»	»	8.	» 26	»	7. 74	»	»	»	7. 74	»	»	200.	»		
201.	Frøken Hemsens —	(1937)	500.	»	»	»	20.	» 62	»	19. 38	»	»	»	19. 38	»	»	500.	»	»	»
202.	— Kræftings —	(1938)	400.	»	»	»	16.	» 50	»	15. 50	»	»	»	15. 50	»	»	400.	»	»	»
203.	Guldsmedemester Mallings —	(1940)	400.	»	»	»	16.	» 50	»	15. 50	»	»	»	15. 50	»	»	400.	»	»	»
204.	Abelone Thomsens —	(1940)	200.	»	»	»	8.	» 26	»	7. 74	»	»	»	7. 74	»	»	200.	»		»
205.	Lakai Ambjørnsens —	(1940)	200.	»	»	»	8.	» 26	»	7. 74	»	»	»	7. 74	»	»	200.			
206.	Enkefru Th. Knutzens —	(1940)	1 200.	»	»	»	48.	1. 50	»	46. 50	»	»	»	46. 50	»	»	1 200.	»	»	
207.	Frøken Jensens —	(1941)	923. 33	»	»	»	36. 94	1. 16	»	35. 78	»	»	»	35. 78	»	»	923. 33	»	»	»
208.	Enkemadame H. Jensens —	(1941)	200.	»	»	»	8.	» 26	»	7. 74	»	»	»	7. 74	»	»	200.	»	»	»
209.	Enkefru Kramers —	(1945)	400.	»	»	»	16.	» 50	»	15. 50	»	»	»	15. 50	»	»	400.			
210.	Frøken H. M. Otzens —	(1946)	300.	»	»	»	12.	» 38	»	11. 62	»	»	»	11. 62	»	»	300.	»	»	
211.	Enkefru M. M. Madsens —	(1947)	404. 59	»	»	»	16. 18	» 50	»	15. 68	»	»	»	15. 68	»	»	404. 59	»	»	»
212.	Skibskaptain Rohdes —	(1947)	400.	»	»	»	16.	» 50	»	15. 50	»	»	»	15. 50	»	»	400.	»	»	»
213.	Enkefru E. M. Clausens —	(1947)	400.	»	»	»	16.	» 50	»	15. 50	»	»	»	15. 50	»	»	400.	»	»	»
214.	Manufakturhandler F. A. Otzens —	(1947)	400.	»	»	»	16.	» 50	»	15. 50	»	»	»	15. 50	»	»	400.	»		
215.	Madame A. M. J. Sørensens —	(1949)	400.	»	»	»	16.	» 50	»	15. 50	»	»	»	15. 50	»		400.			
216.	Etatsraad Povelsens —	(1950)	400.	»	»	»	16.	» 50	»	15. 50	»	»	»	15. 50	»	»	400.	»	»	»
217.	Krigsraad Nielsens —	(1951)	600.	»	»	»	24.	» 76	»	23. 24	»	»	»	23. 24	»	»	600.	»	»	»
218.	Sadelmager A. Schmidts —	(1951)	398.	9. 72	»	»	15. 92	» 50	8. 42	7.	»	»	»	7.	»	»	398.	18. 14	»	»
219.	Snedkermester Nielsens —	(1951)	800.	»	»	»	32.	1.	»	31.	»	»	»	31.	»	»	800.	»	»	»
220.	Grosserer Hjarups —	(1952)	400.	»	»	»	16.	» 50	»	15. 50	»	»	»	15. 50	»	»	400.	»		
221.	Jomfru Aasteds —	(1952)	200.	»	»	»	8.	» 26	»	7. 74	»	»	»	7. 74	»	»	200.	»		
222.	Fru Qvistgaards —	(1952)	800.	»	»	»	32.	1.	»	31.	»	»	»	31.	»	»	800.	»	»	
223.	Snedkermester Schultz's —	(1952)	300.	»	»	»	12.	» 38	»	11. 62	»	»	»	11. 62	»	»	300.	»	»	
224.	Enkefru Petersens —	(1953)	400.	»	»	»	16.	» 50	»	15. 50	»	»	»	15. 50	»	»	400.	»	»	
225.	Enkemadame Schultz's —	(1953)	550.	»	»	»	22.	» 68	»	21. 32	»	»	»	21. 32	»	»	550.	»		
226.	Justitsraadinde Sørensens —	(1953)	400.	»	»	»	16	» 50	»	15. 50	»	»		15. 50	»	»	400.	»		
227.	Enkefru Armitages —	(1953)	300.	»	»	»	12.	» 38	»	11. 62	»	»	»	11. 62	»	»	300.			
228.	Frøken Bentleys —	(1955)	400.	»	»	»	16	» 50	»	15. 50	»	»	»	15. 50	»	»	400.			
229.	Høker H. Larsens og Hustrus —	(1955)	1 990.		»	»	79. 60	2. 48	»	77. 12	»	»	»	77. 12	»	»	1 990.			
230.	Krigsassessor Wiuffs Enkes —	(1955)	400.	»	»	»	16.	» 50	»	15. 50	»	»	»	15. 50	»	»	400.	»		
231.	Professorinde Høyens —	(1955)	200.	»	»	»	8.	» 26	»	7. 74	»	»	»	7. 74	»	»	200.	»		
332.	Jomfru Askengreens —	(1956)	1 000.	»	»	»	40.	1. 26	»	38. 74	»		»	38. 74	»	»	1 000.	»	»	
233.	Urtekræmmer O. S. Wads —	(1956)	400.	»	»	»	16.	» 50	»	15. 50	»	»	»	15. 50	»	»	400.	»	»	
234.	Enkefru Erichsens —	(1956)	200.	»	»	»	8.	» 26	»	7. 74	»	»	»	7. 74	»	»	200.	»	»	
235.	Generalkrigskommissær Münchs og Justitsraad Müllers —	(1956)	600.	»	»	»	24.	» 76	»	23. 24	»		»	23. 24	»	»	600.	»	»	
	At overføre . . .		4 123 500. 47 frcs. 16 500. Rubl. 100.	2 570. 74	7 144. 62	1 535. 57	171 435. 60	2 747. 83	10 445. 72	158 242. 05	550.	162 629. 93	3 742. 04	156 384. 30	3 201. 54	171 216. 12	4 294 166. 59 frcs. 16 500. Rubl. 100.	4 016. 81	9 965. 83	2 076. 07

Løbe-Nr.	Legater og Fonds.	Legater og Fonds Status den 31te December 1912. Rentebærende Kapital.	Kontant Beholdning til Oplæg.	Kontant Beholdning til Udbetaling.	Deponerede Summer.	Aarets Indtægt. Renter og Udbytte Ialt.	fordelt saaledes: 1/32 til Universitetet.	fordelt saaledes: bestemt til Oplæg.	fordelt saaledes: til Udbetaling.	Kapital omsat til Kontant.	Af Eforerne og Andre er indbetalt til Oplæg.	Af Eforerne og Andre er indbetalt som Depositum.	Aarets Udgift. Til Eforerne og Andre er udbetalt af den kontante disponible Beholdning.	Til Eforerne og Andre er udbetalt Depositum.	gjort rentebærende.	Legater og Fonds Status den 31te December 1913. Rentebærende Kapital.	Kontant Beholdning til Oplæg.	Kontant Beholdning til Udbetaling.	Deponerede Summer.
		Kr. Ø.	Kr. Ø.	Kr. Ø.	Kr. Ø.	Kr. Ø.	Kr. Ø.	Kr. Ø.	Kr. Ø.	Kr. Ø.	Kr. Ø.	Kr. Ø.	Kr. Ø.	Kr. Ø.	Kr. Ø.	Kr. Ø.	Kr. Ø.	Kr. Ø.	Kr. Ø.
	Overført . . .	*frcs. 16 500.* 4 123 500. 47 *Rubl. 100.*	2 570. 74	7 144. 62	1 535. 57	171 435. 60	2 747. 83	10 445. 72	158 242. 05	550.	162 629. 93	3 742. 04	156 384. 30	3 201. 54	171 216. 12	*frcs. 16 500.* 4 294 166. 59 *Rubl. 100.*	4 016. 81	9 965. 83	2 076. 07
	Kapitalen hjemfalder Aar.																		
236.	Overlæge Dorphs og Hustrus Legat (1957)	402. 30	»	»	»	16. 10	» 50	»	15. 60	»	»	»	15. 60	»	»	402. 30	»	»	
237.	Ligtorneoperat. A. Nielsens Arvingers — (1959)	400.	»	»	»	16.	» 50	»	15. 50	»		»	15. 50	»	»	400.	»	»	
238.	Familien Amysens — (1960)	100.	»	»	»	4.	» 12	»	3. 88	»	»	»	3. 88	»	»	100.	»		
239.	Grosserer J. H. Jacobsens — (1960)	300.	»	»	»	12.	» 38	»	11. 62	»	»	»	11. 62	»	»	300.	»		
240.	Skomagermester S. Holmbergs — (1962)	200.	»	»	»	8.	» 26	»	7. 74	»	»	»	7. 74	»	»	200.	»		
241.	Etatsraad Valentins — (1965)	623. 41	»	»	»	24. 94	» 78	»	24. 16	»	»	»	24. 16	»	»	623. 41	»	»	»
242.	Frøken C. A. Michelsens — (1965)	200.	»	»	»	8.	» 26	»	7. 74	»	»	»	7. 74	»	»	200.	»	»	»
243.	Partikulier Boltings og Hustrus [1]) — (1969)	»	»	»	»	»	»	»	»	»	»	»	»	»	»	»	»	»	»
244.	Generalmajor v. Blüchers — (1971)	600.	»	»	»	24.	» 76	»	23. 24	»	»	»	23. 24	»	»	600.	»	»	»
245.	Urtekræmmer Jensens — (1973)	300.	»	»	»	12.	» 38	»	11. 62	»	»	»	11. 62	»	»	300.	»	»	»
246.	Marinekaptain F. Lunds og Hustrus — (1973)	600.	»	»	»	24.	» 76	»	23. 24	»	»	»	11. 62	»	»	600.	»	11. 62	»
247.	Detailhandler H. P. Nielsens — (1973)	200.	»	»	»	8.	» 26	»	7. 74	»	»	»	7. 74	»	»	200.	»	»	»
248.	Frøken M. C. Wienes — (1979)	700.	»	»	»	28.	» 88	»	27. 12	»	»	»	27. 12	»	»	700.	»	»	»
249.	Enkefru J. Johansens — (1979)	450.	10. 02	»	»	18.	» 56	9. 20	8. 24	»	»	»	8. 24	»	»	450.	19. 22	»	»
250.	Geheimekonferensraad A. W. Scheels — (1980)	600.	»	»	»	24.	» 76	»	23. 24	»	»	»	23. 24	»	»	600.	»	»	»
251.	Geheimeraad Colbjørnsens Arvingers — (1980)	500.	»	»	»	20.	» 62	»	19. 38	»	»	»	19. 38	»	»	500.	»	»	»
252.	Enkefru C. A. Hansens — (1980)	450.	»	»	»	18.	» 56	»	17. 44	»	»	»	17. 44	»	»	450.	»	»	
253.	Tøifabrikant Schultz's — (1980)	500.	»	»	»	20.	» 62	»	19. 38	»	»	»	19. 38	»	»	500.	»	»	»
254.	Bagermester Herolds — (1980)	300.	»	»	»	12.	» 38	»	11. 62	»	»	»	11. 62	»	»	300.	»	»	»
255.	Frøken C. S. Colbjørnsens — (1980)	500.	»	»	»	20.	» 62	»	19. 38	»	»	»	19. 38	»	»	500.	»	»	»
256.	Fhv. Brændevinsbrænder F. N. Holms — (1980)	5 000.	»	»	»	200.	6. 26	»	193. 74	»	»	»	193. 74	»	»	5 000.	»	»	»
257.	Konditor A. M. Boldts — (1980)	1 500.	»	»	»	60.	1. 88	»	58. 12	»	»	»	58. 12	»	»	1 500.	»	»	»
258.	Enkefru F. Mørcks — (1980)	600.	»	»	»	24.	» 76	»	23. 24	»	»	»	23. 24	»	»	600.	»	»	»
259.	Partikulier H. N. Zoylners og Hustrus — (1980)	800.	»	»	»	32.	1.	»	31.	»	»	»	31.	»	»	800.	»	»	»
260.	Konsul Salomonsens og Hustrus — (1986)	1 520. 95	»	»	»	60. 84	1. 90	»	58. 94	»	»	»	58. 94	»	»	1 520. 95	»	»	»
261.	Fyrbøder P. Ungersens Arvingers — (1996)	1 000.	»	»	»	40.	1. 26	»	38. 74	»	»	»	38. 74	»	»	1 000.	»	»	»
262.	Kammerherre Rothes — (2005)	3 058. 75	»	»	»	122. 36	3. 82	»	118. 54	»	»	»	118. 54	»	»	3 058. 75	»	»	»
263	Enkefru M. Pedersens Legat til Faxe Kirke . .	150.	22. 56	»	»	6.	» 18	2. 82	3.	»	»	»	».	»	»	150.	25. 38	3.	»
264.	Partikulier P. Andersens Legat til Hvidovre Kirke	400.	»	»	»	16.	» 50	»	15. 50	»	»	»	15. 50	»	»	400.	»	»	»
265.	Handelsmand O. J. Jensens — —	400.	»	»	»	16.	» 50	»	15. 50	»	»	»	15. 50	»	»	400.	»	»	
266.	Godsejer Buscks Legat til Sæby Kirke	»	»	»	»	10.	» 31	»	9. 69	»	[2]) 500.	»	9. 69	»	500.	500.	»	»	»
267.	Biskop Martensens Monuments Kapital	400.	»	»	»	16.	» 50	»	15. 50	»	»	»	15. 50	»	»	400.	»	»	»
268.	Afløste Jordskyldspenge til Frue Sognekald . .	250.	»	»	»	10.	» 32	»	9. 68	»	»	»	[3]) 9. 68	»	»	250.	»	»	»
269.	Afløste Jordskyldspenge til Frue Kirkes 1ste Kapellani	154. 08	»	»	»	6. 16	» 20	»	5. 96	»	»	»	[4]) 5. 96	»	»	154. 08	»	»	»
270.	Frue Kirkes Præsteboligers Kapital	47 750.	24. 19	850.	»	1 911.	59. 72	151. 28	1700.	»	»	»	[5]) 1 700.	»	150.	47 900.	25. 47	[6]) 850.	»
	Legater og Fonds . . .	4 194 409. 96 *frcs. 16 500.* *Rubl 100.*	2 627. 51	7 994. 62	1 535. 57	174 283.	2 836. 90	10 609. 02	160 837. 08	550.	163 129. 93	3 742. 04	158 964. 71	3 201. 54	171 866. 12	4 365 726. 08 *frcs. 16 500.* *Rubl. 100.*	4 086. 88	10 830. 45	2 076. 07
	Hertil lægges:																		
271.	Legaternes Overskudsfond, se det særlige Regnskab, nedenfor under Nr. 7	87 450.	34. 47	»	»	3 550. 666. 34	117. 18	2 252. 56	1 846. 60	»	2 455. 11	»	1 846. 60	»	4 700.	92 150.	42. 14	»	»
272.	Depositums-Konto	»	»	»	»	»	»	»	»	»	»	283. 50	»	189. 37	»	»	»	»	94. 13
	Summa . . .	4 281 859. 96 *frcs. 16 500.* *Rubl. 100.*	2 661. 98	7 994. 62 12 192. 17	1 535. 57	178 499. 34	2 954. 08	12 861. 58	162 683. 68	550.	165 585. 04	4 025. 54	160 811. 31	3 390. 91	176 566. 12	4 457 876. 08 *frcs. 16 500.* *Rubl. 100.*	4 129. 02	10 830. 45 17 129. 67	2 170. 20

[1]) Kapitalen 1 000 Kr. indbetales til Universitetet, naar den længstlevende af Frøknerne M. og L. Bolting er afgaaet ved Døden. [2]) Indbetalt kontant. [3]) Udbetalt Sognepræsten. [4]) Udbetalt 1ste residerende Kapellan. [5]) Udbetalte Husleieportioner til April og Oktbr. 1913. [6]) Beholdning til Husleie til April 1914.

…ndre	Aarets Udgift.			Legater og Fonds Status den 31te December 1913.			
	Til Eforerne og Andre er udbetalt		gjort rentebærende.	Rentebærende Kapital.	Kontant Beholdning		Deponerede Summer.
…epositum.	af den kontante disponible Beholdning.	Depositum.			til Oplæg.	til Udbetaling.	
…r. Ø.	Kr. Ø.	Kr. Ø.	Kr. Ø.	Kr. Ø.	Kr. Ø.	Kr. Ø.	Kr. Ø.
…42. 04	156 384. 30	3 201. 54	171 216. 12	*frcs. 16 500.* 4 294 166. 59 *Rubl. 100.*	4 016. 81	9 965. 83	2 076. 07
»	15. 60	»	»	402. 30	»	»	»
»	15. 50	»	»	400.	»	»	»
»	3. 88	»	»	100.	»	»	»
»	11. 62	»	»	300.	»	»	»
»	7. 74	»	»	200.	»	»	»
»	24. 16	»	»	623. 41	»	»	»
»	7. 74	»	»	200.	»	»	»
	»	»	»	»	»	»	»
	23. 24	»	»	600.	»	»	»
»	11. 62	»	»	300.	»	»	»
»	11. 62	»	»	600.	»	11. 62	»
»	7. 74	»	»	200.	»	»	»
»	27. 12	»	»	700.	»	»	»
»	8. 24	»	»	450.	19. 22	»	»
»	23. 24	»	»	600.	»	»	»
»	19. 38	»	»	500.	»	»	»
»	17. 44	»	»	450.	»	»	»
»	19. 38	»	»	500.	»	»	»
»	11. 62	»	»	300.	»	»	»
»	19. 38	»	»	500.	»	»	»
»	193. 74	»	»	5 000.	»	»	»
»	58. 12	»	»	1 500.	»	»	»
»	23. 24	»	»	600.	»	»	»
»	31.	»	»	800.	»	»	»
»	58. 94	»	»	1 520. 95	»	»	»
»	38. 74	»	»	1 000.	»	»	»
	118. 54	»	»	3 058. 75	»	»	»
	».	»	»	150.	25. 38	3.	»
»	15. 50	»	»	400.	»	»	»
»	15. 50	»	»	400.	»	»	»
»	9. 69	»	500.	500.	»	»	»
»	15. 50	»	»	400.	»	»	»
»	[3] 9. 68	»	»	250.	»	»	»
»	[4] 5. 96	»	»	154. 08	»	»	»
»	[5] 1 700.	»	150.	47 900.	25. 47	[6] 850.	»
…42. 04	158 964. 71	3 201. 54	171 866. 12	4 365 726. 08 *frcs. 16 500.* *Rubl. 100.*	4 086. 88	10 830. 45	2 076. 07
»	1 846. 60	»	4 700.	92 150.	42. 14	»	»
…83. 50	»	189. 37	»	»	»	»	94. 13
…25. 54	160 811. 31	3 390. 91	176 566. 12	4 457 876. 08 *frcs. 16 500.* *Rubl. 100.*	4 129. 02	10 830. 45	2 170. 20
						17 129. 67	

…. [5]) Udbetalte Husleieportioner til April og Oktbr. 1913. [6]) Beholdning til Husleie til April 1914.

Rekapitulation og Anmærkninger til Regnskabsoversigten.

	Rentebærende Kapital	Kontant Beholdning	Tilsammen
	Kr. Ø.	Kr. Ø.	Kr. Ø.
Legater og Fonds ejede ultimo 1912 .	4 281 859. 96	12 192. 17	4 294 052. 13
	frcs. 16 500.		*frcs. 16 500.*
	Rubl. 100.		*Rubl. 100.*
I 1913 ere følgende Forandringer foregaaede:			
Den rentebærende Kapital er forøget med	+ 176 016. 12		+180 953. 62
Den kontante Beholdning er forøget med........................	....	+ 4 937. 50	
Legater og Fonds eje ultimo 1913...	4 457 876. 08	17 129. 67	4 475 005. 75
	frcs. 16 500.		*frcs. 16 500.*
	Rubl. 100.		*Rubl. 100.*

1. Den rentebærende Kapitals Forøgelse.

I Aaret 1913 er tilkommet:		Kr. Ø.
K. Gislasons Fond til Gravsteds Erhvervelse med 50 Kr. i en offentlig Obligation og 123 Kr. 37 Ø. kontant, tilsammen		173. 37
Dr. phil. K. J. Vog. Steenstrups Legat til det mineralogiske Museum med 96 800 Kr. i offentlige Obligationer og 1 370 Kr. 98 Ø. kontant, tilsammen		98 170. 98
Sammes Legat til Forøgelse af Dr. Jap. Steenstrups Legat med kontant		25 000.
Professor, Dr. theol. P. Madsens Legat for theologiske Studerende med 15 000 Kr. i offentlige Obligationer og 500 Kr. kontant, tilsammen..		15 500.
Thorvald Vidførles Legat med kontant		5 000.
Professor, Dr. jur. & phil. Joh. Steenstrups Legat for Betjente ved Kjøbenhavns Universitet med offentlige Obligationer .... samt		4 000.
Godsejer Buscks Legat til Sæby Kirke til Gravsteds Vedligeholdelse med kontant..		500.
		148 344. 35
	Kr. Ø.	
For ældre Legater og Fonds har Tilvæxten været ...	28 221. 77	
medens der paa den anden Side er uddraget	550.	
		27 671. 77
Forøgelse...		176 016. 12

2. Den kontante Beholdnings Forøgelse.

Størrelsen af de kontante Beholdninger beror paa tilfældige Omstændigheder. Til Sammenligning anføres Forholdet mellem de forskjellige Beholdninger, henholdsvis ved Udgangen af 1912 og 1913:

	Kr. Ø.	Kr. Ø
Bestemt til *Oplæg*		
indestod ult. 1912	2 661. 98	
ult. 1913	4 129. 02	
mere.............		1 467. 04
Bestemt *til Udbetaling*	Kr. Ø.	
indestod ult. 1912...........................	7 994. 62	
ult. 1913...........................	10 830. 45	
mere.............		2 835. 83
Som *Depositum*	Kr. Ø.	
indestod ult. 1912	1 535. 57	
ult. 1913	2 170. 20	
mere.............		634. 63
Forøgelse...		4 937. 50

3. Universitetets Legatkasses Aktiver.

Ved Udgangen af Aaret 1913 ejede Legatkassen følgende Aktiver:

A. Aktiver, som specielt tilhøre enkelte Legater og Fonds.

	Kr. Ø.
1. a. Østifternes Kreditforenings Obligationer à $3^1/_2$ pCt., Termin: Juni og December, (Finneske Legat 64 200 Kr., Lichtingers Legat 2 000 Kr., J. L. Ussings Legat 4 000 Kr., Sognepræst P. Scharlings Legat 10 500 Kr., Scharlings Mindelegat 4 000 Kr., Dorette Mülertz' Legat 1 800 Kr., tilsammen).........	86 500.
b. do. do. à $3^1/_2$ pCt., Termin: Juli og Januar (Scharlings Mindelegat 2 000 Kr., Sognepræst P. Scharlings Legat 1 700 Kr., Dorette Mülertz' Legat 300 Kr., Dr. Vog. Steenstrups Legat 18 100 Kr., tilsammen)	22 100.
c. do. do. à 4 pCt., Termin: Juli og Januar (Liebes Legat 40 000 Kr., Lausens Legat 5 100 Kr., J. L. Smiths Legat 30 400 Kr., Sognepræst P. Scharlings Legat 900 Kr., Fru Emmy Langes Legat 200 Kr., Scheels Stiftelse 900 Kr., Zincks Legat 4 400 Kr., Erslevs Legat 6 000 Kr., Schwanenflügels Legat 13 000 Kr., Elers' Kollegium 500 Kr., Valkendorfs Kollegium 100 Kr., Ronges Legat 15 500 Kr., Prof. P. Madsens Legat 15 000 Kr., Dr. Vog. Steenstrups Legat 22 000 Kr., Prof. Joh. Steenstrups Legat 4 000 Kr., tilsammen)	158 000.
d. do. do. à $4^1/_2$ pCt., Termin: Juli og Jan., (Thomsens Rejsestipendium 15 000 Kr., Kalkos Legat 3 000 Kr., Schwanenflügels Legat 1 300 Kr.)	19 300.
At overføre...	285 900.

		Kr. Ø.
	Overført...	285 900.
2. a.	Jydske Landejendommes Kreditforenings Obligationer à $3^1/_2$ pCt., (J. L. Smiths Legat 42 000 Kr., Evers' Legat 2 000 Kr., Moltkes Legater 5 400 Kr., Sognepræst P. Scharlings Legat 14 000 Kr., Dorette Mülertz' Legat 1 700 Kr., Thomsens Rejsestipendium 6 200 Kr., Dr. Vog. Steenstrups Legat 22 000 Kr., tilsammen)	93 300.
b.	do. do. à 4 pCt., (Professorernes Enkekasse 22 600 Kr., Zincks Legat 2 000 Kr., J. L. Smiths Legat 58 900 Kr., Sognepræst P. Scharlings Legat 7 600 Kr., Frue Kirke 6 900 Kr., Suhrs Legat 1 000 Kr., Frølichs Legat 5 300 Kr., Dorette Mülertz' Legat 1 400 Kr., Valkendorfs Kollegium 17 000 Kr., Coll. Mediceum 68 000 Kr., Elers' Kollegium 400 Kr., Thomsens Rejsestipendium 5 400 Kr., tilsammen).	196 500.
c.	do. do. à 3 pCt. (Thomsens Rejsestipendium)...........	2 000.
3. a.	Nye jydske Kjøbstads Kreditforenings Obligationer à $3^1/_2$ pCt. (Steenstrups Legat)................................	4 000.
b.	do. do. à 4 pCt. (Steenstrups Legat 1 400 Kr., Professorernes Enkekasse 11 200 Kr., Moltkes Legater 6 300 Kr., Listovs Legat 6 700 Kr., Ruuths Legat 1 000 Kr., Sognepræst Scharlings Legat 200 Kr., Coll. Mediceum 1 000 Kr., Elers' Kollegium 35 000 Kr., Gislasons Fond 13 200 Kr., J. L. Smiths Legat 15 000 Kr., Ussings Legat 2 200 Kr., Vidførles Legat 5 400 Kr., Dr. Vog. Steenstrups Legat 11 000 Kr., Ingestrup-Lunds Legat 10 700 Kr., tilsammen)	120 300.
4. a.	Vest- og sønderjydske Kreditforenings Obligationer à $3^1/_2$ pCt. (Lausens Legat 400 Kr., Dr. Vog. Steenstrups Legat 5 000 Kr., tilsammen)..	5 400.
b.	do. do. à $4^1/_2$ pCt. (Professorernes Enkekasse 4 000 Kr., J. L. Smiths Legat 8 000 Kr., tilsammen)	12 000.
c.	do. do. à 4 pCt. (J. L. Smiths Legat 89 800 Kr., Finnes Legat 2 000 Kr., Alsingers Legat 3 200 Kr., Scheels Stiftelse 4 700 Kr., Coll. Mediceum 28 000 Kr., Lausens Legat 1 000 Kr., Jap. Steenstrups Legat 14 400 Kr., Dr. Vog. Steenstrups Legat 2 000 Kr., tilsammen)...............	145 100.
5. a.	Kjøbenhavns Husejer-Kreditkasse-Obligationer à 4 pCt., ikke amortisable, Termin: Juni og Decbr. (Carstensens Legat 800 Kr., Estrups Legat 1 000 Kr., Maren Møllers Legat 200 Kr., Frøken Fridschs Legat 400 Kr., Marinekaptajn Lunds Legat 600 Kr., Hassagers Kollegium 100 000 Kr., Sammes Reservefond 200 Kr., Moltkes Legater 15 150 Kr., Sognepræst P. Scharlings Legat 19 250 Kr., Skrikes Legat 1 100 Kr., Finnes Legat 2 200 Kr., Professorernes Enkekasse 2 500 Kr., Studsgaards Legat 16 300 Kr., Enkegrevinde Ruuths Legat 32 200 Kr., det Bechske Legat 10 700 Kr., Graahs Legat 10 000 Kr., Gislasons Fond 50 Kr., tilsammen).....	212 650.
	At overføre...	1 077 150.

Kr. Ø.

Overført... 1 077 150.

b. do. do. à $3^1/_2$ pCt., Termin: Juni og December (Thomsens Rejsestipendium 4 000 Kr., Dr. Vog. Steenstrups Legat 8 000 Kr., tilsammen)................................ 12 000.

c. do. do. à 4 pCt., amortisable, Termin: Juli og Januar, (Valkendorfs Kollegium 40 000 Kr., Levisons Legat 5 000 Kr., J. L. Smiths Legat 25 500 Kr., Moltkes Legater 18 000 Kr., Professorernes Enkekasse 1 000 Kr., tilsammen) .... 89 500.

d. do. do. à $4^1/_2$ pCt., Termin: Juli og Januar (Dr. Vog. Steenstrups Legat) .... 2 000.

6. a. Østifternes Landejendommes Kreditkasses Obligationer à $4^1/_2$ pCt., Termin: Juli og Januar (Fru Emmy Langes Legat 2 000 Kr., de Reinhardtske Legater 12 600 Kr., Schwanenflügels Legat 7 100 Kr., tilsammen) .... 21 700.

b. Østifternes Landejendommes Kreditkasses Obligationer à $3^1/_2$ pCt. (Thomsens Rejsestipendium 14 000 Kr., Gislasons Fond 6 000 Kr., tilsammen) .... 20 000.

7. a. Fyns Stifts Kreditforenings Obligationer à $3^1/_2$ pCt. (Thomsens Rejsestipendium) .... 2 000.

b. do. do. à 4 pCt. (J. L. Smiths Legat 6 200 Kr., Sognepræst Scharlings Legat 3 500 Kr., Finnes Legat 2 200 Kr., Professorernes Enkekasse 5 500 Kr., Hviids Legat 1 900 Kr., Grønlunds Legat 11 300 Kr., Jap. Steenstrups Legat 13 200 Kr., tilsammen) .... 43 800.

8. Kjøbenhavns Kreditforenings Obligationer à 4 pCt. (Elers'Kollegium) 35 100.

9. Jydske Grundejeres Kreditforenings Obligationer, (Harry Levins Legat) .... 5 000.

10. Nationalbankaktier (J. L. Smiths Legat 4 800 Kr., Carstensens Legat 1 400 Kr., Starcks Legat 13 000 Kr., Wilkens' Legat 5 400 Kr., Frue Kirke 400 Kr., Dorette Mülertz' Legat 2 000 Kr., Thomsens Rejsestipendium 9 600 Kr., Dr. Vog. Steenstrups Legat 5 000 Kr., tilsammen) .... 41 600.

11. Aktier i det almindelige Brandassurance-Kompagni for Varer og Effekter (J. L. Smiths Legat 1 200 Kr., Carstensens Legat 2 000 Kr., de Reinhardtske Legater 3 600 Kr., tilsammen).... 6 800.

12. Aktier i Privatbanken (Sognepræst P. Scharlings Legat)...... 12 000.

13. Aktier i Kjøbenhavns Handelsbank (Sognepræst P. Scharlings Legat 10 000 Kr., Scharlings Mindelegat 4 000 Kr., Thomsens Rejsestipendium 500 Kr., Dr. Vog. Steenstrups Legat 2 600 Kr., tilsammen) .... 17 100.

14. a. Prioritets Obligationer Litr. A., à 4 pCt. (Moltkes Legater 59 000 Kr., Bülows Legat 8 000 Kr., Scheels Stiftelse 12 000 Kr., Professorernes Enkekasse 83 400 Kr., Clausens Boglegat 8 000 Kr., Tagea Rovsings Legat 14 000 Kr., det Finneske Legat 43 400 Kr., Regenburgs Legat 75 000 Kr., Enkegrevinde Ruuths Legat 1 600 Kr., Frue Kirke 30 000 Kr., tilsammen) 334 400.

b. Bankhæftelses-Obligationer Litr. A., à 4 pCt. (Thomsens Rejsestipendium)..................................... 10 096.

At overføre... 1 730 246.

			Kr.	Ø.
		Overført...	1 730 246.	
	c. Prioritets Obligationer Litr. A., à $4^1/_2$ pCt. (Scheels Stiftelse 171 000 Kr., Madvigs Legat 9 000 Kr., tilsammen).......		180 000.	
	d. Prioritets Obligation Litr. A., à $4^3/_4$ pCt. (Enkegrevinde Ruuths Legat).................................		90 000.	
	e. do. do. à 5 pCt. (Frøken Petersens Legat)..............		4 000.	
15.	a. Prioritets Obligationer Litr. B., à 4 pCt. (J. L. Smiths Legat)		312 250.	
	b. do. do. à $4^1/_2$ pCt. (J. L. Smiths Legat)...............		10 000.	
16.	Rumænske Statsobligationer à 4 pCt. (Sognepræst P. Scharlings Legat)........................	*11 500 frcs.*		
17.	Russiske Jernbaneobligationer à 4 pCt. (Dorette Mülertz' Legat)............................	*5 000 frcs.*		
18.	Russisk Præmielaans Obligation à 5 pCt. (Thomsens Rejsestipendium)........................	*100 Rubl.*		
19.	Kontrabog med Sparekassen for Embeds- og Bestillingsmænd (Petersen-Studnitz' Legat)..................		2 637.	43
20.	Stockholms Hypothekkasses Obligation à $3^1/_2$ pCt. (Thomsens Rejsestipendium)............................		2 000.	
21.	Kapital, der beror hos Greve Moltke Bregentved............		80 000.	
22.	Aktier i A/S Sanatorier for Brystsyge....................		200.	
		100 Rubl. 16 500 frcs.	2 411 333.	43

B. Legater og Fonds „Fælles Obligationsmasse".

	Kr.	Ø.		
Prioritets Obligationer à 4 pCt......	1 403 969.	60		
Kjøbenhavns Husejer-Kreditkasse-Obligationer à 4 pCt................	80 600.			
Vest- og sønderjydske Kreditforenings Obligationer à $3^1/_2$ pCt...........	2 100.			
do. do. à 4 pCt...................	21 000.			
do. do. à $4^1/_2$ pCt.................	148 000.			
Jydske Landejendommes Kreditforenings Obligationer à $3^1/_2$ pCt...........	57 200.			
do. do. à 4 pCt..................	32 200.			
Kommune-Kreditforenings Obligationer à $4^1/_2$ pCt.	3 000.			
Østifternes Kreditforenings Obligationer à 4 pCt.	215 000.			
Nye jydske Kjøbstads Kreditforenings Obligationer à 4 pCt.............	48 600.			
Kjøbenhavns Kreditforenings Obligationer à 4 pCt..................	6 000.			
Fyns Stifts Kreditforenings Obligationer à 4 pCt.	37 000.			
....			2 054 669.	60
At overføre... *100 Rubl. 16 500 frcs.*			4 466 003.	03

			Kr. Ø.
Overført...	*100 Rubl.*	*16 500 frcs.*	4 466 003. 03
Foranstaaende Regnskabsoversigt udviser, at Legater og Fonds rentebærende Kapitalformue ved Udgangen af Aaret 1913 udgjør	*100 Rubl.*	*16 500 frcs.*	4 457 876. 08

Der er saaledes fuld Sikkerhed tilstede for samtlige Legatkapitaler og desuden af den ovenfor under Litr. B. anførte fælles Obligationsmasse et *Aktiv-Overskud* af	8 126. 95

Dette overskydende Aktivbeløb er erhvervet ved anteciperede Udlaan af kontante Beholdninger, som ellers maatte henligge ufrugtbringende. Renten af deslige Aktiv-Overskud tilfalder Legaternes Overskudsfond, der er bestemt til at dække mulige Tab ved Udlaan m. v.

		Kr. Ø.
Ifølge foranstaaende Oversigt udgjør Legater og Fonds samlede kontante Beholdning ved Udgangen af 1913..................		17 129. 67
som repræsenteres ved:	Kr. Ø.	
Foranstaaende overskydende Aktivbeløb	8 126. 95	
Restance af Renter	40.	
Den virkelige, ved Regnskabsaarets Udgang værende kontante Kassebeholdning..................	8 962. 72	
		17 129. 67

Note ad Litr. A. Ifølge Regnskabsoversigten for 1912 udgjorde de *Aktiver, som specielt tilhøre enkelte Legater og Fonds*, et samlet Beløb af	*100 Rubl.*	*16 500 frcs.*	2 258 317. 31

I 1913 er tilkommet:

	Kr. Ø.
Østifternes Kreditforenings Obligationer à $3^1/_2$ pCt. (Sognepræst Scharlings Legat 1 100 Kr., Dr. Vog. Steenstrups Legat 17 000 Kr., tilsammen)	18 100.
Samme Obligationer à 4 pCt. (Prof. Joh. Steenstrups Legat 4 000 Kr., Dr. Vog. Steenstrups Legat 22 000 Kr., Prof. P. Madsens Legat 15 000 Kr., tilsammen)	41 000.
Samme Obligationer à $4^1/_2$ pCt. (Schwanenflügels Legat)	1 100.
Fyns Stifts Kreditforenings Obligationer à 4 pCt. (Jap. Steenstrups Legat)	13 200.
Nye jydske Kjøbstads Kreditforenings Obligationer à 4 pCt. (Moltkes Legater 700 Kr., Gislasons Fond 2 200 Kr., Ussings Legat 2 200 Kr., J. L. Smiths Legat 15 000 Kr., Vidførles Legat 5 400 Kr., Dr. Vog. Steenstrups Legat 11 000 Kr., tilsammen)	36 500.
Jydske Landejendommes Kreditforenings Obligationer à $3^1/_2$ pCt. (Dr. Vog. Steenstrups Legat)	22 000.
Vest- og sønderjydske Kreditforenings Obligationer à $3^1/_2$ pCt. (Dr. Vog. Steenstrups Legat)	5 000.
At overføre...	136 900.

		Kr. Ø.
Overført...		136 900.
Vest- og sønderjydske Kreditforenings Obligationer à 4 pCt. (Jap. Steenstrups Legat 14 400 Kr., Dr. Vog. Steenstrups Legat 2 000 Kr., tilsammen)		16 400.
Kjøbenhavns Husejer-Kreditkasse-Obligationer à $3^1/_2$ pCt. (Dr. Vog. Steenstrups Legat)		8 000.
Samme Obligationer à 4 pCt. (Gislasons Legat 50 Kr., Sognepræst Scharlings Legat 750 Kr., tilsammen)		800.
Samme Obligationer à $4^1/_2$ pCt. (Dr. Vog. Steenstrups Legat).....		2 000.
Nationalbankaktier (Dr. Vog. Steenstrups Legat)........		5 000.
Aktier i Kjøbenhavns Handelsbank (Dr. Vog. Steenstrups Legat) ..		2 600.
Spare- og Laanekassen for Embeds- og Bestillingsmænd (Petersen-Studnitz' Legat)		16. 12
Aktier i A/S Sanatorier for Brystsyge (Dr. Vog. Steenstrups Legat)		200.
Prioritets Obligation Litr. A (Professorernes Enkekasse)........		59 400.
— — B. (J. L. Smiths Legat)........		40 000.
		271 316. 12
Derimod er afgaaet:	Kr. Ø.	
Østifternes Kreditforenings Obligation à $3^1/_2$ pCt. (Ussings Legat)........	2 000.	
Samme Obligation à $4^1/_2$ pCt. (Schwanenflügels Legat)	100.	
Jydske Landejendommes Kreditforenings Obligationer à $3^1/_2$ pCt. (J. L. Smiths Legat)	2 000.	
Nye jydske Kreditforenings Obligation à 4pCt. (Gislasons Legat)	2 000.	
Prioritets Obligationer Litr. A (Clausens Boglegat 800 Kr., Professorernes Enkekasse 59 400 Kr., tilsammen)........	60 200.	
Prioritets Obligationer Litr. B (J. L. Smiths Legat) .	52 000.	
		118 300.
		153 016. 12
Aktivmassen ult. 1912 udgjorde, som ovenfor anført	*100 Rubl. 16 500 frcs.* og	2 258 317. 31
Herved udkommer ult. 1913	*100 Rubl. 16 500 frcs.* og	2 411 333. 43

	Kr. Ø.	Kr. Ø.
Note ad Litr. B. Ifølge Regnskabsoversigten for 1912 udgjorde *Legater og Fonds fælles Obligationsmasse*........		2 030 648. 29
I 1913 er indfriet:		
Prioritets Obligationer til et samlet Beløb af.......	15 578. 69	
Jydske Landejendommes Kreditforenings Obligationer à $3^1/_2$ pCt........	100.	
Vest- og sønderjydske Kreditforenings Obligationer à $4^1/_2$ pCt.	2 000.	
Samme Obligationer à 4 pCt.	2 000.	
Kjøbenhavns Husejer-Kreditkasse Obligationer à 4 pCt.	4 000.	
At overføre...	23 678. 69	2 030 648. 29

		Kr. Ø.	Kr. Ø.
At overføre...		23 678. 69	2 030 648. 29
	Kr.		
Nyt Udlaan er givet for	28 000.		
Indkjøbt er:			
Jydske Landejendommes Kreditforenings Obligationer à 4 pCt.............	6 700.		
Nye jydske Kjøbstads Kreditforenings Obligationer....................	13 000.		
		47 700.	
			+ 24 021. 31
saa at den fælles Obligationsmasse ved Udgangen af 1913 udgjør			2 054 669. 60

Naar Resultaterne af foranstaaende Regnskabsoversigt sammenfattes, viser det sig, at

		Kr. Ø.	Kr. Ø.
Status var ultimo 1912:			
Rentebærende Kapital		....	4 281 859. 96 *frcs. 16 500.* *Rubl. 100.*
Beholdning til Oplæg		2 661. 98	
Beholdning til Udbetaling..................		7 994. 62	
Depositum..................................		1 535. 57	
			12 192. 17
			4 294 052. 13 *frcs. 16 500.* *Rubl. 100.*
I Aaret 1913 er passeret:			
Til Indtægt.			
a. Rente og Udbytte af Aktiverne		178 499. 34	
eller, efter Fradrag af det Universitetet tilkommende Administrationsgebyr................		2 954. 08	
		175 545. 26	
Heraf bestemt	Kr. Ø.		
til Oplæg	12 861. 58		
til Udbetaling................	162 683. 68		
b. Indbetaling til Oplæg		165 585. 04	
c. Deponerede Summer.......................		4 025. 54	
		345 155. 84	
Til Udgift.			
1. Til Eforerne og andre Vedkommende er udbetalt af Aarets Renter og de iøvrigt til Udbetaling bestemte Beløb	160 811. 31		
2. Af deponerede Summer er udbetalt	3 390. 91		
		164 202. 22	
			+ 180 953. 62
Status bliver da ultimo 1913		....	4 475 005. 75 *frcs. 16 500.* *Rubl. 100.*

		Kr. Ø.	Kr. Ø.
Overført...		....	4 475 005. 75 *frcs. 16 500.* *Rubl. 100.*
nemlig: Rentebærende Kapital..................		4 457 876. 08 *frcs. 16 500.* *Rubl. 100.*	
	Kr. Ø.		
Beholdning til Oplæg	4 129. 02		
— - Udbetaling	10 830. 45		
Depositum	2 170. 20		
		17 129. 67	
			4 475 005. 75 *frcs. 16 500.* *Rubl. 100.*

Med Hensyn til den specielle Fremstilling i foranstaaende Oversigt bemærkes:

		Kr. Ø.
a. De til Oplæg bestemte Beholdninger udgjorde ult. 1912.....		2 661. 98
Af Renten for 1913 var bestemt til Oplæg		12 861. 58
Indbetalt til Oplæg		165 585. 04
		181 108. 60
Deraf er frugtbargjort..............................		176 566. 12
hvorefter Beholdningen vilde udgjøre..................		4 542. 48
Da der imidlertid af Beholdningen til Oplæg er anvendt til Udbetaling:	Kr. Ø.	
for Jap. Steenstrups Legat	392. 85	
- Schiønnings Legat	30.	
	422. 85	
medens der af den til Udbetaling bestemte Beholdning er anvendt til Oplæg:		
for Melchiors Legat	9. 39	
fragaaer altsaa...		413. 46
Beholdningen til Oplæg udgjør saaledes ved Udgangen af 1913		4 129. 02

	Kr. Ø.
b. De til Udbetaling henstaaende Beholdninger udgjorde ult. 1912 et samlet Beløb af..............................	7 994. 62
Af Renten for 1913 var bestemt til Udbetaling...........	162 683. 68
Af Kapitalen er omsat til Kontant	550.
At overføre...	171 228. 30

	Kr. Ø.
Overført...	171 228. 30
Udbetalt Eforerne og andre Vedkommende...............	160 811. 31
hvorefter Beholdningen vilde udgjøre...................	10 416. 99
Ifølge Forklaringen under Litr. a. tilkommer imidlertid......	413. 46
Beholdningen til Udbetaling udgjør saaledes ved Udgangen af 1913...	10 830. 45
c. Som Depositum indestod ult. 1912......................	1 535. 57
I 1913 er deponeret 4 025 Kr. 54 Ø., men uddraget 3 390 Kr. 91 Ø., altsaa tilkommer............................	634. 63
Depositum udgjør altsaa ved Udgangen af 1913...........	2 170. 20

4. Grev J. G. Moltkes Legater til Universitetet.

Af de disse Legater tilhørende Kapitaler bero 80 000 Kr. hos Besidderen af Grevskabet Bregentved, Resten i Universitetskvæsturen. Med Hensyn til de først nævnte Kapitaler er det ved Min. Skr. 31. Maj 1898 fastsat, at det Tab, der maatte foranlediges derved, at Renten synker under 4 pCt., vil være at bære af Legaternes Afdelinger for det zoologiske og det mineralogiske Museum samt for Universitetsbibliotheket i Forhold til deres Kapitalers Størrelse, medens de ved Fundats af 7. Januar 1845, konf. den 28. s. M., § 8 jfr. § 5 Nr. 1, oprettede tvende Afdelinger fremdeles beholde den disse tilsikrede aarlige Indtægt af 400 Kr. hver ubeskaaren.

Reglerne for Anvendelsen af Legaternes Renter ere fastsatte ved Fundats af 7. Januar 1845, konfirmeret den 28. s. M. Efter disse, jfr. Univ. Dir. Skrivelse af 19. April 1845, ere Legaterne i Universitetets Legathovedbog sondrede i 6 forskjellige Afdelinger eller Konti, hver med sin særlige Bestemmelse, hvorom henvises til Univ. Aarb. f. 1897—98 S. 958—60.

Til Oplysning om Anvendelsen af de paa de enkelte Konti disponible Midler meddeles følgende Oversigt:

	Indtægt	Udgift	Beholdning ved Aarets Udgang	Hjemfaldet til Reservefonden. (Konto VI)
	Kr. Ø.	Kr. Ø.	Kr. Ø.	Kr. Ø.
Konto I.				
Aarets Rente (÷ Administrationsgebyr).....................	775.	895. [1]	»	135.
Beholdning fra 1912...........	255.	»	»	»
At overføre...	1 030.	895.	»	135.

[1]) Refusion til Universitetet af en Del af Lønningen for Assistenten ved det zoologiske Museum 400 Kr., Understøttelse til en Studerende for Arbejder i det zoologiske Museum 120 Kr., Udgifter ved en geologisk Exkursion med Studerende til Øland og Gulland 375 Kr.

	Indtægt	Udgift	Beholdning ved Aarets Udgang	Hjemfaldet til Reservefonden. (Konto VI)
	Kr. Ø.	Kr. Ø.	Kr. Ø.	Kr. Ø.
Overført...	1 030.	895.	»	135.
Konto II.				
Aarets Rente (÷ Administrationsgebyr) 3 718 Kr. 32 Ø. nemlig.	ZM. 2 124. 75	ZM. 2 532. 10[1]	»	» 04
	MM. 1 593. 57	MM. 1 557. 14	36. 43	»
Beholdning fra 1912...........	ZM. 407. 39	»	»	»
Konto III.				
Aarets Rente 400 Kr., nemlig....	ZM. 200.	ZM 199. 50	»	» 50
	MM. 200.	MM. 200.	»	»
Konto IV.				
Aarets Rente 400 Kr., nemlig....	ZF. 200.	ZF. 200.	»	»
	MF. 200.	MF. 200.	»	»
Konto V.				
Naturhistoriske Bøger, Aarets Rente	800.	864. 68	6. 16	»
Beholdning fra 1912	70. 84			
Filologiske Bøger, Aarets Rente ..	400.	450. 40	16. 72	»
Beholdning fra 1912	67. 12			
Historiske Bøger, Aarets Rente...	200.	207. 40	2. 78	»
Beholdning fra 1912	10. 18			
Konto VI.				
Aarets Rente (÷ Administrationsgebyr)	477. 60	»	»	»
Beholdning fra 1912...........	72. 38	»	»	»
Hjemfaldet fra Konti I, II og III.	135. 54	700. [2]	52. 71	»
Vinding ved Kjøb og Ombytning af offentlige Obligationer	67. 19	»	»	»
Tilsammen...	8 256. 56	8 006. 22	114. 80	135. 54
		8 256 Kr. 56 Ø.		

Anm. ZM. = Zoologisk Museum, MM. = Mineralogisk Museum.
ZF. = Zoologiske Forelæsninger, MF. = Mineralogiske Forelæsninger.

Reservefonden ejede ved Udgangen af Aaret 1913 en rentebærende Kapital af 13 700 Kr. foruden en kontant Beholdning af 52 Kr. 71 Ø.

[1]) Heraf 600 Kr., som Refusion til Universitetet af en Del af Lønningen for en Konservator ved det zoologiske Museum.

[2]) Forøgelse af Reservefondens Kapital ved Indkjøb af 4 pCt. offentlige Obligationer.

Den rentebærende Kapital bestaaer af følgende Effekter:

	Kr. Ø
Nye jydske Kjøbstads Kreditforenings Obligationer à 4 pCt.	6 300.
Kjøbenhavnske Husejer-Kreditkasse-Obligationer à 4 pCt.	2 000.
Jydske Landejendommes Kreditforenings Obligationer à $3^1/_2$ pCt...	5 400.
	13 700.

5. J. L. Smiths Legat.

I Aaret 1913 har Legatet havt følgende Indtægter og Udgifter:

Indtægt.

		Kr. Ø.
Kontant Beholdning fra 1912		41. 86
Renter og Udbytte af Kapitalformuen		25 526.
Indvundet ved Indfrielse af Prioritets Obligationer og offentlige Obligationer samt Kjøb af sidstnævnte Obligationer		1 089. 60
		26 657. 46

Udgift.

Udbetalte Stipendier:	Kr. Ø.	
11 à 1 000 Kr. aarlig	11 000.	
11 à 600 — —	6 600.	
13 à 500 — —	6 500.	
	24 100.	
Vederlag til Eforus	200.	
Vedligeholdelse af Gravsted i 1913	10.	
Trykningsudgifter	9. 58	
		24 319. 58
Overskud...		2 337. 88
Af dette Overskud er frugtbargjort		2 300.
Resten...		37. 88

overføres som kontant Beholdning til næste Aar.

Legatets rentebærende Formue indestod den 31. December 1913 i følgende Effekter:

	Kr.
Nationalbankaktier	4 800.
Aktier i det almindelige Brandassurance-Kompagni for Varer og Effekter	1 200.
Prioritets Obligationer (4 pCt.)	312 250.
— — ($4^1/_2$ pCt.)	10 000.
Andel i Legater og Fonds fælles Obligationsmasse (4 pCt.)	30 000.
Jydske Landejendommes Kreditforenings Obligationer ($3^1/_2$ pCt.)...	42 000.
— — — — (4 pCt.).....	58 900.
Kjøbenhavns Husejer-Kreditkasse-Obligationer, amortisable (4 pCt.)	25 500.
Vest- og sønderjydske Kreditforenings Obligationer ($4^1/_2$ pCt.)	8 000.
— — — — (4 pCt.)	89 800.
Østifternes Kreditforenings Obligationer (4 pCt.)	30 400.
Fynske — — (4 pCt.)	8 400.
Nye jydske Kjøbstads Kreditforenings Obligationer (4 pCt.)	15 000.
	636 250.

6. Professorernes Enkekasse.

I Aaret 1913 har Enkekassen havt følgende Indtægter og Udgifter:

Indtægt.		Kr. Ø.
Kontant Beholdning fra 1912		5. 66
Renter af Kapitalformuen		7 894.
Renter af Scheels Legat		40.
Renter af Schultz' Legat		204. 12
Medlemsbidrag		769. 50
Indskud		63. 02
		8 976. 30
Udgift.	Kr. Ø.	
Udbetalte Pensioner til 11. Juni 1913 (halvaarsvis)	2 796. 16	
— — til 11. December 1913 (halvaarsvis)	2 700.	
— — for Tiden 1. Jan.—31. Decbr. 1913 (maanedvis)	3 266. 68	
		8 762. 84
Overskud...		213. 46
Af dette Overskud er frugtbargjort		200.
Resten...		13. 46

overføres som kontant Beholdning til næste Aar.

Enkekassens rentebærende Formue indestod den 31. December 1913 i følgende Effekter:

	Kr.
Prioritets Obligationer (4 pCt.)	83 400.
Andel i den fælles Obligationsmasse (4 pCt.)	66 850.
Vest- og sønderjydske Kreditforenings Obligationer ($4^1/_2$ pCt.)	4 000.
Obligationer af Ny Kreditforening af Grundejere i Nørrejylland (4 pCt.)	11 200.
Jydske Landejendommes Kreditforenings Obligationer (4 pCt.)	22 600.
Kjøbenhavns Husejer-Kreditkasse-Obligationer (4 pCt.), hvoraf 1 000 Kr. amortisable	3 500.
Fynske Kreditforenings-Obligationer (4 pCt.)	5 500.
	197 050.

7. Legaternes Overskudsfond.

I Aaret 1913 har Fonden havt følgende Indtægter og Udgifter:

Indtægt.	Kr. Ø.
Kontant Beholdning fra 1912	34. 47
Renter af Kapitalformuen	3 550.
Kursforskjel ved Indkjøb for Legater og Fonds fælles Obligationsmasse af 12 000 Kr. i offentlige Effekter	1 971. 74
Tilbagebetaling af forskudsvis erlagt Understøttelse til fhv. Fyrbøder H. Jensen og Enke	233. 33
Afbetaling paa rentefrit Laan (Underbibliothekar Petersen)	250. 04
At overføre...	6 039. 58

		Kr. Ø.
Overført...		6 039. 58
	Kr. Ø.	
Renter af uanvendte Aktiver........................	199. 59	
Extraordinære Renter...........................	463. 25	
Rentes Rente	3. 50	
		666. 34
		6 705. 92

Udgift.

		Kr. Ø.	
Administrationsgebyr til Universitetet		117. 18	
Honorar for at føre den almindelige Legatprotokol og den særlige Boglegatprotokol		80.	
Tilskud til Valkendorfs Kollegiums Læsestue		150.	
Fhv. Regenskone A. M. Larsen, Forskud af Understøttelse for Jan.-Marts 1913, Kons. Skr. 29. Juni 1912....		50. 05	
Fhv. Konsistoriums Bud Widriksen, Understøttelse, Kons. Skr. 20. Nov. 1912		144.	
Samme i Anledning af Guldbryllup, Kons. Skr. 21. Maj 1913		50.	
Fhv. Fyrbøder H. Jensen og efter dennes Død Enken Forskud af Understøttelse, Kons. Skr. 30. Sept. 1912 og 24. Febr. 1913		233. 26	
Rentefrit Laan til Assistent Ferdinandsen, Kons. Skr. 13. Dec. 1913		500.	
Honorar for Forslag til Uddeling af Gerickes Legat, Kons. Skr. 21. Maj 1913		100.	
Udgifter til Legatprotokoller		44. 25	
— - Notering af offentlige Obligationer, Kons. Skr. 30. Decbr. 1911		36. 50	
Festligheder i Anledning af Indflytning efter Ombygning:			
i Borchs Kollegium, Kons. Skr. 10. Jan. 1913	Kr. 100.		
i Valkendorfs Kollegium, Kons. Skr. 11. Dec. 1913	150.		
		250.	
Arealskat for Betjente paa de lægevidenskabelige Institutter paa Rigshospitalet, Kons. Skr. 31. Dec. 1913		208. 54	
			1 963. 78
Overskud...			4 742. 14
Af dette Overskud er frugtbargjort			4 700.
Resten...			42. 14

overføres som kontant Beholdning til næste Aar. Fondens rentebærende Formue udgjorde d. 31. Decbr. 1913 92 150 Kr., som indestod i Legaternes fælles Obligationsmasse (4 pCt.).

8. Extrakter af Eforiregnskaber.

Af nedennævnte Eforiregnskaber meddeles herved Extrakter til Oplysning om de paagjældende Legaters og Fonds økonomiske Forhold i Aaret 1913.

a. Valkendorfs Kollegium.

Indtægt.	Kr. Ø.
Beholdning fra Aaret 1912	1 954. 93
Renter af Kollegiets Kapital	2 286. 72
Tilskud fra Legaternes Overskudsfond til Kollegiets Læsestue	150.
Tilskud fra Kommunitetet til Portnerens Løn	200.
	4 591. 65

Udgift.	Kr. Ø.	Kr. Ø.	
Indbetalt i Kvæsturen til Oplæg for Kollegiet		183. 60	
Vederlag til Eforus		75.	
Løn til Portneren		1 344.	
Udbetalt til Udgifter ved Læsestuen		150.	
Bygningsudgifter:			
Skatter og Assurance	207. 51		
Vedligeholdelsesudgifter	88. 15		
Belysning af Gangene og Læsestuen	221. 19		
Skorstensfejning og Rensning af Kakkelovne	14. 50		
Renovation	39.		
Rengjøringsrekvisiter	20.		
		590. 35	
Indretning af et Cykleskur, Kons. Skr. 23. Sept. 1913		800.	
I Anledning af Kollegiets Ombygning:			
Honorar til Portneren, Kons. Skr. 26. Okt. 1913	200.		
Gadefejning, Flytning af Skabe	23. 50		
		223. 50	
Brændsel til Badeværelset		11. 55	
Inventarium		49. 93	
Forskjellige Udgifter		8. 45	
Beholdning d. 31. Decbr. 1913		1 155. 27	
			4 591. 65

b. Borchs Kollegium.

Indtægt.	Kr. Ø.
Beholdning fra Aaret 1912 (336 Kr. 90 Ø. + 319 Kr. 82 Ø. =)	656. 72
Renter af Kollegiets Kapital	4 089. 96
Indtægt ved Udlejning af Salen	52.
	4 798. 68

Udgift.	Kr. Ø.	
Indbetalt i Kvæsturen til Oplæg for Kollegiet	425.	
Distributs til Alumnerne, Portneren og Pedellerne	588. 64	
At overføre...	1 013. 64	4 798. 68

		Kr. Ø.	Kr. Ø.
Overført...		1 013. 64	4 798. 68
Vederlag til Eforus		41. 16	
Løn til Portneren		1 384.	
Bygningsudgifter:	Kr. Ø.		
Skatter og Assurance	354. 50		
Vedligeholdelsesudgifter	107. 60		
Vedligeholdelse af Haven	20.		
Gas	315. 82		
Skorstensfejning	52. 32		
Kakkelovnes Rengjøring	30.		
		880. 24	
Inventarium		19. 80	
Rengjøringsrekvisiter		62. 20	
Portnerens Udlæg		33.	
Afgivet til de Borchske Legater		451. 54	
Beholdning d. 31. Decbr. 1913:	Kr. Ø.		
for Kollegiet	552. 12		
- de Borchske Legater	360. 98		
		913. 10	
			4 798. 68

c. *Elers' Kollegium.*

Indtægt.

	Kr. Ø.
Beholdning fra Aaret 1912	1 154. 37
Renter af Kollegiets Kapital	2 844. 52
Lejeafgift af Kollegiets Loft	100.
Afgift fra Indehaverne af Kandidatpladserne	240.
— for Anbringelse af Plakater paa Muren mod Skindergade	160.
	4 498. 89

Udgift:

		Kr. Ø.	
Efter Distributsprotokollen		342.	
Heraf til Rejsestipendium 240 Kr., til Inspektor 22 Kr., til Haven 40 Kr. og til Fiscus 40 Kr.			
Udbetalt til Udgifter ved Læsestuen		240.	
Vederlag til Eforus		55. 71	
Distributs til Pedellerne		16.	
Løn til Portner (1 020 Kr.) og Karl (372 Kr.)		1 392.	
Bygningsudgifter:	Kr. Ø.		
Skatter (ogsaa for Portneren)	307. 12		
Assurance	10. 20		
Vedligeholdelsesudgifter	387. 02		
Gas	101. 45		
Alumnernes Forbrug af Kogegas	50.		
Skorstensfejning og Kakkelovnsrensning	42. 56		
Renovation	37.		
		935. 35	
At overføre...		2 981. 06	4 498. 89

		Kr. Ø.
Overført...	2 981. 06	4 498. 89
Inventarium	35. 75	
Extrarengjøring	72.	
Rengjøringsrekvisiter m. m.	46. 12	
Sygehjælp til Portnerens Hustru	70.	
Beholdning d. 31. Decbr. 1913	1 293. 96	
		4 498. 89

d. Hassagers Kollegium.

Indtægt.

	Kr. Ø.
Kontant Beholdning fra 1912	1 663. 44
Renter af Kollegiets og Reservefondens Kapital	4 092.
	5 755. 44

Udgift.

		Kr. Ø.	
Distributs til Alumner (hvorunder extraordinært 100 Kr.)		700.	
Portnerens Løn		900.	
Eforus Brændehjælp for Vinteren 1913—14		100	
Alumnerne Brændehjælp — —		500.	
Brændsel til Læsestuen		136. 05	
Bygningsudgifter:	Kr. Ø.		
Skatter og Assurance	614. 64		
Bidrag til Bredegades Asfaltering for 1913	105. 53		
Vedligeholdelsesudgifter	154. 65		
Vedligeholdelse af Haven og Tennispladsen	74. 07		
Belysning	130. 62		
Skorstensfejning og Rensning af Kakkelovne	39. 70		
Natterenovation	28.		
		1 147. 21	
Inventarium m. m.		67. 38	
Læsestue og Bibliothek		122. 50	
Indbetalt til Reservefonden		300.	
Beholdning d. 31. December 1913		1 782. 30	
			5 755. 44

c. Det Arnamagnæanske Legat.

Indtægt.

	Kr. Ø.
Kontant Beholdning fra 1912	107. 40
Renter af Legatets Kapital	2 530. 38
— - Gislasons Fond	707. 18
Tilskud fra Universitetet	600.
Ved Salg af Skrifter indkommet	762.
At overføre...	4 706. 96

	Kr. Ø.	Kr. Ø.
Overført...		4 706. 96

Udgift.

	Kr. Ø.	
Det Arnamagnæanske Stipendium	1 000.	
Til Sekretærforretningernes Udførelse................	200.	
Vederlag til Underbibliothekaren paa Universitetsbibliotheket	40.	
Vederlag for Hjælp ved Bibliotheksarbejdet	60.	
Løn til Kommissionens Bud	50.	
Vederlag til Eforerne...........................	100.	
Assurance (20 000 Kr.)...........................	25.	
Skrivematerialier, Porto, Bogbinderarbejde m. m.......	212. 06	
Vedligeholdelse af Professor Gislasons Gravsted	7.	
De norsk-islandske Skjaldekvad: Honorar 840 Kr. samt Trykning og Papir hertil 1 748 Kr. 13 Ø.........	2 588. 13	
Beholdning den 31. Decbr. 1913..................	424. 77	
		4 706. 96

f. Bings Legat.

Indtægt.

	Kr. Ø.
Beholdning fra Aaret 1912	479. 79
Renter af Legatets Kapital................................	3 297. 62
	3 777. 41

Udgift.

	Kr. Ø.	
Understøttelser til Slægtninge	1 060.	
— - Studerende.....................	640.	
— - syge Studerende	320. 97	
— - Husarme......................	320.	
— - Professorenker	400.	
— - de paa Legatets Senge i Vartov indlagte 6 Personer	190. 45	
Til Professorernes Distributs	160.	
Vederlag til Eforus.............................	100.	
Portoudgifter m. m.	4.	
Beholdning den 31. Decbr. 1913	581. 99	
		3 777. 41

g. A. W. Scheels Stiftelse.

Indtægt.

	Kr. Ø.
Beholdning fra Aaret 1912	25. 35
Renter af Legatets Kapital	8 307. 03
	8 332. 38

Udgift.

	Kr.	Kr. Ø.	
Livrenter:			
1 Portion paa	200.		
1 — —	100.		
		300.	
At overføre...		300.	8 332. 38

	Kr. Ø.	Kr. Ø.
Overført...	300.	8 332. 38
Studenterstipendier: 2 à 200 Kr....................	400.	
Stipendier for Enker og Døtre efter Universitetslærere: 3 à 300 Kr................................	900.	
Stipendier for Testators Slægtninge: 21 Portioner à 300 Kr.	6 300.	
Avertissementer	23. 47	
Portoudgifter..................................	29. 48	
Bistand ved Extrahering af Ansøgninger, ved Udbetaling m. m..................................	64.	
Honorar til Eforus	200.	
Indbetalt i Kvæsturen til Forrentning..............	100.	
Beholdning den 31. Decbr. 1913..................	15. 43	
		8 332. 38

h. Liliendahls Legat.

Indtægt.

	Kr. Ø.
Beholdning fra Aaret 1912	18. 37
Renter af Legatets Kapital...................................	1 945. 08
	1 963. 45

Udgift.

	Kr. Ø.	
Til Helsingør Hospital............................	565. 74	
Udstyrsportioner til Bønder, 10 à 120 Kr............	1 200.	
Vederlag til Eforus	77. 50	
Indbetalt i Kvæsturen til Oplæg for Fremvæxtkontoen..	100.	
Portoudgifter m. m............................	4.	
Beholdning den 31. Decbr. 1913..................	16. 21	
		1 963. 45

i. Frue Kirke.

Nedenfor meddeles Extrakter af Regnskaberne for Frue Kirke, nemlig det af den akademiske Værge aflagte Regnskab, det af den borgerlige Værge aflagte Regnskab samt Regnskabet for Hvidovre Kirke. Ved Min. Skr. 3die Febr. 1904 er det fastsat, at Regnskabsaaret regnes fra 1ste April til 31te Marts, og de foreliggende Regnskaber omfatte derfor Tidsrummet 1ste April 1912—31te Marts 1913. Hvorledes Forretningsomraadet er bestemt for den akademiske og den borgerlige Værge, vil sees af de paagjældende Regnskaber; særlig bemærkes, at alle Udgifter vedrørende Arbejder i Kirkens Indre, der ligge udenfor det Almindelige, vederlægges ved den borgerlige Værges Foranstaltning.

a. Den akademiske Værges Regnskab.

Indtægt.

	Kr. Ø.
1. Beholdning fra 1911—12................................	555. 63
2. Restance af Arvefæste- og Fæsteafgifter samt Tiendeafgifter for 1911..	1 734. 47
At overføre...	2 290. 10

		Kr. Ø.
Overført...		2 290. 10
3. Jordebogsindtægter for Aaret 1912:		
Arvefæste- og Fæsteafgifter efter Kapitelstaxt for 1912 af:	Kr. Ø.	
Rug 72 Tdr. 3 Skpr. 3/4 Fdkr. à 11 Kr. 59 Ø.	839. 10	
Byg 80 — 3 — 3/4 — à 12 — 53 —	1007. 41	
Havre 72 — 3 — 3/4 — à 8 — 20 —	593. 67	
	2 440. 18	
Pengeafgift	34. 39	
Kongetiendeafgifter efter Kapitelstaxt for 1912 af:		
Rug 45 Tdr. 2 Skpr. » Fdkr. 524 Kr. 45 Ø.		
Byg 76 — 4 — 2 7/10 — 959 — 68 —	1 484. 13	
Rekognition ved Ejerskifte	»	
		3 958. 70
4. Erstatning for Kirkegaardenes Overgang til Kjøbenhavns Kommune		3 300.
5. Renter af Kirkens Kapital		5 180. 87
6. — - Tiendeafløsningssummer (44 363 Kr.) for Aaret 1912		1 774. 50
7. — - den kontante Kassebeholdning		56. 16
8. — - Legater til Gravsteders Vedligeholdelse		1 667. 52
9. Afgift for Kirkens Benyttelse		160.
10. Indtægt af Kirkens Bøsser		573. 33
11. Af Metropolitanskolens Skatter og Assurancepræmie er refunderet:	Kr. Ø.	
af Helligaands Kirke	177. 77	
af Trinitatis Kirke	161. 11	
		338. 88
12. Af Ligningen til kjøbenhavnske Kirker		3 796.
13. Tilbagebetaling fra den akademiske Værge af formeget betalt Værgevederlag for 1911—12*)		66. 99
		23 163. 05

Udgift.

	Kr. Ø.	
1. Lønninger, Huslejegodtgjørelser m. m.	3 691. 97	
2. Vederlag til Procurator templi (Min. Skr. 28. Okt. 1912)	355.	
3. Understøttelser	800.	
4. Sang i Kirken samt Musik af Blæsere	946.	
5. Stemning og Eftersyn af Orgel (200 Kr.) samt Pasning af den elektriske Drift ved Orgelets Bælge (60 Kr.)	260.	
6. Brandtilsyn	210.	
7. Tilsyn med Marmorstatuerne	120.	
At overføre...	6 382. 97	23 163. 05

*) Ved Min. Skr. 28. Oktb. 1912 er Værgens Vederlag fra 1. April 1911 at regne fastsat til en aarlig Sum af 355 Kr.

			Kr. Ø.	Kr. Ø.
	Overført...		6 382. 97	23 163. 05
8.	Skatter af Bøndergods, Tiender (derunder 4 Tdr. Byg efter Kapitelstaxt for 1912 til Hvidovre Kirke) og Kirken		298. 12	
9.	Assurance		1 129. 08	
10.	Vedligeholdelsesudgifter		48.	
11.	Vedligeholdelse af Legatgravsteder		751. 60	
		Kr. Ø.		
12.	Afgift til Metropolitanskolen	490. 80		
	Skatter og Assurance for Metropolitanskolen	555. 53		
			1 046. 33	
13.	Den borgerlige Værge til Udgifter		5 595. 07	
14.	Renter og Afdrag til Sjællands Stiftsøvrighed af Laan opr. 20 000 Kr. for Juni og Dec. Termin 1912	1 470.		
	Renter og Afdrag til Fyns Stiftsøvrighed af Laan opr. 28 000 Kr. for Juni og Dec. Termin 1912	2 058.		
			3 528.	
15.	Forskjellige Udgifter		354. 96	
16.	Restance af Arvefæsteafgifter		1 618. 01	
17.	Beholdning den 31te Marts 1913		2 410. 91	
				23 163. 05

β. *Hvidovre Kirke.*

Indtægt.

		Kr. Ø.	Kr. Ø.
1.	Beholdn. fra 1911—12 hos den akademiske Værge	1 104. 69	
	hos Kirkeværgen	381. 65	
			1 486. 34
2.	Jordebogsindtægter for Aaret 1912:	Kr. Ø.	
	Kirketiendeafgifter efter Kapitelstaxt for 1912 12 Kr. 53 Ø.:		
	4 Tdr. Byg af Frue Kirke	50. 12	
	22 Tdr. Byg af Stiftsprovstiet efter Kapitelstaxt for 1912	275. 66	
			325. 78
3.	Renter af Tiendeafløsningssummer, 58 282 Kr. 75 Ø., for Aaret 1912		2 331. 30
4.	Indbetalt af Værgen for Hvidovre Kirke efter Regnskab		345. 20
5.	Renter af Gravstedslegater fra 11te Dec. 1911—11te Dec. 1912		31.
6.	Tilskud fra den akademiske Værge		300.
7.	Tilbagebetaling fra samme af formeget betalt Værgevederlag for 1911—12*)		194.
	At overføre...		5 013. 62

*) Ved Min. Skr. 28. Okt. 1912 er Vederlaget for den akademiske Værge nedsat fra 50 Tdr. Byg efter Kapitelstaxt til 465 Kr. aarlig fra 1. April 1911 at regne.

			Kr. Ø.
	Overført...		5 013. 62

Udgift

		Kr. Ø.	Kr. Ø.	
1.	Den akademiske Værges Vederlag*)		465.	
2.	Udgifter ifølge Kirkeværgens Regnskab........		859. 54	
3.	Kirkeværgen til Udgifters Bestridelse		300.	
4.	Afgivet til Frue Kirkes Fond af Hvidovre Kirkes Overskud............................		2 000.	
5.	Beholdning den 31te Marts 1913:			
	hos den akademiske Værge....	1 221. 77		
	hos Kirkeværgen	167. 31		
			1 389. 08	
				5 013. 62

γ. *Den borgerlige Værges Regnskab.*

Indtægt.

		Kr. Ø.
1.	Jordskyld til Kirken	118.
2.	Renter af Moltkes Legat	87. 50
3.	Indbetalt for Vedligeholdelse af Gyldenløves Monument......	40.
4.	Stolestadepenge	1 776.
5.	Betalt for Klokkeringning, Belysning og Opvarmning........	1 143. 62
6.	Betalt for Præsteordination	23. 94
7.	Modtaget af den akademiske Værge	5 595. 07
		8 784. 13

Udgift.

		Kr. Ø.	
1.	Underskud fra 1911—12	40. 16	
2.	Rengjøring	582.	
3.	Opsyn i Kirken	200.	
4.	Klokkeringning...........................	610. 80	
5.	Gas og Elektricitet.......................	1 882. 66	
6.	Kirkens Opvarmning	1 821. 72	
7.	Vederlag til den borgerlige Værge............	200.	
8.	For Taarnuhrets Optrækning og Tilsyn med samme	150.	
9.	Brød og Vin..............................	84. 08	
10.	Haandværksarbejde	3 058. 71	
11.	Forskjellige Udgifter	154.	
			8 784. 13

*) Se Noten Side 33.

UNIVERSITY OF ILLINOIS-URBANA
3 0112 125168598